
LEMARK
bathroom equipment
ВНИМАНИЕ К ДЕТАЛЯМ!

LEMARK
bathroom equipment

В Н И М А Н И Е К Д Е Т А Л Я М !

01 серия: FLORA ..... стр. 12 NEW
02 серия: NERO ..... стр. 14
03 серия: POINT ..... стр. 16 NEW
04 серия: LINARA ..... стр. 20 NEW
05 серия: EVITTA ..... стр. 26
06 серия: AURA ..... стр. 32
11 серия: plus STRIKE ..... стр. 36
12 серия: plus ADVANCE ..... стр. 40
15 серия: plus GRACE ..... стр. 44
16 серия: plus FACTOR ..... стр. 48
17 серия: plus SHAPE ..... стр. 52 NEW
19 серия: plus SPIRIT ..... стр. 56
21 серия: STANDARD ..... стр. 58 NEW
22 серия: NEO ..... стр. 62
25 серия: BENEFIT ..... стр. 64 NEW
28 серия: VINTAGE ..... стр. 68
30 серия: COMFORT ..... стр. 74 NEW
31 серия: OMEGA ..... стр. 90
32 серия: ATLANTISS ..... стр. 98
33 серия: PRAMEN ..... стр. 108
35 серия: MARS ..... стр. 114
36 серия: BASIS ..... стр. 118
37 серия: BRONX ..... стр. 120 NEW
38 серия: MINIMA ..... стр. 156
39 серия: PRIZMA ..... стр. 164
41 серия: LUNA ..... стр. 170
42 серия: POSEIDON ..... стр. 178
43 серия: SHIFT ..... стр. 184 NEW
44 серия: STATUS ..... стр. 188
45 серия: UNIT ..... стр. 194
46 серия: PROJECT ..... стр. 204
47 серия: BRAVA ..... стр. 210
48 серия: VILLA ..... стр. 218
49 серия: MELANGE ..... стр. 236
50 серия: EXPERT ..... стр. 246 NEW
54 серия: SWAN ..... стр. 254
56 серия: INTENSE ..... стр. 258
57 серия: DUETTO ..... стр. 260
58 серия: CONTEST ..... стр. 262
59 серия: ALLEGRO ..... стр. 268
60 серия: SOUL ..... стр. 274 NEW
60 серия: PROMOTION ..... стр. 278 NEW
61 серия: PRIME ..... стр. 280
62 серия: NUBIRA ..... стр. 282
63 серия: PERETTO ..... стр. 286
64 серия: MISTA ..... стр. 290 NEW
65 серия: PARTNER ..... стр. 296 NEW
66 серия: JASMINE ..... стр. 302
67 серия: SPARK ..... стр. 306
68 серия: BELLARIO ..... стр. 308
69 серия: UNIBOX ..... стр. 310
70 серия: TROPIC ..... стр. 312
71 серия: SOLO ..... стр. 336
72 серия: URSUS ..... стр. 340
74 серия: CONTOUR ..... стр. 352
75 серия: PRACTICA ..... стр. 354 NEW
76 серия: VISTA ..... стр. 356
78 серия: YETI ..... стр. 358 NEW

СЕЗОННОЕ ПРЕДЛОЖЕНИЕ ..... стр. 368

АКСЕССУАРЫ ДЛЯ ВАННЫХ КОМНАТ ..... стр. 370

ДОЗАТОРЫ ..... стр. 372 NEW
ЛЕЙКИ ДЛЯ ДУША ..... стр. 374 NEW
НАСТЕННЫЕ КРЕПЛЕНИЯ ДЛЯ ДУШЕВЫХ ЛЕЕК ..... стр. 378
ЛЕЙКИ ВЕРХНЕГО ДУША ..... стр. 378 NEW
ДЕРЖАТЕЛИ ДЛЯ ЛЕЕК ВЕРХНЕГО ДУША ..... стр. 380 NEW
ПОДКЛЮЧЕНИЯ ДЛЯ ДУШЕВОГО ШЛАНГА ..... стр. 381
СТОЙКИ ДЛЯ ДУША ..... стр. 382
КОМПЛЕКТЫ АКСЕССУАРОВ ДЛЯ ДУША ..... стр. 382
ДУШЕВЫЕ ГАРНИТУРЫ ..... стр. 384
ЛЕЙКИ И КОМПЛЕКТЫ АКСЕССУАРОВ ДЛЯ БИДЕ ..... стр. 388
ДОННЫЕ КЛАПАНЫ ..... стр. 390
НАПОЛНИТЕЛИ ДЛЯ ВАННЫ ..... стр. 390
НАБОРЫ ПЕРЕХОДНИКОВ ..... стр. 391
КОМПЛЕКТЫ КОЛОНН ..... стр. 391
ШЛАНГИ ДЛЯ ДУША ..... стр. 392 NEW
ЗАПАСНЫЕ ЧАСТИ ..... стр. 394 NEW

ТОРГОВОЕ ОБОРУДОВАНИЕ ..... стр. 398

SPECIAL SELECTION ..... стр. 404

СЕРВИС-ЦЕНТРЫ ..... стр. 418

СЛОГАН LEMARK:

ВНИМАНИЕ К ДЕТАЛЯМ!

Мы любим наши смесители и гордимся,
что принцип «ВНИМАНИЕ К ДЕТАЛЯМ» воплощён в каждом из них.

Нам важно, чтобы каждый, купивший продукцию Lemark, был уверен в правильности сделанного выбора.

ПРИ ПРОИЗВОДСТВЕ СМЕСИТЕЛЕЙ МЫ РУКОВОДСТВУЕМСЯ ПРАВИЛОМ:

ВЫСОКОЕ КАЧЕСТВО ПО РАЗУМНОЙ ЦЕНЕ

1

Смесители Lemark **производятся в Чехии, Узбекистане и Китае**

Выбор каждой производственной площадки связан с техническими особенностями изделий. Модельный ряд и комплектация смесителей Lemark разработаны в России с учётом технических и эстетических требований большинства потребителей.

2

Соответствуют требованиям *ГОСТ* и европейских стандартов

Все изделия произведены в соответствии с европейскими стандартами, удовлетворяют требованиям российских ГОСТ и успешно прошли соответствующие исследования в органах ГосСанЭпидемНадзора России.

3

Комплектующие от *известных* европейских производителей

В смесителях Lemark установлены аэраторы – устройства, регулирующие расход воды – немецкой компании Neoperl®, а рабочие элементы – керамические картриджи и кран-буксы – испанской Sedal®.

4

Широкий **ассортимент, удовлетворяющий вкусы любого потребителя**

Lemark – это более более 60 коллекций или более 700 моделей смесителей и аксессуаров.

5

10-летний период **бесплатного сервисного обслуживания**

Сервисное обслуживание предоставляют более 120 сервисных центров в России и странах СНГ – это одна из крупнейших сетей сервисного обслуживания.

СМЕСИТЕЛИ LEMARK: **ЛАТУННЫЕ И СТАЛЬНЫЕ**

Из латуни с хром-никелевым покрытием сделаны большинство серий, например:

- **DUETTO**
- **INTENSE**
- **VISTA**



Смеситель из латуни
с хром-никелевым покрытием

Из латуни с «цветным» покрытием сделаны серии, например:

- **BRONX** «графит»
- **CONTEST** «хром-белый»
- **GREEK** «золото»
- **SPARK** «розовое золото»
- **URSUS** «чёрный»
- **VINTAGE** «бронза»



Смеситель из латуни
с покрытием «чёрный»

Из нержавеющей стали сделана серия:

- **EXPERT**



Смеситель из нержавеющей стали

КОРПУСА СМЕСИТЕЛЕЙ ВСЕХ СЕРИЙ – КРОМЕ EXPERT – СДЕЛАНЫ ИЗ ПРОМЫШЛЕННОЙ ЛАТУНИ

Содержание основных элементов в составе латуни стандартизировано:

Zn *(цинк):* **36,5–39,5**%
Cu *(медь):* **59,25–60,25**%
Pb *(свинец):* **1,2–1,6**%*
Al *(алюминий):* **0,55–0,75**%
Sn *(олово):* до **0,2**%
Ni *(никель):* до **0,2**%

**Смесители Lemark сделаны из высококачественной латуни, полностью безопасной для здоровья.*

**Содержание свинца в составе латуни лимитируется европейскими стандартами (до 1,7%) и российским ГОСТ (до 2,5%).*

ДЛЯ ПРОИЗВОДСТВА СМЕСИТЕЛЕЙ ИЗ НЕРЖАВЕЮЩЕЙ СТАЛИ мы используем сталь марки SUS 304 – это японский стандарт для подобного материала, предполагающий контакт, хранение и протекание питьевой воды.

SUS 304 представляет собой основной сорт в семействе нержавеющих сталей и содержит минимум **18% хрома** и **8% никеля:** такое содержание хрома обеспечивает формирование на поверхности оксидного слоя, что придает стали устойчивость к воздействию разнообразных химических веществ.

Толщина слоя Ni и толщина покрытия Cr в смесителях Lemark соответствуют требованиям международного стандарта EN248 «Sanitary taps. General technical specifications for electrodeposited nickel chrome coatings»:



Ni *(никель):* **12,6–15,3** мкм
Cr *(хром):* **0,327–1,470** мкм

Толщина покрытия соответствует нормам, установленным в стандарте.

Мы используем комплектующие от известных мировых производителей, являющихся лидерами в своих сегментах.

АЭРАТОРЫ

NEOPERL®
flow, stop and go®

Устройства, регулирующие расход воды – **немецкой компании Neoperl®**

Аэраторы позволяют смесителям выдавать постоянный, ровный, насыщенный воздухом поток воды.

Благодаря этому, удаётся обеспечить непревзойдённый уровень комфорта и мягкости, а также снизить разбрызгивание, когда вода ударяется об умывальник или иные поверхности.

1. Защищены от известкового налёта;
2. Имеют долгий срок службы;
3. Обеспечивают ровный поток воды в любых условиях;
4. Препятствуют засорам частицами, содержащимися в воде;
5. Работают бесшумно.





Принцип работы аэратора: насыщение водного потока воздухом.

Аэраторы соответствуют европейскому стандарту EN 246 «Sanitary tapware – General specifications for flow rate regulators», регламентирующему общие технические требования к регуляторам расхода воды.





Аэратор Cascade®

Насыщенный
Аэратор насыщает поток воды воздухом.





Регулятор расхода воды Perlator® Honeycomb® Laminar

Ламинарный
Ламинарный регулятор расхода производит кристально чистый водный поток, без пузырьков воздуха.





Аэратор Perlator® Slim SSR

Насыщенный с изменяемым углом
Угол подачи водного потока можно изменить простым нажатием на регулировочную пластину.





Аэратор Perlator® Flow Thru

Комбинированный
Аэратор разделяет потоки: водопроводная вода и чистая вода из подключенного фильтра не смешиваются между собой.

В смесителях Lemark – **кроме серии PROJECT** – установлены регуляторы расхода, выдающие насыщенный воздухом поток воды. **Смесители серии PROJECT** подходят для установки там, где предъявляются особые требования к качеству используемой воды: для медицинских учреждений и различных лабораторий, **потому что для данных мест важно, чтобы в водный поток не примешивались какие-либо посторонние частицы из воздуха**. Также рекомендованы для установки в местах, где постоянно требуется выдача больших объёмов воды. Например, для наполнения различных ёмкостей.

РАБОЧИЕ ЭЛЕМЕНТЫ **ИЗ КЕРАМИКИ**

Керамические картриджи и кран-буксы – **испанской компании Sedal®**

1. Защищены от известкового налёта;
2. Имеют долгий срок службы;
3. Работают практически бесшумно.

Использование того или иного вида картриджа обусловлено дизайном смесителя, в который он устанавливается.





В одноручковые смесители устанавливаются **картриджи**.



В двуручковые – **кран-буксы**.



Картриджи и кран-буксы соответствуют европейскому стандарту EN 817 «Sanitary tapware. Mechanical mixers. General technical specifications», регламентирующему технические условия работы смесителей санитарно-технического назначения.

Благодаря высококачественным картриджам и кран-буксам, смесители Lemark могут служить более 30 лет!

ЭКО-КАРТРИДЖИ

Новый тип картриджей:
модели с функцией экономии расхода воды.

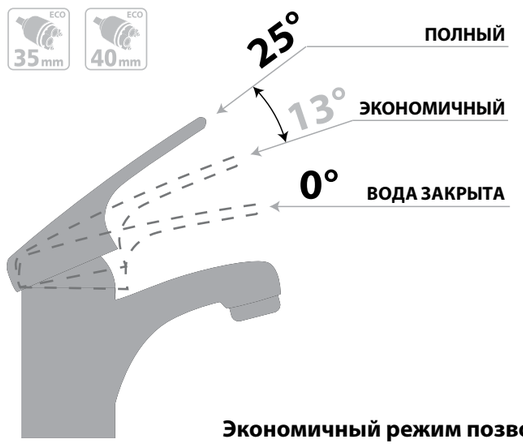



Экономичный режим позволяет сократить расход воды на 50%.

Экономия достигается благодаря тому, что вода открывается в 2 этапа:
для перехода из экономичного режима в полный достаточно приложить дополнительное небольшое усилие на рукоятку, при этом будет слышен щелчок.

В смесителях Lemark также используются картриджи других всемирно известных производителей:

KERROX · 万海 阀芯 WAN HAI CARTRIDGE · HASSEM 翰森 · 亿展 阀芯 YIZHAN CARTRIDGE

Картридж **Sedal® Cold Start Termaclick**

Sedal® Cold Start Termaclick – это экологичность и безопасность. Пользователь чувствует сопротивление рукоятки дальнейшему открытию на отметке 38 градусов, что позволяет получать комфортную температуру воды и минимизирует риск обжечься. А ещё наличие упора не позволяет тратить больше горячей воды, чем это необходимо.

Установлены в LM3760x и LM3762x.

Картридж **Sedal® Cold Start Termaclick Mirror**

Создан для кухонных смесителей, которые могут быть установлены близко к стене. Такой тип картриджей исключает контакт рукоятки смесителя с препятствием, ограничивая ее ход в вертикальном положении. Теперь холодную воду на кухне всегда получится открыть полностью.

Установлены в LM3074C, LM3075C, LM3705x, LM3744x, LM3761x, LM3805C, LM3850C, LM7205x, LM7261x.

Также в смесителях Lemark используются картриджи без функции Termaclick – Sedal® Cold Start Mirror.

Установлены в LM5079S, LM5082S, LM5083S.

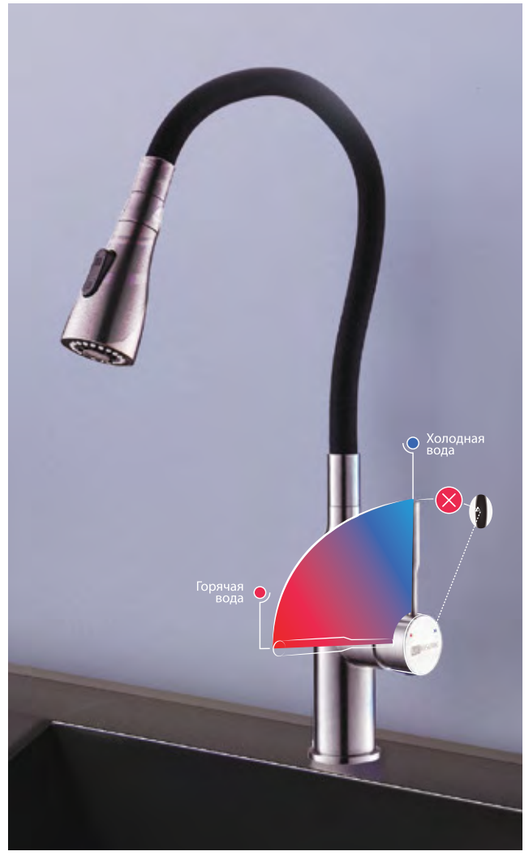

Картридж **с функцией включения питьевой воды**

Керамический картридж Wanhai с независимой регулировкой потоков водопроводной и питьевой воды.

万海 阀芯 WAN HAI CARTRIDGE





Картридж **Smart push**

Два интуитивно понятных действия: включение и выключение воды нажатием кнопки, регулировка температуры – вращением кольца. Оставьте кольцо в выбранном положении, чтобы при следующем нажатии на кнопку получить поток с максимально комфортной температурой воды.



Новый подход к управлению потоком Smart push.

ТЕРМОЭЛЕМЕНТЫ

В термостатических смесителях Lemark мы используем картриджи Sedal®, Citec® и Vernet® с гелевыми термоэлементами с плоской диафрагмой.

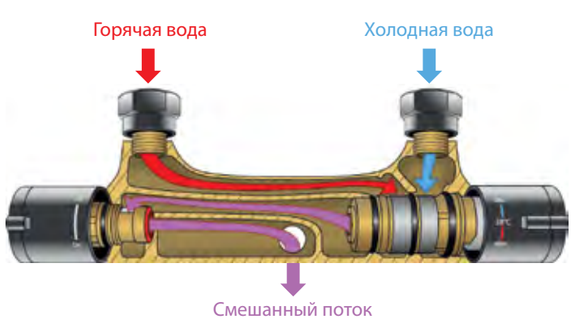

Важно:
подключение холодной воды – справа, к термоэлементу!

Термоэлемент оснащён противоожоговой системой, которая моментально реагирует на изменение давления холодной воды, существенно снижая риск получения ожогов.

ТИПЫ ПЕРЕКЛЮЧАТЕЛЕЙ-**ДИВЕРТОРОВ**

Кнопочный переключатель (нажми-переключи)

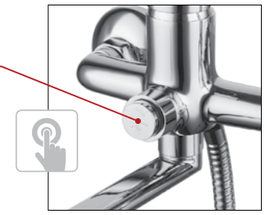

Переключает воду из излива на душевую лейку простым нажатием кнопки.

Запуск потока через излив – повторным нажатием кнопки.

1. **Работает даже при низком давлении в водопроводной системе: менее 0,5 Атм**
2. **Корпус остаётся холодным при любой температуре воды**
3. **Долгий срок службы: до 100 000 нажатий**

Флажковый переключатель

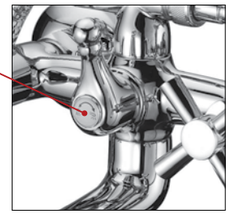

Переключает воду из излива на душевую лейку поворотом рукоятки.

Эксцентриковая пара – или флажковый переключатель – состоит из двух латунных элементов: эксцентрика (на него надевается ручка) и центрального стержня, который двигается внутри тела смесителя, открывая движение воды в одном из направлений.

Вытяжной переключатель

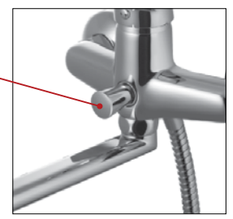

Переключает воду из излива на душевую лейку вытягиванием рукоятки.

В вытянутом положении, под действием напора проходящей воды, переключатель фиксируется автоматически. При выключении напора переключатель возвращается в исходное положение – вода пойдёт через излив.

Вытяжные переключатели в смесителях Lemark дополнены функцией ручной фиксации положения – это сделано для мест со слабым напором воды.
Для того, чтобы переключатель зафиксировал направление «через лейку» в ручном режиме, нужно вытянуть рукоятку и повернуть её в любую сторону на 90°. Для возврата переключателя в исходное положение достаточно повернуть рукоятку обратно на 90°.

Переключатель с керамическими пластинами

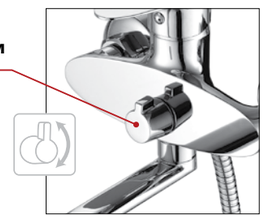

Переключает воду из излива на душевую лейку поворотом рукоятки.

Переключатель-дивертор представляет из себя адаптированный вариант кран-буксы. Наличие керамических элементов позволяет существенно продлить срок службы.

1. **Устойчив к гидроударам в момент переключения потоков воды**
2. **Обеспечивает плавность переключения воды, благодаря углу поворота в 180°**
3. **Имеет продуманный конструктив: срок службы более 150 000 циклов!**

ГИБКАЯ ПОДВОДКА

В комплекте ко всем настольным смесителям прилагается гибкая подводка от 35 до 60 см с диаметром подключения к водопроводной системе 1/2", в соответствии с наиболее распространённым в России размером водопроводной трубы для бытовых помещений.



Стальная оплётка

Внутренний шланг подводки – *EPDM* (нетоксичный каучук), внешняя оплётка – *стальная плетёная проволока*.
Штуцер и гайка – *латунные* или *из нержавеющей стали*.



Диаметр подключения к водопроводной системе – 1/2"

РЕЖИМЫ **ДУШЕВЫХ ЛЕЕК**



Распыление
Классический режим подачи воды в виде струй дождя.



Массаж
Мощный поток, обладающий тонизирующим эффектом массажа.



Брызги шампанского
Комфортный и мягкий поток, насыщенный пузырьками воздуха.



Туман
Мельчайшие частицы воды, образующие водяной пар.



Распыление и массаж
Комбинация режима дождевых струй и эффекта массажа.



Распыление и брызги шампанского
Комбинация режима дождевых струй и потока, насыщенного пузырьками воздуха.



Распыление и туман
Комбинация режима струй дождя и водяного пара.



Каскад
Эффект водопада в домашних условиях.



Эко-режим
Распыление с уменьшенным расходом воды.

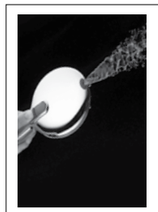

Турбо-веер
Широкий расходящийся поток.



Пауза
Кратковременное выключение потока воды.



Мягкий массаж
Направленный поток воды для расслабляющего массажа.

FLORA

Природная гармония
и изящность линий



Смеситель для душа



• Кран-буксы с керамическими пластинами
(угол поворота – 90⁰)
• Аксессуары в комплекте: шланг 1,5 м, 1-функциональная лейка Ø100x225 мм, настенное поворотное крепление
• Присоединительная группа для настенного крепления ½"
• Металлические рукоятки

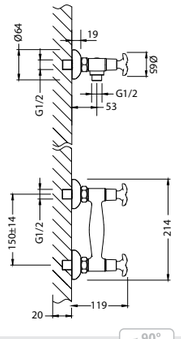

LM0103C



Аксессуары в комплекте





Смеситель для кухни
с поворотным изливом

• Аэратор
• Кран-буксы с керамическими пластинами
(угол поворота – 90⁰)
• Гибкая подводка ½" 50 см
• Присоединительная группа для настольного крепления
• Металлические рукоятки

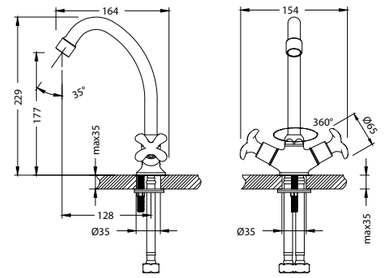

LM0104C



Смеситель для умывальника
монолитный

• Аэратор
• Кран-буксы с керамическими пластинами
(угол поворота – 90⁰)
• Гибкая подводка ½" 50 см
• Присоединительная группа для настольного крепления
• Металлические рукоятки

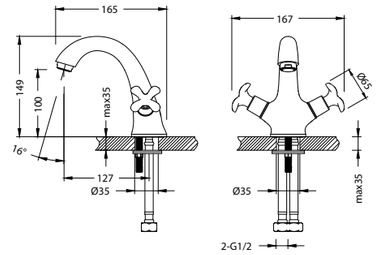

LM0106C



Смеситель универсальный
с круглым поворотным изливом 320 мм

• Аэратор
• Кран-буксы с керамическими пластинами
(угол поворота – 90⁰)
• Переключатель с керамическими пластинами
(угол поворота – 90⁰)
• Аксессуары в комплекте: шланг 1,5 м, 1-функциональная лейка Ø100x225 мм, настенное поворотное крепление
• Присоединительная группа для настенного крепления ½"
• Металлические рукоятки

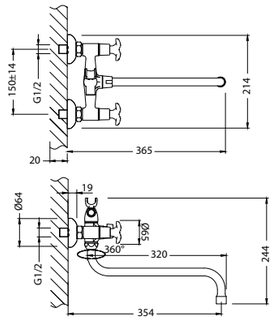

LM0151C

Аксессуары в комплекте



Смеситель универсальный
с плоским поворотным изливом 300 мм

• Аэратор
• Кран-буксы с керамическими пластинами
(угол поворота – 90°)
• Переключатель с керамическими пластинами
(угол поворота – 90°)
• Аксессуары в комплекте: шланг 1,5 м, 1-функциональная лейка Ø100x225 мм, настенное поворотное крепление
• Присоединительная группа для настенного крепления ½"
• Металлические рукоятки

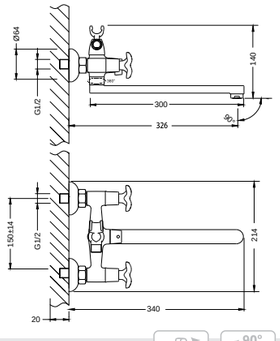

NEW НОВИНКА

LM0152C

Аксессуары в комплекте



NERO

Зеркальный блеск
отточенных граней





Смеситель для кухни
с поворотным изливом

- Аэратор
- Керамический картридж 35 мм
- Гибкая подводка ½" 50 см
- Присоединительная группа для настольного крепления
- Металлическая рукоятка

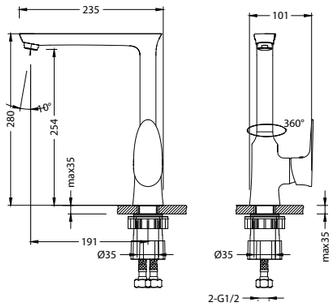

LM0205C



Смеситель для умывальника
монолитный

- Аэратор
- Керамический картридж 35 мм
- Гибкая подводка ½" 50 см
- Присоединительная группа для настольного крепления
- Металлическая рукоятка

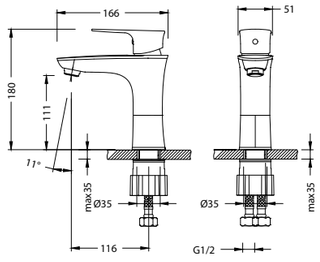

LM0206C



Смеситель для ванны
с монолитным изливом

- Аэратор
- Керамический картридж 35 мм
- Переключатель с керамическими пластинами (угол поворота – 90°)
- Аксессуары в комплекте: шланг 1,5 м, 1-функциональная лейка Ø100x225 мм, настенное поворотное крепление
- Присоединительная группа для настенного крепления ½"
- Металлическая рукоятка

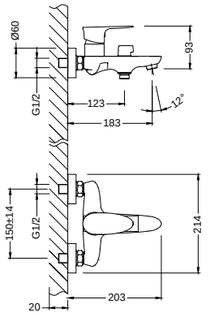



Аксессуары в комплекте

LM0214C



Смеситель универсальный
с плоским поворотным изливом 300 мм

- Аэратор
- Керамический картридж 35 мм
- Переключатель с керамическими пластинами (угол поворота – 90°)
- Аксессуары в комплекте: шланг 1,5 м, 1-функциональная лейка Ø100x225 мм, настенное поворотное крепление
- Присоединительная группа для настенного крепления ½"
- Металлическая рукоятка

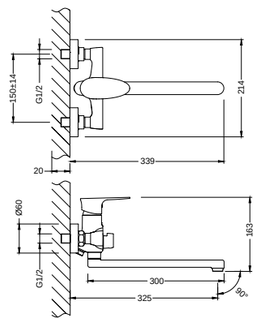



Аксессуары в комплекте

LM0251C



POINT

Поставьте точку
в выборе смесителя



Смеситель для кухни
с поворотным изливом

- Аэратор
- Керамический картридж 35 мм
- Гибкая подводка ½" 50 см
- Присоединительная группа для настольного крепления
- Металлическая рукоятка

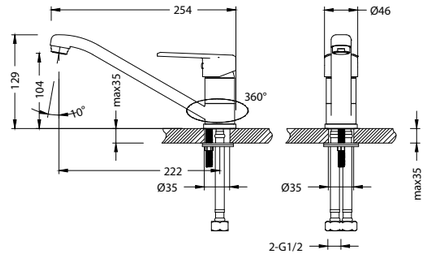

LM0304C



Смеситель для умывальника
монолитный

- Аэратор
- Керамический картридж 35 мм
- Гибкая подводка ½" 50 см
- Присоединительная группа для настольного крепления
- Металлическая рукоятка

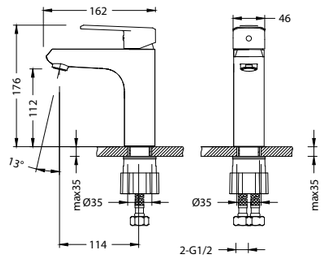

LM0306C



Смеситель для умывальника
с поворотным изливом

- Аэратор
- Керамический картридж 35 мм
- Гибкая подводка ½" 50 см
- Присоединительная группа для настольного крепления
- Металлическая рукоятка

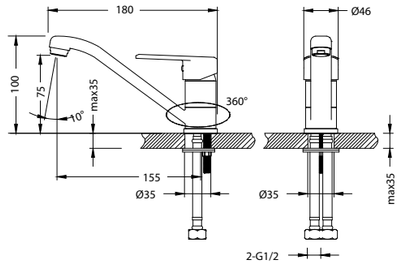

LM0307C



Смеситель для душа

- Керамический картридж 35 мм
- Аксессуары в комплекте: шланг 1,5 м, 1-функциональная лейка Ø100x225 мм, настенное поворотное крепление
- Присоединительная группа для настенного крепления ½"
- Металлическая рукоятка

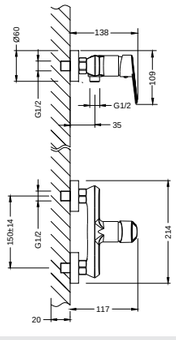

NEW НОВИНКА

LM0303C



Аксессуары в комплекте





Смеситель для ванны
с монолитным изливом

- Аэратор
- Керамический картридж 35 мм
- Переключатель с керамическими пластинами (угол поворота – 90°)
- Аксессуары в комплекте: шланг 1,5 м, 1-функциональная лейка Ø100x225 мм, настенное поворотное крепление
- Присоединительная группа для настенного крепления ½"
- Металлическая рукоятка

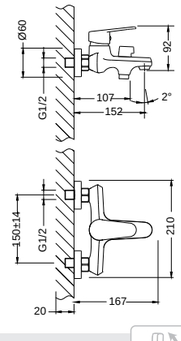

LM0314C



Аксессуары в комплекте







Смеситель универсальный
с плоским поворотным изливом 200 мм

- Аэратор
- Керамический картридж 35 мм
- Переключатель с керамическими пластинами (угол поворота – 90°)
- Аксессуары в комплекте: шланг 1,5 м, 1-функциональная лейка Ø100x225 мм, настенное поворотное крепление
- Присоединительная группа для настенного крепления ½″
- Металлическая рукоятка

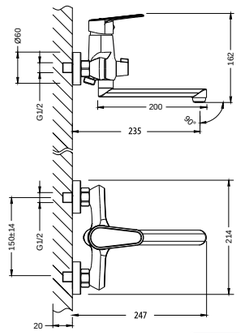

NEW НОВИНКА LM0317C

Аксессуары в комплекте



Смеситель универсальный
с плоским поворотным изливом 300 мм

- Аэратор
- Керамический картридж 35 мм
- Переключатель с керамическими пластинами (угол поворота – 90°)
- Аксессуары в комплекте: шланг 1,5 м, 1-функциональная лейка Ø100x225 мм, настенное поворотное крепление
- Присоединительная группа для настенного крепления ½″
- Металлическая рукоятка

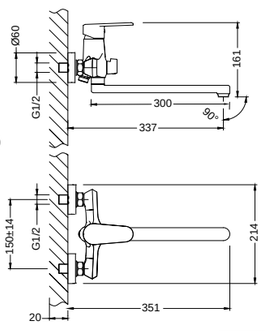

LM0351C

Аксессуары в комплекте





Смеситель универсальный
с плоским поворотным изливом 300 мм

- Аэратор
- Керамический картридж 35 мм
- Переключатель с керамическими пластинами (угол поворота – 90°)
- Аксессуары в комплекте: шланг 1,5 м, 1-функциональная лейка Ø100x225 мм, настенное поворотное крепление
- Присоединительная группа для настенного крепления ½″
- Металлическая рукоятка

Стойка для душа

- Высота – 685 мм
- Регулируемое по высоте крепление для лейки
- Регулируемый по высоте двойной крючок



NEW НОВИНКА **Комплект для ванны и душа** LM0379C

Аксессуары в комплекте

2 в 1



Стойка для душа

- Высота – 685 мм
- Регулируемое по высоте крепление для лейки
- Регулируемая по высоте мыльница
- Регулируемый по высоте двойной крючок



Смеситель для умывальника
монолитный

- Аэратор
- Керамический картридж 35 мм
- Гибкая подводка ½″ 50 см
- Присоединительная группа для настольного крепления
- Металлическая рукоятка



Смеситель для ванны
с монолитным изливом

- Аэратор
- Керамический картридж 35 мм
- Переключатель с керамическими пластинами (угол поворота – 90°)
- Аксессуары в комплекте: шланг 1,5 м, 1-функциональная лейка Ø100x225 мм, настенное поворотное крепление
- Присоединительная группа для настенного крепления ½″
- Металлическая рукоятка



NEW НОВИНКА **Комплект для ванны и душа** LM0380C

Аксессуары в комплекте

3 в 1



LINARA

Светлая сторона
каждого дня



Смеситель для душа

- Керамический картридж 35 мм
- Аксессуары в комплекте: шланг 1,5 м, 1-функциональная лейка Ø100x225 мм, настенное поворотное крепление
- Присоединительная группа для настенного крепления ½”
- Металлическая рукоятка

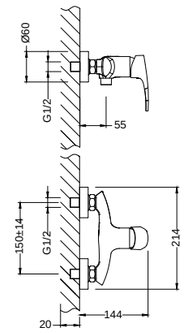



Аксессуары в комплекте

LM0403C



Смеситель для кухни
с поворотным изливом

- Аэратор
- Керамический картридж 35 мм
- Гибкая подводка ½” 50 см
- Присоединительная группа для настольного крепления
- Металлическая рукоятка

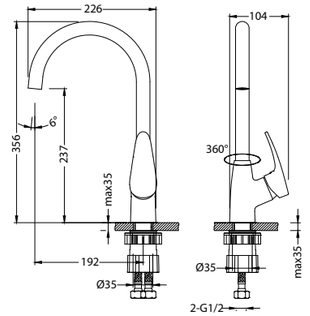

LM0405C



Смеситель для умывальника
монолитный

- Аэратор
- Керамический картридж 35 мм
- Гибкая подводка ½” 50 см
- Присоединительная группа для настольного крепления
- Металлическая рукоятка

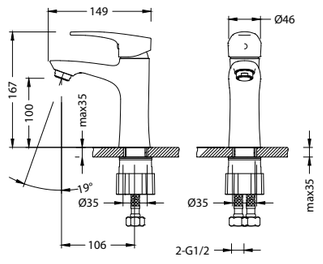

LM0406C



Смеситель для умывальника
монолитный

- Аэратор с изменяемым углом подачи воды
- Керамический картридж 35 мм
- Гибкая подводка ½” 50 см
- Присоединительная группа для настольного крепления
- Металлическая рукоятка

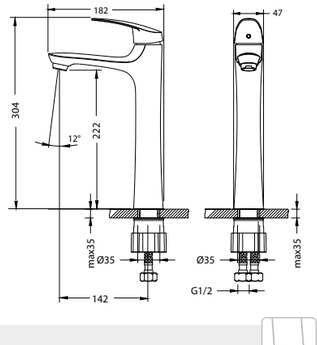

LM0409C



Смеситель для кухни
с гибким изливом

- 2-функциональный аэратор
- Керамический картридж 35 мм
- Гибкая подводка ½" 50 см
- Присоединительная группа для настольного крепления
- Металлическая рукоятка

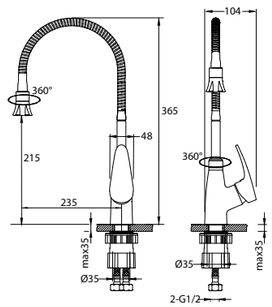

LM0413C



Смеситель для ванны
с монолитным изливом

- Аэратор
- Керамический картридж 35 мм
- Переключатель с керамическими пластинами (угол поворота – 90°)
- Аксессуары в комплекте: шланг 1,5 м, 1-функциональная лейка Ø100x225 мм, настенное поворотное крепление
- Присоединительная группа для настенного крепления ½"
- Металлическая рукоятка

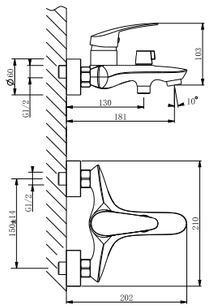



Аксессуары в комплекте

LM0414C







Смеситель для кухни
с гибким изливом

- Аэратор
- Керамический картридж 35 мм
- Гибкая подводка ½" 50 см
- Присоединительная группа для настольного крепления
- Металлическая рукоятка

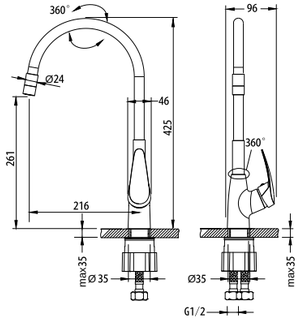

NEW НОВИНКА LM0415C-Black



Смеситель для кухни
с гибким изливом

- Аэратор
- Керамический картридж 35 мм
- Гибкая подводка ½" 50 см
- Присоединительная группа для настольного крепления
- Металлическая рукоятка

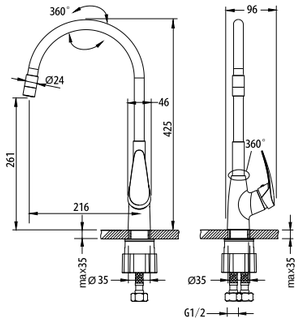

NEW НОВИНКА LM0415C-Gray



Смеситель универсальный
с плоским поворотным изливом 200 мм

- Аэратор
- Керамический картридж 35 мм
- Переключатель с керамическими пластинами (угол поворота – 90°)
- Аксессуары в комплекте: шланг 1,5 м, 1-функциональная лейка Ø100x225 мм, настенное поворотное крепление
- Присоединительная группа для настенного крепления ½"
- Металлическая рукоятка

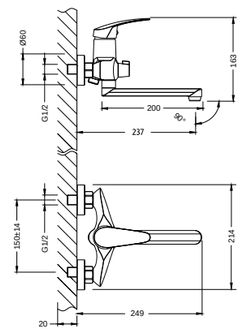



Аксессуары в комплекте

NEW НОВИНКА LM0417C







Смеситель с гигиеническим душем

- Керамический картридж 35 мм
- Аксессуары в комплекте: лейка гигиенического душа с нажимным механизмом, шланг 1,5 м
- Присоединительная группа для настенного крепления ½"
- Металлическая рукоятка

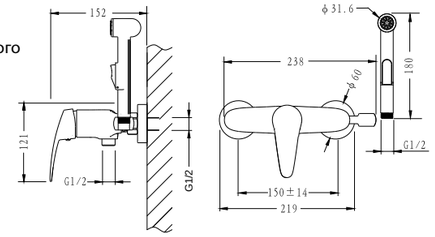

NEW НОВИНКА LM0418C

Аксессуары в комплекте



Смеситель универсальный
с плоским поворотным изливом 300 мм

- Аэратор
- Керамический картридж 35 мм
- Переключатель с керамическими пластинами (угол поворота – 90°)
- Аксессуары в комплекте: шланг 1,5 м, 1-функциональная лейка Ø100x225 мм, настенное поворотное крепление
- Присоединительная группа для настенного крепления ½"
- Металлическая рукоятка

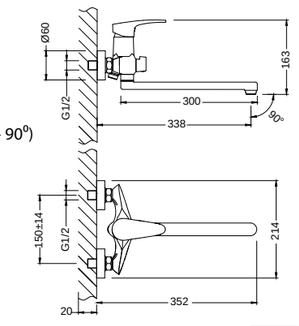



Аксессуары в комплекте

LM0451C





Смеситель для душа с регулируемой высотой штанги и верхней душевой лейкой «Тропический дождь»



- Керамический картридж 35 мм
- Переключатель с керамическими пластинами (угол поворота – 180°)
- Верхняя поворотная душевая лейка «Тропический дождь» Ø250 мм
- 1-функциональная лейка Ø100х225 мм
- Регулируемое по высоте крепление для лейки
- Регулируемая по высоте полочка для душевых принадлежностей
- Душевой шланг 1,5 м
- Присоединительная группа для настенного крепления ½”
- Металлическая рукоятка



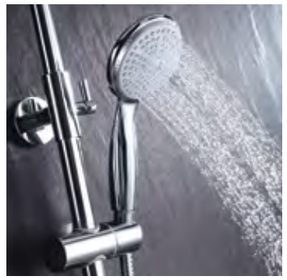



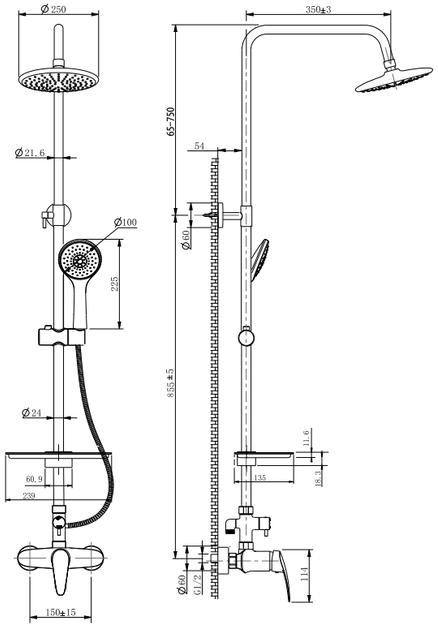

LM0460C

Аксессуары в комплекте

Смеситель для ванны и душа с регулируемой высотой штанги, поворотным изливом и верхней душевой лейкой «Тропический дождь»



- Поворотный излив с аэратором с изменяемым углом подачи воды
- Керамический картридж 35 мм
- Переключатель с керамическими пластинами (угол поворота – 360°)
- Верхняя поворотная душевая лейка «Тропический дождь» Ø250 мм
- 1-функциональная лейка Ø100х225 мм
- Регулируемое по высоте крепление для лейки
- Регулируемая по высоте полочка для душевых принадлежностей
- Душевой шланг 1,5 м
- Присоединительная группа для настенного крепления ½”
- Металлическая рукоятка



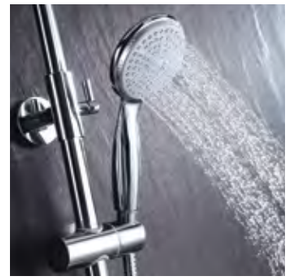



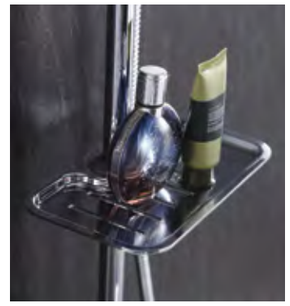

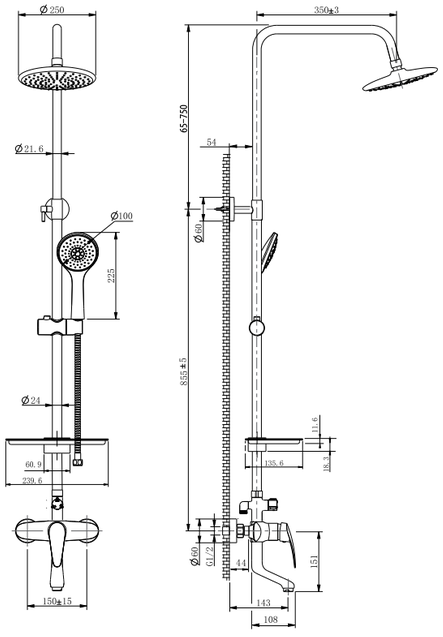

LM0462C

Аксессуары в комплекте

EVITTA

Мелодия
домашнего уюта







Смеситель для душа

- Керамический картридж 35 мм
- Аксессуары в комплекте: шланг 1,5 м, 1-функциональная лейка Ø100x225 мм, настенное поворотное крепление
- Присоединительная группа для настенного крепления ½”
- Металлическая рукоятка

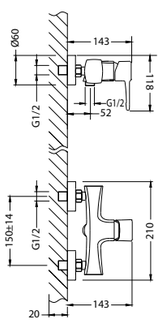

LM0503C



Аксессуары
в комплекте



Смеситель для кухни
с поворотным изливом

- Аэратор
- Керамический картридж 35 мм
- Гибкая подводка ½” 50 см
- Присоединительная группа для настольного крепления
- Металлическая рукоятка

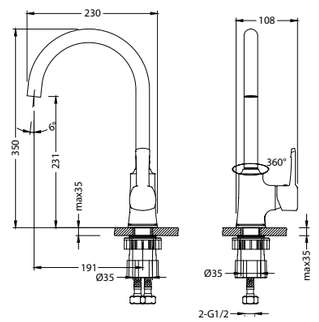

LM0505C







Смеситель для умывальника

монолитный

- Аэратор
- Керамический картридж 35 мм
- Гибкая подводка ½" 50 см
- Присоединительная группа для настольного крепления
- Металлическая рукоятка

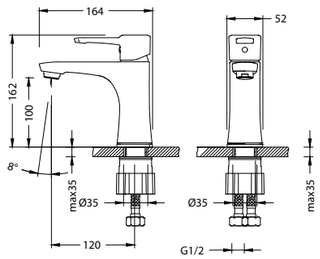

LM0506C



Смеситель для умывальника

монолитный

- Аэратор с изменяемым углом подачи воды
- Керамический картридж 35 мм
- Гибкая подводка ½" 50 см
- Присоединительная группа для настольного крепления
- Металлическая рукоятка

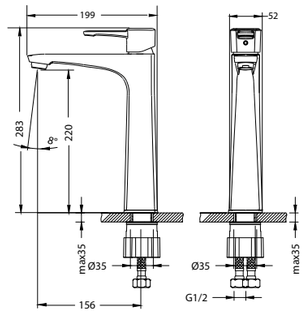

LM0509C



Смеситель для ванны

с монолитным изливом

- Аэратор
- Керамический картридж 35 мм
- Переключатель с керамическими пластинами (угол поворота – 90°)
- Аксессуары в комплекте: шланг 1,5 м, 1-функциональная лейка Ø100x225 мм, настенное поворотное крепление
- Присоединительная группа для настенного крепления ½"
- Металлическая рукоятка

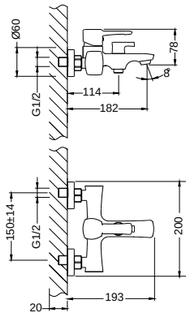



Аксессуары в комплекте

LM0514C



Смеситель универсальный

с плоским поворотным изливом 300 мм

- Аэратор
- Керамический картридж 35 мм
- Переключатель с керамическими пластинами (угол поворота – 90°)
- Аксессуары в комплекте: шланг 1,5 м, 1-функциональная лейка Ø100x225 мм, настенное поворотное крепление
- Присоединительная группа для настенного крепления ½"
- Металлическая рукоятка

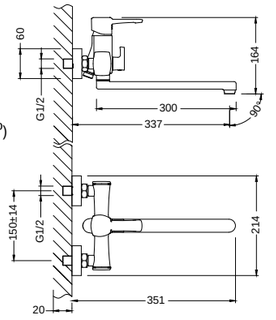



Аксессуары в комплекте

LM0551C

Смеситель для душа с регулируемой высотой штанги и верхней душевой лейкой «Тропический дождь»

- Керамический картридж 35 мм
- Переключатель с керамическими пластинами (угол поворота – 180°)
- Верхняя поворотная душевая лейка «Тропический дождь» 200х300 мм
- 3-функциональная лейка 110х258 мм
- Регулируемое по высоте крепление для лейки
- Регулируемая по высоте полочка для душевых принадлежностей
- Душевой шланг 1,5 м
- Присоединительная группа для настенного крепления ½”
- Металлическая рукоятка











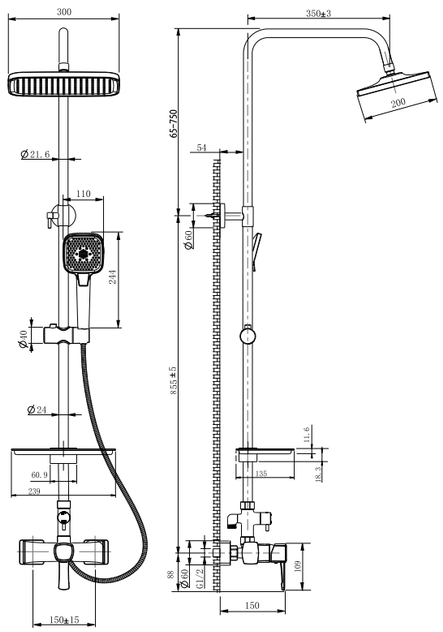

LM0560C

Аксессуары в комплекте

Смеситель для ванны и душа с регулируемой высотой штанги, поворотным изливом и верхней душевой лейкой «Тропический дождь»

- Поворотный излив с аэратором
- Керамический картридж 35 мм
- Переключатель с керамическими пластинами (угол поворота – 360°)
- Верхняя поворотная душевая лейка «Тропический дождь» 200х300 мм
- 3-функциональная лейка 110х258 мм
- Регулируемое по высоте крепление для лейки
- Регулируемая по высоте полочка для душевых принадлежностей
- Душевой шланг 1,5 м
- Присоединительная группа для настенного крепления ½”
- Металлическая рукоятка

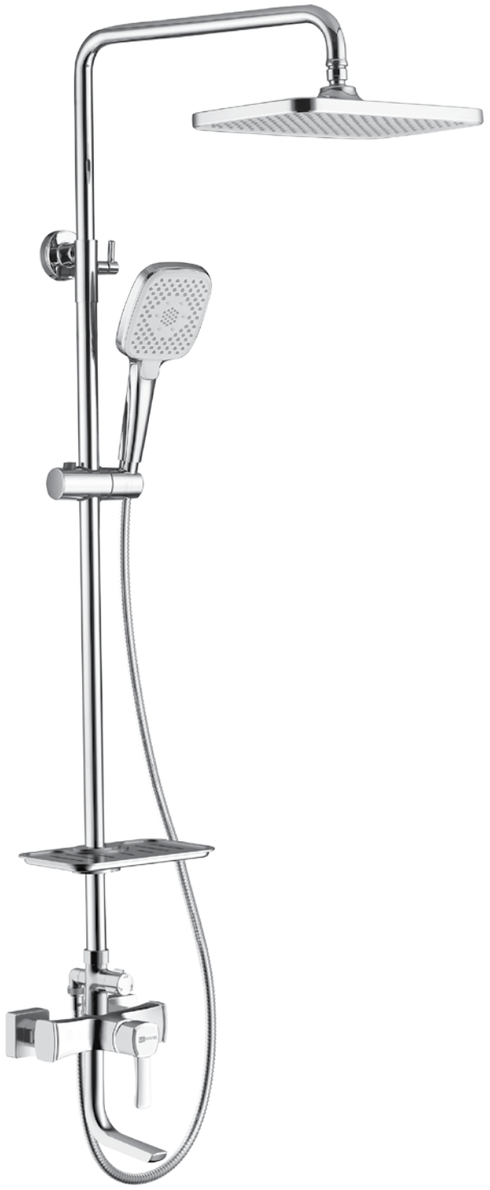









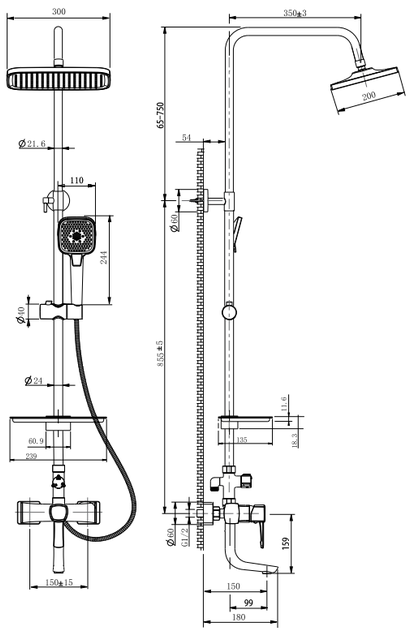

LM0562C

Аксессуары в комплекте

AURA

Яркие перемены,
доступные каждый день







Смеситель для душа

- Керамический картридж 35 мм
- Аксессуары в комплекте: шланг 1,5 м, 1-функциональная лейка Ø100x225 мм, настенное поворотное крепление
- Присоединительная группа для настенного крепления ½"
- Металлическая рукоятка с декоративной силиконовой насадкой
- Комплект из 6 дополнительных декоративных силиконовых насадок

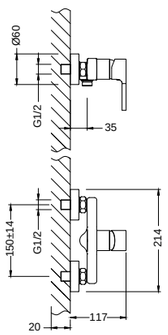



Аксессуары в комплекте

LM0603C



Смеситель для кухни
с поворотным изливом

- Аэратор
- Керамический картридж 35 мм
- Гибкая подводка ½" 50 см
- Присоединительная группа для настольного крепления
- Металлическая рукоятка с декоративной силиконовой насадкой
- Комплект из 6 дополнительных декоративных силиконовых насадок

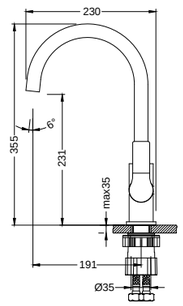

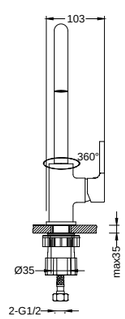

LM0605C







Смеситель для умывальника
монолитный

- Аэратор
- Керамический картридж 35 мм
- Гибкая подводка ½" 50 см
- Присоединительная группа для настольного крепления
- Металлическая рукоятка с декоративной силиконовой насадкой
- Комплект из 6 дополнительных декоративных силиконовых насадок

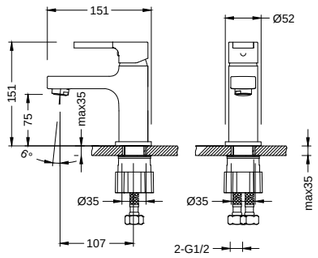

LM0606C



Смеситель универсальный
с плоским поворотным изливом 300 мм

- Аэратор
- Керамический картридж 35 мм
- Переключатель с керамическими пластинами (угол поворота – 90⁰)
- Аксессуары в комплекте: шланг 1,5 м, 1-функциональная лейка Ø100x225 мм, настенное поворотное крепление
- Присоединительная группа для настенного крепления ½"
- Металлическая рукоятка с декоративной силиконовой насадкой
- Комплект из 6 дополнительных декоративных силиконовых насадок

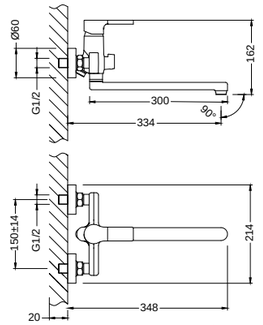

LM0651C



Аксессуары в комплекте



Смеситель для ванны
с монолитным изливом

- Аэратор
- Керамический картридж 35 мм
- Переключатель с керамическими пластинами (угол поворота – 90⁰)
- Аксессуары в комплекте: шланг 1,5 м, 1-функциональная лейка Ø100x225 мм, настенное поворотное крепление
- Присоединительная группа для настенного крепления ½"
- Металлическая рукоятка с декоративной силиконовой насадкой
- Комплект из 6 дополнительных декоративных силиконовых насадок

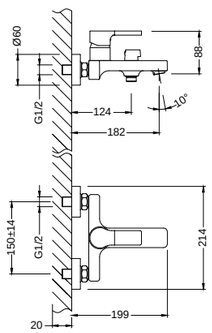

LM0614C



Аксессуары в комплекте



AURA



plus STRIKE

Плюс для дома и бюджета



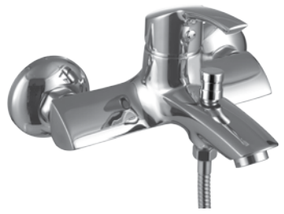

Смеситель для ванны

с монолитным изливом

- Аэратор
- Керамический картридж 35 мм
- Вытяжной переключатель с функцией ручной фиксации
- ААксессуары в комплекте: шланг 1,5 м, 1-функциональная лейка Ø66x196 мм, настенное фиксированное крепление
- Присоединительная группа для настенного крепления ½"
- Металлическая рукоятка

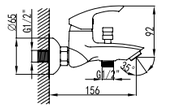

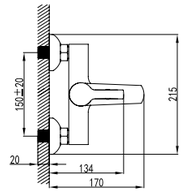



Аксессуары в комплекте

LM1102C

Смеситель для душа

- Керамический картридж 35 мм
- Аксессуары в комплекте: шланг 1,5 м, 1-функциональная лейка Ø66x196 мм, настенное фиксированное крепление
- Присоединительная группа для настенного крепления ½"
- Металлическая рукоятка



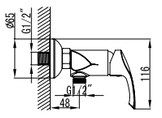

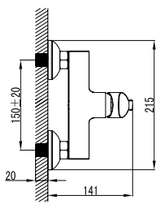



Аксессуары в комплекте

LM1103C



Смеситель для кухни

с поворотным изливом

- Аэратор
- Керамический картридж 35 мм
- Гибкая подводка ½" 35 см
- Присоединительная группа для настольного крепления
- Металлическая рукоятка

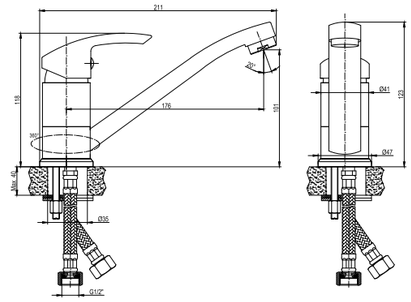

LM1104C

Смеситель для кухни

с поворотным изливом

- Аэратор
- Керамический картридж 25 мм
- Гибкая подводка ½" 35 см
- Присоединительная группа для настольного крепления
- Металлическая рукоятка



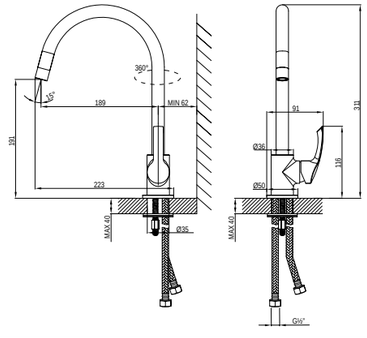

LM1105C



Смеситель для умывальника
монолитный

- Аэратор
- Керамический картридж 25 мм
- Гибкая подводка ½" 35 см
- Присоединительная группа для настольного крепления
- Металлическая рукоятка

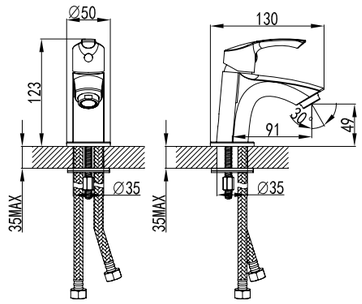

LM1106C



Смеситель для умывальника
с поворотным изливом

- Аэратор
- Керамический картридж 35 мм
- Гибкая подводка ½" 35 см
- Присоединительная группа для настольного крепления
- Металлическая рукоятка

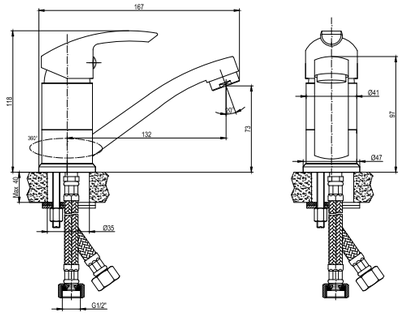

LM1107C



Смеситель для умывальника и биде
монолитный

- Аэратор
- Керамический картридж 35 мм
- Аксессуары в комплекте: лейка гигиенического душа с нажимным механизмом, шланг 1,5 м, настенное крепление для лейки
- Гибкая подводка ½" 35 см
- Присоединительная группа для настольного крепления
- Металлическая рукоятка

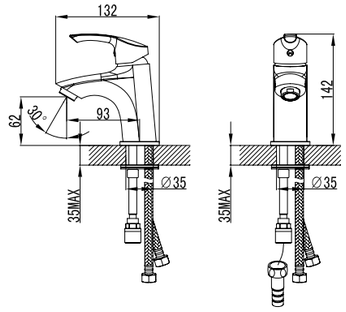

LM1116C

Аксессуары в комплекте



Смеситель с гигиеническим душем
встраиваемый

- Керамический картридж 25 мм
- Подключение для шланга с креплением для лейки
- Аксессуары в комплекте: лейка гигиенического душа с нажимным механизмом, шланг 1,5 м
- Металлическая рукоятка

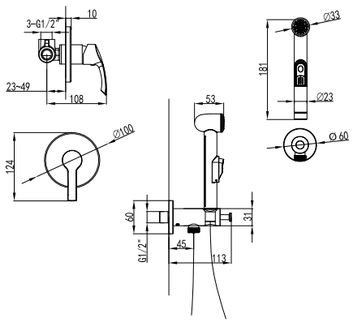

LM1119C

Аксессуары в комплекте



Смеситель для умывальника
монолитный

- Аэратор
- Керамический картридж 35 мм
- Гибкая подводка ½" 35 см
- Присоединительная группа для настольного крепления
- Металлическая рукоятка

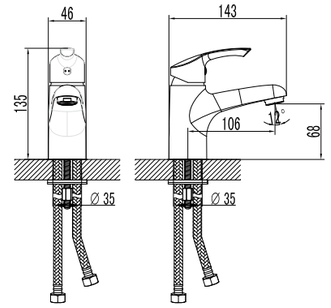

LM1130C



Смеситель универсальный
с плоским поворотным изливом 300 мм

- Аэратор
- Керамический картридж 35 мм
- Переключатель с керамическими пластинами (угол поворота – 90°)
- Аксессуары в комплекте: шланг 1,5 м, 1-функциональная лейка Ø66x196 мм, настенное фиксированное крепление
- Присоединительная группа для настенного крепления ½"
- Металлическая рукоятка

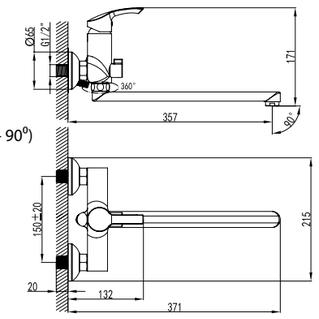

LM1151C

Аксессуары в комплекте



Смеситель универсальный
с плоским поворотным изливом 300 мм

- Аэратор
- Керамический картридж 35 мм
- Кнопочный переключатель (нажми-переключи)
- Аксессуары в комплекте: шланг 1,5 м, 1-функциональная лейка Ø66x196 мм, настенное фиксированное крепление
- Присоединительная группа для настенного крепления ½"
- Металлическая рукоятка

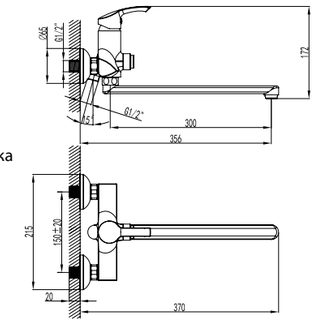

LM1157C

Аксессуары в комплекте

plus STRIKE

plus ADVANCE

Плюс для дома и бюджета





Смеситель для душа

- Керамический картридж 35 мм
- Аксессуары в комплекте: шланг 1,5 м, 1-функциональная лейка Ø66x196 мм, настенное фиксированное крепление
- Присоединительная группа для настенного крепления ½”
- Металлическая рукоятка

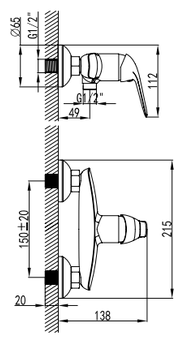



Аксессуары в комплекте

LM1203C



Смеситель для кухни
с поворотным изливом

- Аэратор
- Керамический картридж 35 мм
- Гибкая подводка ½” 35 см
- Присоединительная группа для настольного крепления
- Металлическая рукоятка

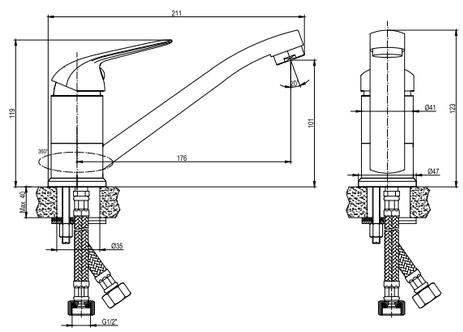

LM1204C





Смеситель для умывальника
с поворотным изливом

- Аэратор
- Керамический картридж 35 мм
- Гибкая подводка ½" 35 см
- Присоединительная группа для настольного крепления
- Металлическая рукоятка

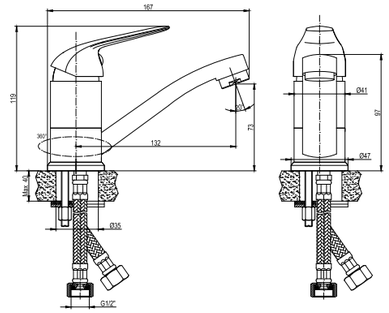

LM1207C



Смеситель с гигиеническим душем
встраиваемый

- Керамический картридж 25 мм
- Подключение для шланга с креплением для лейки
- Аксессуары в комплекте: лейка гигиенического душа с нажимным механизмом, шланг 1,5 м
- Металлическая рукоятка

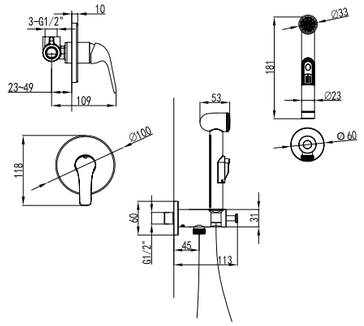

LM1219C

Аксессуары в комплекте



Смеситель универсальный
с плоским поворотным изливом 300 мм

- Аэратор
- Керамический картридж 35 мм
- Переключатель с керамическими пластинами (угол поворота – 90°)
- Аксессуары в комплекте: шланг 1,5 м, 1-функциональная лейка Ø66х196 мм, настенное фиксированное крепление
- Присоединительная группа для настенного крепления ½"
- Металлическая рукоятка

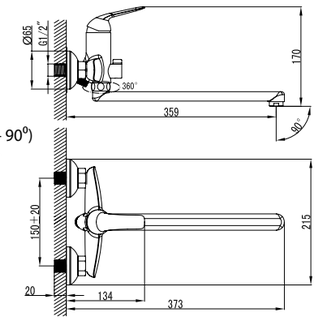

LM1251C

Аксессуары в комплекте



Смеситель для кухни
с поворотным изливом

- Аэратор с изменяемым углом подачи воды
- Керамический картридж 25 мм
- Гибкая подводка ½" 35 см
- Присоединительная группа для настольного крепления
- Металлическая рукоятка

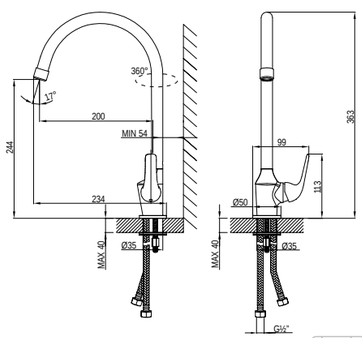

LM1205C

plus ADVANCE



plus GRACE

Плюс для дома и бюджета





Смеситель для душа

- Керамический картридж 35 мм
- Аксессуары в комплекте: шланг 1,5 м, 1-функциональная лейка Ø66x196 мм, настенное фиксированное крепление
- Присоединительная группа для настенного крепления ½”
- Металлическая рукоятка

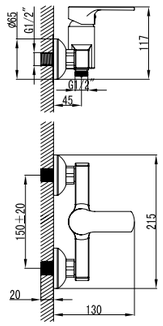

LM1503C



Аксессуары в комплекте





Смеситель для кухни
с поворотным изливом

- Аэратор
- Керамический картридж 35 мм
- Гибкая подводка ½” 35 см
- Присоединительная группа для настольного крепления
- Металлическая рукоятка

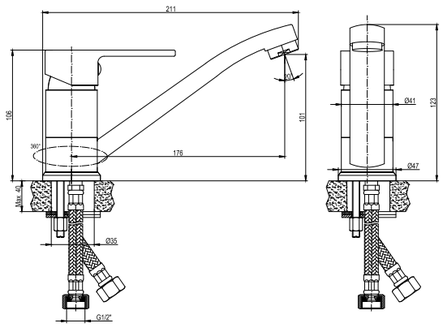

LM1504C



Смеситель для кухни
с поворотным изливом

- Аэратор с изменяемым углом подачи воды
- Керамический картридж 25 мм
- Гибкая подводка ½” 35 см
- Присоединительная группа для настольного крепления
- Металлическая рукоятка

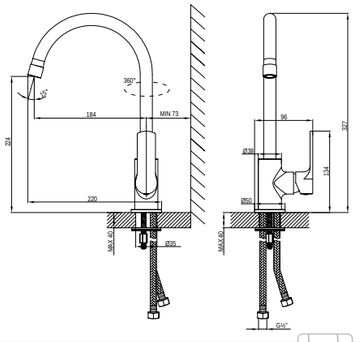

LM1505C



Смеситель для умывальника
монолитный

- Аэратор
- Керамический картридж 25 мм
- Гибкая подводка ½” 35 см
- Присоединительная группа для настольного крепления
- Металлическая рукоятка

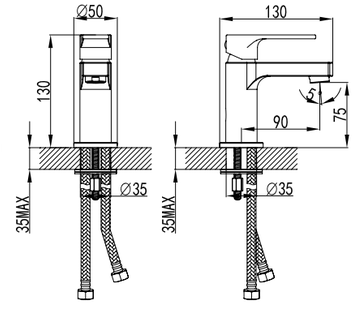

LM1506C



Смеситель для умывальника
монолитный

- Аэратор Neoperl®
- Керамический картридж 25 мм
- Гибкая подводка ½" 35 см
- Присоединительная группа для настольного крепления
- Металлическая рукоятка

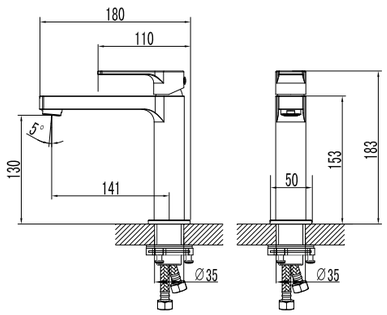

LM1537C



Смеситель для умывальника
монолитный

- Аэратор Neoperl® Perlator® SSR с изменяемым углом подачи воды
- Керамический картридж 26 мм
- Гибкая подводка ½" 35 см
- Присоединительная группа для настольного крепления
- Металлическая рукоятка

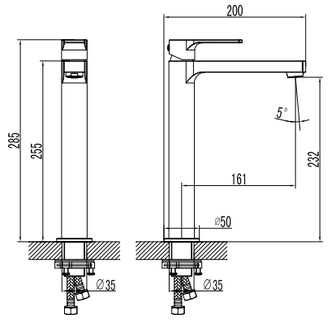

LM1509C



Смеситель для умывальника
с поворотным изливом

- Аэратор
- Керамический картридж 35 мм
- Гибкая подводка ½" 35 см
- Присоединительная группа для настольного крепления
- Металлическая рукоятка

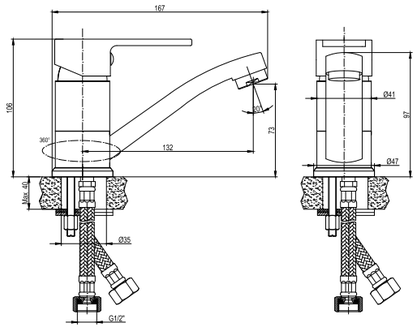

LM1507C



Смеситель для биде

- Поворотный аэратор
- Керамический картридж 25 мм
- Гибкая подводка ½" 35 см
- Присоединительная группа для настольного крепления
- Металлическая рукоятка

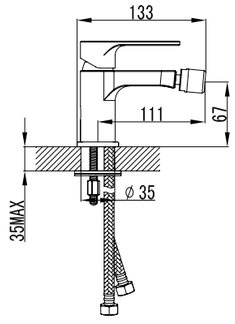

LM1508C



Смеситель для ванны
с монолитным изливом

- Аэратор
- Керамический картридж 35 мм
- Переключатель с керамическими пластинами (угол поворота – 90°)
- Аксессуары в комплекте: шланг 1,5 м, 1-функциональная лейка Ø66x196 мм, настенное фиксированное крепление
- Присоединительная группа для настенного крепления ½"
- Металлическая рукоятка

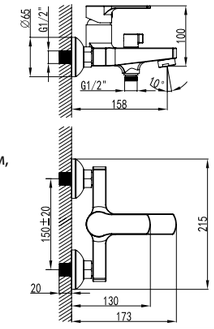



Аксессуары в комплекте

LM1512C



Смеситель с гигиеническим душем
встраиваемый

- Керамический картридж 25 мм
- Аксессуары в комплекте: лейка гигиенического душа с нажимным механизмом, шланг 1,5 м
- Металлическая рукоятка

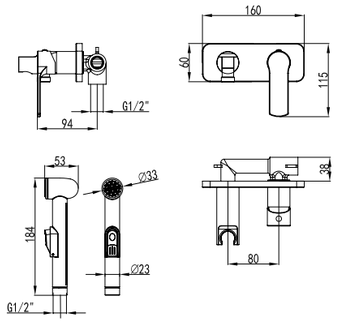

Аксессуары в комплекте

LM1519C



Смеситель универсальный
с плоским поворотным изливом 300 мм

- Аэратор
- Керамический картридж 35 мм
- Переключатель с керамическими пластинами (угол поворота – 90°)
- Аксессуары в комплекте: шланг 1,5 м, 1-функциональная лейка Ø66x196 мм, настенное фиксированное крепление
- Присоединительная группа для настенного крепления ½"
- Металлическая рукоятка

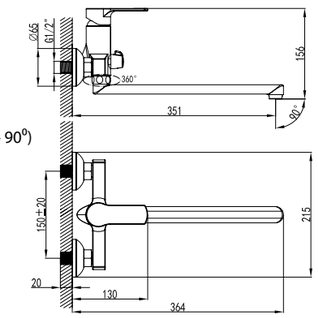

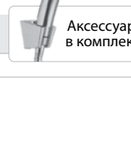

Аксессуары в комплекте

LM1551C

plus GRACE

plus FACTOR

Плюс для дома и бюджета







Смеситель для душа

- Керамический картридж 35 мм
- Аксессуары в комплекте: шланг 1,5 м, 1-функциональная лейка Ø66x196 мм, настенное фиксированное крепление
- Присоединительная группа для настенного крепления ½"
- Металлическая рукоятка

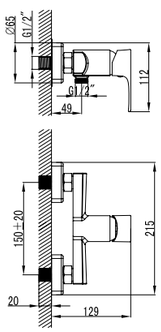



Аксессуары в комплекте

LM1603C



Смеситель для кухни
с поворотным изливом

- Аэратор с изменяемым углом подачи воды
- Керамический картридж 25 мм
- Гибкая подводка ½" 35 см
- Присоединительная группа для настольного крепления
- Металлическая рукоятка

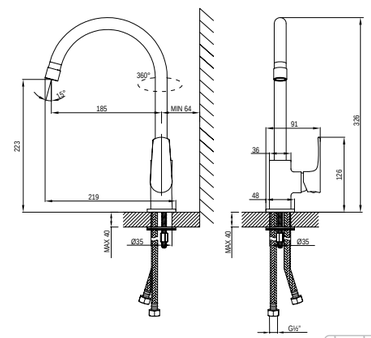

LM1605C





Смеситель для умывальника
монолитный

- Аэратор
- Керамический картридж 25 мм
- Гибкая подводка ½" 35 см
- Присоединительная группа для настольного крепления
- Металлическая рукоятка

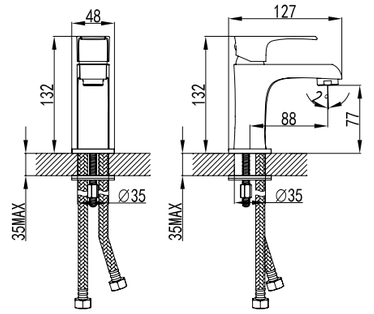

LM1606C



Смеситель для биде

- Поворотный аэратор
- Керамический картридж 25 мм
- Гибкая подводка ½" 35 см
- Присоединительная группа для настольного крепления
- Металлическая рукоятка

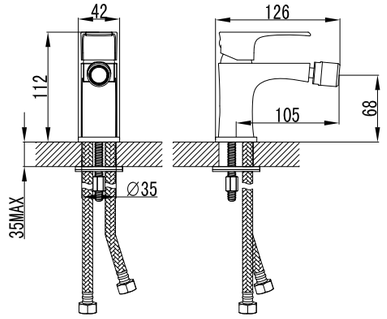

LM1608C

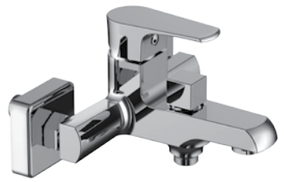

Смеситель для ванны
с монолитным изливом

- Аэратор
- Керамический картридж 35 мм
- Переключатель с керамическими пластинами (угол поворота – 90°)
- Аксессуары в комплекте: шланг 1,5 м, 1-функциональная лейка Ø66x196 мм, настенное фиксированное крепление
- Присоединительная группа для настенного крепления ½"
- Металлическая рукоятка



Аксессуары в комплекте

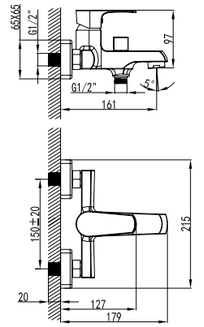

LM1612C



Смеситель универсальный
с плоским поворотным изливом 300 мм

- Аэратор
- Керамический картридж 35 мм
- Переключатель с керамическими пластинами (угол поворота – 90°)
- Аксессуары в комплекте: шланг 1,5 м, 1-функциональная лейка Ø66x196 мм, настенное фиксированное крепление
- Присоединительная группа для настенного крепления ½"
- Металлическая рукоятка



Аксессуары в комплекте

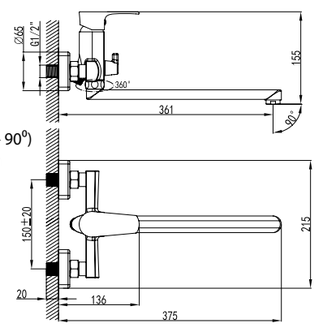

LM1651C



plus SHAPE

Плюс для дома и бюджета





Смеситель для душа

- Керамический картридж 35 мм
- Аксессуары в комплекте: шланг 1,5 м, 1-функциональная лейка Ø66x196 мм, настенное фиксированное крепление
- Присоединительная группа для настенного крепления ½"
- Металлическая рукоятка



Аксессуары в комплекте

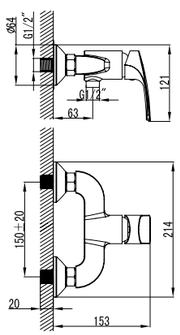

LM1703C



Смеситель для кухни
с поворотным изливом

- Аэратор с изменяемым углом подачи воды
- Керамический картридж 25 мм
- Гибкая подводка ½" 35 см
- Присоединительная группа для настольного крепления
- Металлическая рукоятка

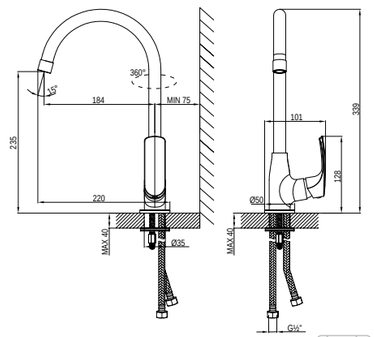

LM1705C



Смеситель для умывальника
монолитный

- Аэратор
- Керамический картридж 25 мм
- Гибкая подводка ½″ 35 см
- Присоединительная группа для настольного крепления
- Металлическая рукоятка



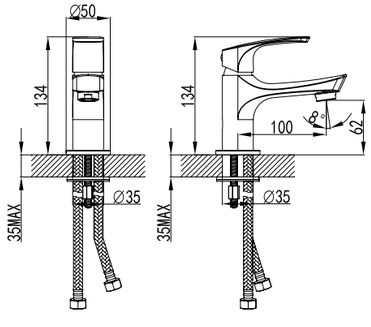

LM1706C

Смеситель для ванны
с монолитным изливом

- Аэратор
- Керамический картридж 35 мм
- Переключатель с керамическими пластинами (угол поворота – 90°)
- Аксессуары в комплекте: шланг 1,5 м, 1-функциональная лейка Ø66х196 мм, настенное фиксированное крепление
- Присоединительная группа для настенного крепления ½″
- Металлическая рукоятка



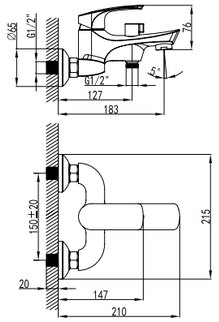



Аксессуары в комплекте

LM1712C

Смеситель универсальный
с плоским поворотным изливом 300 мм

- Аэратор
- Керамический картридж 35 мм
- Переключатель с керамическими пластинами (угол поворота – 90°)
- Аксессуары в комплекте: шланг 1,5 м, 1-функциональная лейка Ø66х196 мм, настенное фиксированное крепление
- Присоединительная группа для настенного крепления ½″
- Металлическая рукоятка



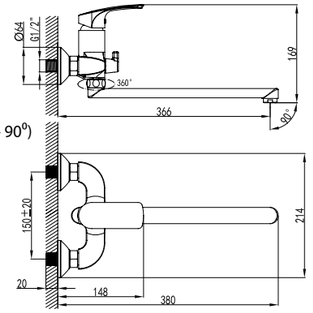



Аксессуары в комплекте

LM1751C



Стойка для душа

- Высота – 685 мм
- Регулируемое по высоте крепление для лейки
- Регулируемая по высоте мыльница
- Регулируемый по высоте двойной крючок



Смеситель для умывальника
монолитный

- Аэратор
- Керамический картридж 25 мм
- Гибкая подводка ½″ 35 см
- Присоединительная группа для настольного крепления
- Металлическая рукоятка



Смеситель для ванны
с монолитным изливом

- Аэратор
- Керамический картридж 35 мм
- Переключатель с керамическими пластинами (угол поворота – 90°)
- Аксессуары в комплекте: шланг 1,5 м, 1-функциональная лейка Ø66х196 мм, настенное фиксированное крепление
- Присоединительная группа для настенного крепления ½″
- Металлическая рукоятка

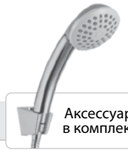

Аксессуары в комплекте

NEW НОВИНКА

Комплект для ванны и душа LM1780C

3 в 1



plus SPIRIT

Плюс для дома и бюджета





Смеситель для кухни

с поворотным изливом

- Аэратор с изменяемым углом подачи воды
- Кран-буксы с керамическими пластинами (угол поворота – 180°)
- Гибкая подводка ½" 35 см
- Присоединительная группа для настольного крепления
- Металлические рукоятки

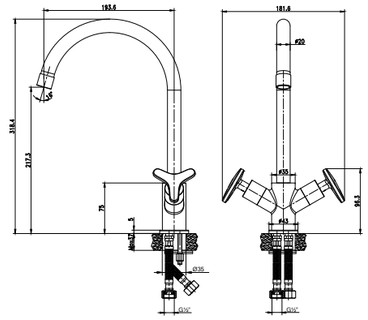

LM1905C



Смеситель для ванны

с монолитным изливом

- Аэратор
- Кран-буксы с керамическими пластинами (угол поворота – 180°)
- Переключатель с керамическими пластинами (угол поворота – 90°)
- Аксессуары в комплекте: шланг 1,5 м, 1-функциональная лейка Ø66x196 мм
- Присоединительная группа для настенного крепления ½"
- Металлические рукоятки

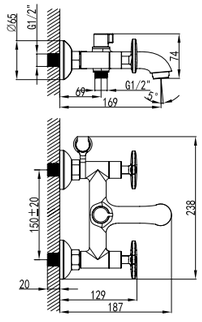

LM1912C

Аксессуары в комплекте



Смеситель для умывальника

с поворотным изливом

- Аэратор с изменяемым углом подачи воды
- Кран-буксы с керамическими пластинами (угол поворота – 180°)
- Гибкая подводка ½" 35 см
- Присоединительная группа для настольного крепления
- Металлические рукоятки

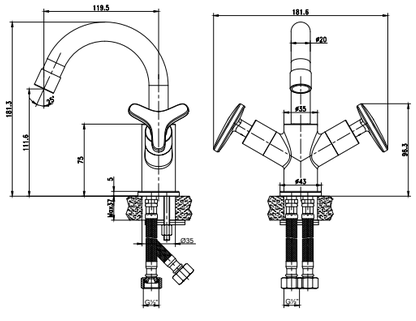

LM1907C



Смеситель универсальный

с плоским поворотным изливом 300 мм

- Аэратор
- Кран-буксы с керамическими пластинами (угол поворота – 180°)
- Переключатель с керамическими пластинами (угол поворота – 90°)
- Аксессуары в комплекте: шланг 1,5 м, 1-функциональная лейка Ø66x196 мм
- Присоединительная группа для настенного крепления ½"
- Металлические рукоятки

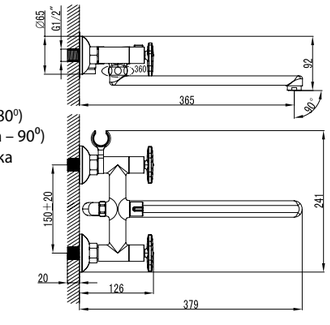

LM1951C

Аксессуары в комплекте

STANDARD

Классика всегда в моде







Смеситель для ванны
с фиксированным изливом

- Аэратор
- Кран-буксы с керамическими пластинами (угол поворота – 180⁰)
- Флажковый переключатель
- Аксессуары в комплекте: шланг 1,5 м, 1-функциональная лейка Ø106х235 мм, настенное фиксированное крепление
- Присоединительная группа для настенного крепления ½”
- Металлические рукоятки

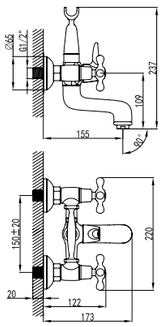

LM2102C

Аксессуары в комплекте



Смеситель для кухни
с поворотным изливом

- Аэратор
- Кран-буксы с керамическими пластинами (угол поворота – 180⁰)
- Гибкая подводка ½” 35 см
- Присоединительная группа для настольного крепления
- Металлические рукоятки

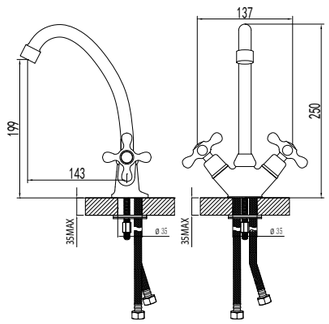

LM2104C





Смеситель для кухни/умывальника
с круглым поворотным изливом

- Аэратор
- Кран-буксы с керамическими пластинами (угол поворота – 180°)
- Присоединительная группа для настенного крепления ½”
- Металлические рукоятки

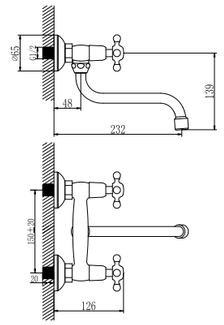

LM2111C



Смеситель универсальный
с плоским поворотным изливом 350 мм

- Аэратор
- Кран-буксы с керамическими пластинами (угол поворота – 180°)
- Переключатель с керамическими пластинами (угол поворота – 180°)
- Аксессуары в комплекте: шланг 1,5 м, 1-функциональная лейка Ø100x225 мм, настенное поворотное крепление
- Присоединительная группа для настенного крепления ½”
- Металлические рукоятки

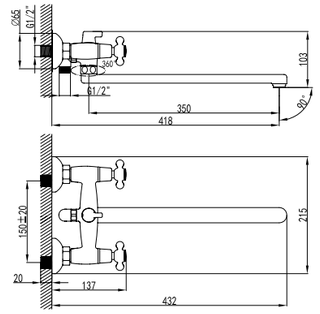

LM2112C

Аксессуары в комплекте



Смеситель для кухни
с поворотным изливом

- Аэратор
- Кран-буксы с керамическими пластинами (угол поворота – 180°)
- Гибкая подводка ½” 35 см
- Присоединительная группа для настольного крепления
- Металлические рукоятки

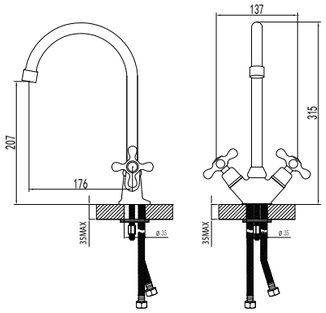

LM2105C



Смеситель для умывальника
монолитный

- Аэратор
- Кран-буксы с керамическими пластинами (угол поворота – 180°)
- Гибкая подводка ½” 35 см
- Присоединительная группа для настольного крепления
- Металлические рукоятки

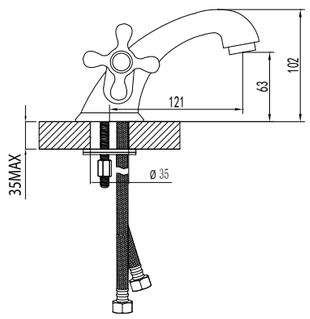

LM2106C



Смеситель универсальный
с плоским поворотным изливом 200 мм

- Аэратор
- Кран-буксы с керамическими пластинами (угол поворота – 180°)
- Переключатель с керамическими пластинами (угол поворота – 180°)
- Аксессуары в комплекте: шланг 1,5 м, 1-функциональная лейка Ø100x225 мм, настенное поворотное крепление
- Присоединительная группа для настенного крепления ½”
- Металлические рукоятки

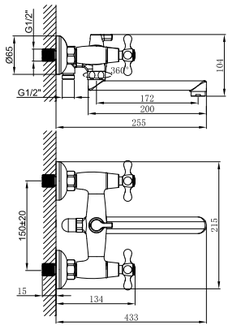

NEW НОВИНКА

LM2113C

Аксессуары в комплекте

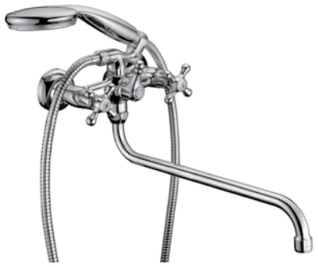

Смеситель универсальный
с круглым поворотным изливом 350 мм

- Аэратор
- Кран-буксы с керамическими пластинами (угол поворота – 180°)
- Флажковый переключатель
- Аксессуары в комплекте: шланг 1,5 м, 1-функциональная лейка Ø100x225 мм, настенное поворотное крепление
- Присоединительная группа для настенного крепления ½”
- Металлические рукоятки

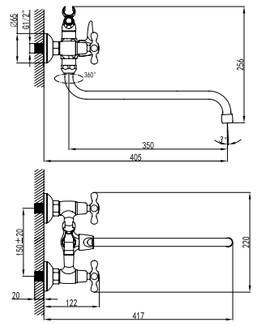

LM2151C

Аксессуары в комплекте

NEO

Новая форма элегантности







Смеситель для умывальника
с поворотным изливом

- Аэратор
- Кран-буксы с керамическими пластинами (угол поворота – 180°)
- Гибкая подводка ½" 35 см
- Присоединительная группа для настольного крепления
- Металлические рукоятки

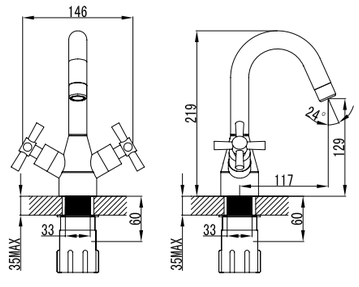

LM2207C





Аксессуары в комплекте

Смеситель универсальный
с плоским поворотным изливом 350 мм

- Аэратор
- Кран-буксы с керамическими пластинами (угол поворота – 180°)
- Переключатель с керамическими пластинами (угол поворота – 180°)
- Аксессуары в комплекте: шланг 1,5 м, 1-функциональная лейка Ø100x225 мм, настенное поворотное крепление
- Присоединительная группа для настенного крепления ½"
- Металлические рукоятки

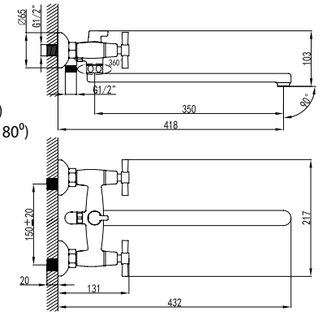

LM2212C

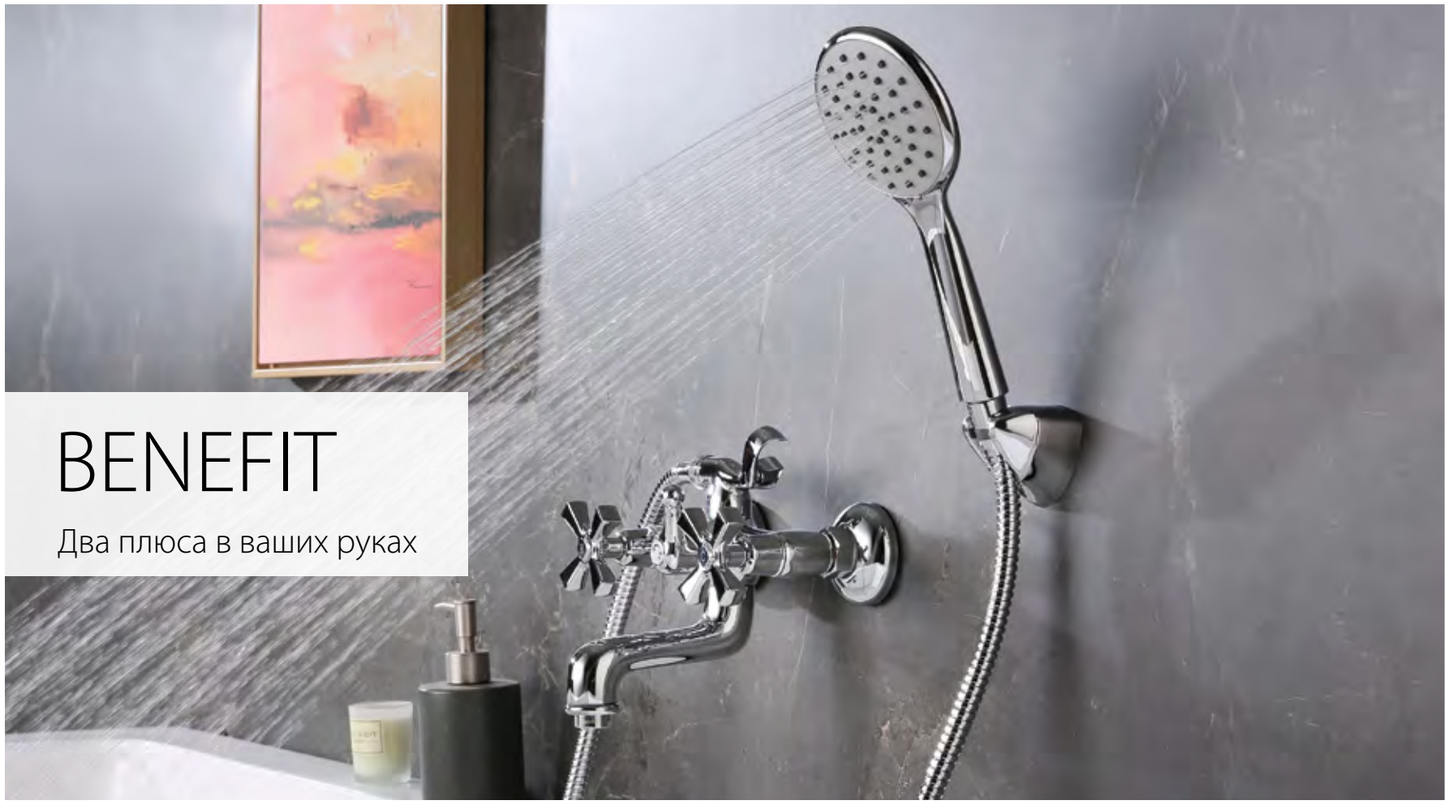

BENEFIT

Два плюса в ваших руках





Смеситель для ванны
с фиксированным изливом

- Аэратор
- Кран-буксы с керамическими пластинами (угол поворота – 180°)
- Флажковый переключатель
- Аксессуары в комплекте: шланг 1,5 м, 1-функциональная лейка Ø106х235 мм, настенное фиксированное крепление
- Присоединительная группа для настенного крепления ½"
- Металлические рукоятки

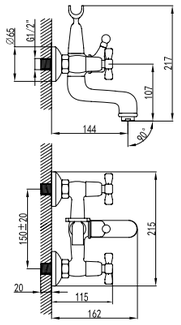

LM2502C

Аксессуары в комплекте



Смеситель для кухни
с поворотным изливом

- Аэратор
- Кран-буксы с керамическими пластинами (угол поворота – 180°)
- Гибкая подводка ½" 35 см
- Присоединительная группа для настольного крепления
- Металлические рукоятки

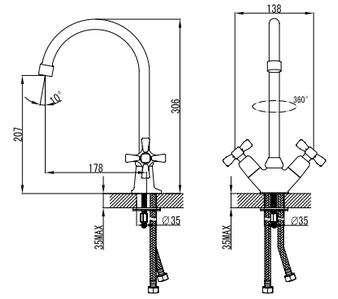

LM2505C



Смеситель для кухни
с поворотным изливом

- Аэратор
- Кран-буксы с керамическими пластинами (угол поворота – 180°)
- Гибкая подводка ½" 35 см
- Присоединительная группа для настольного крепления
- Металлические рукоятки

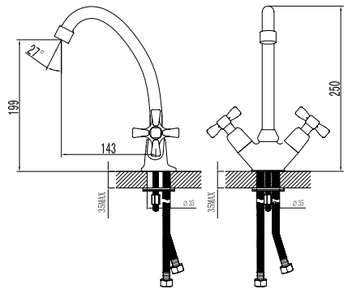

LM2504C



Смеситель для умывальника
монолитный

- Аэратор
- Кран-буксы с керамическими пластинами (угол поворота – 180°)
- Гибкая подводка ½" 35 см
- Присоединительная группа для настольного крепления
- Металлические рукоятки

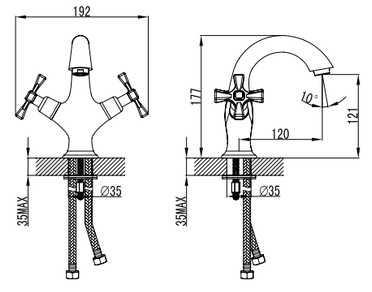

LM2506C



Смеситель для умывальника
с поворотным изливом



- Аэратор
- Кран-буксы с керамическими пластинами (угол поворота – 180°)
- Гибкая подводка ½" 35 см
- Присоединительная группа для настольного крепления
- Металлические рукоятки

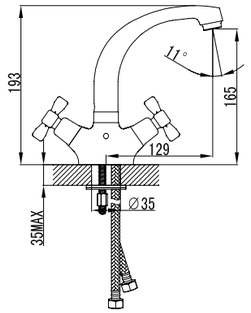

LM2507C

Смеситель универсальный
с плоским поворотным изливом 350 мм



- Аэратор
- Кран-буксы с керамическими пластинами (угол поворота – 180°)
- Переключатель с керамическими пластинами (угол поворота – 180°)
- Аксессуары в комплекте: шланг 1,5 м, 1-функциональная лейка Ø100x225 мм, настенное поворотное крепление
- Присоединительная группа для настенного крепления ½"
- Металлические рукоятки

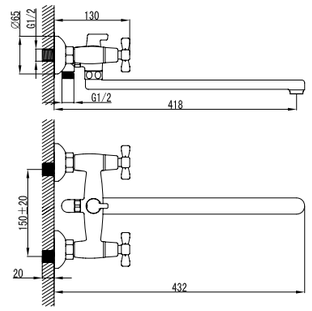

LM2512C

Аксессуары в комплекте

Смеситель универсальный
с плоским поворотным изливом 200 мм



- Аэратор
- Кран-буксы с керамическими пластинами (угол поворота – 180°)
- Переключатель с керамическими пластинами (угол поворота – 180°)
- Аксессуары в комплекте: шланг 1,5 м, 1-функциональная лейка Ø100x225 мм, настенное поворотное крепление
- Присоединительная группа для настенного крепления ½"
- Металлические рукоятки

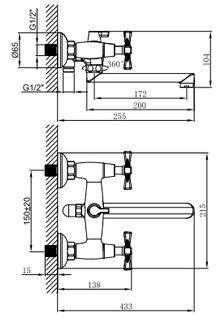

NEW НОВИНКА

LM2513C

Аксессуары в комплекте

Смеситель универсальный
с круглым поворотным изливом 350 мм



- Аэратор
- Кран-буксы с керамическими пластинами (угол поворота – 180°)
- Флажковый переключатель
- Аксессуары в комплекте: шланг 1,5 м, 1-функциональная лейка Ø100x225 мм, настенное поворотное крепление
- Присоединительная группа для настенного крепления ½"
- Металлические рукоятки

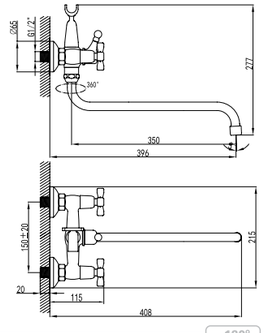

LM2551C

Аксессуары в комплекте



VINTAGE

Обаяние домашнего уюта





Смеситель для душа

- Кран-буксы с керамическими пластинами (угол поворота – 180⁰)
- Аксессуары в комплекте: шланг 1,5 м, 1-функциональная лейка Ø78x215 мм, настенное поворотное крепление
- Присоединительная группа для настенного крепления ½"
- Металлические рукоятки

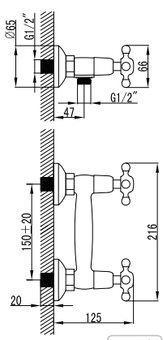

LM2803B

Аксессуары в комплекте



Смеситель для кухни
с поворотным изливом

- Аэратор Neoperl® Cascade®
- Кран-буксы с керамическими пластинами (угол поворота – 180⁰)
- Гибкая подводка ½" 60 см
- Присоединительная группа для настольного крепления
- Металлические рукоятки

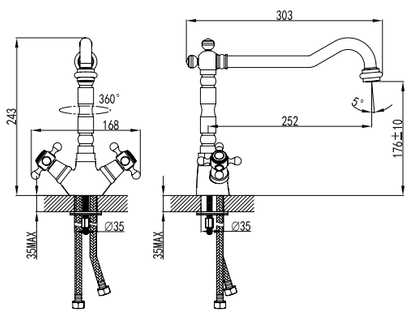

LM2805B



Смеситель для умывальника
монолитный

- Аэратор Neoperl® Cascade®
- Кран-буксы с керамическими пластинами (угол поворота – 180°)
- Гибкая подводка ½" 60 см
- Донный клапан Click/Clack 1¼" в цвет смесителя
- Присоединительная группа для настольного крепления
- Металлические рукоятки

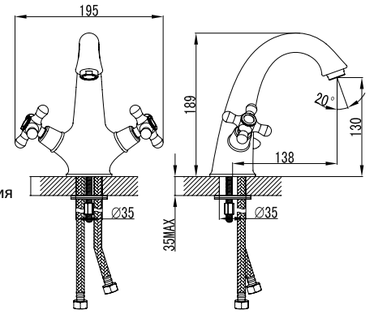

LM2806B

Донный клапан в цвет смесителя

180°



Смеситель для биде

- Поворотный аэратор Neoperl® Cascade®
- Кран-буксы с керамическими пластинами (угол поворота – 180°)
- Гибкая подводка ½" 60 см
- Донный клапан Click/Clack 1¼" в цвет смесителя
- Присоединительная группа для настольного крепления
- Металлические рукоятки

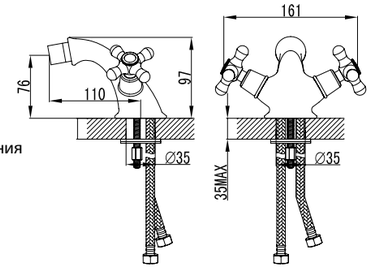

LM2808B

Донный клапан в цвет смесителя

180°



Смеситель для ванны
с фиксированным изливом

- Кран-буксы с керамическими пластинами (угол поворота – 180°)
- Переключатель с керамическими пластинами (угол поворота – 90°)
- Аксессуары в комплекте: шланг 1,5 м, 1-функциональная лейка Ø78x215 мм, настенное поворотное крепление
- Присоединительная группа для настенного крепления ½"
- Металлические рукоятки

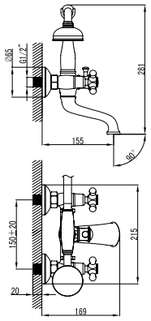

LM2812B

Аксессуары в комплекте

180°



Смеситель для ванны
на 4 отверстия

- Аэратор Neoperl® Cascade®
- Кран-буксы с керамическими пластинами (угол поворота – 180°)
- Переключатель с керамическими пластинами (угол поворота – 90°)
- Аксессуары в комплекте: шланг 2 м, свинцовый отвес, 1-функциональная лейка Ø78x215 мм
- Гибкая подводка ½" 35 см
- Присоединительная группа для настольного крепления
- Металлические рукоятки

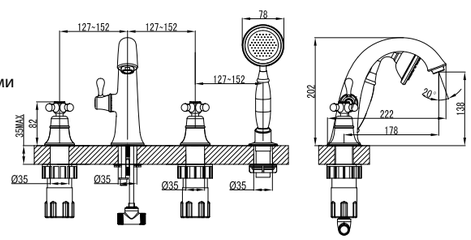

LM2841B

Аксессуары в комплекте

180°

Смеситель для душа с регулируемой высотой штанги и верхней душевой лейкой «Тропический дождь»



- Кран-буксы с керамическими пластинами (угол поворота – 180°)
- Переключатель с керамическими пластинами (угол поворота – 90°)
- Верхняя поворотная душевая лейка «Тропический дождь» Ø204 мм
- 1-функциональная лейка Ø78x215 мм
- Настенное поворотное крепление для лейки
- Душевой шланг 1,5 м
- Присоединительная группа для настенного крепления ½"
- Металлические рукоятки







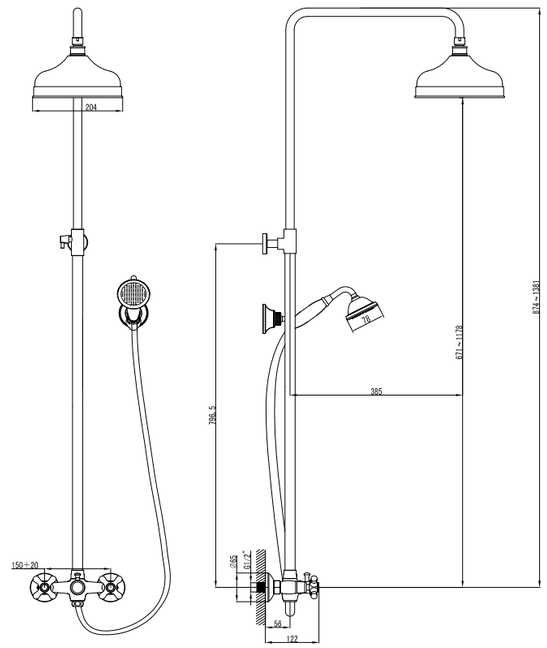

LM2860B

Аксессуары в комплекте

180°

Смеситель для ванны и душа с регулируемой высотой штанги, поворотным изливом и верхней душевой лейкой «Тропический дождь»

- Кран-буксы с керамическими пластинами (угол поворота – 180°)
- 3-позиционный картриджный переключатель (угол поворота – 360°)
- Верхняя поворотная душевая лейка «Тропический дождь» Ø204 мм
- 1-функциональная лейка Ø78x215 мм
- Настенное поворотное крепление для лейки
- Душевой шланг 1,5 м
- Присоединительная группа для настенного крепления ½″
- Металлические рукоятки









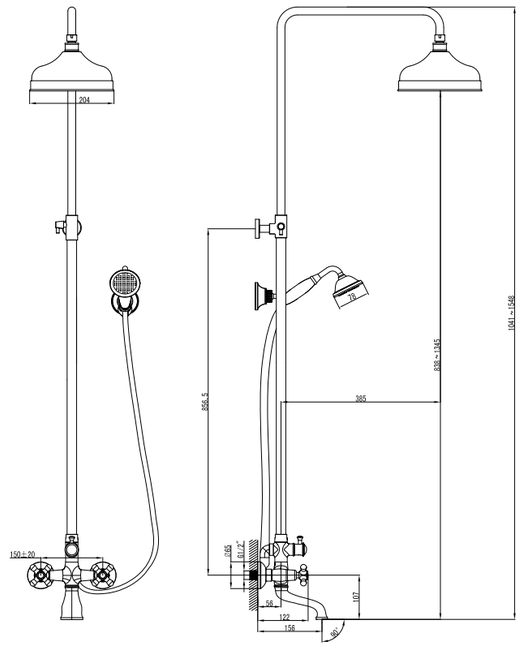

LM2862B

Аксессуары в комплекте

АКСЕССУАРЫ ДЛЯ СЕРИИ VINTAGE

Донный клапан
универсальный



- Click/Clack 1¼″

LM8500B

Лейка
1-функциональная



- Ø78x215 мм

LM8007B

Крепление лейки
поворотное



LM8008B

Крепление лейки
поворотное



LM8489B

Лейка верхнего душа
1-функциональная



- Ø204 мм

LM8989B

Лейка верхнего душа
1-функциональная



- Ø303 мм

LM9830B

Набор переходников
для установки
настенного смесителя
на борт ванны



- В комплекте 2 шт.
- Впуск – ½″
- Выпуск – ¾″

LM8556BR

Комплект колонн
для напольного
подключения
смесителя



- В комплекте 2 шт.
- Выпуск – ¾″

LM8565B



COMFORT

Питьевая вода
без лишних усилий





Смеситель для кухни
с подключением к фильтру
с питьевой водой

- Аэратор для водопроводной воды
- Аэратор для питьевой воды
- Керамический картридж 35 мм
- Для крана с питьевой водой: кран-букса с керамическими пластинами (угол поворота – 90^0)
- Гибкая подводка ½″ 45 см
- Присоединительная группа для настольного крепления
- Переходник для подключения шланга от фильтра с питьевой водой
- Металлические рукоятки

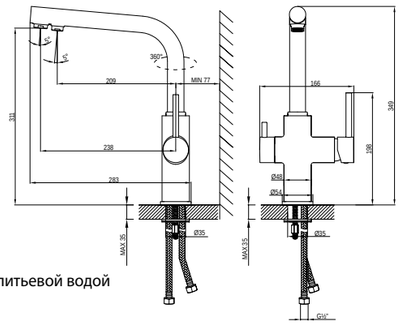

LM3060C



Смеситель для кухни
с подключением к фильтру
с питьевой водой

- Аэратор для водопроводной воды
- Аэратор для питьевой воды
- Керамический картридж 35 мм
- Для крана с питьевой водой: кран-букса с керамическими пластинами (угол поворота – 90^0)
- Гибкая подводка ½″ 45 см
- Присоединительная группа для настольного крепления
- Переходник для подключения шланга от фильтра с питьевой водой
- Металлические рукоятки

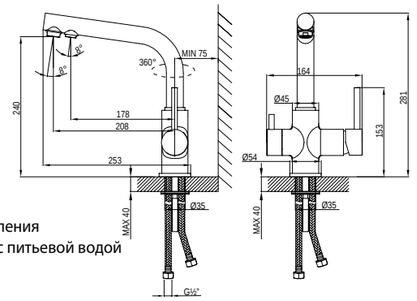

LM3061C





Смеситель для кухни
с подключением к фильтру
с питьевой водой

- Аэратор для водопроводной воды
- Аэратор для питьевой воды
- Керамический картридж Sedal® 35 мм
- Для крана с питьевой водой: кран-букса с керамическими пластинами (угол поворота – 90°)
- Гибкая подводка ½" 50 см
- Присоединительная группа для настольного крепления
- Переходник для подключения шланга от фильтра с питьевой водой
- Металлические рукоятки

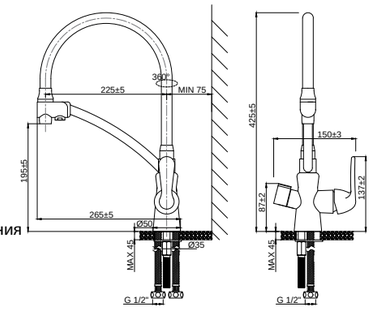

LM3070C-Blue



Смеситель для кухни
с подключением к фильтру
с питьевой водой

- Аэратор для водопроводной воды
- Аэратор для питьевой воды
- Керамический картридж Sedal® 35 мм
- Для крана с питьевой водой: кран-букса с керамическими пластинами (угол поворота – 90°)
- Гибкая подводка ½" 50 см
- Присоединительная группа для настольного крепления
- Переходник для подключения шланга от фильтра с питьевой водой
- Металлические рукоятки

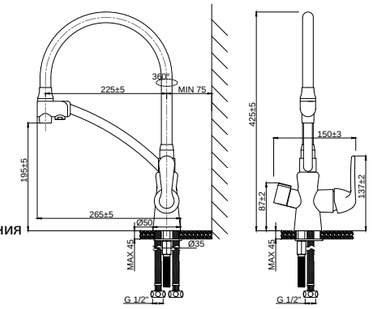

LM3070C-Green



Смеситель для кухни
с подключением к фильтру
с питьевой водой

- Комбинированный аэратор Neoperl® Perlator® Flow Thru для водопроводной и питьевой воды
- Керамический картридж 35 мм
- Для крана с питьевой водой: кран-букса с керамическими пластинами (угол поворота – 90°)
- Гибкая подводка ½" 45 см
- Присоединительная группа для настольного крепления
- Переходник для подключения шланга от фильтра с питьевой водой
- Металлические рукоятки с керамическими вставками

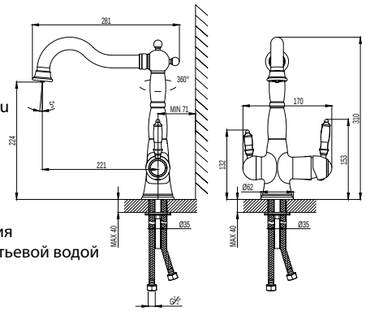

LM3065C



Смеситель для кухни
с подключением к фильтру
с питьевой водой

- Аэратор для водопроводной воды
- Аэратор для питьевой воды
- Керамический картридж Sedal® 35 мм
- Для крана с питьевой водой: кран-букса с керамическими пластинами (угол поворота – 90°)
- Гибкая подводка ½" 50 см
- Присоединительная группа для настольного крепления
- Переходник для подключения шланга от фильтра с питьевой водой
- Металлические рукоятки

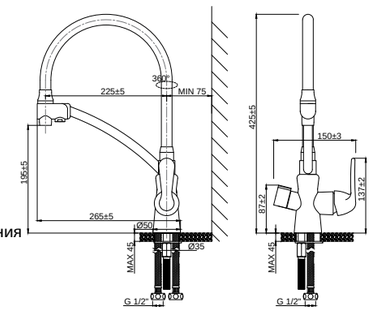

LM3070C-Orange



Смеситель для кухни
с подключением к фильтру
с питьевой водой

- Аэратор для водопроводной воды
- Аэратор для питьевой воды
- Керамический картридж Sedal® 35 мм
- Для крана с питьевой водой: кран-букса с керамическими пластинами (угол поворота – 90°)
- Гибкая подводка ½" 50 см
- Присоединительная группа для настольного крепления
- Переходник для подключения шланга от фильтра с питьевой водой
- Металлические рукоятки

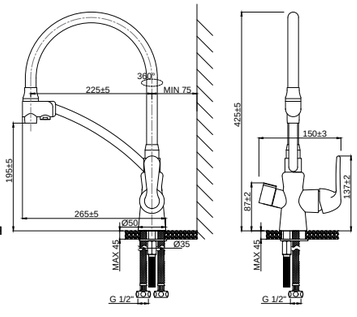

LM3070C



Смеситель для кухни
с подключением к фильтру
с питьевой водой

- Аэратор для водопроводной воды
- Аэратор для питьевой воды
- Керамический картридж Sedal® 35 мм
- Для крана с питьевой водой: кран-букса с керамическими пластинами (угол поворота – 90°)
- Гибкая подводка ½" 50 см
- Присоединительная группа для настольного крепления
- Переходник для подключения шланга от фильтра с питьевой водой
- Металлические рукоятки

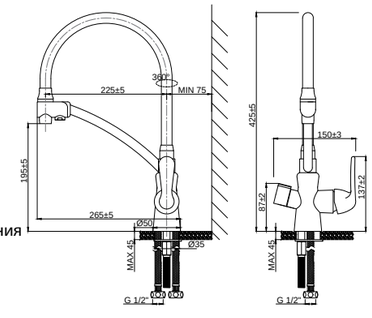

LM3070C-Red





Смеситель для кухни
с подключением к фильтру
с питьевой водой

- Аэратор для водопроводной воды
- Аэратор для питьевой воды
- Керамический картридж Sedal® 35 мм
- Для крана с питьевой водой: кран-букса с керамическими пластинами (угол поворота – 90°)
- Гибкая подводка ½" 50 см
- Присоединительная группа для настольного крепления
- Переходник для подключения шланга от фильтра с питьевой водой
- Металлические рукоятки

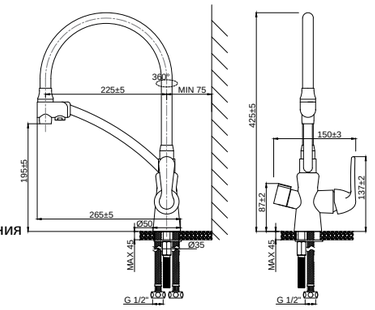

LM3070C-White



Смеситель для кухни
с подключением к фильтру
с питьевой водой

- Аэратор для водопроводной воды
- Аэратор для питьевой воды
- Керамический картридж Sedal® 35 мм
- Для крана с питьевой водой: кран-букса с керамическими пластинами (угол поворота – 90°)
- Гибкая подводка ½" 50 см
- Присоединительная группа для настольного крепления
- Переходник для подключения шланга от фильтра с питьевой водой
- Металлические рукоятки

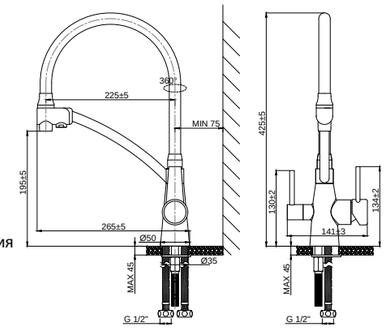

LM3071C-Gray



Смеситель для кухни
с подключением к фильтру
с питьевой водой

- Комбинированный аэратор Neoperl® Perlator® Flow Thru для водопроводной и питьевой воды
- Керамический картридж 35 мм
- Кнопочный выключатель питьевой воды
- Гибкая подводка ½" 50 см
- Присоединительная группа для настольного крепления
- Переходник для подключения шланга от фильтра с питьевой водой
- Металлическая рукоятка

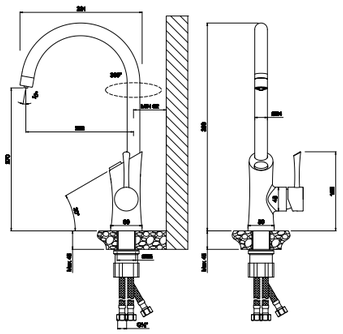

LM3072C



Смеситель для кухни
с подключением к фильтру
с питьевой водой

- Аэратор для водопроводной воды
- Аэратор для питьевой воды
- Керамический картридж Sedal® 35 мм
- Для крана с питьевой водой: кран-букса с керамическими пластинами (угол поворота – 90°)
- Гибкая подводка ½" 50 см
- Присоединительная группа для настольного крепления
- Переходник для подключения шланга от фильтра с питьевой водой
- Металлические рукоятки

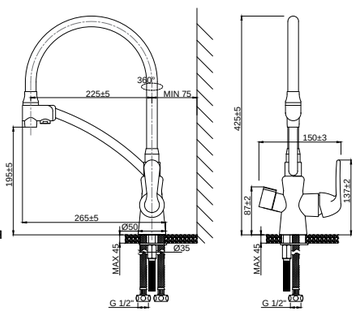

LM3070C-Yellow



Смеситель для кухни
с подключением к фильтру
с питьевой водой

- Комбинированный аэратор Neoperl® Perlator® Flow Thru для водопроводной и питьевой воды
- Керамический картридж 35 мм с функцией включения питьевой воды
- Гибкая подводка ½" 40 см
- Гибкая подводка ½"xM8 40 см для подключения питьевой воды
- Присоединительная группа для настольного крепления
- Переходник для подключения шланга от фильтра с питьевой водой
- Металлическая рукоятка

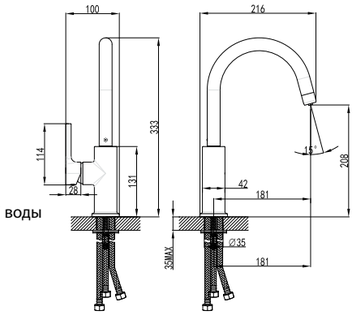

LM3073C



Смеситель для кухни
с подключением к фильтру
с питьевой водой

- 2-функциональная излив-лейка с аэратором Neoperl® Perlator® для водопроводной воды
- Аэратор Neoperl® Perlator® для питьевой воды
- Керамический картридж Sedal® Cold Start Termaclick Mirror 35 мм
- Для крана с питьевой водой: кран-букса с керамическими пластинами (угол поворота – 90°)
- Гибкая подводка ½" 60 см
- Присоединительная группа для настольного крепления
- Переходник для подключения шланга от фильтра с питьевой водой
- Металлические рукоятки

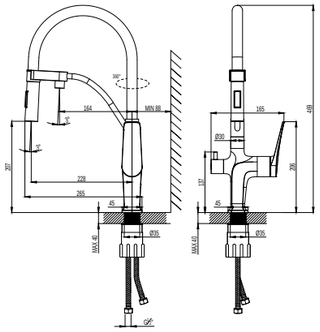

LM3074C

Магнитный держатель излива



Смеситель для кухни
с подключением к фильтру
с питьевой водой

- 2-функциональная излив-лейка с аэратором Neoperl® Perlator® для водопроводной воды
- Аэратор Neoperl® Perlator® для питьевой воды
- Керамический картридж Sedal® Cold Start Termaclick Mirror 35 мм
- Для крана с питьевой водой: кран-букса с керамическими пластинами (угол поворота – 90°)
- Гибкая подводка ½" 60 см
- Присоединительная группа для настольного крепления
- Переходник для подключения шланга от фильтра с питьевой водой
- Металлические рукоятки

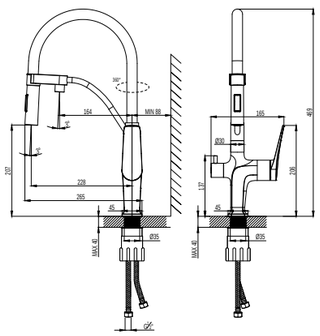

LM3074C-Blue

Магнитный держатель излива



Смеситель для кухни
с подключением к фильтру
с питьевой водой

- 2-функциональная излив-лейка с аэратором Neoperl® Perlator® для водопроводной воды
- Аэратор Neoperl® Perlator® для питьевой воды
- Керамический картридж Sedal® Cold Start Termaclick Mirror 35 мм
- Для крана с питьевой водой: кран-букса с керамическими пластинами (угол поворота – 90°)
- Гибкая подводка ½" 60 см
- Присоединительная группа для настольного крепления
- Переходник для подключения шланга от фильтра с питьевой водой
- Металлические рукоятки

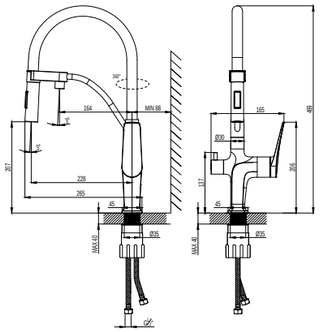

LM3074C-Gray

Магнитный держатель излива



Смеситель для кухни
с подключением к фильтру
с питьевой водой

- 2-функциональная излив-лейка с аэратором Neoperl® Perlator® для водопроводной воды
- Аэратор Neoperl® Perlator® для питьевой воды
- Керамический картридж Sedal® Cold Start Termaclick Mirror 35 мм
- Для крана с питьевой водой: кран-букса с керамическими пластинами (угол поворота – 90°)
- Гибкая подводка ½" 60 см
- Присоединительная группа для настольного крепления
- Переходник для подключения шланга от фильтра с питьевой водой
- Металлические рукоятки

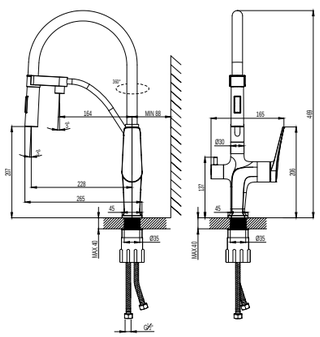

LM3074C-Green

Магнитный держатель излива



Смеситель для кухни
с подключением к фильтру
с питьевой водой

- 2-функциональная излив-лейка с аэратором Neoperl® Perlator® для водопроводной воды
- Аэратор Neoperl® Perlator® для питьевой воды
- Керамический картридж Sedal® Cold Start Termaclick Mirror 35 мм
- Для крана с питьевой водой: кран-букса с керамическими пластинами (угол поворота – 90°)
- Гибкая подводка ½" 60 см
- Присоединительная группа для настольного крепления
- Переходник для подключения шланга от фильтра с питьевой водой
- Металлические рукоятки

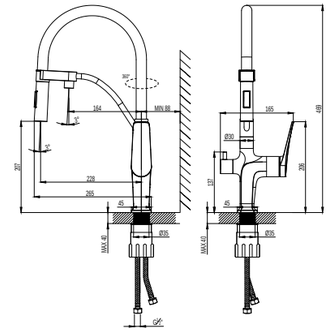

LM3074C-Orange

Магнитный держатель излива



Смеситель для кухни
с подключением к фильтру
с питьевой водой

- 2-функциональная излив-лейка с аэратором Neoperl® Perlator® для водопроводной воды
- Аэратор Neoperl® Perlator® для питьевой воды
- Керамический картридж Sedal® Cold Start Termaclick Mirror 35 мм
- Для крана с питьевой водой: кран-букса с керамическими пластинами (угол поворота – 90°)
- Гибкая подводка ½" 60 см
- Присоединительная группа для настольного крепления
- Переходник для подключения шланга от фильтра с питьевой водой
- Металлические рукоятки

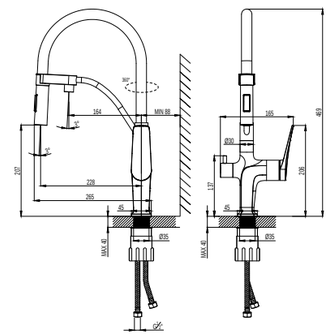

LM3074C-Red

Магнитный держатель излива



Смеситель для кухни
с подключением к фильтру
с питьевой водой

- 2-функциональная излив-лейка с аэратором Neoperl® Perlator® для водопроводной воды
- Аэратор Neoperl® Perlator® для питьевой воды
- Керамический картридж Sedal® Cold Start Termaclick Mirror 35 мм
- Для крана с питьевой водой: кран-букса с керамическими пластинами (угол поворота – 90°)
- Гибкая подводка ½" 60 см
- Присоединительная группа для настольного крепления
- Переходник для подключения шланга от фильтра с питьевой водой
- Металлические рукоятки

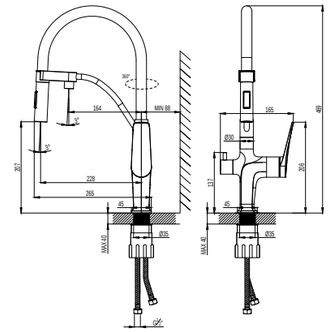

LM3074C-White

Магнитный держатель излива



Смеситель для кухни
с подключением к фильтру
с питьевой водой

- 2-функциональная излив-лейка с аэратором Neoperl® Perlator® для водопроводной воды
- Аэратор Neoperl® Perlator® для питьевой воды
- Керамический картридж Sedal® Cold Start Termaclick Mirror 35 мм
- Для крана с питьевой водой: кран-букса с керамическими пластинами (угол поворота – 90°)
- Гибкая подводка ½" 60 см
- Присоединительная группа для настольного крепления
- Переходник для подключения шланга от фильтра с питьевой водой
- Металлические рукоятки

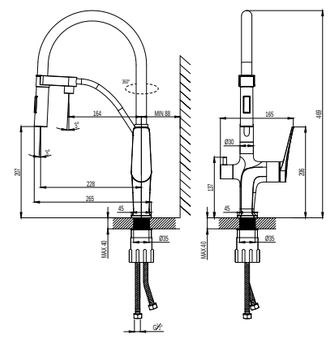

LM3074C-Yellow

Магнитный держатель излива





Смеситель для кухни
с подключением к фильтру
с питьевой водой

- Комбинированный аэратор для водопроводной и питьевой воды
- Керамический картридж Sedal® Cold Start Termaclick Mirror 35 мм
- Для крана с питьевой водой: кран-букса с керамическими пластинами (угол поворота – 90°)
- Гибкая подводка ½" 50 см
- Присоединительная группа для настольного крепления
- Переходник для подключения шланга от фильтра с питьевой водой
- Металлические рукоятки

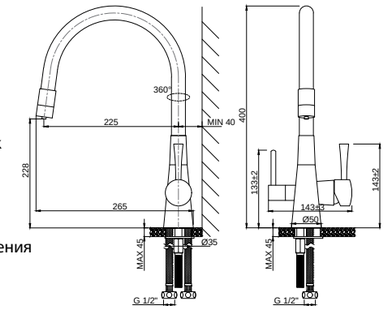

LM3075C



Смеситель для кухни
с подключением к фильтру
с питьевой водой

- Комбинированный аэратор для водопроводной и питьевой воды
- Керамический картридж Sedal® Cold Start Termaclick Mirror 35 мм
- Для крана с питьевой водой: кран-букса с керамическими пластинами (угол поворота – 90°)
- Гибкая подводка ½" 50 см
- Присоединительная группа для настольного крепления
- Переходник для подключения шланга от фильтра с питьевой водой
- Металлические рукоятки

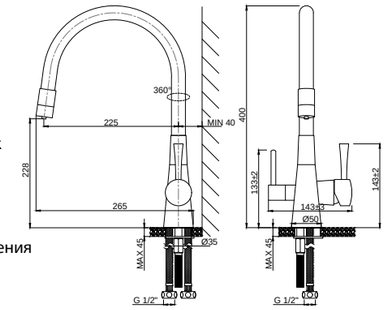

LM3075C-Blue



Смеситель для кухни
с подключением к фильтру
с питьевой водой

- Комбинированный аэратор для водопроводной и питьевой воды
- Керамический картридж Sedal® Cold Start Termaclick Mirror 35 мм
- Для крана с питьевой водой: кран-букса с керамическими пластинами (угол поворота – 90°)
- Гибкая подводка ½" 50 см
- Присоединительная группа для настольного крепления
- Переходник для подключения шланга от фильтра с питьевой водой
- Металлические рукоятки

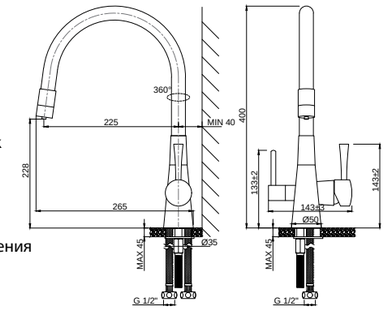

LM3075C-Gray



Смеситель для кухни
с подключением к фильтру
с питьевой водой

- Комбинированный аэратор для водопроводной и питьевой воды
- Керамический картридж Sedal® Cold Start Termaclick Mirror 35 мм
- Для крана с питьевой водой: кран-букса с керамическими пластинами (угол поворота – 90°)
- Гибкая подводка ½" 50 см
- Присоединительная группа для настольного крепления
- Переходник для подключения шланга от фильтра с питьевой водой
- Металлические рукоятки

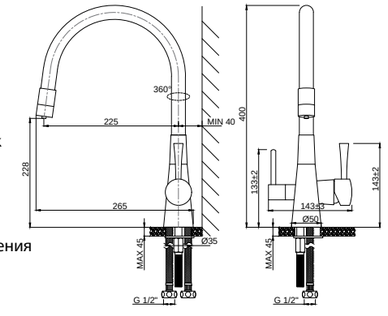

LM3075C-Green





Смеситель для кухни
с подключением к фильтру
с питьевой водой

- Комбинированный аэратор для водопроводной и питьевой воды
- Керамический картридж Sedal® Cold Start Termaclick Mirror 35 мм
- Для крана с питьевой водой: кран-букса с керамическими пластинами (угол поворота – 90°)
- Гибкая подводка ½" 50 см
- Присоединительная группа для настольного крепления
- Переходник для подключения шланга от фильтра с питьевой водой
- Металлические рукоятки

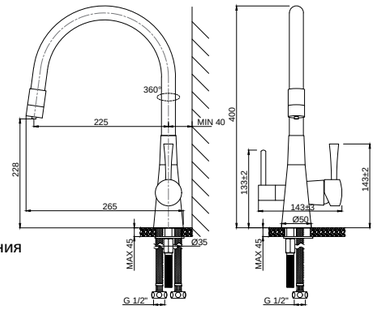

NEW НОВИНКА LM3075C-Silver



Смеситель для кухни
с подключением к фильтру
с питьевой водой

- Комбинированный аэратор для водопроводной и питьевой воды
- Керамический картридж Sedal® Cold Start Termaclick Mirror 35 мм
- Для крана с питьевой водой: кран-букса с керамическими пластинами (угол поворота – 90°)
- Гибкая подводка ½" 50 см
- Присоединительная группа для настольного крепления
- Переходник для подключения шланга от фильтра с питьевой водой
- Металлические рукоятки

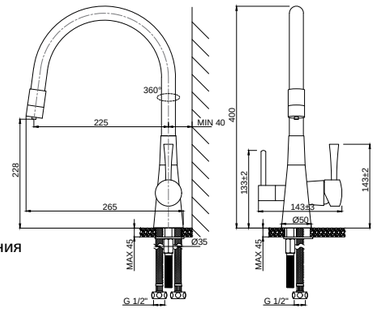

NEW НОВИНКА LM3075C-SkyBlue



Смеситель для кухни
с подключением к фильтру
с питьевой водой

- Комбинированный аэратор для водопроводной и питьевой воды
- Керамический картридж Sedal® Cold Start Termaclick Mirror 35 мм
- Для крана с питьевой водой: кран-букса с керамическими пластинами (угол поворота – 90°)
- Гибкая подводка ½" 50 см
- Присоединительная группа для настольного крепления
- Переходник для подключения шланга от фильтра с питьевой водой
- Металлические рукоятки

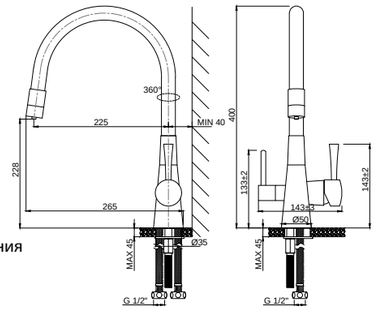

LM3075C-Orange



Смеситель для кухни
с подключением к фильтру
с питьевой водой

- Комбинированный аэратор для водопроводной и питьевой воды
- Керамический картридж Sedal® Cold Start Termaclick Mirror 35 мм
- Для крана с питьевой водой: кран-букса с керамическими пластинами (угол поворота – 90°)
- Гибкая подводка ½" 50 см
- Присоединительная группа для настольного крепления
- Переходник для подключения шланга от фильтра с питьевой водой
- Металлические рукоятки

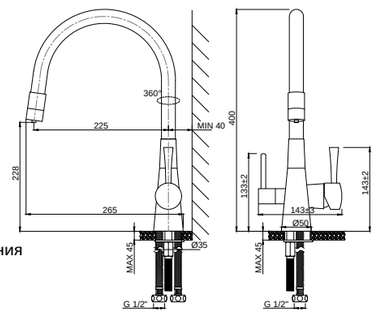

LM3075C-Red



Смеситель для кухни
с подключением к фильтру
с питьевой водой

- Комбинированный аэратор для водопроводной и питьевой воды
- Керамический картридж Sedal® Cold Start Termaclick Mirror 35 мм
- Для крана с питьевой водой: кран-букса с керамическими пластинами (угол поворота – 90°)
- Гибкая подводка ½" 50 см
- Присоединительная группа для настольного крепления
- Переходник для подключения шланга от фильтра с питьевой водой
- Металлические рукоятки

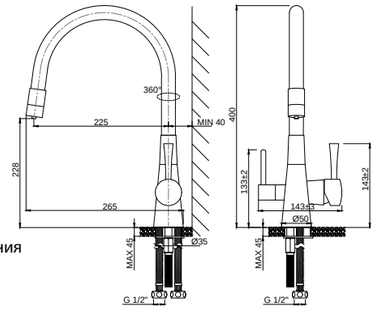

LM3075C-White



Смеситель для кухни
с подключением к фильтру
с питьевой водой

- Комбинированный аэратор для водопроводной и питьевой воды
- Керамический картридж Sedal® Cold Start Termaclick Mirror 35 мм
- Для крана с питьевой водой: кран-букса с керамическими пластинами (угол поворота – 90°)
- Гибкая подводка ½" 50 см
- Присоединительная группа для настольного крепления
- Переходник для подключения шланга от фильтра с питьевой водой
- Металлические рукоятки

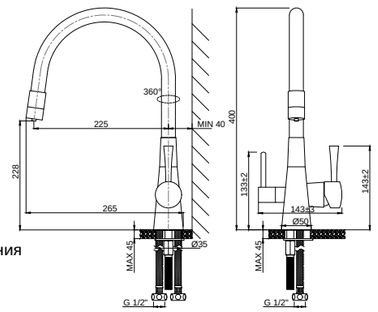

LM3075C-Yellow





ЦВЕТ ИЗДЕЛИЯ
COLOR
БРОНЗА
BRONZE

Смеситель для кухни
с подключением к фильтру
с питьевой водой

- Комбинированный аэратор для водопроводной и питьевой воды
- Керамический картридж Sedal® Cold Start Termaclick Mirror 35 мм
- Для крана с питьевой водой: кран-букса с керамическими пластинами (угол поворота – 90°)
- Гибкая подводка ½" 50 см
- Присоединительная группа для настольного крепления
- Переходник для подключения шланга от фильтра с питьевой водой
- Металлические рукоятки

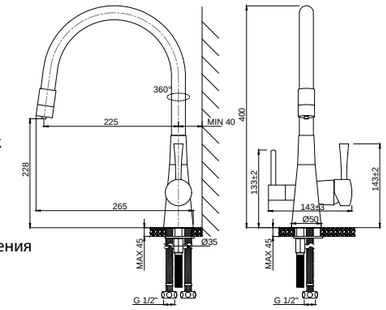

LM3075B



ЦВЕТ ИЗДЕЛИЯ
COLOR
БРОНЗА
BRONZE

Смеситель для кухни
с подключением к фильтру
с питьевой водой

- Комбинированный аэратор для водопроводной и питьевой воды
- Керамический картридж Sedal® Cold Start Termaclick Mirror 35 мм
- Для крана с питьевой водой: кран-букса с керамическими пластинами (угол поворота – 90°)
- Гибкая подводка ½" 50 см
- Присоединительная группа для настольного крепления
- Переходник для подключения шланга от фильтра с питьевой водой
- Металлические рукоятки

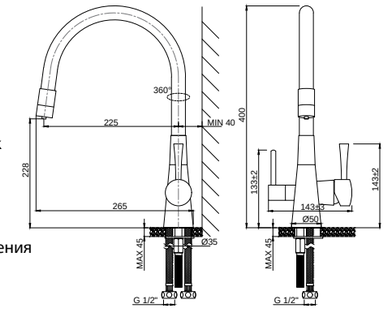

NEW НОВИНКА LM3075B-Beige



ЦВЕТ ИЗДЕЛИЯ
COLOR
ЧЕРНЫЙ
BLACK

Смеситель для кухни
с подключением к фильтру
с питьевой водой

- Комбинированный аэратор для водопроводной и питьевой воды
- Керамический картридж Sedal® Cold Start Termaclick Mirror 35 мм
- Для крана с питьевой водой: кран-букса с керамическими пластинами (угол поворота – 90°)
- Гибкая подводка ½" 50 см
- Присоединительная группа для настольного крепления
- Переходник для подключения шланга от фильтра с питьевой водой
- Металлические рукоятки

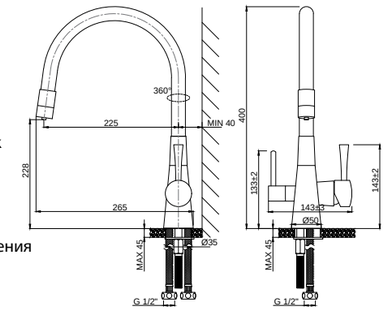

LM3075BL



ЦВЕТ ИЗДЕЛИЯ
COLOR
НИКЕЛЬ
NICKEL

Смеситель для кухни
с подключением к фильтру
с питьевой водой

- Комбинированный аэратор для водопроводной и питьевой воды
- Керамический картридж Sedal® Cold Start Termaclick Mirror 35 мм
- Для крана с питьевой водой: кран-букса с керамическими пластинами (угол поворота – 90°)
- Гибкая подводка ½" 50 см
- Присоединительная группа для настольного крепления
- Переходник для подключения шланга от фильтра с питьевой водой
- Металлические рукоятки

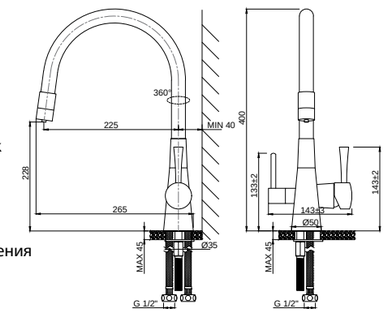

LM3075BN



ЦВЕТ ИЗДЕЛИЯ
COLOR
НИКЕЛЬ
NICKEL

Смеситель для кухни
с подключением к фильтру
с питьевой водой

- Комбинированный аэратор для водопроводной и питьевой воды
- Керамический картридж Sedal® Cold Start Termaclick Mirror 35 мм
- Для крана с питьевой водой: кран-букса с керамическими пластинами (угол поворота – 90°)
- Гибкая подводка ½" 50 см
- Присоединительная группа для настольного крепления
- Переходник для подключения шланга от фильтра с питьевой водой
- Металлические рукоятки

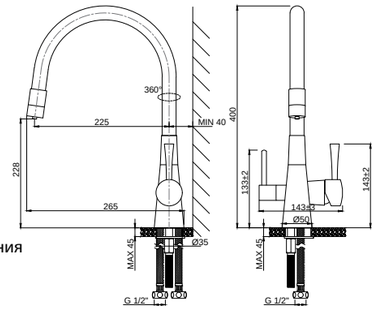

NEW НОВИНКА LM3075BN-Beige



ЦВЕТ ИЗДЕЛИЯ
COLOR
НИКЕЛЬ
NICKEL

Смеситель для кухни
с подключением к фильтру
с питьевой водой

- Комбинированный аэратор для водопроводной и питьевой воды
- Керамический картридж Sedal® Cold Start Termaclick Mirror 35 мм
- Для крана с питьевой водой: кран-букса с керамическими пластинами (угол поворота – 90°)
- Гибкая подводка ½" 50 см
- Присоединительная группа для настольного крепления
- Переходник для подключения шланга от фильтра с питьевой водой
- Металлические рукоятки

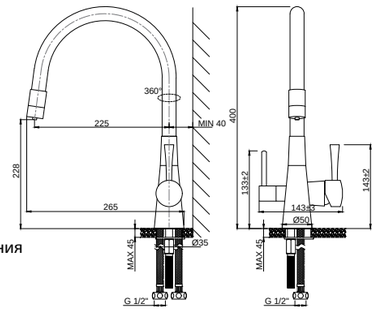

NEW НОВИНКА LM3075BN-Black



ЦВЕТ ИЗДЕЛИЯ
COLOR
НИКЕЛЬ
NICKEL

Смеситель для кухни
с подключением к фильтру
с питьевой водой

- Комбинированный аэратор для водопроводной и питьевой воды
- Керамический картридж Sedal® Cold Start Termaclick Mirror 35 мм
- Для крана с питьевой водой: кран-букса с керамическими пластинами (угол поворота – 90°)
- Гибкая подводка ½" 50 см
- Присоединительная группа для настольного крепления
- Переходник для подключения шланга от фильтра с питьевой водой
- Металлические рукоятки

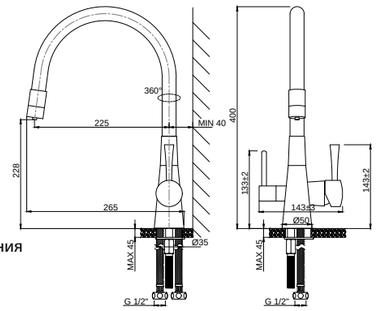

NEW НОВИНКА LM3075BN-Silver



ЦВЕТ ИЗДЕЛИЯ
COLOR
НИКЕЛЬ
NICKEL

Смеситель для кухни
с подключением к фильтру
с питьевой водой

- Комбинированный аэратор для водопроводной и питьевой воды
- Керамический картридж Sedal® Cold Start Termaclick Mirror 35 мм
- Для крана с питьевой водой: кран-букса с керамическими пластинами (угол поворота – 90°)
- Гибкая подводка ½" 50 см
- Присоединительная группа для настольного крепления
- Переходник для подключения шланга от фильтра с питьевой водой
- Металлические рукоятки

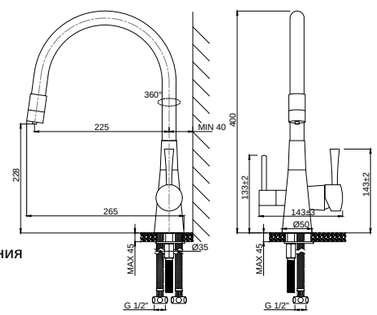

NEW НОВИНКА LM3075BN-White



ЦВЕТ ИЗДЕЛИЯ
COLOR
ГРАФИТ
GRAPHITE

Смеситель для кухни
с подключением к фильтру
с питьевой водой

- Комбинированный аэратор для водопроводной и питьевой воды
- Керамический картридж Sedal® Cold Start Termaclick Mirror 35 мм
- Для крана с питьевой водой: кран-букса с керамическими пластинами (угол поворота – 90°)
- Гибкая подводка ½" 50 см
- Присоединительная группа для настольного крепления
- Переходник для подключения шланга от фильтра с питьевой водой
- Металлические рукоятки

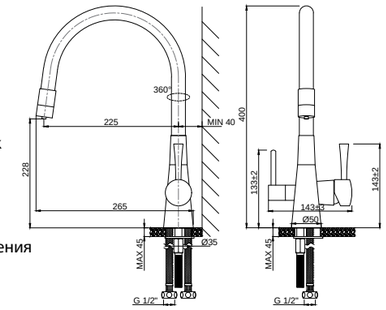

LM3075GM



ЦВЕТ ИЗДЕЛИЯ
COLOR
ЗОЛОТО
GOLD

Смеситель для кухни
с подключением к фильтру
с питьевой водой

- Комбинированный аэратор для водопроводной и питьевой воды
- Керамический картридж Sedal® Cold Start Termaclick Mirror 35 мм
- Для крана с питьевой водой: кран-букса с керамическими пластинами (угол поворота – 90°)
- Гибкая подводка ½" 50 см
- Присоединительная группа для настольного крепления
- Переходник для подключения шланга от фильтра с питьевой водой
- Металлические рукоятки

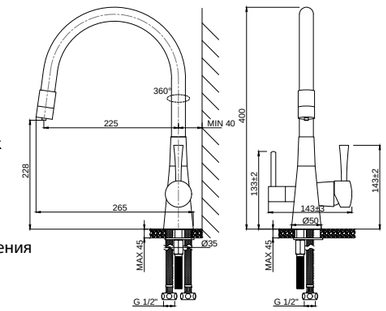

NEW НОВИНКА LM3075G-Beige



ЦВЕТ ИЗДЕЛИЯ
COLOR
ЗОЛОТО/БЕЛЫЙ
GOLD/WHITE

Смеситель для кухни
с подключением к фильтру
с питьевой водой

- Комбинированный аэратор для водопроводной и питьевой воды
- Керамический картридж Sedal® Cold Start Termaclick Mirror 35 мм
- Для крана с питьевой водой: кран-букса с керамическими пластинами (угол поворота – 90°)
- Гибкая подводка ½" 50 см
- Присоединительная группа для настольного крепления
- Переходник для подключения шланга от фильтра с питьевой водой
- Металлические рукоятки

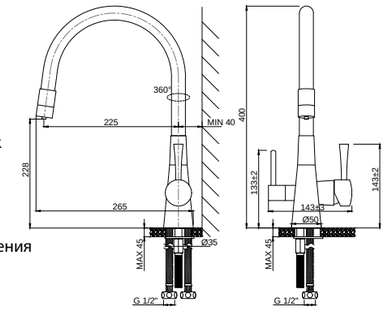

LM3075G-White



ЦВЕТ ИЗДЕЛИЯ
COLOR
БЕЛЫЙ
WHITE

Смеситель для кухни
с подключением к фильтру
с питьевой водой

- Комбинированный аэратор для водопроводной и питьевой воды
- Керамический картридж Sedal® Cold Start Termaclick Mirror 35 мм
- Для крана с питьевой водой: кран-букса с керамическими пластинами (угол поворота – 90°)
- Гибкая подводка ½" 50 см
- Присоединительная группа для настольного крепления
- Переходник для подключения шланга от фильтра с питьевой водой
- Металлические рукоятки

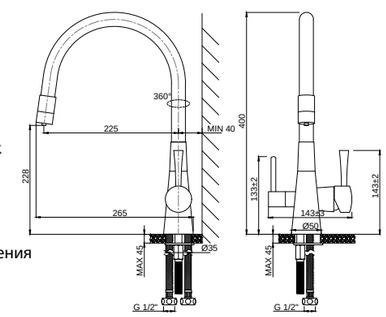

LM3075W



OMEGA

Традиционный дизайн
и проверенная надёжность



Смеситель для ванны
с монолитным изливом





- Аэратор
- Керамический картридж 35 мм
- Вытяжной переключатель с функцией ручной фиксации
- Аксессуары в комплекте: шланг 1,5 м, 1-функциональная лейка Ø106x235 мм, настенное фиксированное крепление
- Присоединительная группа для настенного крепления ½"
- Металлическая рукоятка

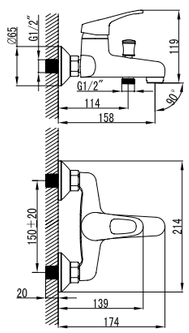

LM3102C

Аксессуары в комплекте

Смеситель для кухни
с поворотным изливом



- Аэратор
- Керамический картридж 35 мм
- Гибкая подводка ½" 35 см
- Присоединительная группа для настольного крепления
- Металлическая рукоятка

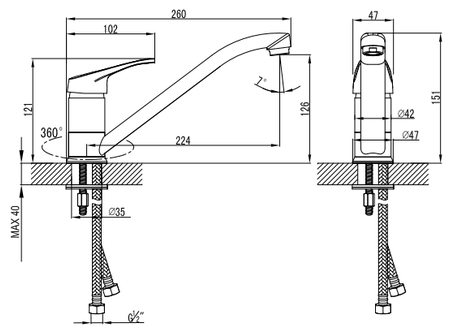

LM3104C



Смеситель для кухни
с поворотным изливом

- Аэратор
- Керамический картридж 35 мм
- Гибкая подводка ½" 35 см
- Присоединительная группа для настольного крепления
- Металлическая рукоятка

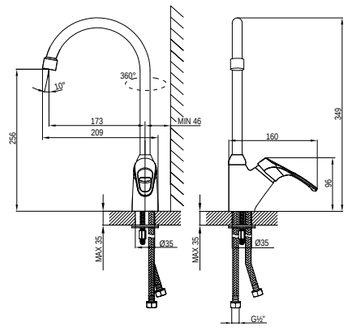

LM3105C



Смеситель для умывальника
монолитный

- Аэратор
- Керамический картридж 35 мм
- Гибкая подводка ½" 35 см
- Присоединительная группа для настольного крепления
- Металлическая рукоятка

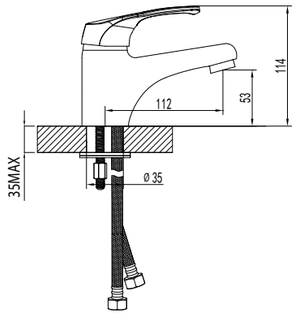

LM3106C



Смеситель для умывальника
с поворотным изливом

- Аэратор
- Керамический картридж 35 мм
- Гибкая подводка ½" 35 см
- Присоединительная группа для настольного крепления
- Металлическая рукоятка

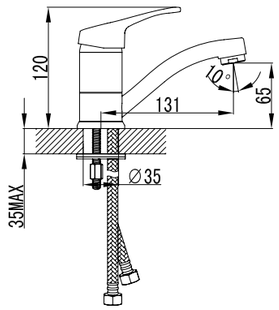

LM3107C



Смеситель для биде

- Поворотный аэратор
- Керамический картридж 35 мм
- Гибкая подводка ½" 35 см
- Присоединительная группа для настольного крепления
- Металлическая рукоятка

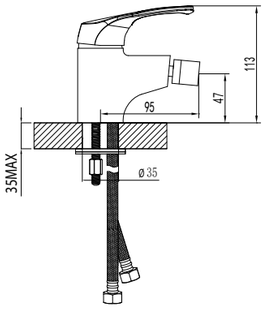

LM3108C



Смеситель на борт ванны
с монолитным изливом

- Аэратор
- Керамический картридж 35 мм
- Переключатель с керамическими пластинами (угол поворота – 90°)
- Аксессуары в комплекте: шланг 2 м, 1-функциональная лейка Ø106x235 мм, настенное фиксированное крепление
- Гибкая подводка ½" 35 см
- Присоединительная группа для настольного крепления
- Металлическая рукоятка

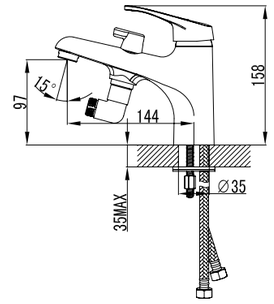

LM3115C

Аксессуары в комплекте







Смеситель для умывальника и биде
монолитный

- Аэратор
- Керамический картридж 35 мм
- Аксессуары в комплекте: лейка гигиенического душа с нажимным механизмом, шланг 1,5 м, настенное крепление для лейки
- Гибкая подводка ½" 35 см
- Присоединительная группа для настольного крепления
- Металлическая рукоятка

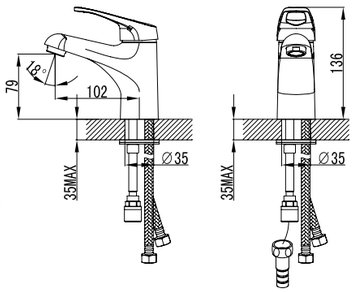

LM3116C

Аксессуары в комплекте





Смеситель для ванны
на 3 отверстия

- Каскадный излив
- Керамический картридж 35 мм
- Переключатель с керамическими пластинами (угол поворота – 90°)
- Аксессуары в комплекте: шланг 2 м, свинцовый отвес, 1-функциональная лейка Ø106x235 мм
- Гибкая подводка ½" 35 см
- Присоединительная группа для настольного крепления
- Металлическая рукоятка

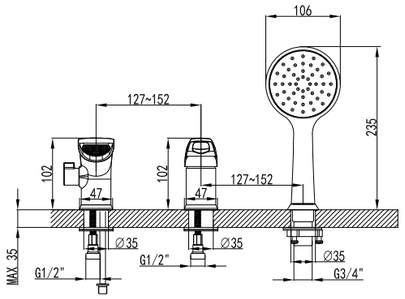

LM3145C

Аксессуары в комплекте







Смеситель для умывальника
с каскадным изливом

- Керамический картридж 35 мм
- Гибкая подводка ½" 35 см
- Присоединительная группа для настольного крепления
- Металлическая рукоятка

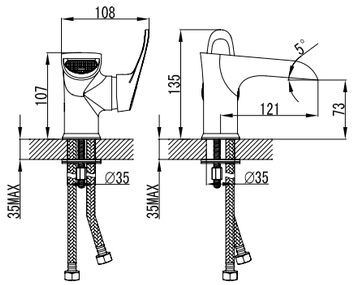

LM3146C



Смеситель для душа с регулируемой высотой штанги и верхней душевой лейкой «Тропический дождь»



- Керамический картридж 35 мм
- Переключатель с керамическими пластинами (угол поворота – 120°)
- Верхняя поворотная душевая лейка «Тропический дождь» 230х180 мм
- 1-функциональная лейка Ø106х235 мм
- Регулируемое по высоте крепление для лейки
- Душевой шланг 1,5 м
- Присоединительная группа для настенного крепления ½”
- Металлическая рукоятка







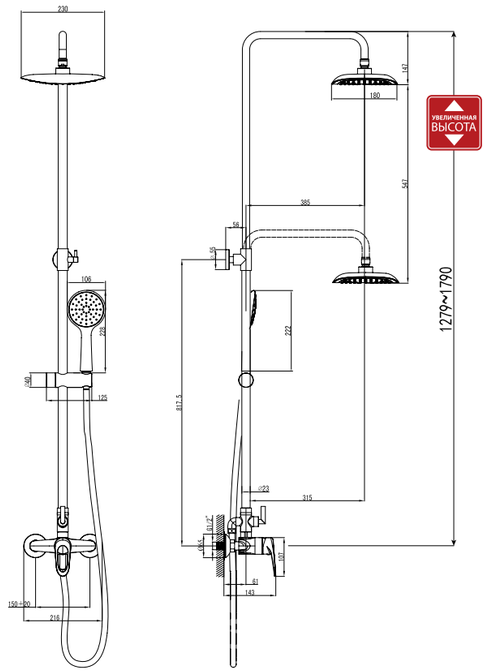

LM3160C

Аксессуары в комплекте



Смеситель для ванны и душа с регулируемой высотой штанги, поворотным изливом и верхней душевой лейкой «Тропический дождь»



- Поворотный излив с аэратором
- Керамический картридж 35 мм
- 3-позиционный картриджный переключатель (угол поворота – 360^0)
- Верхняя поворотная душевая лейка «Тропический дождь» 230x180 мм
- 1-функциональная лейка Ø106x235 мм
- Регулируемое по высоте крепление для лейки
- Душевой шланг 1,5 м
- Присоединительная группа для настенного крепления ½”
- Металлическая рукоятка







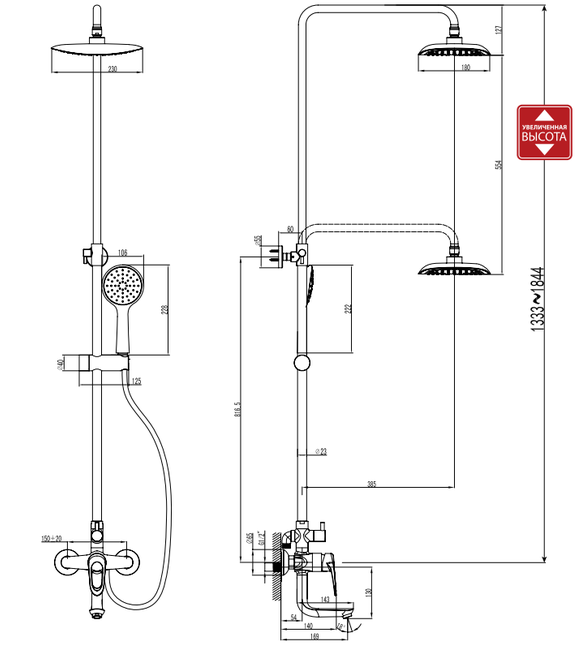

LM3162C

Аксессуары в комплекте

ATLANTISS

Индивидуальность геометрических решений







Смесители для ванны
с монолитным изливом

- Аэратор
- Керамический эко-картридж 35 мм
- Вытяжной переключатель с функцией ручной фиксации
- Аксессуары в комплекте: шланг 1,5 м, 3-функциональная лейка Ø106x235 мм, настенное фиксированное крепление
- Присоединительная группа для настенного крепления ½"
- Металлическая рукоятка

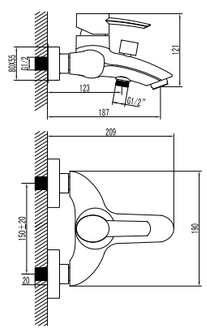



Аксессуары в комплекте

LM3202C



Смесители для кухни
с поворотным изливом

- Аэратор
- Керамический эко-картридж 35 мм
- Гибкая подводка ½" 35 см
- Присоединительная группа для настольного крепления
- Металлическая рукоятка

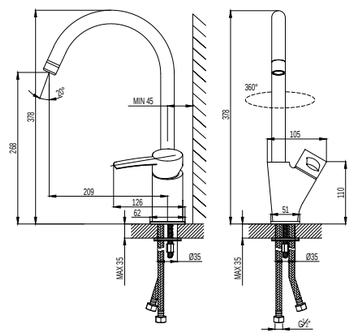

LM3205C



Смеситель для биде



- Поворотный аэратор
- Керамический эко-картридж 35 мм
- Гибкая подводка ½" 35 см
- Присоединительная группа для настольного крепления
- Металлическая рукоятка

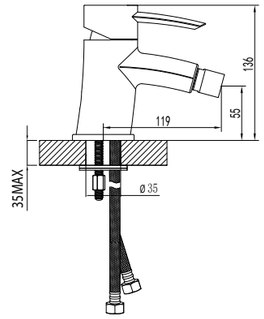

LM3208C

Смеситель для умывальника
монолитный



- Аэратор
- Керамический эко-картридж 35 мм
- Гибкая подводка ½" 35 см
- Присоединительная группа для настольного крепления
- Металлическая рукоятка

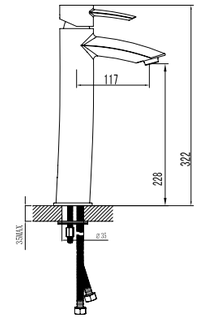

LM3209C

Смеситель для ванны
с поворотным изливом



- Аэратор
- Керамический эко-картридж 35 мм
- Переключатель с керамическими пластинами (угол поворота – 90°)
- Аксессуары в комплекте: шланг 1,5 м, 3-функциональная лейка Ø106x235 мм, настенное фиксированное крепление
- Присоединительная группа для настенного крепления ½"
- Металлическая рукоятка

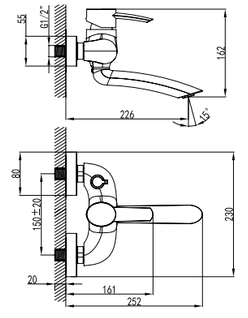

Аксессуары в комплекте

LM3214C

Смеситель для умывальника
монолитный



- Аэратор
- Керамический эко-картридж 35 мм
- Гибкая подводка ½" 35 см
- Присоединительная группа для настольного крепления
- Металлическая рукоятка

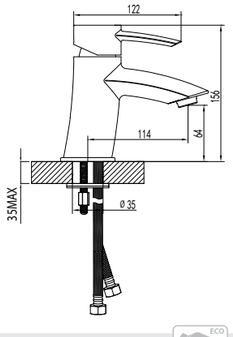

LM3206C

Смеситель на борт ванны
с монолитным изливом



- Аэратор
- Керамический эко-картридж 35 мм
- Переключатель с керамическими пластинами (угол поворота – 90°)
- Аксессуары в комплекте: шланг 2 м, 5-функциональная лейка Ø100x232 мм, настенное фиксированное крепление
- Гибкая подводка ½" 35 см
- Присоединительная группа для настольного крепления
- Металлическая рукоятка

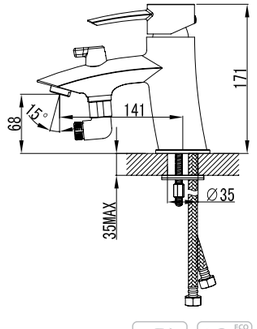

Аксессуары в комплекте

LM3215C



Смеситель для умывальника и биде
монолитный



- Аэратор
- Керамический эко-картридж 35 мм
- Аксессуары в комплекте: лейка гигиенического душа с регулятором напора воды, шланг 1,5 м, настенное крепление для лейки
- Гибкая подводка ½″ 35 см
- Присоединительная группа для настольного крепления
- Металлическая рукоятка

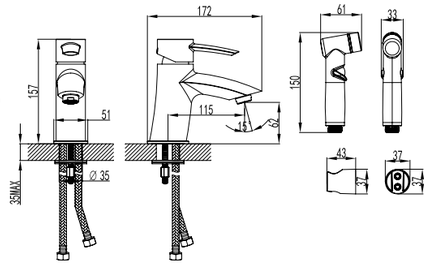

LM3216C

Аксессуары в комплекте

Смеситель универсальный
с плоским поворотным изливом 350 мм



- Аэратор
- Керамический эко-картридж 35 мм
- Переключатель с керамическими пластинами (угол поворота – 90°)
- Аксессуары в комплекте: шланг 1,5 м, 3-функциональная лейка Ø106x235 мм, настенное фиксированное крепление
- Присоединительная группа для настенного крепления ½″
- Металлическая рукоятка

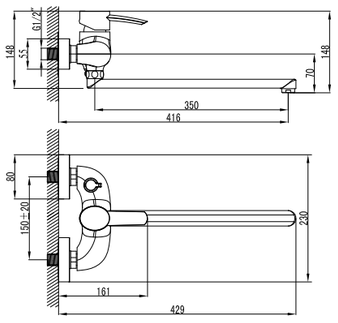

LM3217C

Аксессуары в комплекте

Смеситель с гигиеническим душем
встраиваемый



- Керамический эко-картридж 35 мм
- Подключение для душевого шланга
- Аксессуары в комплекте: лейка гигиенического душа с нажимным механизмом, шланг 1,5 м, настенное крепление для лейки
- Металлическая рукоятка

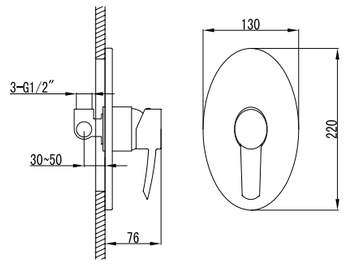

LM3219C

Аксессуары в комплекте

Смеситель для душа
встраиваемый



- Керамический эко-картридж 35 мм
- 1-функциональная поворотная лейка верхнего душа Ø75 мм
- Металлическая рукоятка

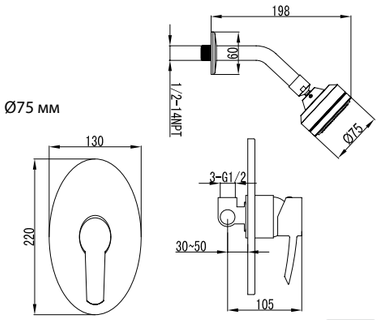

LM3220C

Смеситель для ванны и душа
встраиваемый



- Встраиваемый наполнитель для ванны
- Керамический эко-картридж 35 мм
- 3-позиционный картриджный переключатель (угол поворота – 360°)
- Верхняя поворотная душевая лейка «Тропический дождь» 190x240 мм
- Держатель верхней душевой лейки 334 мм
- 5-функциональная лейка Ø100x232 мм
- Настенное поворотное крепление для лейки
- Душевой шланг 2 м
- Подключение для душевого шланга
- Металлическая рукоятка

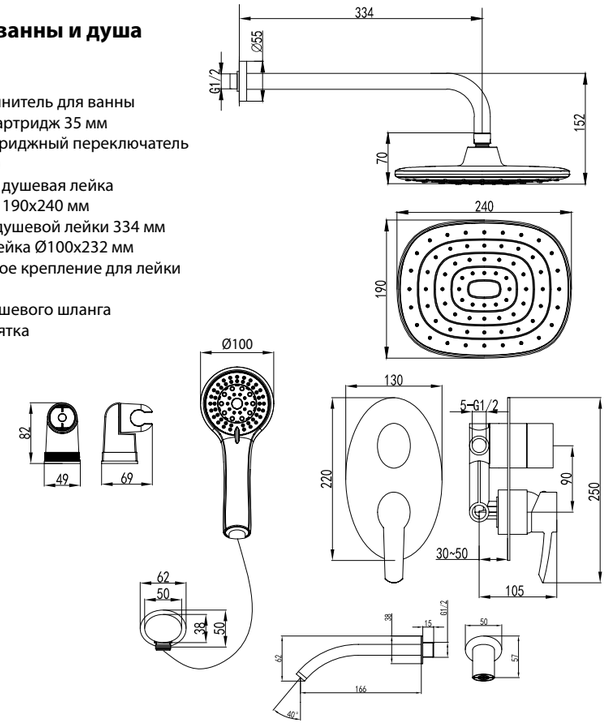

LM3222C

Аксессуары в комплекте



Смеситель для душа
встраиваемый

- Керамический эко-картридж 35 мм
- Металлическая рукоятка

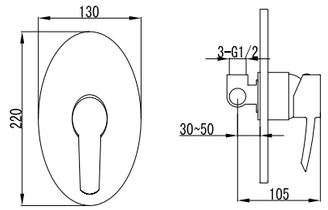

LM3223C



Смеситель для ванны и душа
встраиваемый

- Каскадный излив
- Керамический эко-картридж 35 мм
- 2-позиционный картриджный переключатель (угол поворота – 90°)
- Аксессуары в комплекте: растяжной шланг 1,5-2 м (Turn-Free), 3-функциональная лейка Ø120x252 мм
- Металлическая рукоятка

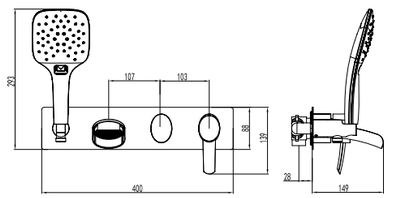

LM3224C

Аксессуары в комплекте





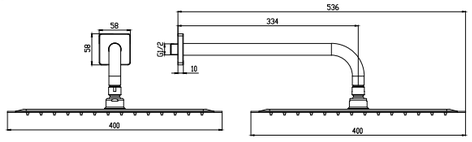

Смеситель для ванны и душа
встраиваемый

- Каскадный излив
- Керамический эко-картридж 35 мм
- 3-позиционный картриджный переключатель (угол поворота – 360°)
- Верхняя поворотная душевая лейка «Тропический дождь» 400x400 мм
- Держатель верхней душевой лейки 334 мм
- 3-функциональная лейка Ø120x252 мм
- Настенное поворотное крепление для лейки
- Душевой шланг 1,5-2 м, растяжной, с функцией вращения лейки без перекручивания (Turn-Free)
- Металлическая рукоятка

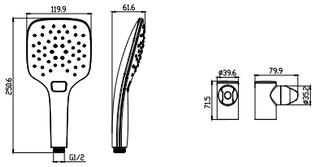

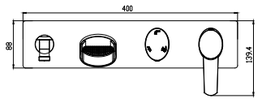

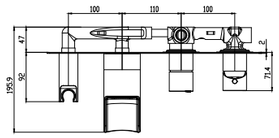



LM3225C

Аксессуары в комплекте





Смеситель для ванны и душа
встраиваемый

- Керамический эко-картридж 35 мм
- 2-позиционный картриджный переключатель (угол поворота – 120°)
- Металлическая рукоятка

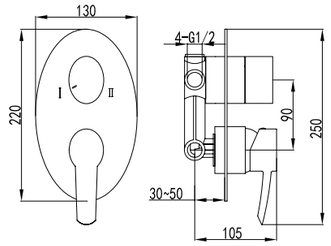

LM3227C



Смеситель для ванны и душа
встраиваемый

- Керамический эко-картридж 35 мм
- 3-позиционный картриджный переключатель (угол поворота – 360°)
- Металлическая рукоятка

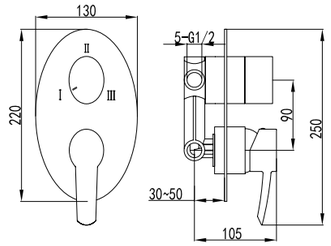

LM3228C





Смеситель для душа
встраиваемый

- Керамический эко-картридж 35 мм
- 2-позиционный картриджный переключатель (угол поворота – 120°)
- Верхняя поворотная душевая лейка «Тропический дождь» 190x240 мм
- Держатель верхней душевой лейки 334 мм
- 5-функциональная лейка Ø100x232 мм
- Настенное поворотное крепление для лейки
- Душевой шланг 2 м
- Подключение для душевого шланга
- Металлическая рукоятка

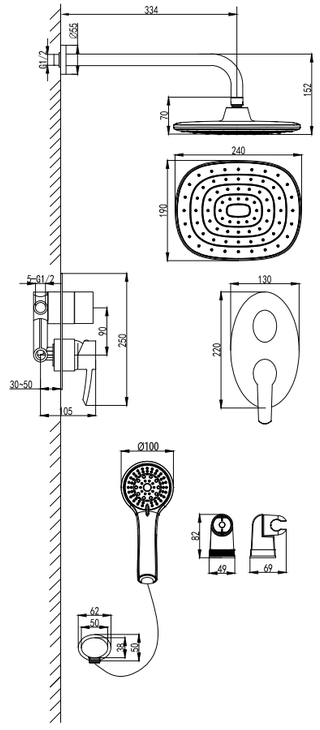

LM3229C

Аксессуары в комплекте





Смеситель для умывальника
монолитный

- Аэратор
- Керамический эко-картридж 35 мм
- Гибкая подводка ½" 35 см
- Присоединительная группа для настольного крепления
- Металлическая рукоятка

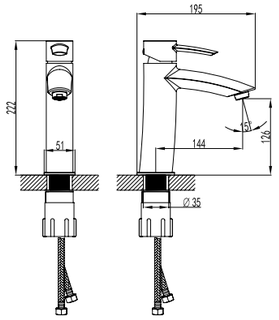

LM3237C



Смеситель для ванны
на 4 отверстия

- Керамический эко-картридж 35 мм
- Переключатель с керамическими пластинами (угол поворота – 90⁰)
- Аксессуары в комплекте: шланг 2 м, свинцовый отвес, 5-функциональная лейка Ø100x232 мм
- Гибкая подводка ½" 35 см
- Присоединительная группа для настольного крепления
- Металлическая рукоятка

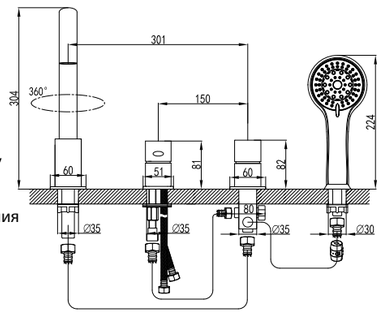

LM3241C

Аксессуары в комплекте





Смеситель для ванны
напольный

- Керамический картридж Sedal® 35 мм
- Переключатель с керамическими пластинами (угол поворота – 90⁰)
- Аксессуары в комплекте: растяжной шланг 1,5-2 м, 5-функциональная лейка Ø100x232 мм
- Металлическая рукоятка

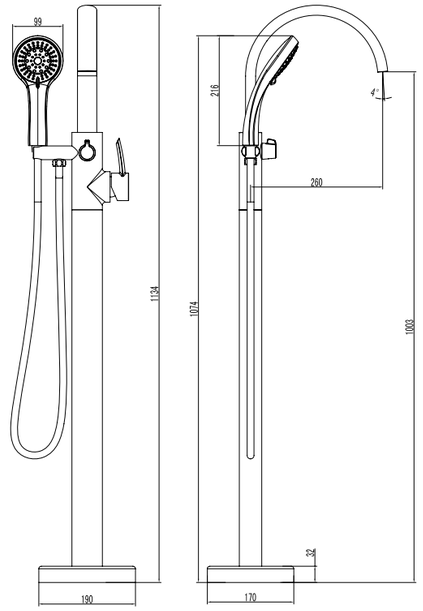

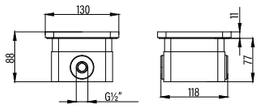

LM3244C

Аксессуары в комплекте







Смеситель для ванны
на 3 отверстия

- Каскадный излив
- Керамический эко-картридж 35 мм
- Переключатель с керамическими пластинами (угол поворота – 90⁰)
- Аксессуары в комплекте: шланг 2 м, свинцовый отвес, 5-функциональная лейка Ø100x232 мм
- Гибкая подводка ½" 35 см
- Присоединительная группа для настольного крепления
- Металлическая рукоятка

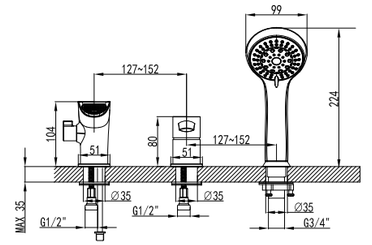

LM3245C

Аксессуары в комплекте







Смеситель для умывальника
с каскадным изливом

- Керамический эко-картридж 35 мм
- Гибкая подводка ½" 35 см
- Присоединительная группа для настольного крепления
- Металлическая рукоятка

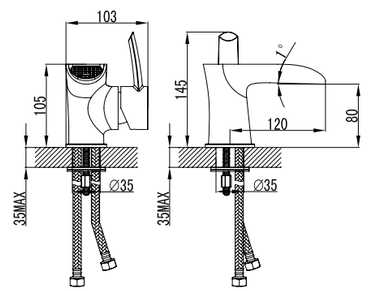

LM3246C





Смеситель для ванны
с монолитным изливом

- Аэратор
- Керамический эко-картридж 35 мм
- Переключатель с керамическими пластинами (угол поворота – 90⁰)
- Аксессуары в комплекте: шланг 1,5 м, 3-функциональная лейка Ø106x235 мм, настенное фиксированное крепление
- Присоединительная группа для настенного крепления ½"
- Металлическая рукоятка

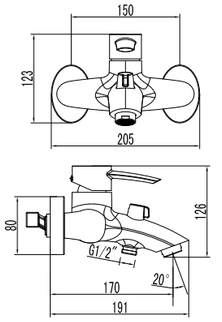

LM3254C

Аксессуары в комплекте









Смеситель для кухни
с поворотным изливом

- Аэратор
- Керамический эко-картридж 35 мм
- Гибкая подводка ½" 40 см
- Присоединительная группа для настольного крепления
- Металлическая рукоятка

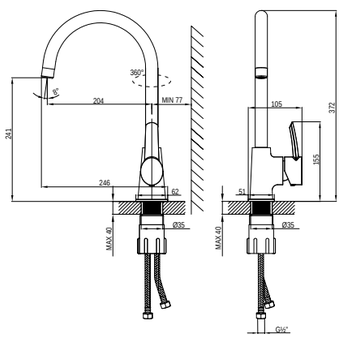

LM3255C

PRAMEN

Источник вдохновения и комфорта





Смеситель для ванны

С МОНОЛИТНЫМ ИЗЛИВОМ

- Аэратор
- Керамический картридж 35 мм
- Вытяжной переключатель с функцией ручной фиксации
- Аксессуары в комплекте: шланг 1,5 м, 1-функциональная лейка Ø106x235 мм, настенное фиксированное крепление
- Присоединительная группа для настенного крепления ½”
- Металлическая рукоятка

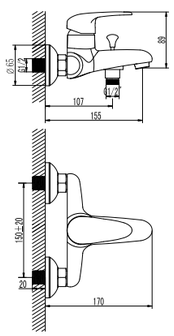



LM3302C

Аксессуары в комплекте



Смеситель для душа

- Керамический картридж 35 мм
- Аксессуары в комплекте: шланг 1,5 м, 1-функциональная лейка Ø106x235 мм, настенное фиксированное крепление
- Присоединительная группа для настенного крепления ½”
- Металлическая рукоятка



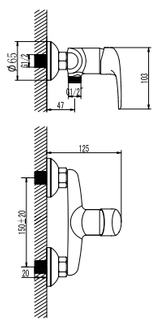



LM3303C

Аксессуары в комплекте







Смеситель для умывальника
монолитный

- Аэратор
- Керамический картридж 35 мм
- Гибкая подводка ½" 35 см
- Присоединительная группа для настольного крепления
- Металлическая рукоятка

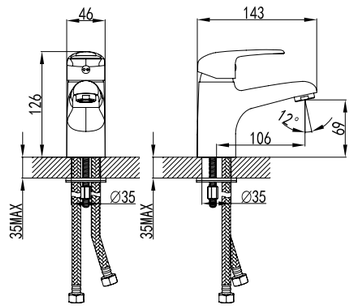

LM3306C



Смеситель для умывальника
с поворотным изливом

- Аэратор
- Керамический картридж 35 мм
- Гибкая подводка ½" 35 см
- Присоединительная группа для настольного крепления
- Металлическая рукоятка

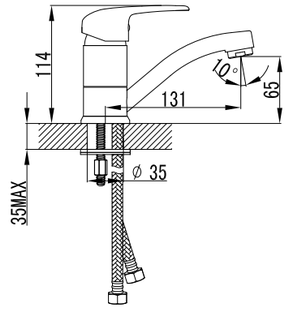

LM3307C



Смеситель для кухни
с поворотным изливом

- Аэратор
- Керамический картридж 35 мм
- Гибкая подводка ½" 35 см
- Присоединительная группа для настольного крепления
- Металлическая рукоятка

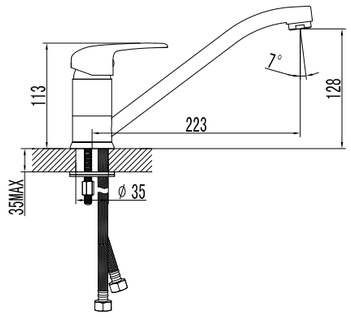

LM3304C



Смеситель для кухни
с поворотным изливом

- Аэратор
- Керамический картридж 35 мм
- Гибкая подводка ½" 35 см
- Присоединительная группа для настольного крепления
- Металлическая рукоятка

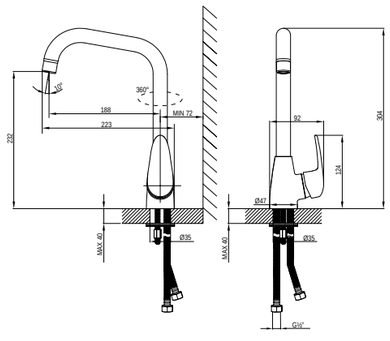

LM3305C



Смеситель для биде

- Поворотный аэратор
- Керамический картридж 35 мм
- Гибкая подводка ½" 35 см
- Присоединительная группа для настольного крепления
- Металлическая рукоятка

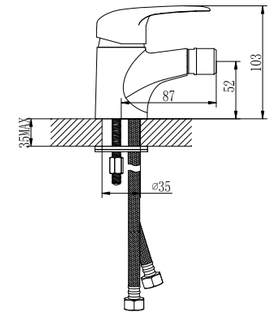

LM3308C



Смеситель для ванны
с монолитным изливом

- Аэратор
- Керамический картридж 35 мм
- Переключатель с керамическими пластинами (угол поворота – 90°)
- Аксессуары в комплекте: шланг 1,5 м, 1-функциональная лейка Ø106х235 мм, настенное фиксированное крепление
- Присоединительная группа для настенного крепления ½"
- Металлическая рукоятка

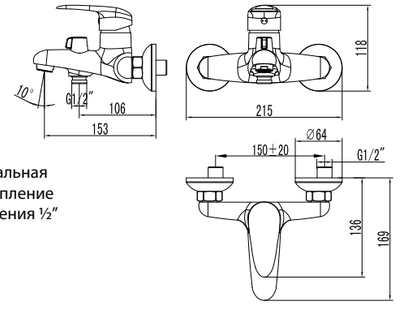

LM3314C

Аксессуары в комплекте



ЦВЕТ ИЗДЕЛИЯ
COLOR
БРОНЗА
BRONZE



Смеситель с гигиеническим душем

• Керамический картридж 25 мм
• Аксессуары в комплекте: лейка гигиенического душа с нажимным механизмом, шланг 1,2 м
• Присоединительная группа для настенного крепления ½”
• Металлическая рукоятка

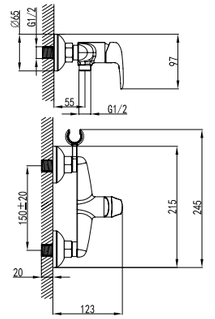

LM3318B

Аксессуары в комплекте

ЦВЕТ ИЗДЕЛИЯ
COLOR
ЧЁРНЫЙ
BLACK



Смеситель с гигиеническим душем

• Керамический картридж 25 мм
• Аксессуары в комплекте: лейка гигиенического душа с регулятором напора воды, шланг 1,2 м
• Присоединительная группа для настенного крепления ½”
• Металлическая рукоятка

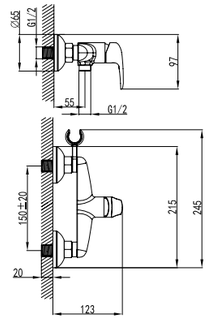

LM3318BL

Аксессуары в комплекте



Смеситель универсальный
с плоским поворотным изливом 350 мм

• Аэратор
• Керамический картридж 35 мм
• Переключатель с керамическими пластинами (угол поворота – 90^0)
• Аксессуары в комплекте: шланг 1,5 м, 1-функциональная лейка Ø106x235 мм, настенное фиксированное крепление
• Присоединительная группа для настенного крепления ½”
• Металлическая рукоятка

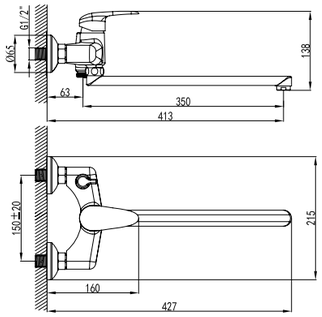

LM3317C

Аксессуары в комплекте



Смеситель с гигиеническим душем

• Керамический картридж 25 мм
• Аксессуары в комплекте: лейка гигиенического душа с нажимным механизмом, шланг 1,5 м
• Присоединительная группа для настенного крепления ½”
• Металлическая рукоятка

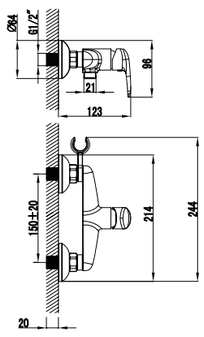

LM3318C

Аксессуары в комплекте

ЦВЕТ ИЗДЕЛИЯ
COLOR
ЗОЛОТО
GOLD



Смеситель с гигиеническим душем

• Керамический картридж 25 мм
• Аксессуары в комплекте: лейка гигиенического душа с нажимным механизмом, шланг 1,2 м
• Присоединительная группа для настенного крепления ½”
• Металлическая рукоятка

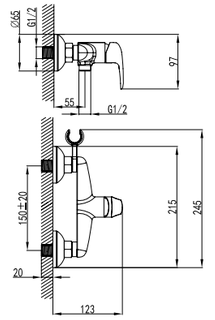

LM3318G

Аксессуары в комплекте



Смеситель для кухни
с поворотным изливом

• Аэратор
• Керамический картридж 35 мм
• Гибкая подводка ½” 40 см
• Присоединительная группа для настольного крепления
• Металлическая рукоятка

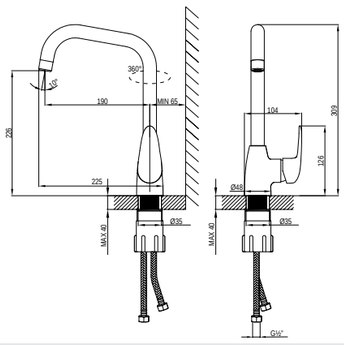

LM3355C

MARS

Красота и эргономика
в оригинальном дизайне







Смеситель для ванны

с монолитным изливом

- Аэратор
- Керамический эко-картридж 35 мм
- Вытяжной переключатель с функцией ручной фиксации
- Аксессуары в комплекте: шланг 1,5 м, 1-функциональная лейка Ø106x235 мм, настенное фиксированное крепление
- Присоединительная группа для настенного крепления ½"
- Металлическая рукоятка

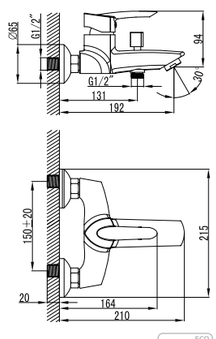



Аксессуары в комплекте

LM3502C



Смеситель для кухни

с поворотным изливом

- Аэратор
- Керамический эко-картридж 35 мм
- Гибкая подводка ½" 35 см
- Присоединительная группа для настольного крепления
- Металлическая рукоятка

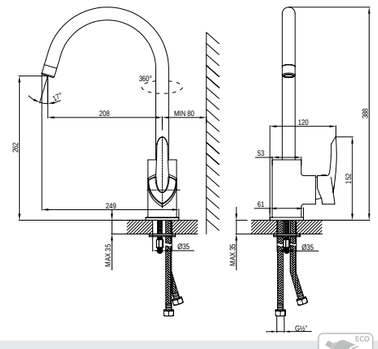

LM3505C



Смеситель с гигиеническим душем
встраиваемый



- Керамический эко-картридж 35 мм
- Подключение для шланга с креплением для лейки
- Аксессуары в комплекте: лейка гигиенического душа с нажимным механизмом, шланг 1,5 м
- Металлическая рукоятка

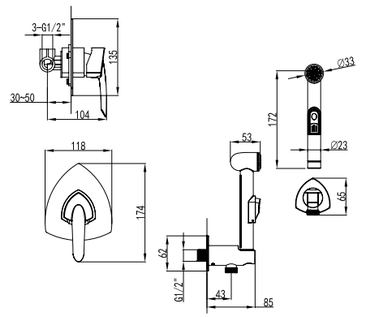

LM3519C

Аксессуары в комплекте

35 mm

Смеситель для душа
встраиваемый



- Керамический эко-картридж 35 мм
- Металлическая рукоятка

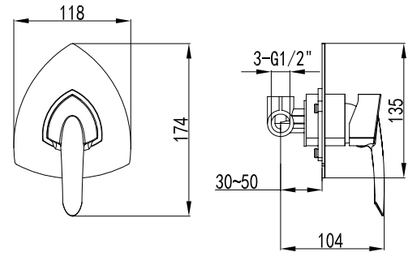

LM3523C

35 mm

Смеситель для умывальника
монолитный



- Аэратор
- Керамический эко-картридж 35 мм
- Гибкая подводка ½" 35 см
- Присоединительная группа для настольного крепления
- Металлическая рукоятка

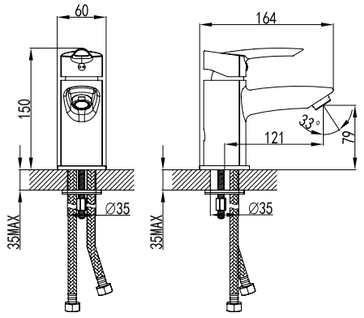

LM3506C

35 mm

Смеситель для ванны
с монолитным изливом



- Аэратор
- Керамический эко-картридж 35 мм
- Переключатель с керамическими пластинами (угол поворота – 90°)
- Аксессуары в комплекте: шланг 1,5 м, 1-функциональная лейка Ø106x235 мм, настенное фиксированное крепление
- Присоединительная группа для настенного крепления ½"
- Металлическая рукоятка



Аксессуары в комплекте

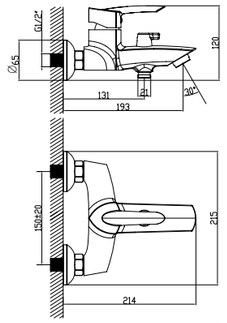

LM3514C

35 mm

Смеситель для умывальника
встраиваемый



- Аэратор
- Керамический эко-картридж 35 мм
- Металлическая рукоятка

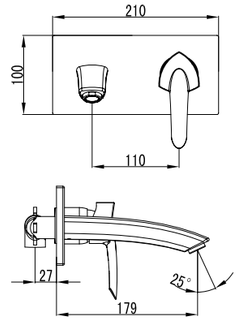

LM3526C

35 mm

Смеситель для умывальника
монолитный



- Аэратор
- Керамический эко-картридж 35 мм
- Гибкая подводка ½" 35 см
- Присоединительная группа для настольного крепления
- Металлическая рукоятка

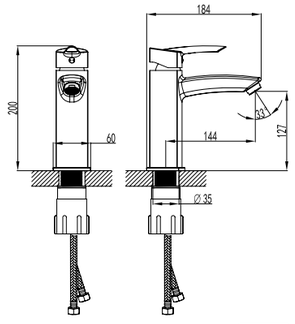

LM3537C

35 mm

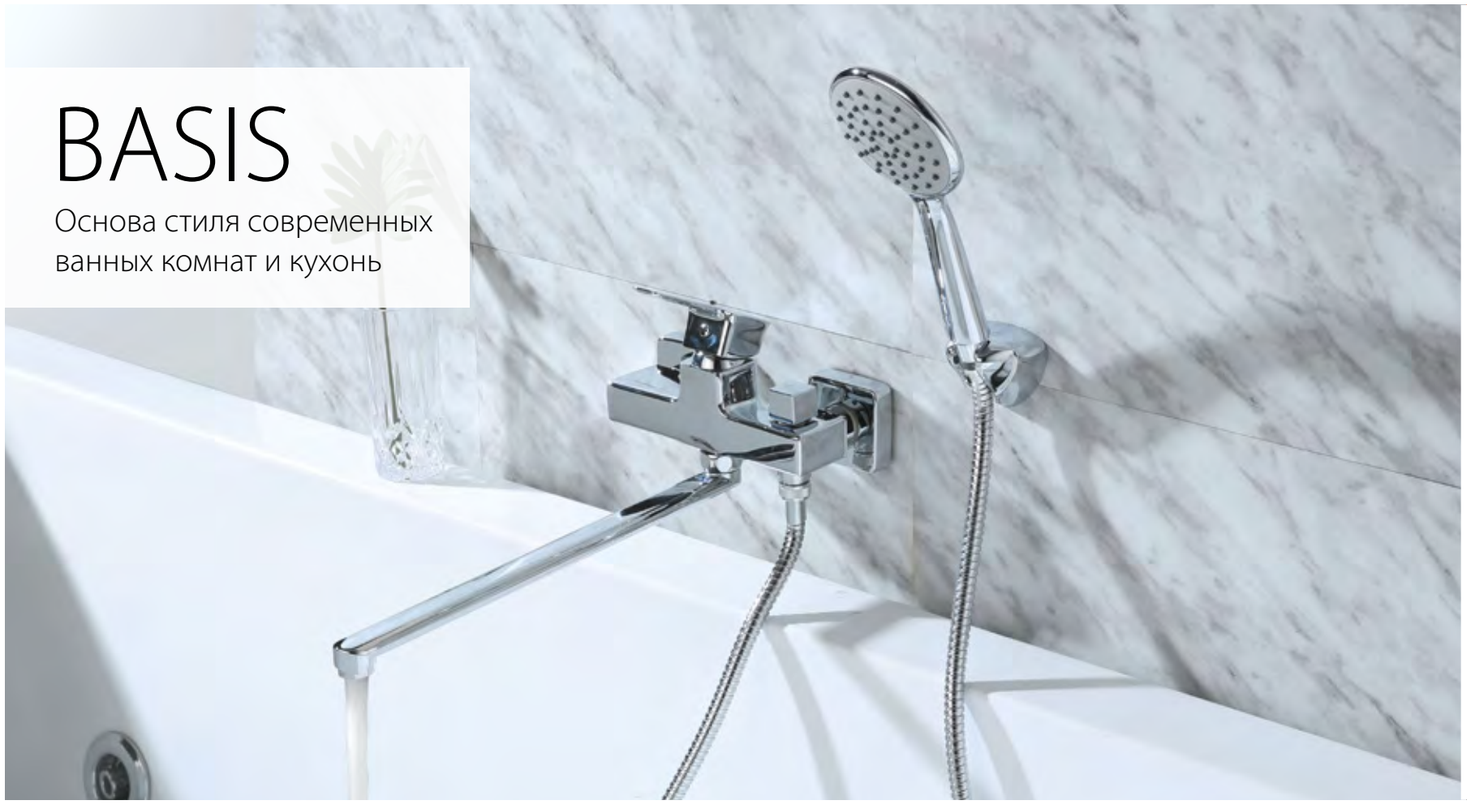

BASIS

Основа стиля современных ванных комнат и кухонь





Смеситель для кухни
с поворотным изливом

- Аэратор с изменяемым углом подачи воды
- Керамический картридж 25 мм
- Гибкая подводка ½" 35 см
- Присоединительная группа для настольного крепления
- Металлическая рукоятка

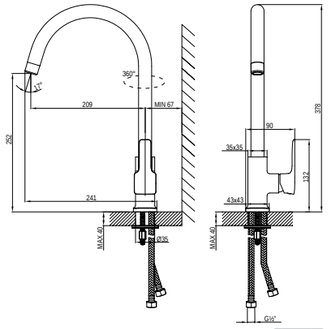

LM3605C



Смеситель для умывальника
монолитный

- Скрытый аэратор Neoperl® Slim SSR с изменяемым углом подачи воды
- Керамический картридж 25 мм
- Гибкая подводка ½" 35 см
- Присоединительная группа для настольного крепления
- Металлическая рукоятка

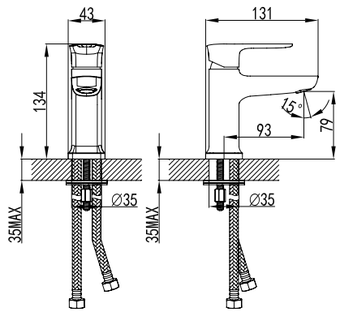

LM3606C



Смеситель универсальный
с плоским поворотным изливом 350 мм

- Аэратор
- Керамический картридж 35 мм
- Переключатель с керамическими пластинами (угол поворота – 90°)
- Аксессуары в комплекте: шланг 1,5 м, 1-функциональная лейка Ø106x235 мм, настенное фиксированное крепление
- Присоединительная группа для настенного крепления ½"
- Металлическая рукоятка

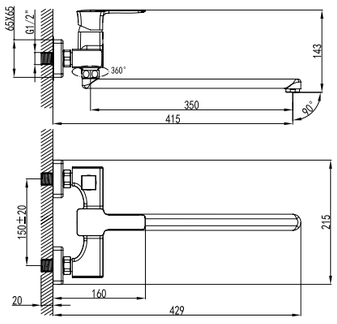

LM3617C

Аксессуары в комплекте

BASIS



BRONX

Исключительность, перфекционизм, эстетика
и красота в элегантном исполнении







Аксессуары
в комплекте

Смеситель для душа

- Керамический картридж Sedal® 35 мм
- Аксессуары в комплекте: шланг 1,5 м (Turn-Free), 3-функциональная лейка Ø110x244 мм, настенное поворотное крепление
- Присоединительная группа для настенного крепления ½"
- Металлическая рукоятка

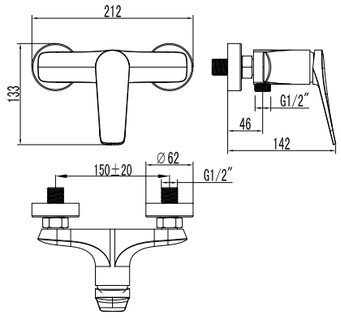

LM3703BL



Смеситель для кухни
с поворотным изливом

- Аэратор Neoperl® Perlator®
- Керамический картридж Sedal® Cold Start Termaclick Mirror 35 мм
- Гибкая подводка ½" 60 см
- Присоединительная группа для настольного крепления
- Металлическая рукоятка

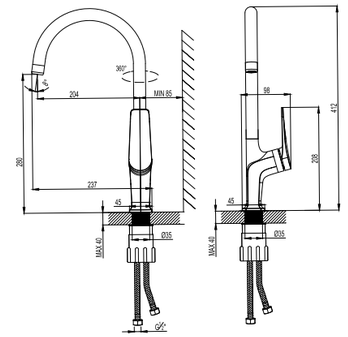

LM3705BL



Смеситель для умывальника
монолитный

- Аэратор Neoperl® Perlator® SSR с изменяемым углом подачи воды
- Керамический картридж Sedal® 35 мм
- Гибкая подводка ½" 60 см
- Присоединительная группа для настольного крепления
- Донный клапан Click/Clack 1¼" в цвет смесителя
- Металлическая рукоятка

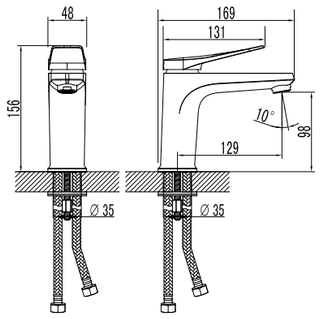

LM3706BL



Донный клапан в цвет смесителя

Смеситель для биде

- Поворотный аэратор Neoperl® Perlator®
- Керамический картридж Sedal® 35 мм
- Гибкая подводка ½" 60 см
- Присоединительная группа для настольного крепления
- Донный клапан Click/Clack 1¼" в цвет смесителя
- Металлическая рукоятка

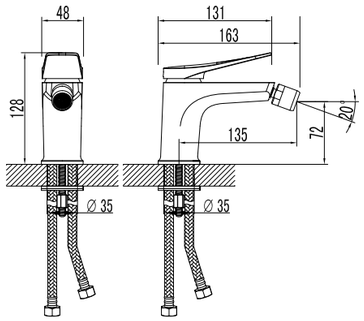

LM3708BL



Донный клапан в цвет смесителя

Смеситель для умывальника
монолитный

- Аэратор Neoperl® Perlator® SSR с изменяемым углом подачи воды
- Керамический картридж Sedal® 35 мм
- Гибкая подводка ½" 60 см
- Присоединительная группа для настольного крепления
- Донный клапан Click/Clack 1¼" в цвет смесителя
- Металлическая рукоятка

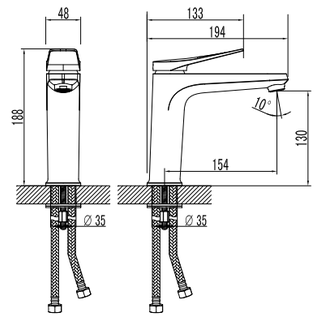

LM3737BL



Донный клапан в цвет смесителя

Смеситель для умывальника
монолитный

- Аэратор Neoperl® Perlator® SSR с изменяемым углом подачи воды
- Керамический картридж Sedal® 35 мм
- Гибкая подводка ½" 60 см
- Присоединительная группа для настольного крепления
- Донный клапан Click/Clack 1¼" в цвет смесителя
- Металлическая рукоятка

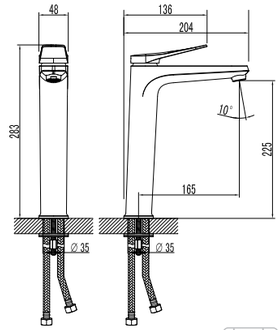

LM3709BL



Донный клапан в цвет смесителя



Смеситель для ванны
с монолитным изливом

- Аэратор Neoperl® Perlator®
- Керамический картридж Sedal® 35 мм
- Переключатель с керамическими пластинами (угол поворота – 90°)
- Аксессуары в комплекте: шланг 1,5 м (Turn-Free), 3-функциональная лейка Ø110x244 мм, настенное поворотное крепление
- Присоединительная группа для настенного крепления ½″
- Металлическая рукоятка





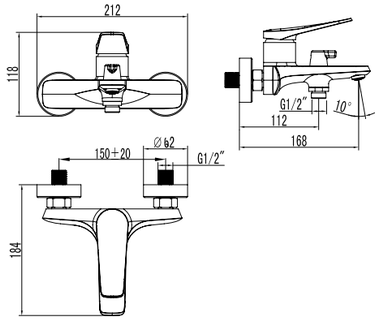

LM3714BL

Аксессуары в комплекте

Смеситель с гигиеническим душем

- Керамический картридж Sedal® 35 мм
- Аксессуары в комплекте: лейка гигиенического душа с регулятором напора воды, шланг 1,2 м (Turn-Free), настенное крепление для лейки
- Присоединительная группа для настенного крепления ½″
- Металлическая рукоятка

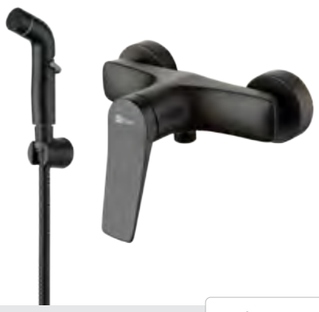

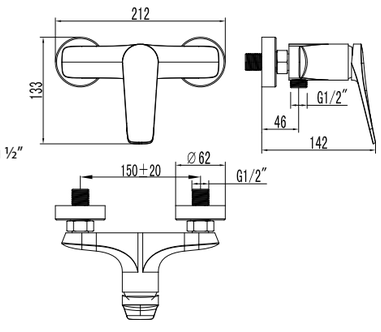

LM3718BL

Аксессуары в комплекте



Смеситель с гигиеническим душем
встраиваемый

- Керамический картридж Sedal® 35 мм
- Подключение для шланга с крючком для полотенца
- Аксессуары в комплекте: лейка гигиенического душа с регулятором напора воды, шланг 1,2 м (Turn-Free)
- Металлическая рукоятка

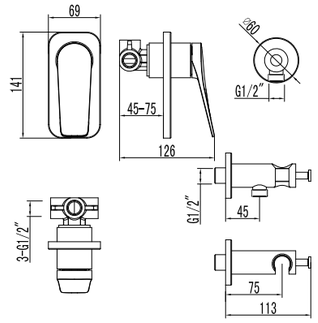

LM3719BL

Аксессуары в комплекте



Смеситель с гигиеническим душем
встраиваемый

- Керамический картридж Sedal® 35 мм
- Аксессуары в комплекте: лейка гигиенического душа с регулятором напора воды, шланг 1,2 м (Turn-Free)
- Металлическая рукоятка

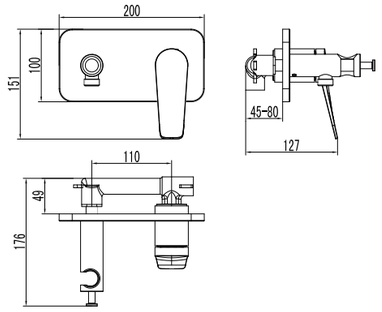

LM3720BL

Аксессуары в комплекте



Смеситель для душа
встраиваемый

- Керамический картридж Sedal® 35 мм
- Металлическая рукоятка

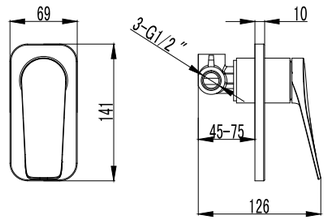

NEW НОВИНКА

LM3723BL



Смеситель для умывальника
встраиваемый

- Аэратор Neoperl® Perlator® SSR с изменяемым углом подачи воды
- Керамический картридж Sedal® 35 мм
- Донный клапан Click/Clack 1¼″ в цвет смесителя
- Металлическая рукоятка

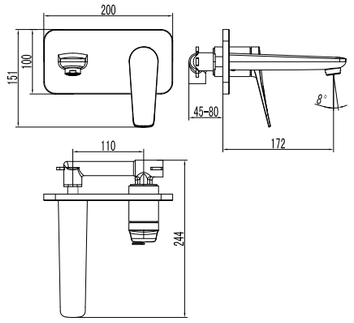

LM3726BL



Донный клапан в цвет смесителя



Смеситель для ванны и душа
встраиваемый

- Керамический картридж Sedal® 35 мм
- 2-позиционный картриджный переключатель (угол поворота – 120°)
- Металлическая рукоятка

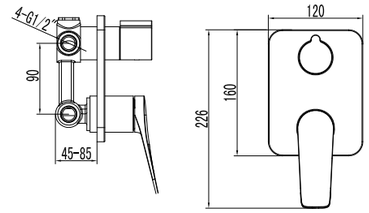

NEW НОВИНКА LM3727BL



Смеситель для ванны и душа
встраиваемый

- Керамический картридж Sedal® 35 мм
- 3-позиционный картриджный переключатель (угол поворота – 360°)
- Металлическая рукоятка

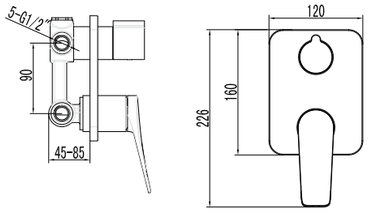

NEW НОВИНКА LM3728BL

Смеситель для ванны и душа
встраиваемый

- Встраиваемый наполнитель для ванны с аэратором Neoperl® Perlator®
- Керамический картридж Sedal® 35 мм
- 3-позиционный картриджный переключатель (угол поворота – 360°)
- Верхняя поворотная душевая лейка «Тропический дождь» Ø226 мм
- Держатель верхней душевой лейки 334 мм
- 3-функциональная лейка Ø110x244 мм
- Настенное поворотное крепление для лейки
- Душевой шланг 2 м (Turn-Free)
- Подключение для душевого шланга
- Металлическая рукоятка

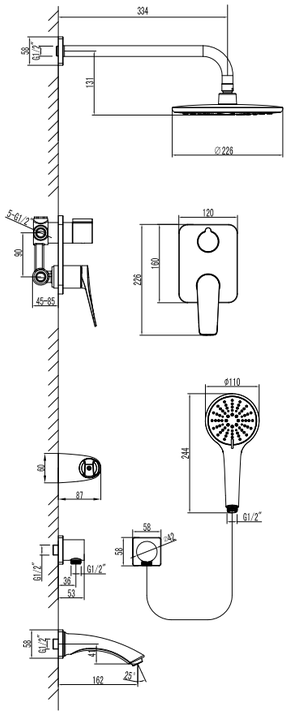

LM3722BL Аксессуары в комплекте



Смеситель для душа
встраиваемый

- Керамический картридж Sedal® 35 мм
- 2-позиционный картриджный переключатель (угол поворота – 120°)
- Верхняя поворотная душевая лейка «Тропический дождь» Ø226 мм
- Держатель верхней душевой лейки 334 мм
- 3-функциональная лейка Ø110x244 мм
- Настенное поворотное крепление для лейки
- Душевой шланг 2 м (Turn-Free)
- Подключение для душевого шланга
- Металлическая рукоятка

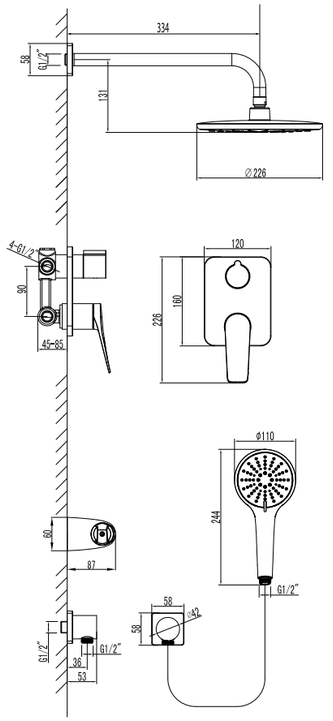

LM3729BL Аксессуары в комплекте



Смеситель для ванны
напольный

- Аэратор Neoperl® Perlator®
- Керамический картридж Sedal® Cold Start Termaclick Mirror 35 мм
- Переключатель с керамическими пластинами (угол поворота – 90°)
- Аксессуары в комплекте: шланг 2 м (Turn-Free), 1-функциональная лейка 86x258 мм
- Металлическая рукоятка

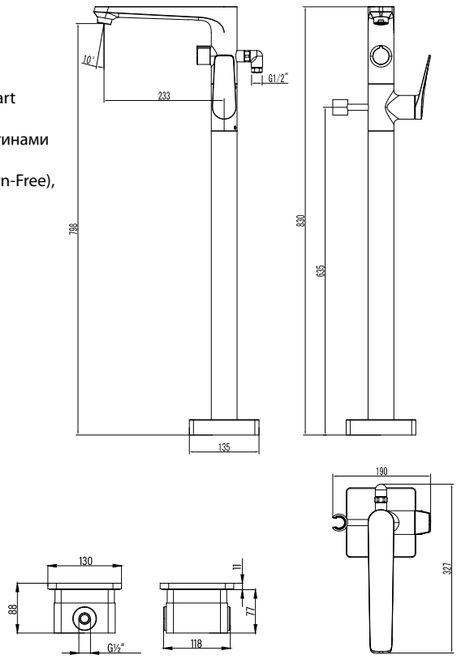

LM3744BL Аксессуары в комплекте





Смеситель для ванны
на 3 отверстия

- Аэратор Neoperl® Perlator®
- Керамический картридж Sedal® 35 мм
- Переключатель с керамическими пластинами (угол поворота – 90^0)
- Аксессуары в комплекте: шланг 2 м (Turn-Free), свинцовый отвес, 1-функциональная лейка 86x258 мм
- Гибкая подводка ½" 60 см
- Присоединительная группа для настольного крепления
- Металлическая рукоятка

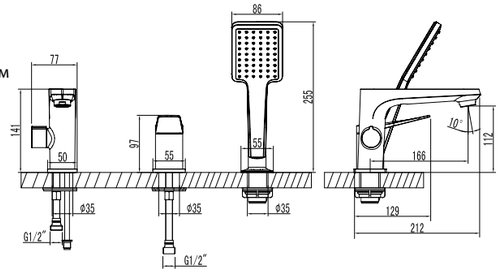

LM3745BL

Аксессуары в комплекте



Смеситель для кухни
с подключением к фильтру
с питьевой водой

- 2-функциональная излив-лейка с аэратором Neoperl® Perlator® для водопроводной воды
- Аэратор Neoperl® Perlator® для питьевой воды
- Керамический картридж Sedal® Cold Start Termaclick Mirror 35 мм
- Для крана с питьевой водой: кран-букса с керамическими пластинами (угол поворота – 90^0)
- Гибкая подводка ½" 60 см
- Присоединительная группа для настольного крепления
- Переходник для подключения шланга от фильтра с питьевой водой
- Металлические рукоятки

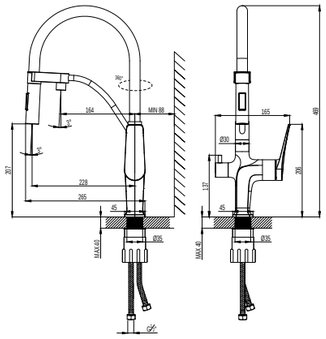

LM3761BL

2

Магнитный держатель излива

Смеситель для душа с регулируемой высотой штанги и верхней душевой лейкой «Тропический дождь»



- Керамический картридж Sedal® Cold Start Termaclick 35 мм
- 2-позиционный картриджный переключатель (угол поворота – 90^0)
- Верхняя поворотная душевая лейка «Тропический дождь» Ø226 мм
- 3-функциональная лейка Ø110x244 мм
- Регулируемое по высоте крепление для лейки
- Душевой шланг 1,5 м (Turn-Free)
- Присоединительная группа для настенного крепления ½"
- Металлическая рукоятка

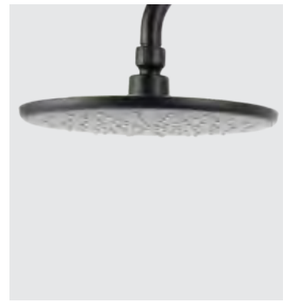

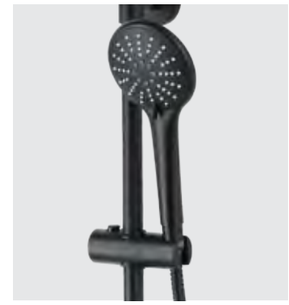



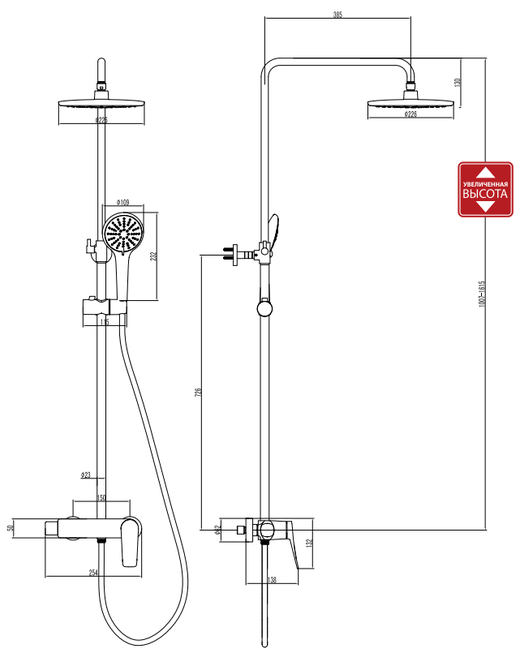

LM3760BL

Аксессуары в комплекте



Смеситель для ванны и душа с регулируемой высотой штанги, поворотным изливом и верхней душевой лейкой «Тропический дождь»

- Поворотный излив с аэратором Neoperl® Perlator®
- Керамический картридж Sedal® Cold Start Termaclick 35 мм
- 3-позиционный картриджный переключатель (угол поворота – 180°)
- Верхняя поворотная душевая лейка «Тропический дождь» Ø226 мм
- 3-функциональная лейка Ø110x244 мм
- Регулируемое по высоте крепление для лейки
- Душевой шланг 1,5 м (Turn-Free)
- Присоединительная группа для настенного крепления ½”
- Металлическая рукоятка





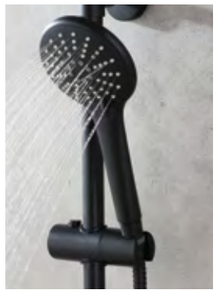



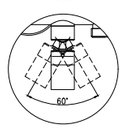

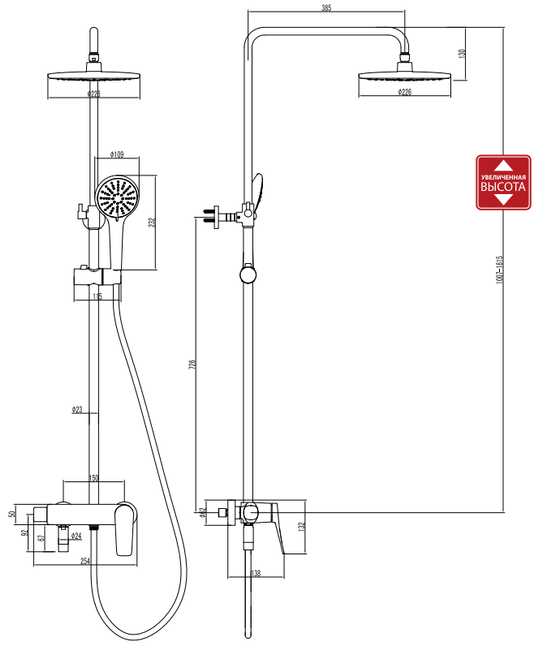

LM3762BL

Аксессуары в комплекте



Термостатический смеситель для душа с регулируемой высотой штанги и верхней душевой лейкой «Тропический дождь»

- Термостатический картридж Vernet® с гелевым термоэлементом и фиксатором
- 3-позиционный картриджный переключатель (угол поворота – 180^0)
- Верхняя поворотная душевая лейка «Тропический дождь» Ø226 мм
- 3-функциональная лейка Ø110x244 мм
- Регулируемое по высоте крепление для лейки
- Душевой шланг 1,5 м (Turn-Free)
- Присоединительная группа для настенного крепления ½”
- Металлическая рукоятка





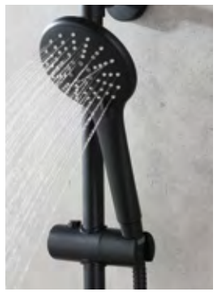



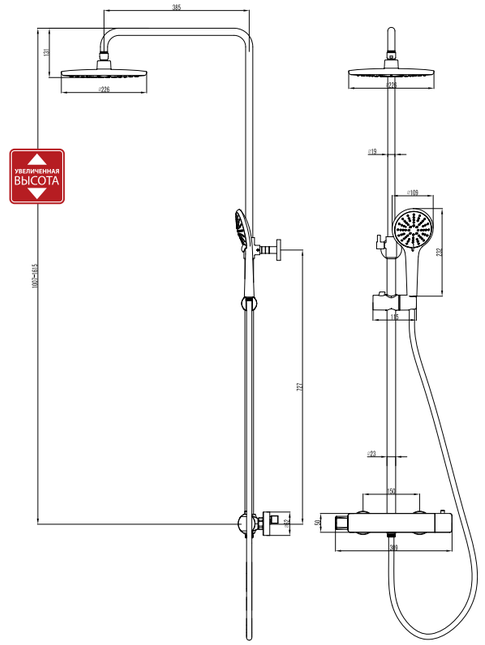

LM3770BL

Аксессуары в комплекте



Термостатический смеситель для ванны и душа с регулируемой высотой штанги, поворотным изливом и верхней душевой лейкой «Тропический дождь»

- Поворотный излив с аэратором Neoperl® Perlator®
- Термостатический картридж Vernet® с гелевым термоэлементом и фиксатором
- 4-позиционный картриджный переключатель (угол поворота – 360°)
- Верхняя поворотная душевая лейка «Тропический дождь» Ø226 мм
- 3-функциональная лейка Ø110x244 мм
- Регулируемое по высоте крепление для лейки
- Душевой шланг 1,5 м (Turn-Free)
- Присоединительная группа для настенного крепления ½”
- Металлическая рукоятка





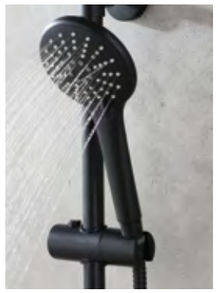





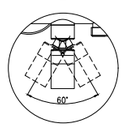

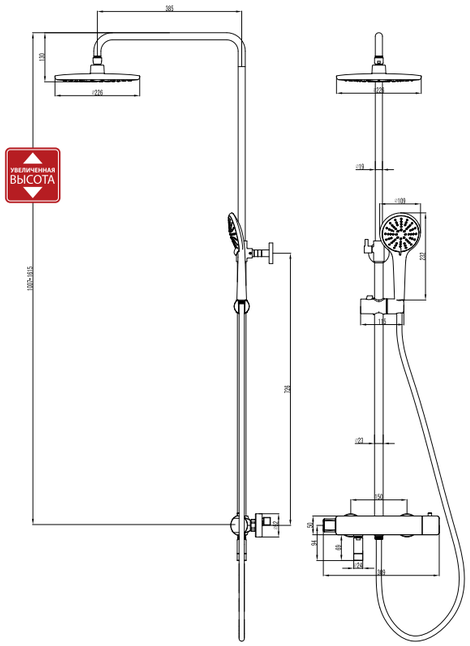

LM3772BL

Аксессуары в комплекте





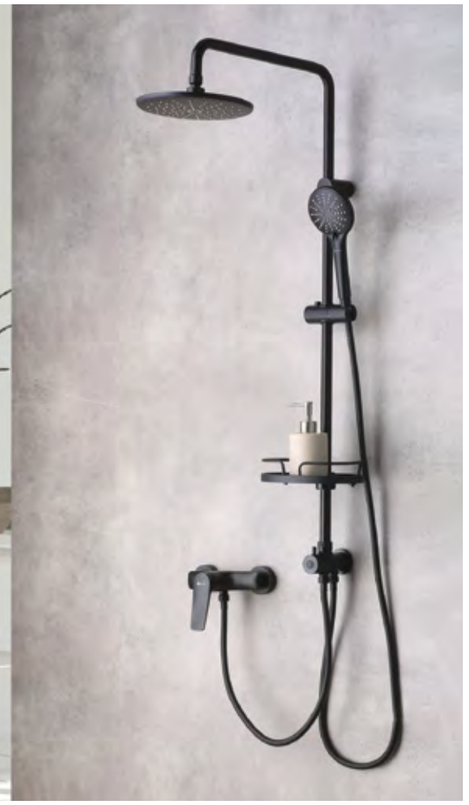

Стойка для душа



- Высота – 750 мм
- Регулируемое по высоте крепление для лейки
- Регулируемая по высоте полочка для душевых принадлежностей

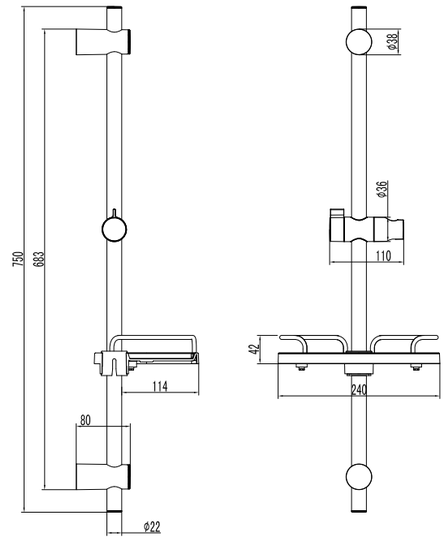

LM3775BL



Душевой гарнитур с фиксированной высотой штанги и верхней душевой лейкой «Тропический дождь»

- 2-позиционный картриджный переключатель (угол поворота – 180^0)
- Верхняя поворотная душевая лейка «Тропический дождь» Ø226 мм
- 3-функциональная лейка Ø110x244 мм
- Регулируемое по высоте крепление для лейки
- Регулируемая по высоте полочка для душевых принадлежностей
- Душевой шланг 1,5 м (Turn-Free)
- Шланг 0,8 м для подключения к смесителю

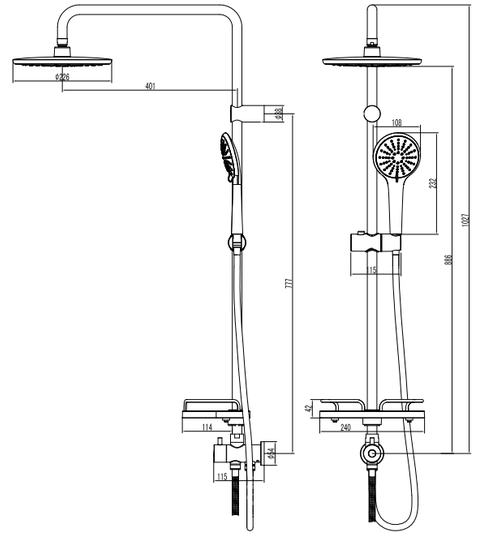

LM3788BL

Аксессуары в комплекте

АКСЕССУАРЫ ДЛЯ СЕРИИ BRONX

Донный клапан
универсальный



- Click/Clack 1¼″

LM8500BL

Наполнитель для ванны
встраиваемый



- Для LM3722BL
- Длина – 162 мм

LM3781BL

Подключение для душевого шланга

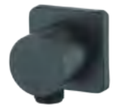

- Для LM3722BL, LM3729BL
- Размер для подсоединения M½″

LM3783BL

Подключение для душевого шланга
с креплением для душевой лейки



- Для LM3719BL
- Размер для подсоединения M½″

LM3785BL

Держатель для лейки верхнего душа



- Для LM3722BL, LM3729BL
- Длина – 334 мм

LM3787BL



BRONX

Исключительность, перфекционизм, эстетика
и красота в элегантном исполнении

ЦВЕТ ИЗДЕЛИЙ
COLOR

ГРАФИТ
GRAPHITE





Аксессуары в комплекте



Смеситель для душа

- Керамический картридж Sedal® 35 мм
- Аксессуары в комплекте: шланг 1,5 м (Turn-Free), 3-функциональная лейка Ø110x244 мм, настенное поворотное крепление
- Присоединительная группа для настенного крепления ½"
- Металлическая рукоятка

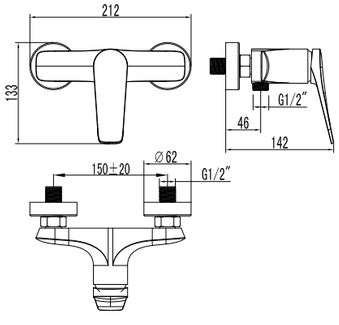

LM3703GM



Смеситель для кухни
с поворотным изливом

- Аэратор Neoperl® Perlator®
- Керамический картридж Sedal® Cold Start Termaclick Mirror 35 мм
- Гибкая подводка ½" 60 см
- Присоединительная группа для настольного крепления
- Металлическая рукоятка

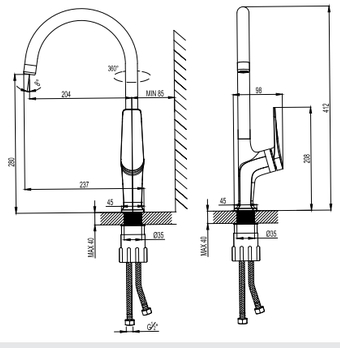

LM3705GM







Смеситель для умывальника
монолитный

- Аэратор Neoperl® Perlator® SSR с изменяемым углом подачи воды
- Керамический картридж Sedal® 35 мм
- Гибкая подводка ½" 60 см
- Присоединительная группа для настольного крепления
- Донный клапан Click/Clack 1¼" в цвет смесителя
- Металлическая рукоятка

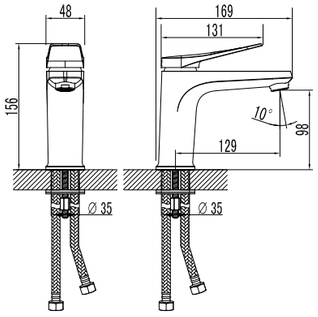

LM3706GM



Донный клапан в цвет смесителя





Смеситель для биде

- Поворотный аэратор Neoperl® Perlator®
- Керамический картридж Sedal® 35 мм
- Гибкая подводка ½" 60 см
- Присоединительная группа для настольного крепления
- Донный клапан Click/Clack 1¼" в цвет смесителя
- Металлическая рукоятка

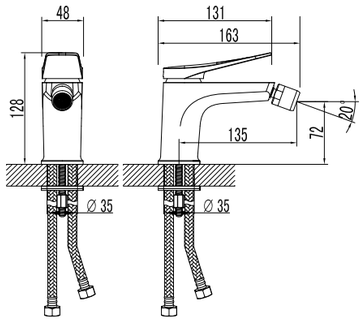

LM3708GM



Донный клапан в цвет смесителя



Смеситель для умывальника
монолитный

- Аэратор Neoperl® Perlator® SSR с изменяемым углом подачи воды
- Керамический картридж Sedal® 35 мм
- Гибкая подводка ½" 60 см
- Присоединительная группа для настольного крепления
- Донный клапан Click/Clack 1¼" в цвет смесителя
- Металлическая рукоятка

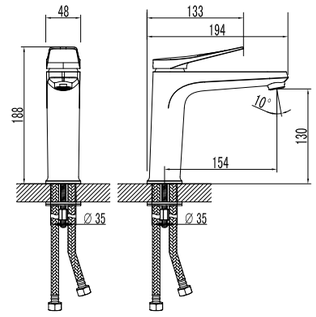

LM3737GM



Донный клапан в цвет смесителя





Смеситель для умывальника
монолитный

- Аэратор Neoperl® Perlator® SSR с изменяемым углом подачи воды
- Керамический картридж Sedal® 35 мм
- Гибкая подводка ½" 60 см
- Присоединительная группа для настольного крепления
- Донный клапан Click/Clack 1¼" в цвет смесителя
- Металлическая рукоятка

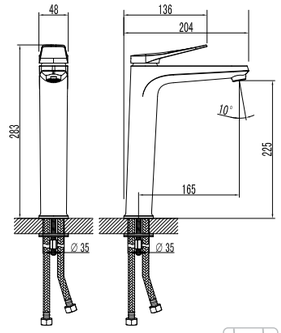

LM3709GM



Донный клапан в цвет смесителя







Смеситель для ванны
с монолитным изливом

- Аэратор Neoperl® Perlator®
- Керамический картридж Sedal® 35 мм
- Переключатель с керамическими пластинами (угол поворота – 90⁰)
- Аксессуары в комплекте: шланг 1,5 м (Turn-Free), 3-функциональная лейка Ø110x244 мм, настенное поворотное крепление
- Присоединительная группа для настенного крепления ½"
- Металлическая рукоятка

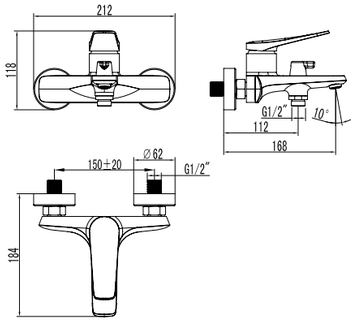

LM3714GM

Аксессуары в комплекте

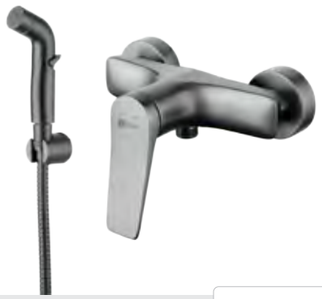

Смеситель с гигиеническим душем

- Керамический картридж Sedal® 35 мм
- Аксессуары в комплекте: лейка гигиенического душа с регулятором напора воды, шланг 1,2 м (Turn-Free), настенное крепление для лейки
- Присоединительная группа для настенного крепления ½"
- Металлическая рукоятка

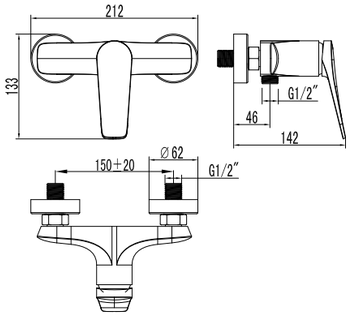

LM3718GM

Аксессуары в комплекте



Смеситель с гигиеническим душем
встраиваемый

- Керамический картридж Sedal® 35 мм
- Подключение для шланга с крючком для полотенца
- Аксессуары в комплекте: лейка гигиенического душа с регулятором напора воды, шланг 1,2 м (Turn-Free)
- Металлическая рукоятка

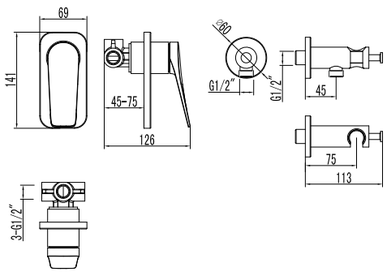

LM3719GM

Аксессуары в комплекте



Смеситель с гигиеническим душем
встраиваемый

- Керамический картридж Sedal® 35 мм
- Аксессуары в комплекте: лейка гигиенического душа с регулятором напора воды, шланг 1,2 м (Turn-Free)
- Металлическая рукоятка

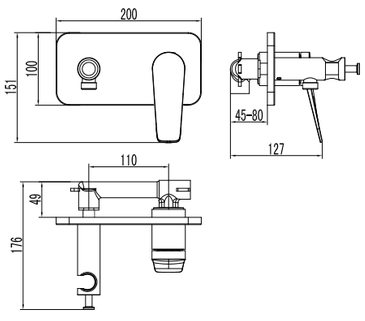

LM3720GM

Аксессуары в комплекте



Смеситель для душа
встраиваемый

- Керамический картридж Sedal® 35 мм
- Металлическая рукоятка

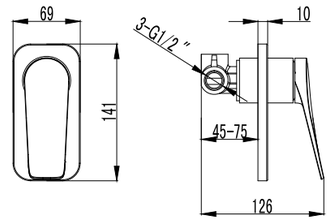

NEW НОВИНКА LM3723GM



Смеситель для умывальника
встраиваемый

- Аэратор Neoperl® Perlator® SSR с изменяемым углом подачи воды
- Керамический картридж Sedal® 35 мм
- Донный клапан Click/Clack 1¼" в цвет смесителя
- Металлическая рукоятка

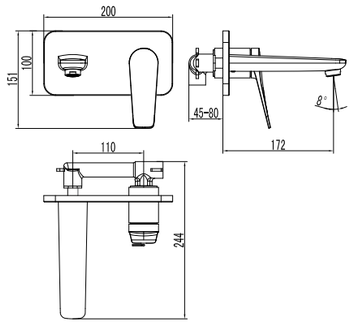

LM3726GM



Донный клапан в цвет смесителя



Смеситель для ванны и душа
встраиваемый

- Керамический картридж Sedal® 35 мм
- 2-позиционный картриджный переключатель (угол поворота – 120°)
- Металлическая рукоятка

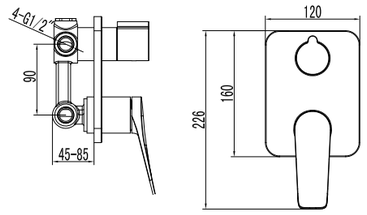

NEW НОВИНКА LM3727GM



Смеситель для ванны и душа
встраиваемый

- Керамический картридж Sedal® 35 мм
- 3-позиционный картриджный переключатель (угол поворота – 360°)
- Металлическая рукоятка

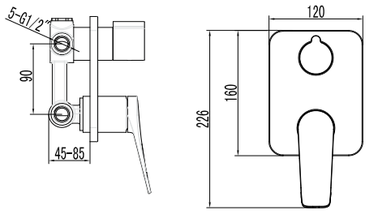

NEW НОВИНКА LM3728GM



Смеситель для ванны и душа
встраиваемый

- Встраиваемый наполнитель для ванны с аэратором Neoperl® Perlator®
- Керамический картридж Sedal® 35 мм
- 3-позиционный картриджный переключатель (угол поворота – 360°)
- Верхняя поворотная душевая лейка «Тропический дождь» Ø226 мм
- Держатель верхней душевой лейки 334 мм
- 3-функциональная лейка Ø110x244 мм
- Настенное поворотное крепление для лейки
- Душевой шланг 2 м (Turn-Free)
- Подключение для душевого шланга
- Металлическая рукоятка

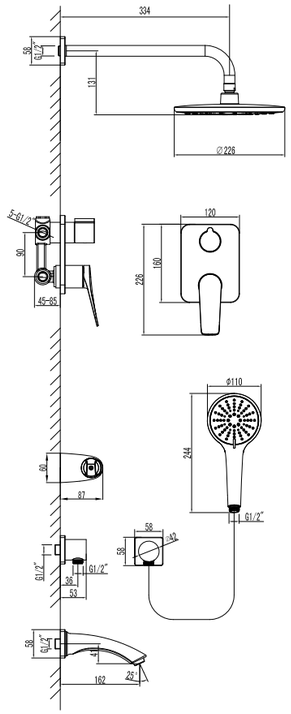

LM3722GM

Аксессуары в комплекте



Смеситель для душа
встраиваемый

- Керамический картридж Sedal® 35 мм
- 2-позиционный картриджный переключатель (угол поворота – 120°)
- Верхняя поворотная душевая лейка «Тропический дождь» Ø226 мм
- Держатель верхней душевой лейки 334 мм
- 3-функциональная лейка Ø110x244 мм
- Настенное поворотное крепление для лейки
- Душевой шланг 2 м (Turn-Free)
- Подключение для душевого шланга
- Металлическая рукоятка

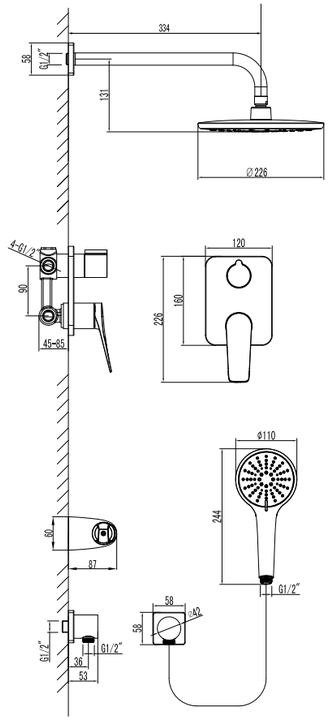

LM3729GM

Аксессуары в комплекте



Смеситель для ванны
напольный

- Аэратор Neoperl® Perlator®
- Керамический картридж Sedal® Cold Start Termaclick Mirror 35 мм
- Переключатель с керамическими пластинами (угол поворота – 90°)
- Аксессуары в комплекте: шланг 2 м (Turn-Free), 1-функциональная лейка 86x258 мм
- Металлическая рукоятка

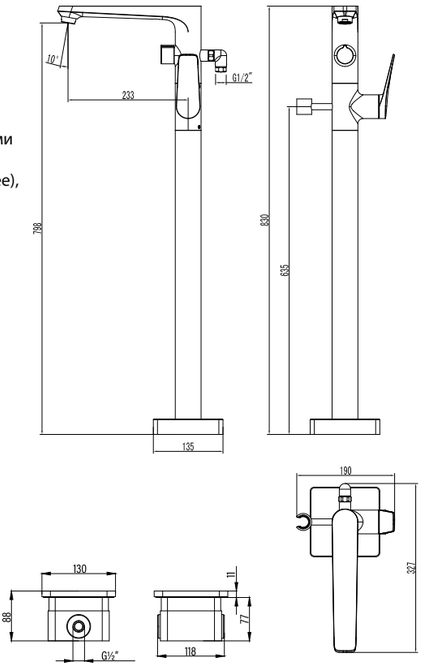

LM3744GM

Аксессуары в комплекте



Смеситель для ванны
на 3 отверстия

- Аэратор Neoperl® Perlator®
- Керамический картридж Sedal® 35 мм
- Переключатель с керамическими пластинами (угол поворота – 90°)
- Аксессуары в комплекте: шланг 2 м (Turn-Free), свинцовый отвес, 1-функциональная лейка 86x258 мм
- Гибкая подводка ½" 60 см
- Присоединительная группа для настольного крепления
- Металлическая рукоятка

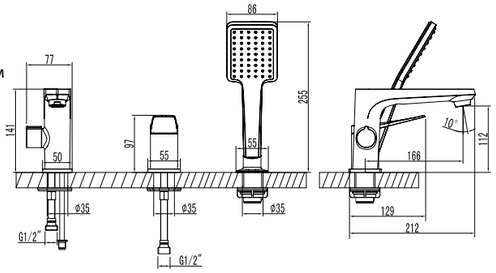

LM3745GM

Аксессуары в комплекте



Смеситель для кухни
с подключением к фильтру
с питьевой водой

- 2-функциональная излив-лейка с аэратором Neoperl® Perlator® для водопроводной воды
- Аэратор Neoperl® Perlator® для питьевой воды
- Керамический картридж Sedal® Cold Start Termaclick Mirror 35 мм
- Для крана с питьевой водой: кран-букса с керамическими пластинами (угол поворота – 90°)
- Гибкая подводка ½" 60 см
- Присоединительная группа для настольного крепления
- Переходник для подключения шланга от фильтра с питьевой водой
- Металлические рукоятки

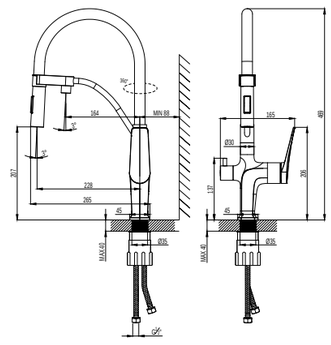

LM3761GM

Магнитный держатель излива

Смеситель для душа с регулируемой высотой штанги и верхней душевой лейкой «Тропический дождь»



- Керамический картридж Sedal® Cold Start Termaclick 35 мм
- Двухпозиционный картриджный переключатель (угол поворота – 90°)
- Верхняя поворотная душевая лейка «Тропический дождь» Ø226 мм
- 2-позиционный картриджный переключатель (угол поворота – 90°)
- Регулируемое по высоте крепление для лейки
- Душевой шланг 1,5 м (Turn-Free)
- Присоединительная группа для настенного крепления ½″
- Металлическая рукоятка

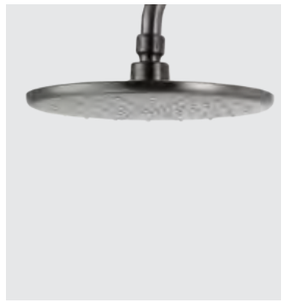





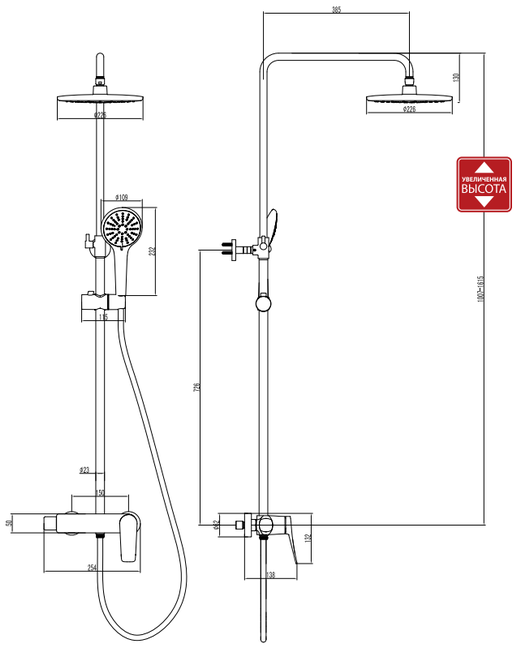

LM3760GM

Аксессуары в комплекте

Смеситель для ванны и душа с регулируемой высотой штанги, поворотным изливом и верхней душевой лейкой «Тропический дождь»



- Поворотный излив с аэратором Neoperl® Perlator®
- Керамический картридж Sedal® Cold Start Termaclick 35 мм
- 3-позиционный картриджный переключатель (угол поворота – 180°)
- Верхняя поворотная душевая лейка «Тропический дождь» Ø226 мм
- 3-функциональная лейка Ø110x244 мм
- Регулируемое по высоте крепление для лейки
- Душевой шланг 1,5 м (Turn-Free)
- Присоединительная группа для настенного крепления ½″
- Металлическая рукоятка



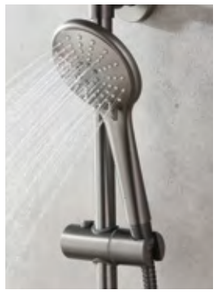



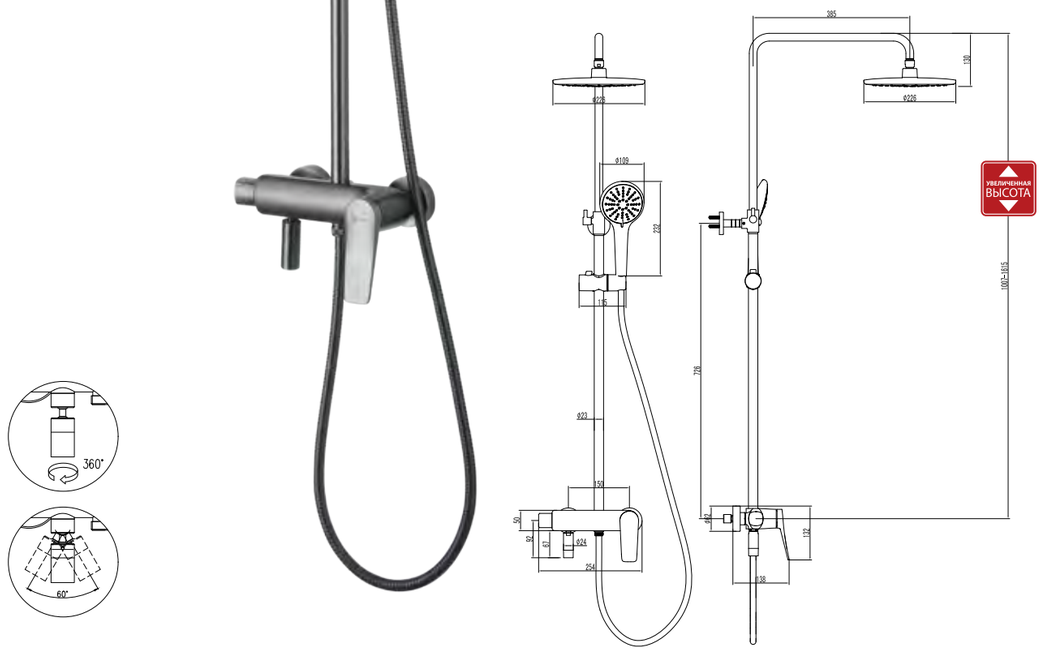

LM3762GM

Аксессуары в комплекте



Термостатический смеситель для душа с регулируемой высотой штанги и верхней душевой лейкой «Тропический дождь»

- Термостатический картридж Vernet® с гелевым термоэлементом и фиксатором
- 3-позиционный картриджный переключатель (угол поворота – 180^0)
- Верхняя поворотная душевая лейка «Тропический дождь» Ø226 мм
- 3-функциональная лейка Ø110x244 мм
- Регулируемое по высоте крепление для лейки
- Душевой шланг 1,5 м (Turn-Free)
- Присоединительная группа для настенного крепления ½”
- Металлическая рукоятка





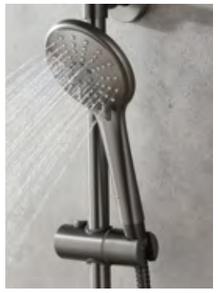



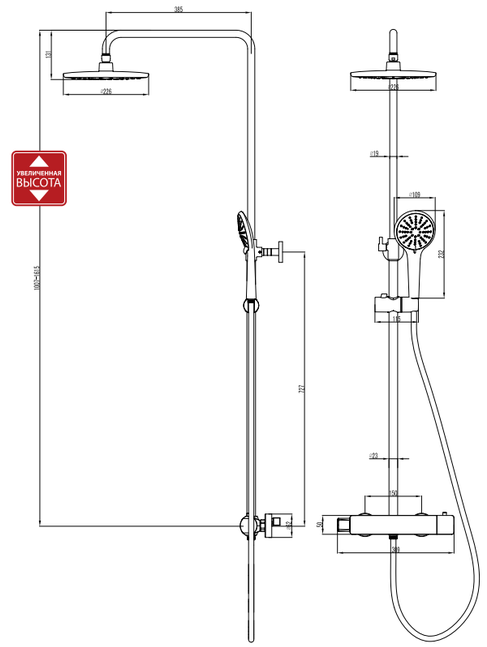

LM3770GM

Аксессуары в комплекте



Термостатический смеситель для ванны и душа с регулируемой высотой штанги, поворотным изливом и верхней душевой лейкой «Тропический дождь»

- Поворотный излив с аэратором Neoperl® Perlator®
- Термостатический картридж Vernet® с гелевым термоэлементом и фиксатором
- 4-позиционный картриджный переключатель (угол поворота – 360°)
- Верхняя поворотная душевая лейка «Тропический дождь» Ø226 мм
- 3-функциональная лейка Ø110x244 мм
- Регулируемое по высоте крепление для лейки
- Душевой шланг 1,5 м (Turn-Free)
- Присоединительная группа для настенного крепления ½”
- Металлическая рукоятка





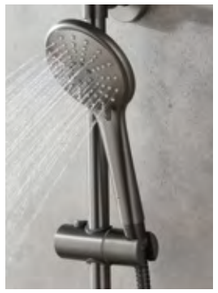



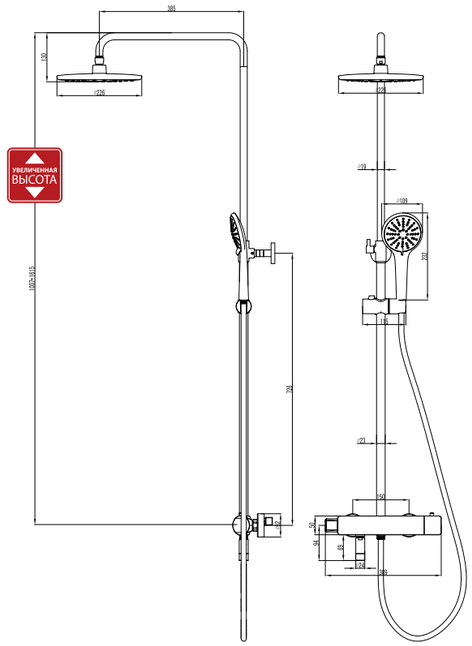

LM3772GM

Аксессуары в комплекте







Душевой гарнитур с фиксированной высотой штанги и верхней душевой лейкой «Тропический дождь»

- 2-позиционный картриджный переключатель (угол поворота – 180°)
- Верхняя поворотная душевая лейка «Тропический дождь» Ø226 мм
- 3-функциональная лейка Ø110x244 мм
- Регулируемое по высоте крепление для лейки
- Регулируемая по высоте полочка для душевых принадлежностей
- Душевой шланг 1,5 м (Turn-Free)
- Шланг 0,8 м для подключения к смесителю

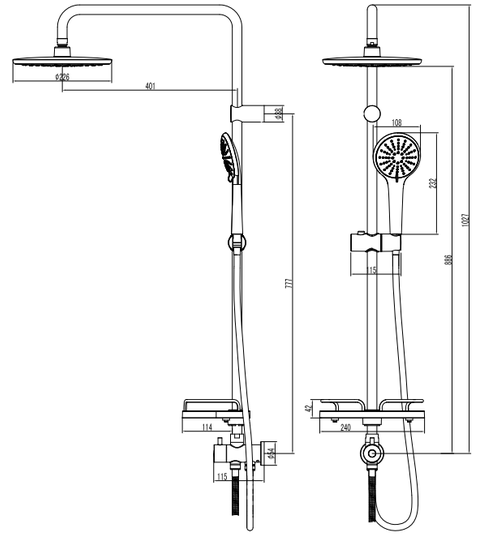

LM3788GM

Аксессуары в комплекте



Стойка для душа

- Высота – 750 мм
- Регулируемое по высоте крепление для лейки
- Регулируемая по высоте полочка для душевых принадлежностей

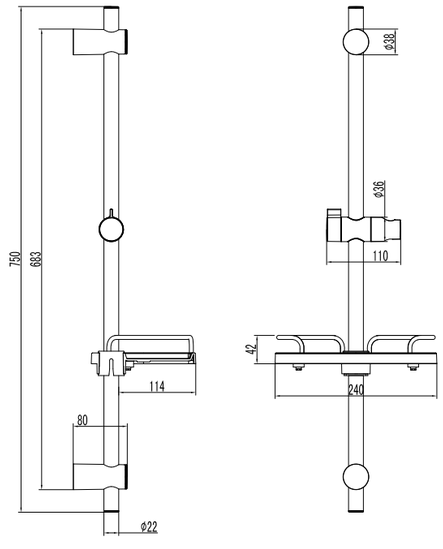

LM3775GM

АКСЕССУАРЫ ДЛЯ СЕРИИ BRONX

Донный клапан
универсальный



- Click/Clack 1¼"

LM8500GM

Наполнитель для ванны
встраиваемый



- Для LM3722GM
- Длина – 162 мм

LM3781GM

Подключение для душевого шланга



- Для LM3722GM, LM3729GM
- Размер для подсоединения M½"

LM3783GM

Подключение для душевого шланга
с креплением для душевой лейки



- Для LM3719GM
- Размер для подсоединения M½"

LM3785GM

Держатель для лейки верхнего душа



- Для LM3722GM, LM3729GM
- Длина – 334 мм

LM3787GM



BRONX

Исключительность, перфекционизм, эстетика
и красота в элегантном исполнении





Смеситель для кухни
с поворотным изливом

- Аэратор Neoperl® Perlator®
- Керамический картридж Sedal® Cold Start Termaclick Mirror 35 мм
- Гибкая подводка ½" 60 см
- Присоединительная группа для настольного крепления
- Металлическая рукоятка

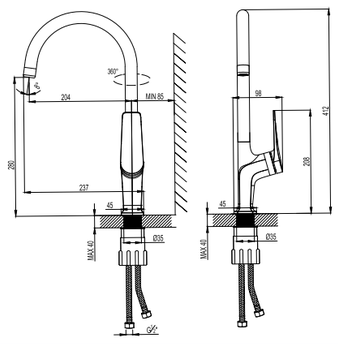

LM3705BLR



Смеситель для кухни
с подключением к фильтру
с питьевой водой

- 2-функциональная излив-лейка с аэратором Neoperl® Perlator® для водопроводной воды
- Аэратор Neoperl® Perlator® для питьевой воды
- Керамический картридж Sedal® Cold Start Termaclick Mirror 35 мм
- Для крана с питьевой водой: кран-букса с керамическими пластинами (угол поворота – 90°)
- Гибкая подводка ½" 60 см
- Присоединительная группа для настольного крепления
- Переходник для подключения шланга от фильтра с питьевой водой
- Металлические рукоятки

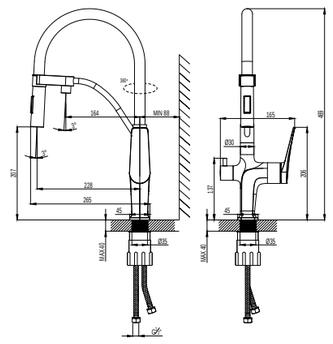

LM3761BLR

Магнитный держатель излива



MINIMA

Выверенность линий, идеальная геометрия,
городской минимализм – для счастья
не нужно больше слов



Смеситель для душа

- Керамический картридж Sedal® 35 мм
- Аксессуары в комплекте: шланг 1,5 м, 3-функциональная лейка Ø120x240 мм, настенное поворотное крепление
- Присоединительная группа для настенного крепления ½"
- Металлическая рукоятка

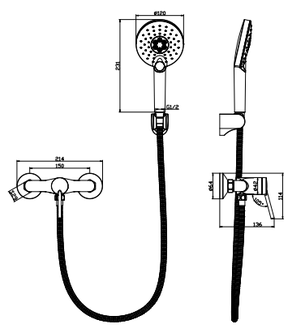

LM3803C

Аксессуары в комплекте



Смеситель для кухни
с поворотным изливом

- Аэратор Neoperl® Honeycomb®
- Керамический картридж Sedal® Cold Start Termaclick Mirror 35 мм
- Гибкая подводка ½" 40 см
- Присоединительная группа для настольного крепления
- Металлическая рукоятка

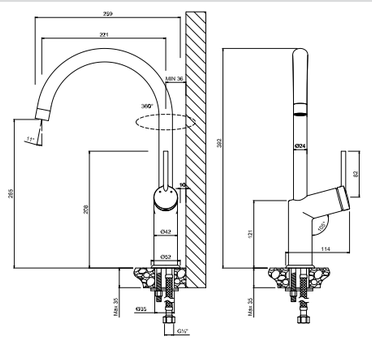

LM3805C





Смеситель для умывальника
монолитный

• Аэратор Neoperl® Honeycomb® Cache® SSR с изменяемым углом подачи воды
• Керамический картридж Sedal® 35 мм
• Гибкая подводка ½" 40 см
• Присоединительная группа для настольного крепления
• Металлическая рукоятка

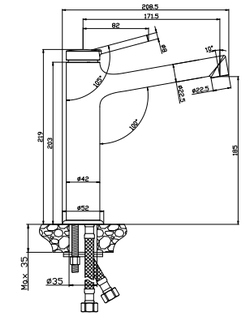

LM3837C



Смеситель для умывальника
монолитный

• Аэратор Neoperl® Honeycomb® Cache® SSR с изменяемым углом подачи воды
• Керамический картридж Sedal® 35 мм
• Гибкая подводка ½" 40 см
• Присоединительная группа для настольного крепления
• Металлическая рукоятка

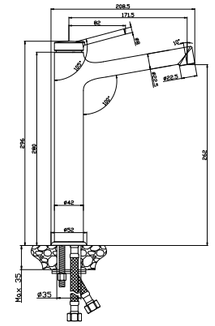

LM3809C



Смеситель для ванны
с монолитным изливом

• Аэратор Neoperl® Honeycomb® Cache® SSR с изменяемым углом подачи воды
• Керамический картридж Sedal® 35 мм
• Переключатель с керамическими пластинами (угол поворота – 90°)
• Аксессуары в комплекте: шланг 1,5 м, 3-функциональная лейка Ø120x240 мм, настенное поворотное крепление
• Присоединительная группа для настенного крепления ½"
• Металлическая рукоятка

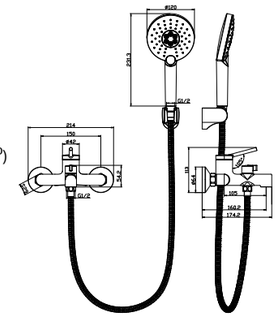

LM3814C

Аксессуары в комплекте



Смеситель для умывальника
монолитный

• Аэратор Neoperl® Honeycomb® Cache® SSR с изменяемым углом подачи воды
• Керамический картридж Sedal® 35 мм
• Гибкая подводка ½" 40 см
• Присоединительная группа для настольного крепления
• Металлическая рукоятка

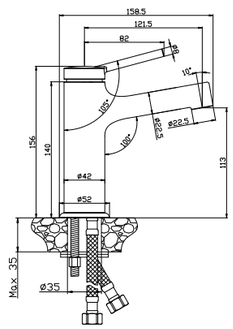

LM3806C



Смеситель с гигиеническим душем

• Керамический картридж Sedal® 35 мм
• Аксессуары в комплекте: лейка гигиенического душа с регулятором напора воды, шланг 1,2 м
• Присоединительная группа для настенного крепления ½"
• Металлическая рукоятка

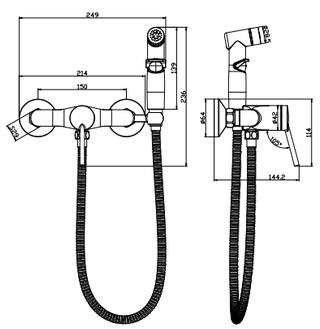

LM3818C

Аксессуары в комплекте





Смеситель для кухни
с вытягивающимся поворотным изливом

- 2-функциональная излив-лейка с аэратором Neoperl® Honeycomb®
- Керамический картридж Sedal® Cold Start Termaclick Mirror 35 мм
- Гибкая подводка ½" 40 см
- Присоединительная группа для настольного крепления
- Металлическая рукоятка

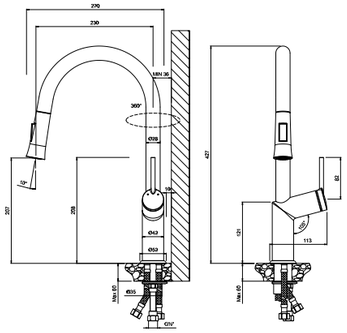

LM3850C





Смеситель универсальный
с плоским поворотным изливом 350 мм

- Аэратор Neoperl® Honeycomb®
- Керамический картридж Sedal® 35 мм
- Переключатель с керамическими пластинами (угол поворота – 90^0)
- Аксессуары в комплекте: шланг 1,5 м, 3-функциональная лейка Ø120x240 мм, настенное поворотное крепление
- Присоединительная группа для настенного крепления ½"
- Металлическая рукоятка

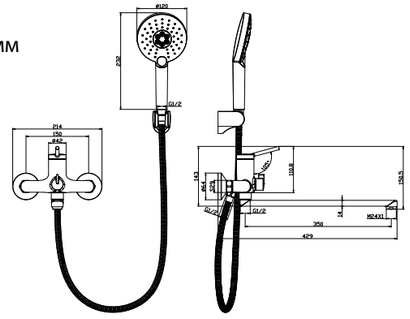

LM3851C

Аксессуары в комплекте

Смеситель для душа с регулируемой высотой штанги и верхней душевой лейкой «Тропический дождь»



- Керамический картридж Sedal® 35 мм
- 2-позиционный картриджный переключатель (угол поворота – 90^0)
- Верхняя поворотная душевая лейка «Тропический дождь» Ø230 мм
- 3-функциональная лейка Ø120x240 мм
- Регулируемое по высоте крепление для лейки
- Душевой шланг 1,5 м
- Регулируемая по высоте полочка для душевых принадлежностей
- Присоединительная группа для настенного крепления ½"
- Металлическая рукоятка

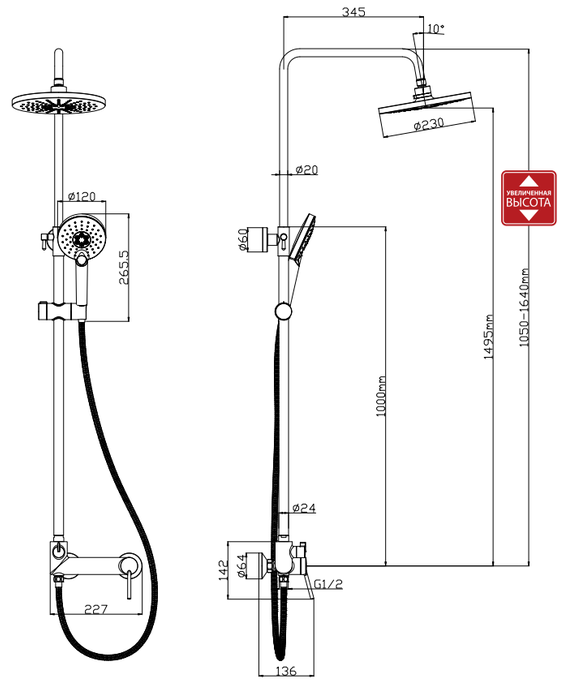

LM3860C

Аксессуары в комплекте



Смеситель для ванны и душа с регулируемой высотой штанги, поворотным изливом и верхней душевой лейкой «Тропический дождь»



- Аэратор Neoperl® Honeycomb® Cache® SSR с изменяемым углом подачи воды
- Керамический картридж Sedal® 35 мм
- 3-позиционный картриджный переключатель (угол поворота – 360°)
- Верхняя поворотная душевая лейка «Тропический дождь» Ø230 мм
- 3-функциональная лейка Ø120x240 мм
- Регулируемое по высоте крепление для лейки
- Душевой шланг 1,5 м
- Регулируемая по высоте полочка для душевых принадлежностей
- Присоединительная группа для настенного крепления ½”
- Металлическая рукоятка



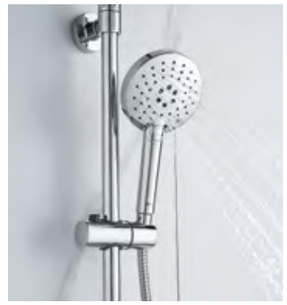





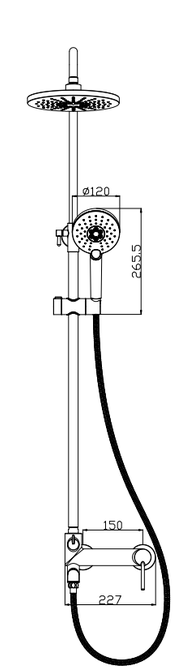

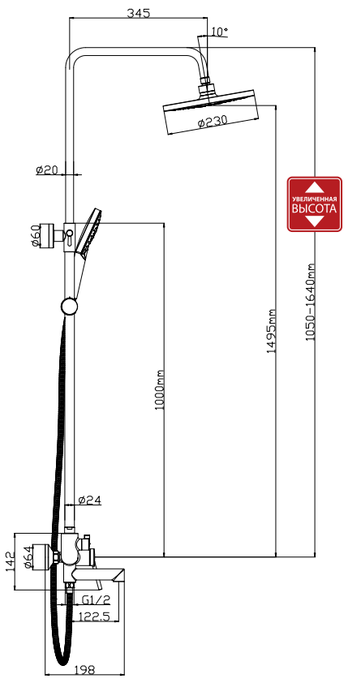

LM3862C

Аксессуары в комплекте



PRIZMA

Вызывающе дерзкий, многогранный дизайн
для урбанистов сегодняшнего дня





Смеситель для умывальника
монолитный

- Аэратор
- Керамический картридж 26 мм
- Гибкая подводка ½" 50 см
- Присоединительная группа для настольного крепления
- Металлическая рукоятка

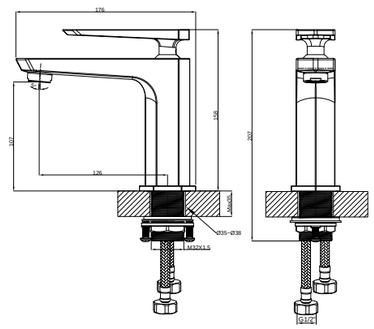

LM3906C



Смеситель для ванны
с монолитным изливом

- Аэратор
- Керамический картридж 35 мм
- Кнопочный переключатель (нажми-переключи)
- Аксессуары в комплекте: шланг 1,5 м, 3-функциональная лейка 110x258 мм, настенное поворотное крепление
- Присоединительная группа для настенного крепления ½"
- Металлическая рукоятка

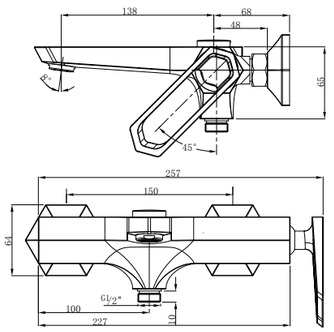

LM3914C

Аксессуары в комплекте





Смеситель с гигиеническим душем
встраиваемый

- Керамический картридж 35 мм
- Аксессуары в комплекте: лейка гигиенического душа с регулятором напора воды, шланг 1,2 м
- Металлическая рукоятка

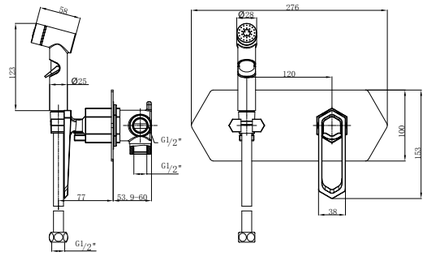

LM3919C

Аксессуары в комплекте



Смеситель для ванны и душа
встраиваемый

- Встраиваемый наполнитель для ванны с аэратором
- Керамический картридж 35 мм
- 3-позиционный картриджный переключатель (угол поворота – 360^0)
- Верхняя поворотная душевая лейка «Тропический дождь» 300x200 мм
- Держатель верхней душевой лейки 300 мм
- 3-функциональная лейка 110x258 мм
- Подключение для душевого шланга с креплением для лейки
- Душевой шланг 2 м
- Металлическая рукоятка

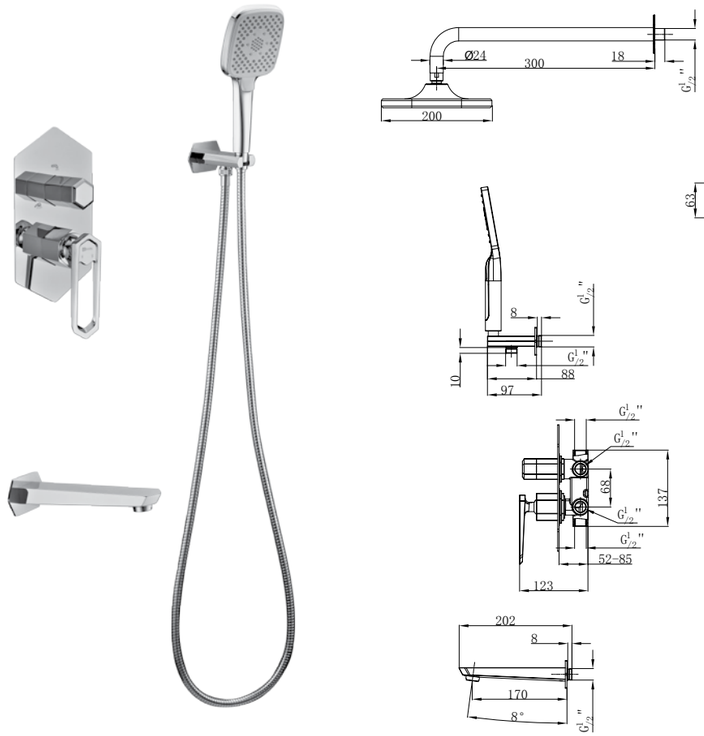

LM3922C

Аксессуары в комплекте

Смеситель для ванны и душа с регулируемой высотой штанги, поворотным изливом и верхней душевой лейкой «Тропический дождь»



- Аэратор
- Керамический картридж 35 мм
- Встроенный в излив 3-позиционный переключатель с керамическими пластинами (угол поворота – 180^0)
- Верхняя поворотная душевая лейка «Тропический дождь» 300x200 мм
- 3-функциональная лейка 110x258 мм
- Регулируемое по высоте крепление для лейки
- Душевой шланг 1,5 м
- Присоединительная группа для настенного крепления ½″
- Металлическая рукоятка









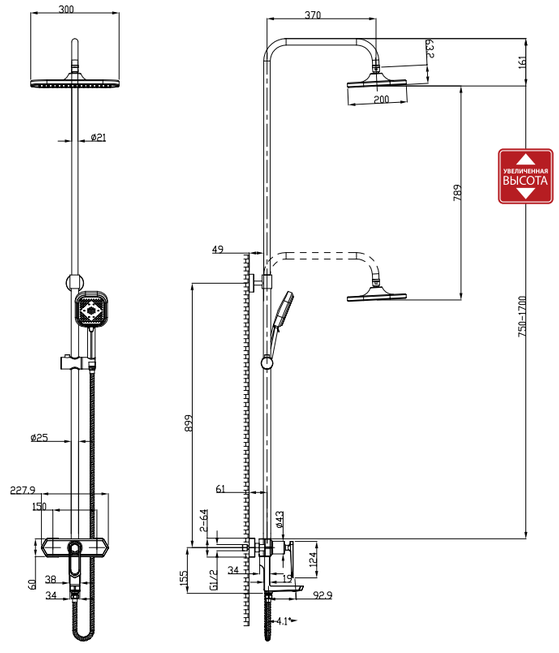

LM3962C

Аксессуары в комплекте





АКСЕССУАРЫ ДЛЯ СЕРИИ PRIZMA

Наполнитель для ванны
встраиваемый



- Для LM3922C
- Длина – 193 мм

LM3981C

Подключение для душевого шланга
с креплением для душевой лейки



- Для LM3922C
- Размер для подсоединения М½″

LM3985C



LUNA

Воплощение грации
в каждой детали





Смеситель для кухни
с поворотным изливом

- Аэратор
- Керамический эко-картридж 40 мм
- Гибкая подводка ½" 35 см
- Присоединительная группа для настольного крепления
- Металлическая рукоятка

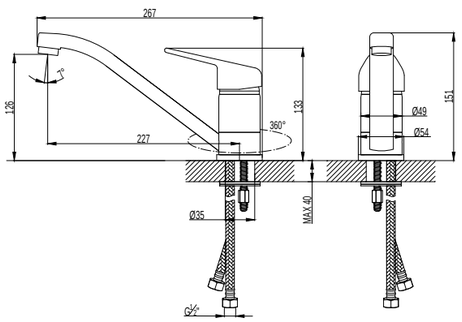

LM4104C



Смеситель для кухни
с поворотным изливом

- Аэратор
- Керамический эко-картридж 40 мм
- Гибкая подводка ½" 35 см
- Присоединительная группа для настольного крепления
- Металлическая рукоятка

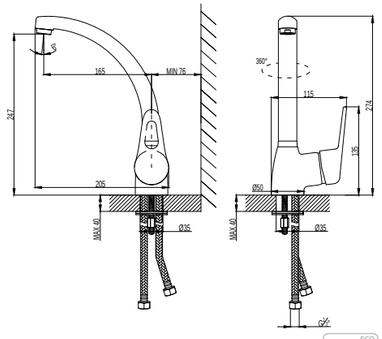

LM4105C







Смеситель для умывальника
монолитный

- Аэратор
- Керамический эко-картридж 40 мм
- Гибкая подводка ½" 35 см
- Присоединительная группа для настольного крепления
- Металлическая рукоятка

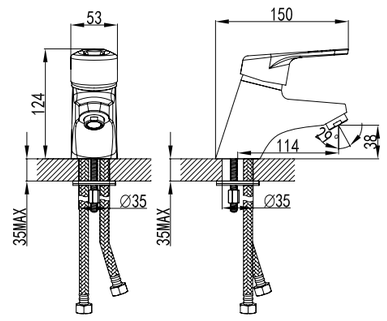

LM4106C



Смеситель для биде

- Поворотный аэратор
- Керамический эко-картридж 40 мм
- Гибкая подводка ½" 35 см
- Присоединительная группа для настольного крепления
- Металлическая рукоятка

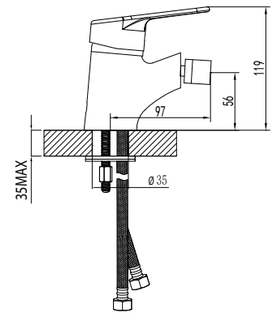

LM4108C



Смеситель для умывальника
с поворотным изливом

- Аэратор
- Керамический эко-картридж 40 мм
- Гибкая подводка ½" 35 см
- Присоединительная группа для настольного крепления
- Металлическая рукоятка

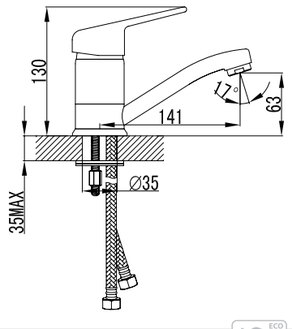

LM4107C



Смеситель для кухни/умывальника
с плоским поворотным изливом

- Аэратор
- Керамический эко-картридж 40 мм
- Присоединительная группа для настенного крепления ½"
- Металлическая рукоятка

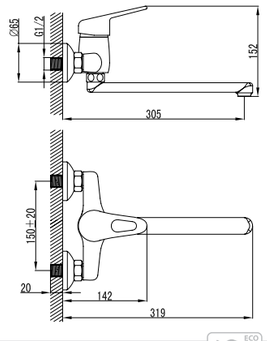

LM4111C





Смеситель для ванны
с поворотным изливом

- Аэратор
- Керамический эко-картридж 40 мм
- Переключатель с керамическими пластинами (угол поворота – 90°)
- Аксессуары в комплекте: шланг 1,5 м, 1-функциональная лейка Ø106x235 мм, настенное фиксированное крепление
- Присоединительная группа для настенного крепления ½"
- Металлическая рукоятка

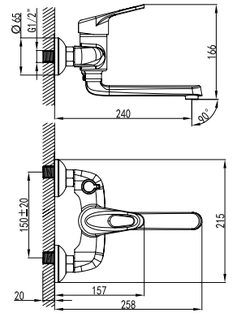

LM4114C

Аксессуары в комплекте



Смеситель на борт ванны
с монолитным изливом

- Аэратор
- Керамический эко-картридж 40 мм
- Переключатель с керамическими пластинами (угол поворота – 90°)
- Аксессуары в комплекте: шланг 2 м, 5-функциональная лейка Ø100x232 мм, настенное фиксированное крепление
- Гибкая подводка ½" 35 см
- Присоединительная группа для настольного крепления
- Металлическая рукоятка

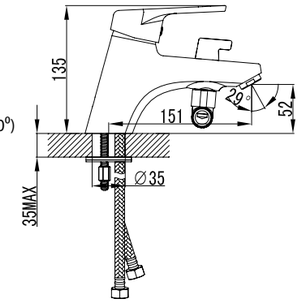

LM4115C

Аксессуары в комплекте



Смеситель для умывальника и биде
монолитный

- Аэратор
- Керамический эко-картридж 40 мм
- Аксессуары в комплекте: лейка гигиенического душа с нажимным механизмом, шланг 1,5 м, настенное крепление для лейки
- Гибкая подводка ½" 35 см
- Присоединительная группа для настольного крепления
- Металлическая рукоятка

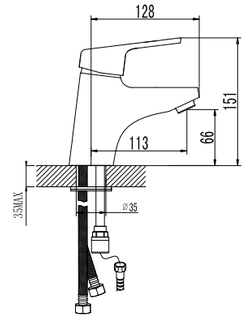

LM4116C

Аксессуары в комплекте



Смеситель универсальный
с плоским поворотным изливом 200 мм

- Аэратор
- Керамический эко-картридж 40 мм
- Переключатель с керамическими пластинами (угол поворота – 180°)
- Аксессуары в комплекте: шланг 1,5 м, 1-функциональная лейка Ø100x225 мм, настенное поворотное крепление
- Присоединительная группа для настенного крепления ½"
- Металлическая рукоятка

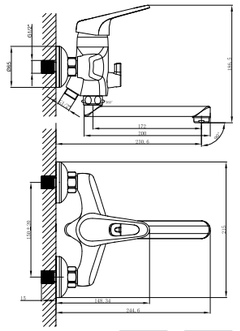

LM4113C

Аксессуары в комплекте



Смеситель универсальный
с плоским поворотным изливом 350 мм

- Аэратор
- Керамический эко-картридж 40 мм
- Переключатель с керамическими пластинами (угол поворота – 90°)
- Аксессуары в комплекте: шланг 1,5 м, 1-функциональная лейка Ø106x235 мм, настенное фиксированное крепление
- Присоединительная группа для настенного крепления ½"
- Металлическая рукоятка

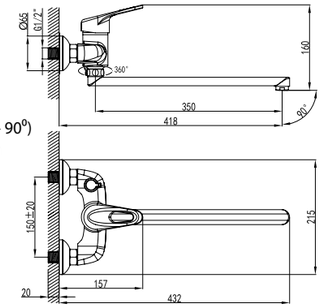

LM4117C

Аксессуары в комплекте



Смеситель с гигиеническим душем
встраиваемый

- Керамический эко-картридж 40 мм
- Подключение для душевого шланга
- Аксессуары в комплекте: лейка гигиенического душа с нажимным механизмом, шланг 1,5 м, настенное крепление для лейки
- Металлическая рукоятка

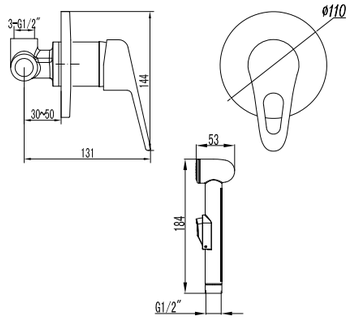

LM4119C

Аксессуары в комплекте







Смеситель для душа
встраиваемый

- Керамический эко-картридж 40 мм
- Металлическая рукоятка

LM4123C







Смеситель для ванны
с монолитным изливом

- Аэратор
- Керамический эко-картридж 40 мм
- Переключатель с керамическими пластинами (угол поворота – 90^0)
- Аксессуары в комплекте: шланг 1,5 м, 1-функциональная лейка Ø106x235 мм, настенное фиксированное крепление
- Присоединительная группа для настенного крепления ½"
- Металлическая рукоятка

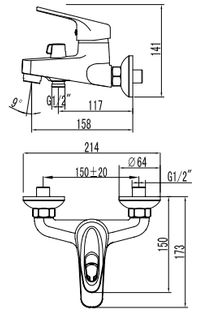

LM4134C

Аксессуары в комплекте







Смеситель для ванны
на 3 отверстия

- Аэратор
- Керамический эко-картридж 40 мм
- Вытяжной переключатель с функцией ручной фиксации
- Аксессуары в комплекте: шланг 2 м, свинцовый отвес, 1-функциональная лейка Ø106x235 мм
- Гибкая подводка ½" 35 см
- Присоединительная группа для настольного крепления
- Металлическая рукоятка

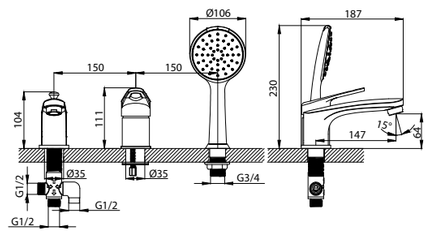

LM4145C

Аксессуары в комплекте







Смеситель для кухни
с вытягивающимся поворотным изливом

- 2-функциональная излив-лейка с аэратором Neoperl® Cascade® и гибким шлангом 1,5 м
- Керамический эко-картридж 40 мм
- Гибкая подводка ½" 35 см
- Свинцовый отвес
- Присоединительная группа для настольного крепления
- Металлическая рукоятка

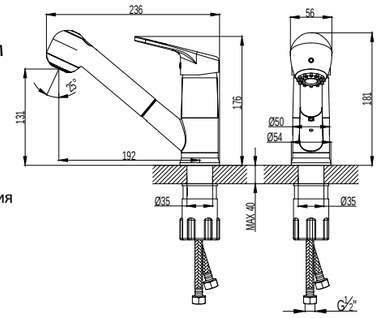

LM4150C







Смеситель для кухни
с поворотным изливом

- Аэратор
- Керамический картридж 35 мм
- Гибкая подводка ½" 40 см
- Присоединительная группа для настольного крепления
- Металлическая рукоятка

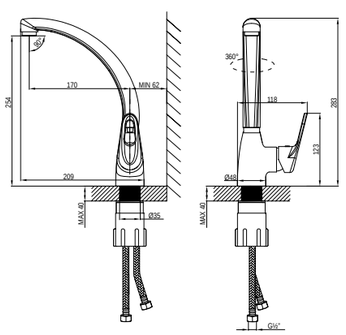

LM4155C



Смеситель универсальный
с плоским поворотным изливом 350 мм

- Аэратор
- Керамический эко-картридж 40 мм
- Переключатель с керамическими пластинами (угол поворота – 180^0)
- Аксессуары в комплекте: шланг 1,5 м, 1-функциональная лейка Ø100x225 мм, настенное поворотное крепление
- Присоединительная группа для настенного крепления ½"
- Металлическая рукоятка

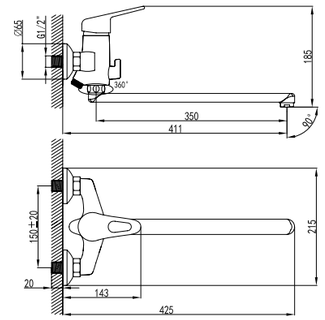

LM4151C

Аксессуары в комплекте









Смеситель универсальный
с плоским поворотным изливом 350 мм

- Аэратор
- Керамический эко-картридж 40 мм
- Кнопочный переключатель (нажми-переключи)
- Аксессуары в комплекте: шланг 1,5 м, 1-функциональная лейка Ø100x225 мм, настенное поворотное крепление
- Присоединительная группа для настенного крепления ½"
- Металлическая рукоятка

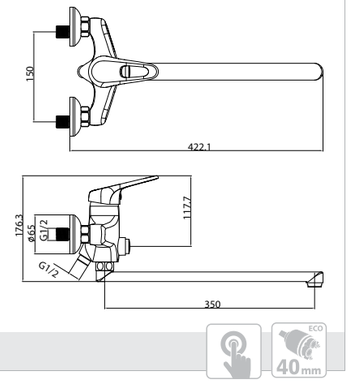

LM4157C

Аксессуары в комплекте





POSEIDON

Мощь и сила водной стихии дали жизнь стремительным линиям этой серии







Смеситель для умывальника

монолитный

- Аэратор
- Керамический эко-картридж 40 мм
- Гибкая подводка ½" 35 см
- Присоединительная группа для настольного крепления
- Металлическая рукоятка

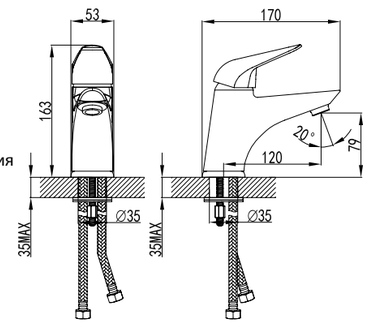

LM4206C



Смеситель для ванны

с монолитным изливом

- Аэратор
- Керамический эко-картридж 40 мм
- Переключатель с керамическими пластинами (угол поворота – 90°)
- Аксессуары в комплекте: шланг 1,5 м, 5-функциональная лейка Ø100x232 мм, настенное поворотное крепление
- Присоединительная группа для настенного крепления ½"
- Металлическая рукоятка

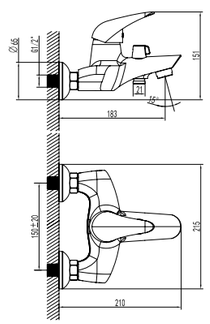

LM4214C

Аксессуары в комплекте





Смеситель для душа

- Керамический эко-картридж 40 мм
- Аксессуары в комплекте: шланг 1,5 м, 1-функциональная лейка Ø106x235 мм, настенное поворотное крепление
- Присоединительная группа для настенного крепления ½"
- Металлическая рукоятка

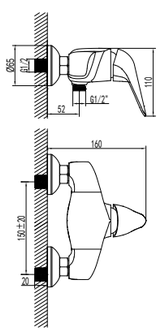

LM4233C

Аксессуары в комплекте



Смеситель для ванны
на 3 отверстия

- Каскадный излив
- Керамический эко-картридж 40 мм
- Переключатель с керамическими пластинами (угол поворота – 90°)
- Аксессуары в комплекте: шланг 2 м, свинцовый отвес, 3-функциональная лейка Ø94x237 мм
- Гибкая подводка ½" 35 см
- Присоединительная группа для настольного крепления
- Металлическая рукоятка

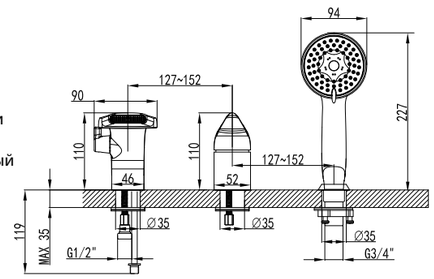

LM4245C

Аксессуары в комплекте



Смеситель для ванны и душа с регулируемой высотой штанги, поворотным изливом и верхней душевой лейкой «Тропический дождь»



- Поворотный излив с аэратором
- Керамический эко-картридж 40 мм
- 3-позиционный картриджный переключатель (угол поворота – 360°)
- Верхняя поворотная душевая лейка «Тропический дождь» 297х210 мм
- 1-функциональная лейка Ø106х235 мм
- Регулируемое по высоте крепление для лейки
- Душевой шланг 1,5 м
- Присоединительная группа для настенного крепления ½”
- Металлическая рукоятка







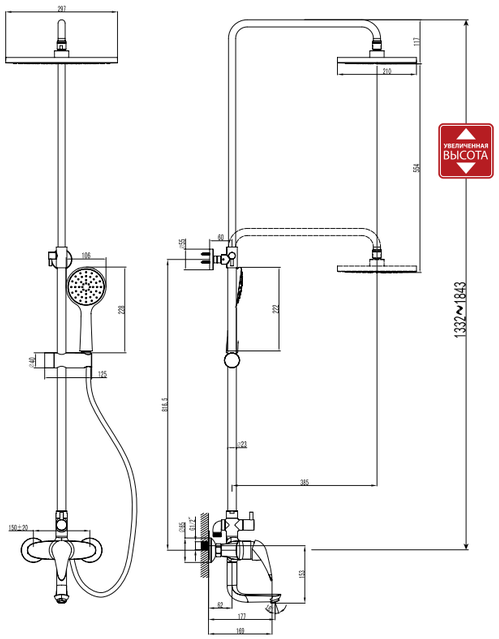

LM4262C

Аксессуары в комплекте

SHIFT

Бескомпромиссный дизайн
и безупречный стиль



Смеситель для умывальника
монолитный



- Аэратор
- Керамический эко-картридж 40 мм
- Гибкая подводка ½″ 35 см
- Присоединительная группа для настольного крепления
- Металлическая рукоятка

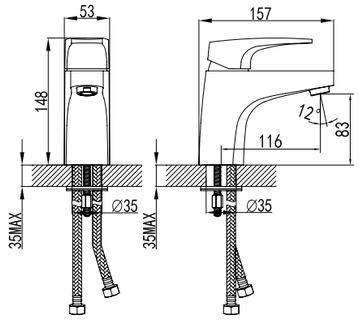

LM4306C

ECO 40 mm

Смеситель для ванны
с поворотным изливом



- Аэратор
- Керамический эко-картридж 40 мм
- Переключатель с керамическими пластинами (угол поворота – 90°)
- Аксессуары в комплекте: шланг 1,5 м, 3-функциональная лейка Ø87x221 мм, настенное поворотное крепление
- Присоединительная группа для настенного крепления ½″
- Металлическая рукоятка

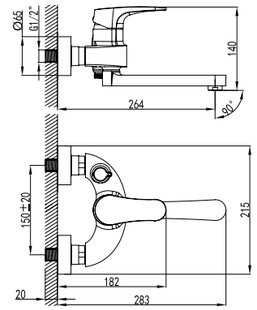

LM4314C



Аксессуары в комплекте

ECO 40 mm

Смеситель универсальный
с плоским поворотным изливом 350 мм



- Аэратор
- Керамический эко-картридж 40 мм
- Переключатель с керамическими пластинами (угол поворота – 90°)
- Аксессуары в комплекте: шланг 1,5 м, 3-функциональная лейка Ø87x221 мм, настенное поворотное крепление
- Присоединительная группа для настенного крепления ½″
- Металлическая рукоятка

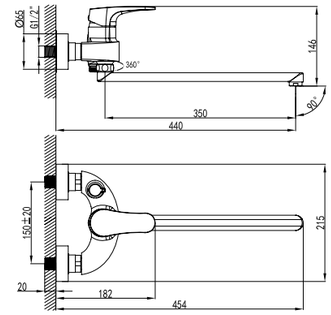

LM4317C



Аксессуары в комплекте

ECO 40 mm

Смеситель для ванны и душа
встраиваемый



- Встраиваемый наполнитель для ванны с аэратором
- Керамический картридж 40 мм
- 3-позиционный картриджный переключатель (угол поворота – 360°)
- Верхняя поворотная душевая лейка «Тропический дождь» 250x250 мм
- Держатель верхней душевой лейки 334 мм
- 3-функциональная лейка 111x253 мм
- Настенное поворотное крепление для лейки
- Душевой шланг 2 м, ПВХ
- Подключение для душевого шланга
- Металлическая рукоятка

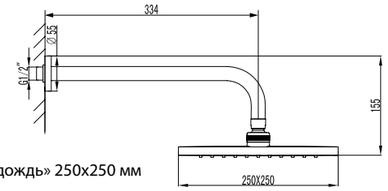



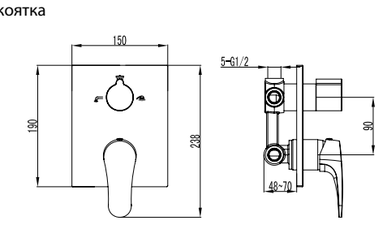

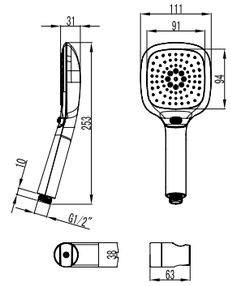

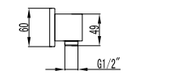

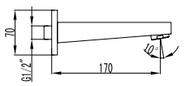

LM4322C

Аксессуары в комплекте





Смеситель для ванны
напольный

- Аэратор Neoperl® Cascade®
- Керамический картридж Sedal® 40 мм
- Переключатель с керамическими пластинами (угол поворота – 90°)
- Аксессуары в комплекте: растяжной шланг 1,5-2 м, 3-функциональная лейка Ø87x221 мм
- Металлическая рукоятка

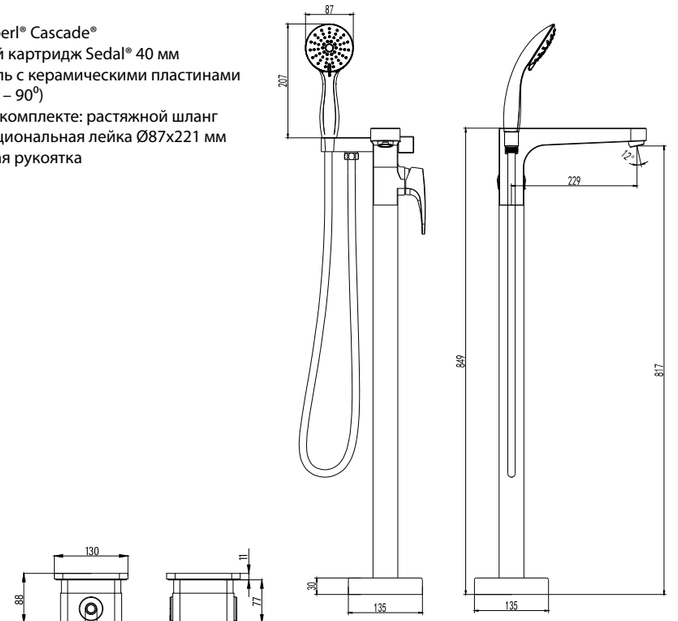

LM4344C

Аксессуары в комплекте



Смеситель для ванны
с монолитным изливом

- Аэратор
- Керамический эко-картридж 40 мм
- Переключатель с керамическими пластинами (угол поворота – 90°)
- Аксессуары в комплекте: шланг 1,5 м, 3-функциональная лейка Ø87x221 мм, настенное поворотное крепление
- Присоединительная группа для настенного крепления ½"
- Металлическая рукоятка

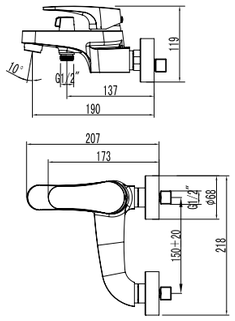

NEW НОВИНКА

LM4334C

Аксессуары в комплекте



Смеситель для умывальника
с каскадным изливом

- Керамический эко-картридж 40 мм
- Гибкая подводка ½" 35 см
- Присоединительная группа для настольного крепления
- Металлическая рукоятка

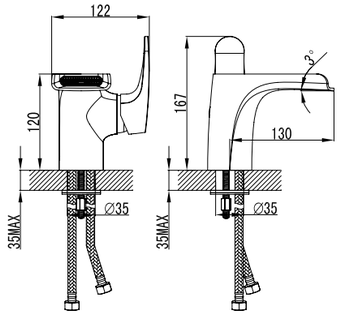

LM4346C



Смеситель для ванны
на 3 отверстия

- Каскадный излив
- Керамический эко-картридж 40 мм
- Переключатель с керамическими пластинами (угол поворота – 90°)
- Аксессуары в комплекте: шланг 2 м, свинцовый отвес, 3-функциональная лейка Ø87x221 мм
- Гибкая подводка ½" 35 см
- Присоединительная группа для настольного крепления
- Металлическая рукоятка

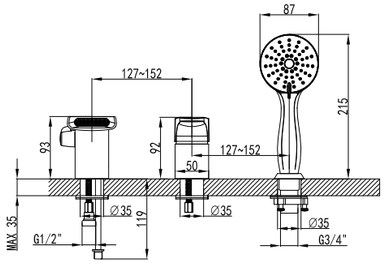

LM4345C

Аксессуары в комплекте



Смеситель для ванны
на 3 отверстия

- Аэратор
- Керамический эко-картридж 40 мм
- Переключатель с керамическими пластинами (угол поворота – 90°)
- Аксессуары в комплекте: шланг 2 м, свинцовый отвес, 3-функциональная лейка Ø120x252 мм
- Гибкая подводка ½" 35 см
- Присоединительная группа для настольного крепления
- Металлическая рукоятка

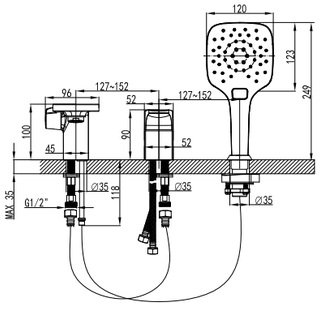

LM4347C

Аксессуары в комплекте

STATUS

Статус определяет выбор





Смеситель для ванны

с монолитным изливом



- Аэратор
- Керамический картридж 40 мм
- Вытяжной переключатель с функцией ручной фиксации
- Аксессуары в комплекте: шланг 1,5 м, 1-функциональная лейка Ø106х235 мм, настенное фиксированное крепление
- Присоединительная группа для настенного крепления ½”
- Металлическая рукоятка

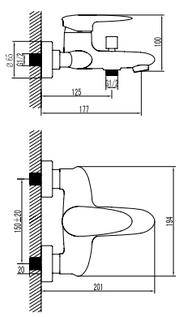



LM4402C

Аксессуары в комплекте

Смеситель для душа



- Керамический картридж 40 мм
- Аксессуары в комплекте: шланг 1,5 м, 1-функциональная лейка Ø106х235 мм, настенное фиксированное крепление
- Присоединительная группа для настенного крепления ½”
- Металлическая рукоятка

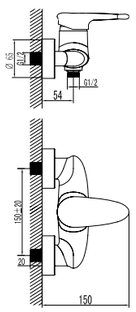



LM4403C

Аксессуары в комплекте





Смеситель для умывальника
монолитный

- Аэратор
- Керамический картридж 40 мм
- Гибкая подводка ½" 35 см
- Присоединительная группа для настольного крепления
- Металлическая рукоятка

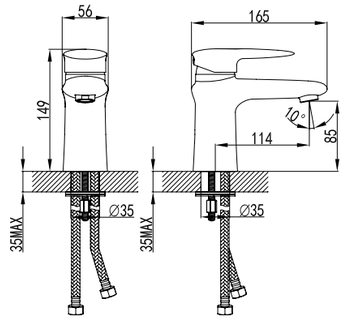

LM4406C



Смеситель для биде

- Поворотный аэратор
- Керамический картридж 40 мм
- Гибкая подводка ½" 35 см
- Присоединительная группа для настольного крепления
- Металлическая рукоятка

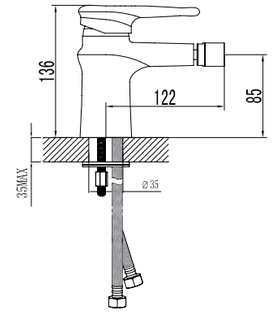

LM4408C



Смеситель для кухни/умывальника
с поворотным изливом

- Аэратор
- Керамический картридж 40 мм
- Гибкая подводка ½" 35 см
- Присоединительная группа для настольного крепления
- Металлическая рукоятка

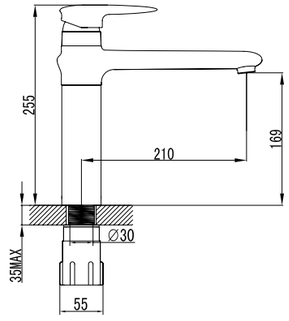

LM4404C



Смеситель для кухни
с поворотным изливом

- Аэратор
- Керамический картридж 40 мм
- Гибкая подводка ½" 35 см
- Присоединительная группа для настольного крепления
- Металлическая рукоятка

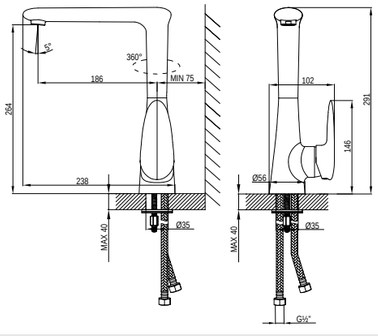

LM4405C



Смеситель для умывальника
монолитный

- Аэратор
- Керамический картридж 40 мм
- Гибкая подводка ½" 35 см
- Присоединительная группа для настольного крепления
- Металлическая рукоятка

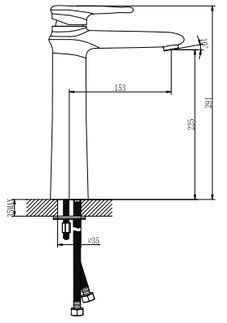

LM4409C



Смеситель для ванны
с поворотным изливом

- Аэратор
- Керамический картридж 40 мм
- Переключатель с керамическими пластинами (угол поворота – 90°)
- Аксессуары в комплекте: шланг 1,5 м, 1-функциональная лейка Ø106x235 мм, настенное фиксированное крепление
- Присоединительная группа для настенного крепления ½"
- Металлическая рукоятка

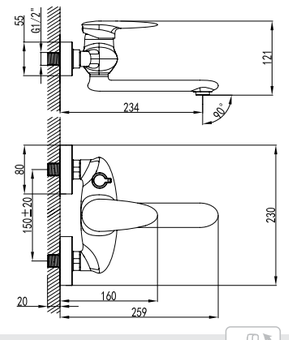

LM4414C

Аксессуары в комплекте





Смеситель универсальный
с плоским поворотным изливом 350 мм

- Аэратор
- Керамический картридж 40 мм
- Переключатель с керамическими пластинами (угол поворота – 90°)
- Аксессуары в комплекте: шланг 1,5 м, 1-функциональная лейка Ø106х235 мм, настенное фиксированное крепление
- Присоединительная группа для настенного крепления ½"
- Металлическая рукоятка

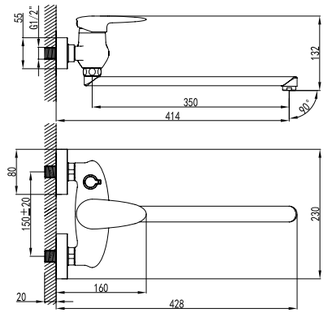

LM4417C

Аксессуары в комплекте



Смеситель для умывальника
встраиваемый

- Аэратор
- Керамический картридж 40 мм
- Металлическая рукоятка

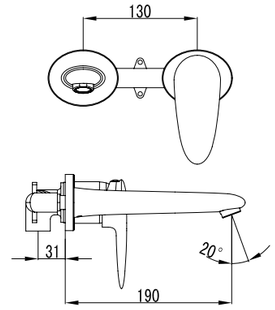

LM4426C



Смеситель для ванны
на 3 отверстия

- Каскадный излив
- Керамический картридж 40 мм
- Переключатель с керамическими пластинами (угол поворота – 90°)
- Аксессуары в комплекте: шланг 2 м, свинцовый отвес, 3-функциональная лейка 111х253 мм
- Гибкая подводка ½" 35 см
- Присоединительная группа для настольного крепления
- Металлическая рукоятка

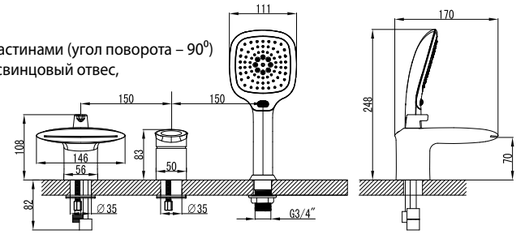

LM4445C

Аксессуары в комплекте



Смеситель на борт ванны
с монолитным изливом

- Аэратор
- Керамический картридж Sedal® 40 мм
- Переключатель с керамическими пластинами (угол поворота – 90°)
- Аксессуары в комплекте: шланг 2 м, 5-функциональная лейка Ø100х232 мм, настенное фиксированное крепление
- Гибкая подводка ½" 35 см
- Присоединительная группа для настольного крепления
- Металлическая рукоятка

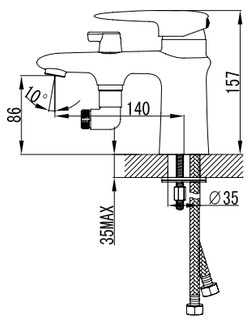

LM4415C

Аксессуары в комплекте



Смеситель для умывальника
с каскадным изливом

- Керамический картридж 35 мм
- Гибкая подводка ½" 35 см
- Присоединительная группа для настольного крепления
- Металлическая рукоятка

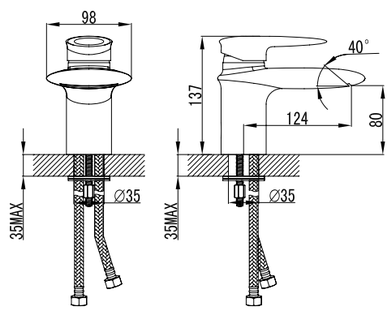

LM4446C

UNIT

Совершенство изгибов
и гармония граней







Смеситель для ванны

С МОНОЛИТНЫМ ИЗЛИВОМ

- Аэратор
- Керамический эко-картридж 35 мм
- Вытяжной переключатель с функцией ручной фиксации
- Аксессуары в комплекте: шланг 1,5 м, 1-функциональная лейка 43х216 мм, настенное поворотное крепление
- Присоединительная группа для настенного крепления ½”
- Металлическая рукоятка

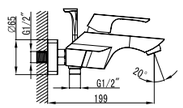

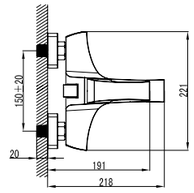



Аксессуары в комплекте

LM4502C

ECO 35 mm



Смеситель для душа

- Керамический эко-картридж 35 мм
- Аксессуары в комплекте: шланг 1,5 м, 1-функциональная лейка 43х216 мм, настенное поворотное крепление
- Присоединительная группа для настенного крепления ½”
- Металлическая рукоятка

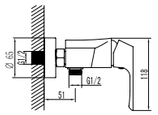

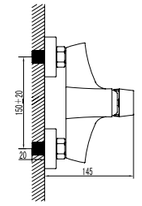



Аксессуары в комплекте

LM4503C

ECO 35 mm



Смеситель для умывальника
монолитный

- Аэратор
- Керамический эко-картридж 35 мм
- Гибкая подводка ½" 35 см
- Присоединительная группа для настольного крепления
- Металлическая рукоятка

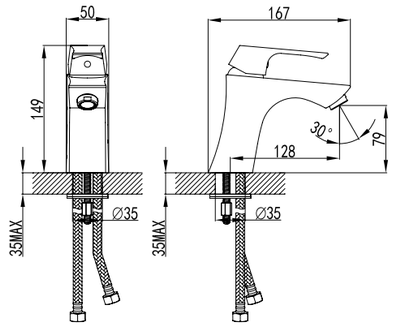

LM4506C



Смеситель для биде

- Поворотный аэратор
- Керамический эко-картридж 35 мм
- Гибкая подводка ½" 35 см
- Присоединительная группа для настольного крепления
- Металлическая рукоятка

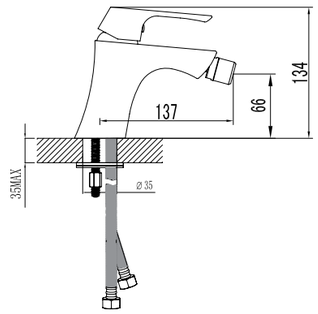

LM4508C



Смеситель для умывальника
монолитный

- Аэратор
- Керамический эко-картридж 35 мм
- Гибкая подводка ½" 35 см
- Присоединительная группа для настольного крепления
- Металлическая рукоятка

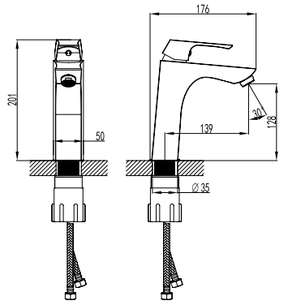

LM4537C



Смеситель для умывальника
монолитный

- Аэратор
- Керамический эко-картридж 35 мм
- Гибкая подводка ½" 35 см
- Присоединительная группа для настольного крепления
- Металлическая рукоятка

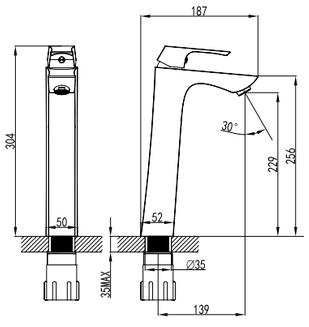

LM4509C



Смеситель для ванны
с фиксированным изливом

- Аэратор
- Керамический эко-картридж 35 мм
- Переключатель с керамическими пластинами (угол поворота – 90°)
- Аксессуары в комплекте: шланг 1,5 м, 1-функциональная лейка 43x216 мм, настенное поворотное крепление
- Присоединительная группа для настенного крепления ½"
- Металлическая рукоятка

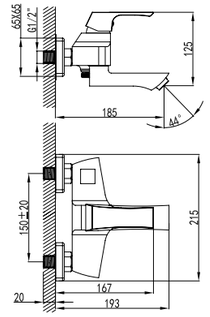

LM4514C



Аксессуары в комплекте





Смеситель на борт ванны
с монолитным изливом

- Аэратор
- Керамический эко-картридж 35 мм
- Переключатель с керамическими пластинами (угол поворота – 90°)
- Аксессуары в комплекте: шланг 2 м, 3-функциональная лейка 95x238 мм, настенное фиксированное крепление
- Гибкая подводка ½" 35 см
- Присоединительная группа для настольного крепления
- Металлическая рукоятка

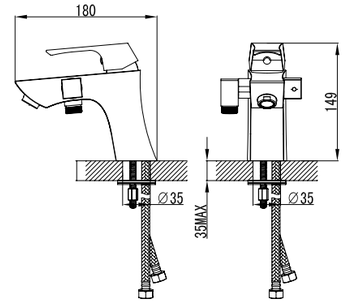

LM4515C

Аксессуары в комплекте





Смеситель для умывальника и биде
монолитный

- Аэратор
- Керамический эко-картридж 35 мм
- Аксессуары в комплекте: лейка гигиенического душа с нажимным механизмом, шланг 1,5 м, настенное крепление для лейки
- Гибкая подводка ½" 35 см
- Присоединительная группа для настольного крепления
- Металлическая рукоятка

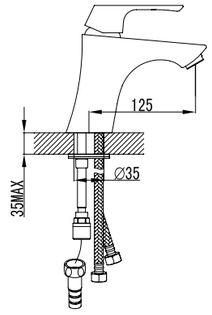

LM4516C

Аксессуары в комплекте





Смеситель универсальный
с плоским поворотным изливом 350 мм

- Аэратор
- Керамический эко-картридж 35 мм
- Переключатель с керамическими пластинами (угол поворота – 90°)
- Аксессуары в комплекте: шланг 1,5 м, 1-функциональная лейка 43x216 мм, настенное поворотное крепление
- Присоединительная группа для настенного крепления ½"
- Металлическая рукоятка

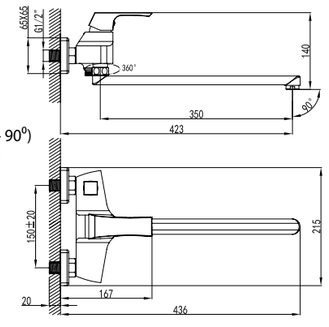

LM4517C



Аксессуары в комплекте





Смеситель с гигиеническим душем

- Керамический картридж 25 мм
- Аксессуары в комплекте: лейка гигиенического душа с нажимным механизмом, шланг 1,5 м
- Присоединительная группа для настенного крепления ½”
- Металлическая рукоятка

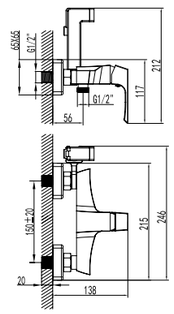

LM4518C

Аксессуары в комплекте



Смеситель для душа
встраиваемый

- Керамический эко-картридж 35 мм
- Металлическая рукоятка

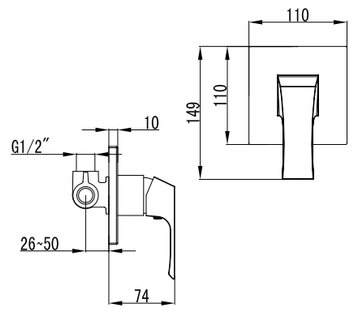

LM4523C



Смеситель с гигиеническим душем
встраиваемый

- Керамический эко-картридж 35 мм
- Подключение для шланга с креплением для лейки
- Аксессуары в комплекте: лейка гигиенического душа с нажимным механизмом, шланг 1,5 м
- Металлическая рукоятка

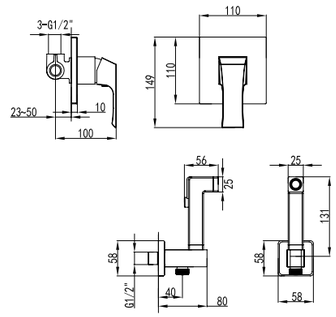

LM4519C

Аксессуары в комплекте



Смеситель для умывальника
встраиваемый

- Аэратор
- Керамический эко-картридж 35 мм
- Металлическая рукоятка

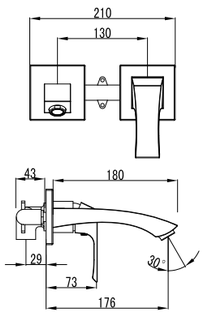

LM4526C



Смеситель для ванны и душа
встраиваемый

- Встраиваемый наполнитель для ванны с аэратором
- Керамический эко-картридж 35 мм
- 3-позиционный картриджный переключатель (угол поворота – 360°)
- Верхняя поворотная душевая лейка «Тропический дождь» 200x300 мм
- Держатель верхней душевой лейки 334 мм
- 1-функциональная лейка 65x237 мм
- Настенное поворотное крепление для лейки
- Душевой шланг 2 м
- Подключение для душевого шланга
- Металлическая рукоятка

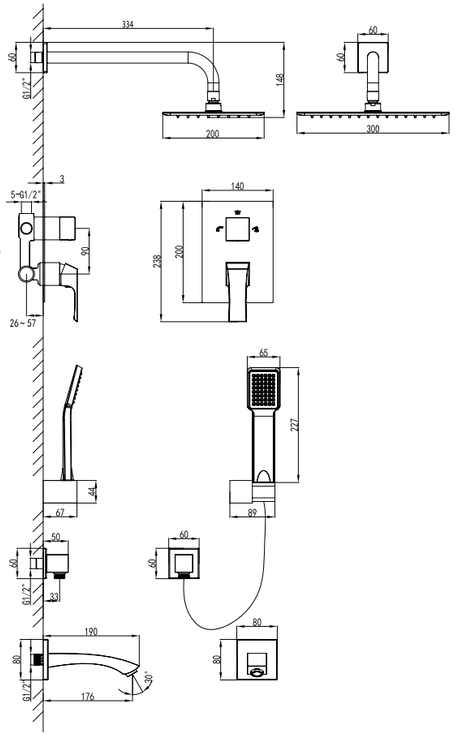

LM4522C

Аксессуары в комплекте



Смеситель для ванны и душа
встраиваемый

- Керамический эко-картридж 35 мм
- 2-позиционный картриджный переключатель (угол поворота – 120°)
- Металлическая рукоятка

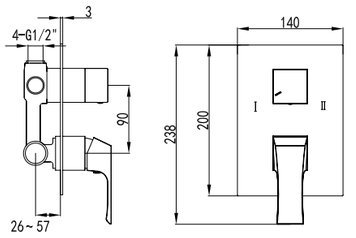

LM4527C



Смеситель для ванны и душа
встраиваемый

- Керамический эко-картридж 35 мм
- 3-позиционный картриджный переключатель (угол поворота – 360°)
- Металлическая рукоятка

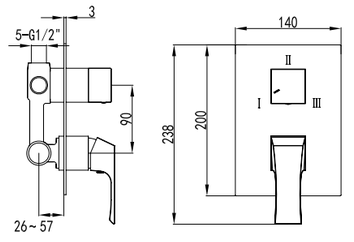

LM4528C



Смеситель для ванны
на 3 отверстия

- Каскадный излив
- Керамический эко-картридж 35 мм
- Переключатель с керамическими пластинами (угол поворота – 90^0)
- Аксессуары в комплекте: шланг 2 м, свинцовый отвес, 3-функциональная лейка 95x238 мм
- Гибкая подводка ½" 35 см
- Присоединительная группа для настольного крепления
- Металлическая рукоятка

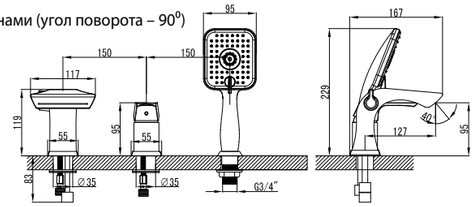

LM4545C

Аксессуары в комплекте



Смеситель для душа
встраиваемый

- Керамический эко-картридж 35 мм
- 2-позиционный картриджный переключатель (угол поворота – 120^0)
- Верхняя поворотная душевая лейка «Тропический дождь» 200x300 мм
- Держатель верхней душевой лейки 324 мм
- 1-функциональная лейка 65x237 мм
- Настенное поворотное крепление для лейки
- Душевой шланг 2 м
- Подключение для душевого шланга
- Металлическая рукоятка

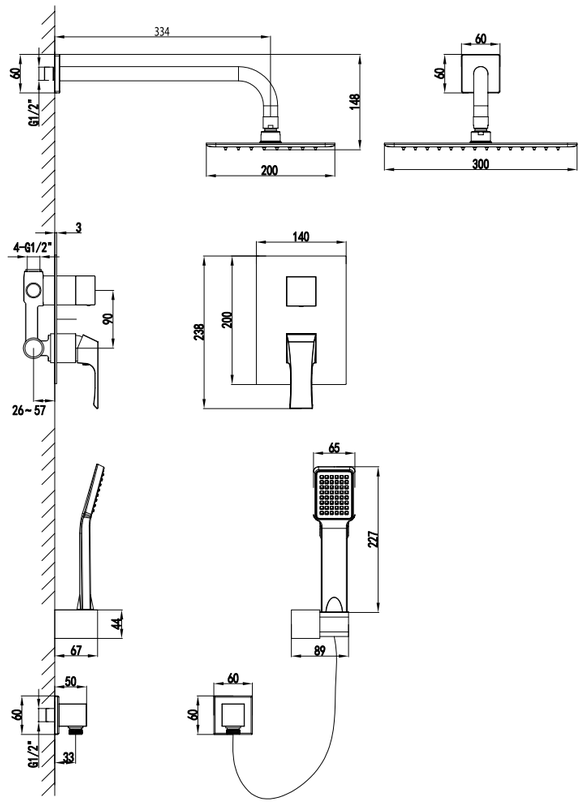

LM4529C

Аксессуары в комплекте



Смеситель для ванны
напольный

- Аэратор Neoperl® Cascade®
- Керамический картридж Sedal® 35 мм
- Переключатель с керамическими пластинами (угол поворота – 90^0)
- Аксессуары в комплекте: шланг 2 м, 1-функциональная лейка 65x237 мм
- Металлическая рукоятка

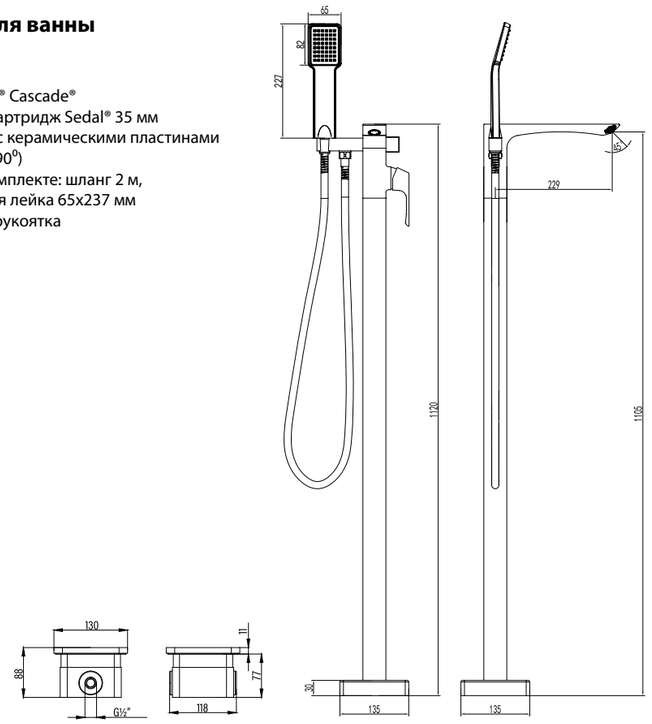

LM4544C

Аксессуары в комплекте



Смеситель для умывальника
с каскадным изливом

- Керамический картридж 35 мм
- Гибкая подводка ½" 35 см
- Присоединительная группа для настольного крепления
- Металлическая рукоятка

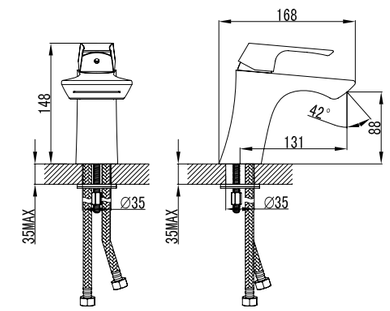

LM4546C



Смеситель для кухни
с поворотным изливом

- Аэратор Neoperl® Cache®
- Керамический картридж 35 мм
- Гибкая подводка ½" 40 см
- Присоединительная группа для настольного крепления
- Металлическая рукоятка

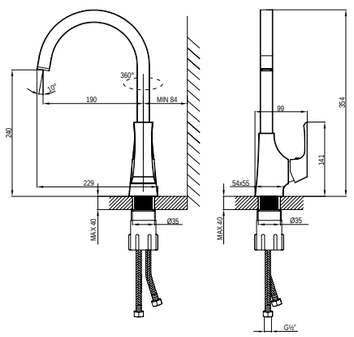

LM4555C



Смеситель для ванны и душа с регулируемой высотой штанги, фиксированным изливом и верхней душевой лейкой «Тропический дождь»



- Излив с аэратором Neoperl® Perlator®
- Керамический эко-картридж 35 мм
- 3-позиционный картриджный переключатель (угол поворота – 240°)
- Верхняя поворотная душевая лейка «Тропический дождь» 300х300 мм
- 1-функциональная лейка 65х237 мм
- Регулируемое по высоте крепление для лейки
- Душевой шланг 1,5 м, с функцией вращения лейки без перекручивания (Turn-Free)
- Присоединительная группа для настенного крепления ½”
- Металлическая рукоятка







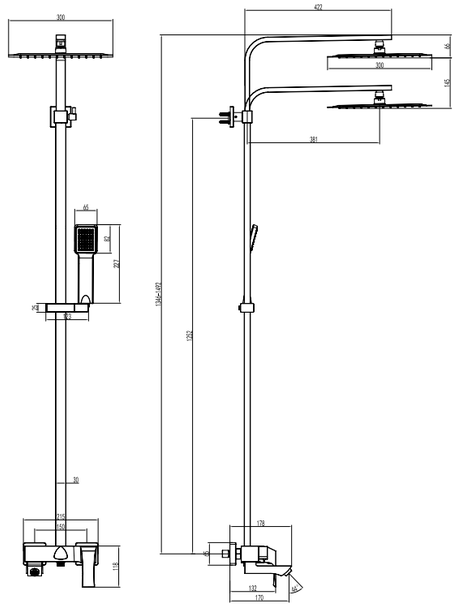

LM4562C

Аксессуары в комплекте



PROJECT

В основе
успешных проектов





Смеситель для кухни
с поворотным изливом

- Ламинарный регулятор расхода воды Neoperl® Perlator®
- Керамический картридж 40 мм
- Гибкая подводка ½" 35 см
- Присоединительная группа для настольного крепления
- Металлическая рукоятка

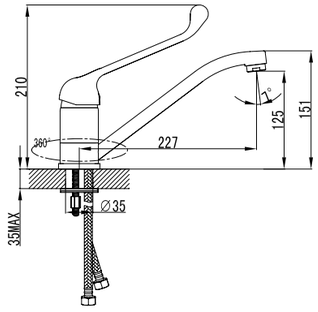

LM4604C



Смеситель для умывальника
монолитный

- Ламинарный регулятор расхода воды Neoperl® Perlator®
- Керамический картридж 40 мм
- Гибкая подводка ½" 35 см
- Присоединительная группа для настольного крепления
- Металлическая рукоятка

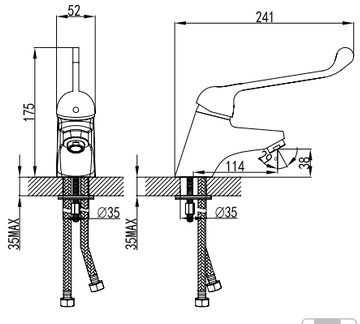

LM4606C



Смеситель для кухни/умывальника
с плоским поворотным изливом

- Ламинарный регулятор расхода воды Neoperl® Perlator®
- Керамический картридж 40 мм
- Присоединительная группа для настенного крепления ½"
- Металлическая рукоятка

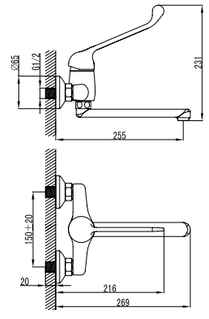

LM4611C



Смывное устройство для писсуара

- Нажимной механизм затвора
- Металлическая рукоятка

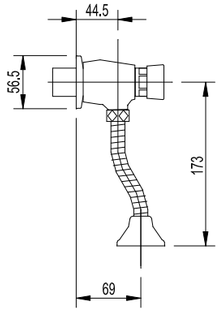

LM4612C





Дозатор для жидкого мыла
бесконтактный (сенсорный)

- Емкость для жидкого моющего средства – 1 л
- Комбинированный блок питания 220V / 4xAA
- Присоединительная группа для настольного крепления

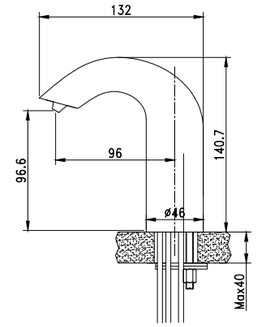

LM4642CE



Дозатор для жидкого мыла
бесконтактный (сенсорный)

- Емкость для жидкого моющего средства – 1 л
- Комбинированный блок питания 220V / 4xAA
- Присоединительная группа для настольного крепления

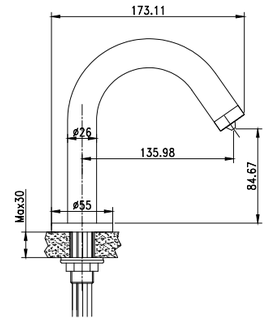

LM4644CE



Смеситель для умывальника
бесконтактный (сенсорный)

- Антивандальный аэратор
- Сенсор (время срабатывания: <0,8 с)
- Клапан смешивания горячей и холодной воды с возможностью регулировки (устанавливается под столешницей)
- Комбинированный блок питания 220V / 4xAA
- Гибкая подводка ½" 50 см
- Присоединительная группа для настольного крепления

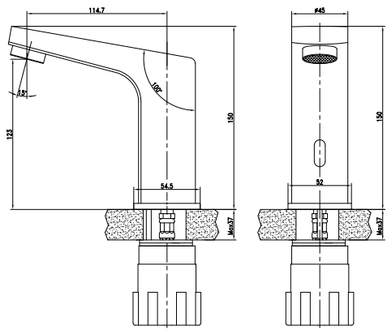

LM4650CE

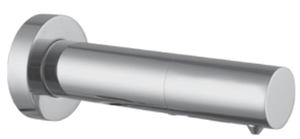

Дозатор для жидкого мыла
встраиваемый, бесконтактный (сенсорный)

- Емкость для жидкого моющего средства – 1 л
- Комбинированный блок питания 220V / 4xAA
- Присоединительная группа для настенного крепления

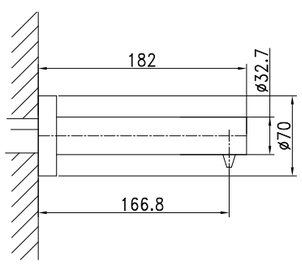

LM4641CE



Смеситель для умывальника
встраиваемый, бесконтактный (сенсорный)

- Антивандальный аэратор
- Сенсор (время срабатывания: <0,8 с)
- Клапан смешивания горячей и холодной воды с возможностью регулировки (устанавливается за облицовкой стены)
- Комбинированный блок питания 220V / 4xAA
- Гибкая подводка ½" 50 см
- Присоединительная группа для настенного крепления

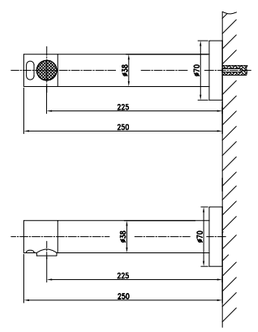

LM4651CE



Смеситель для умывальника
бесконтактный (сенсорный)

- Антивандальный аэратор
- Сенсор (время срабатывания: <0,8 с)
- Клапан смешивания горячей и холодной воды с возможностью регулировки (устанавливается под столешницей)
- Комбинированный блок питания 220V / 4xAA
- Гибкая подводка ½" 50 см
- Присоединительная группа для настольного крепления

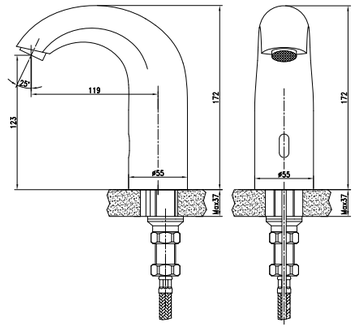

LM4652CE



Смеситель для умывальника
бесконтактный (сенсорный)

- Антивандальный аэратор
- Сенсор (время срабатывания: <0,8 с)
- Встроенный блок регулировки температуры воды
- Комбинированный блок питания 220V / 4xAA
- Гибкая подводка ½" 45 см
- Присоединительная группа для настольного крепления
- Металлическая рукоятка

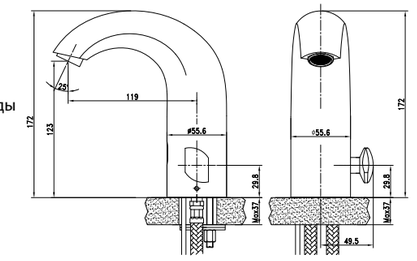

LM4656CE



Смеситель для умывальника
бесконтактный (сенсорный)

- Антивандальный аэратор
- Сенсор (время срабатывания: <0,8 с)
- Клапан смешивания горячей и холодной воды с возможностью регулировки (устанавливается под столешницей)
- Комбинированный блок питания 220V / 4xAA
- Гибкая подводка ½" 50 см
- Присоединительная группа для настольного крепления

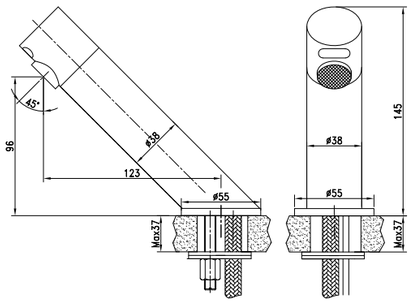

LM4653CE



Смывное устройство для писсуара
встраиваемое, бесконтактное (сенсорное)

Предусмотрено два варианта монтажа изделия:
с гибким соединительным шлангом или с патрубком

- Корпус устройства с сенсором (время срабатывания: <0,8 с)
- Гибкий соединительный шланг
- Металлический патрубок
- Декоративный отражатель
- Блок для 4-х элементов питания типа «АА»

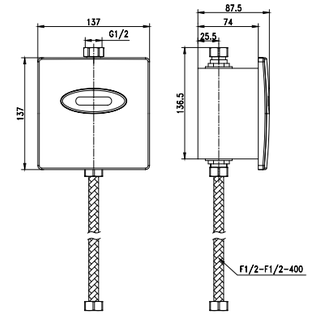

LM4657CE



Смывное устройство для писсуара
бесконтактное (сенсорное)

- Сенсор (время срабатывания: <0,8 с)
- Смывное устройство
- Металлический патрубок
- Блок для 4-х элементов питания типа «АА»

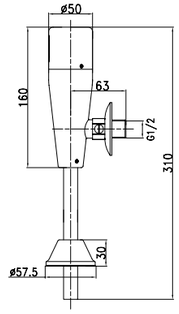

LM4654CE



Смеситель для умывальника, кнопочный
монолитный

- Аэратор Neoperl® Slim Air
- Нажимной керамический картридж Smart push 35 мм
- Гибкая подводка ½" 35 см
- Присоединительная группа для настольного крепления
- Металлическая рукоятка

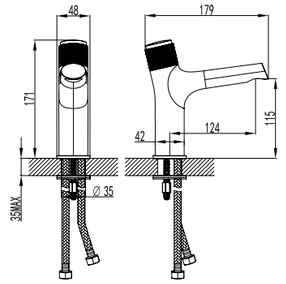

LM4676C



Смеситель для умывальника
бесконтактный (сенсорный)

- Антивандальный аэратор
- Сенсор (время срабатывания: <0,8 с)
- Встроенный блок регулировки температуры воды
- Комбинированный блок питания 220V / 4xAA
- Гибкая подводка ½" 45 см
- Присоединительная группа для настольного крепления
- Металлическая рукоятка

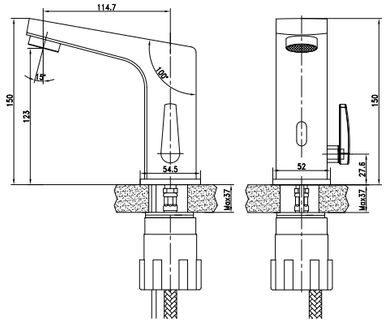

LM4655CE



Смеситель для умывальника, кнопочный
монолитный

- Аэратор Neoperl® Slim Air
- Нажимной керамический картридж Smart push 35 мм
- Гибкая подводка ½" 35 см
- Присоединительная группа для настольного крепления
- Металлическая рукоятка

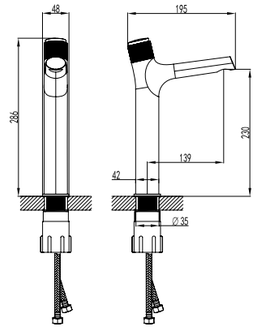

LM4679C



BRAVA

Отражение благополучия в золотом глянце

ЦВЕТ ИЗДЕЛИЙ
COLOR

ЗОЛОТО
GOLD





Смеситель для душа

- Керамический картридж Sedal® 35 мм
- Аксессуары в комплекте: шланг 1,5 м, 1-функциональная лейка Ø78x215 мм, настенное поворотное крепление
- Присоединительная группа для настенного крепления ½”
- Металлическая рукоятка

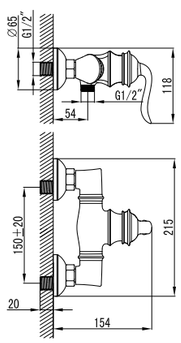

LM4703G

Аксессуары в комплекте



Смеситель для кухни
с поворотным изливом

- Аэратор Neoperl® Cascade®
- Керамический картридж Sedal® 35 мм
- Гибкая подводка ½” 60 см
- Присоединительная группа для настольного крепления
- Металлическая рукоятка

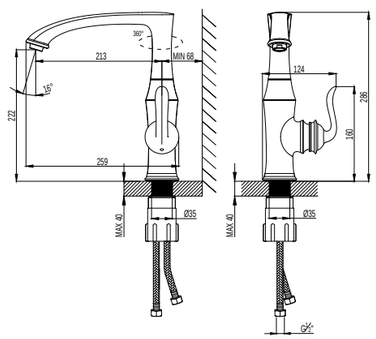

LM4705G



Смеситель для умывальника
монолитный

- Аэратор Neoperl® Cascade®
- Керамический картридж 35 мм
- Гибкая подводка ½" 60 см
- Донный клапан Click/Clack 1¼" в цвет смесителя
- Присоединительная группа для настольного крепления
- Металлическая рукоятка

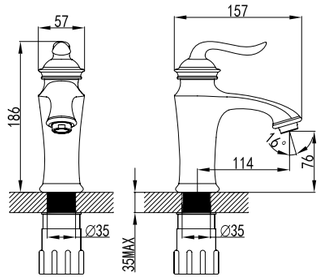

LM4706G



Донный клапан в цвет смесителя



Смеситель для биде

- Поворотный аэратор Neoperl® Cascade®
- Керамический картридж 35 мм
- Гибкая подводка ½" 60 см
- Донный клапан Click/Clack 1¼" в цвет смесителя
- Присоединительная группа для настольного крепления
- Металлическая рукоятка

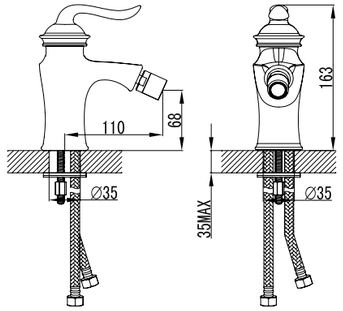

LM4708G



Донный клапан в цвет смесителя



Смеситель для ванны
с монолитным изливом

- Аэратор Neoperl® Cascade®
- Керамический картридж Sedal® 35 мм
- Переключатель с керамическими пластинами (угол поворота – 90°)
- Аксессуары в комплекте: шланг 1,5 м, 1-функциональная лейка Ø78x215 мм, настенное поворотное крепление
- Присоединительная группа для настенного крепления ½"
- Металлическая рукоятка

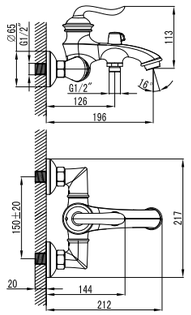

LM4712G



Аксессуары в комплекте





Смеситель с гигиеническим душем
встраиваемый

- Керамический картридж Sedal® 35 мм
- Подключение для шланга с креплением для лейки
- Аксессуары в комплекте: лейка гигиенического душа с нажимным механизмом, шланг 1,5 м
- Металлическая рукоятка

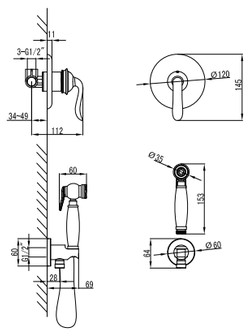

LM4719G

Аксессуары в комплекте





Смеситель для ванны и душа встраиваемый

- Встраиваемый наполнитель для ванны с аэратором
- Керамический картридж Sedal® 35 мм
- 3-позиционный картриджный переключатель (угол поворота – 360°)
- Верхняя поворотная душевая лейка «Тропический дождь» Ø303 мм
- Держатель верхней душевой лейки 460 мм
- 1-функциональная лейка Ø78x215 мм
- Настенное поворотное крепление для лейки
- Душевой шланг 2 м
- Подключение для душевого шланга
- Металлическая рукоятка



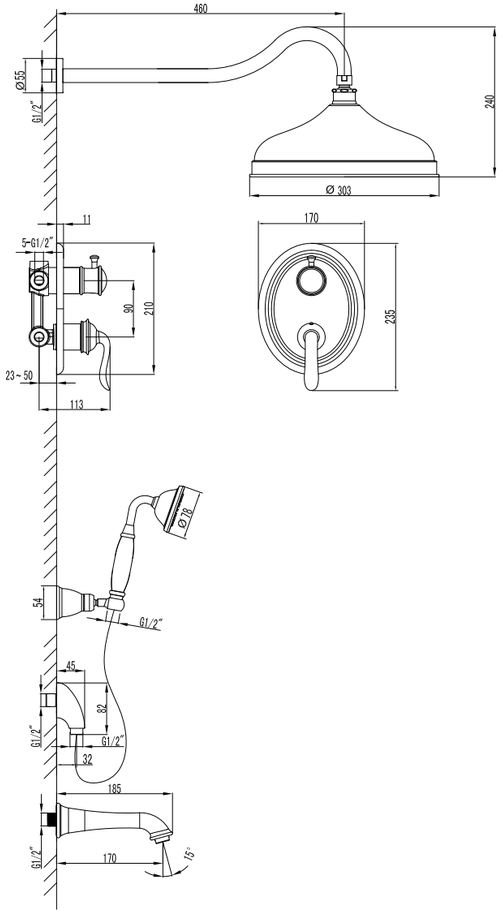

LM4722G

Аксессуары в комплекте







Смеситель для душа с регулируемой высотой штанги и верхней душевой лейкой «Тропический дождь»



- Керамический картридж Sedal® 35 мм
- Переключатель с керамическими пластинами (угол поворота – 120°)
- Верхняя поворотная душевая лейка «Тропический дождь» Ø204 мм
- 1-функциональная лейка Ø78x215 мм
- Настенное поворотное крепление для лейки
- Душевой шланг 1,5 м
- Присоединительная группа для настенного крепления ½”
- Металлическая рукоятка







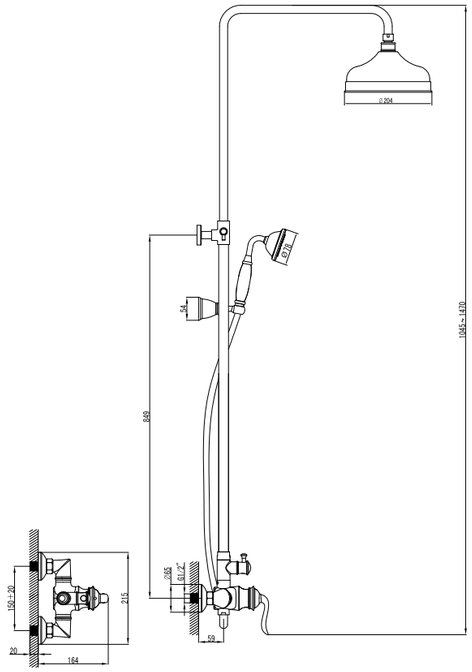

LM4760G

Аксессуары в комплекте

Смеситель для ванны и душа с регулируемой высотой штанги, поворотным изливом и верхней душевой лейкой «Тропический дождь»

- Поворотный излив с аэратором Neoperl® Cascade®
- Керамический картридж Sedal® 35 мм
- 3-позиционный картриджный переключатель (угол поворота – 360°)
- Верхняя поворотная душевая лейка «Тропический дождь» Ø204 мм
- 1-функциональная лейка Ø78x215 мм
- Настенное поворотное крепление для лейки
- Душевой шланг 1,5 м
- Присоединительная группа для настенного крепления ½"
- Металлическая рукоятка









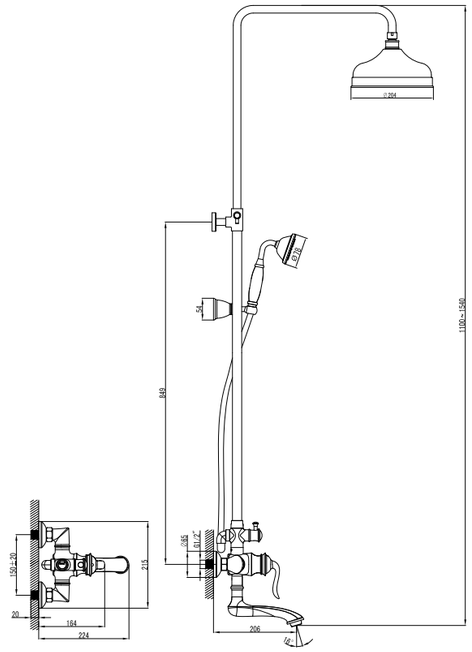

LM4762G

Аксессуары в комплекте



АКСЕССУАРЫ ДЛЯ СЕРИИ BRAVA

Донный клапан
универсальный



- Click/Clack 1¼"

LM8500G

Лейка
1-функциональная



- Ø78x215 мм

LM8007G

Крепление лейки
поворотное



LM8008G

Наполнитель для ванны
встраиваемый



- Для LM4722G
- Длина – 170 мм

LM4781G

Подключение для душевого шланга



- Для LM4722G
- Размер для подсоединения M½"

LM4783G

Подключение для душевого шланга
с креплением для душевой лейки



- Для LM4719G
- Размер для подсоединения M½"

LM4785G

Держатель для лейки верхнего душа



- Для LM4722G
- Длина – 460 мм

LM4787G

Лейка верхнего душа
1-функциональная



- Ø204 мм

LM8989G

Лейка верхнего душа
1-функциональная



- Ø303 мм

LM9830G

VILLA

Благородное обаяние
вечных ценностей



ЦВЕТ ИЗДЕЛИЙ
COLOR

БРОНЗА
BRONZE





Смеситель для душа

- Керамический картридж Sedal® 35 мм
- Аксессуары в комплекте: шланг 1,5 м, 1-функциональная лейка Ø78x215 мм, настенное поворотное крепление
- Присоединительная группа для настенного крепления ½”
- Металлическая рукоятка



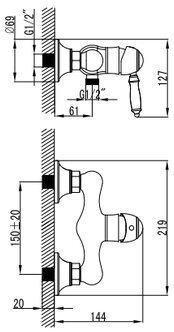

LM4803B

Аксессуары в комплекте



Смеситель для кухни
с поворотным изливом

- Аэратор Neoperl® Cascade®
- Керамический картридж Sedal® 35 мм
- Гибкая подводка ½” 60 см
- Присоединительная группа для настольного крепления
- Металлическая рукоятка

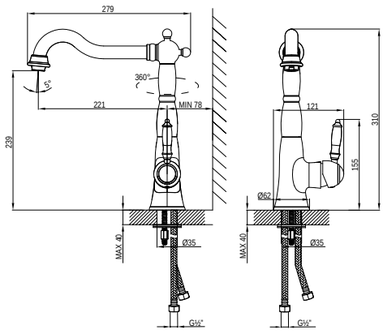

LM4805B







Смеситель для умывальника

монолитный

- Аэратор Neoperl® Cascade®
- Керамический картридж 35 мм
- Гибкая подводка ½" 60 см
- Донный клапан Click/Clack 1¼" в цвет смесителя
- Присоединительная группа для настольного крепления
- Металлическая рукоятка

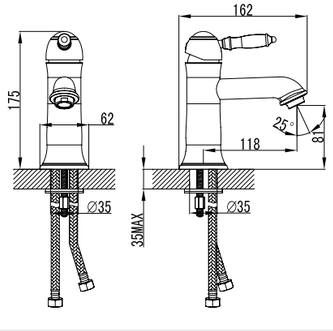

LM4806B



Донный клапан в цвет смесителя



Смеситель для биде

- Поворотный аэратор Neoperl® Cascade®
- Керамический картридж 35 мм
- Гибкая подводка ½" 60 см
- Донный клапан Click/Clack 1¼" в цвет смесителя
- Присоединительная группа для настольного крепления
- Металлическая рукоятка

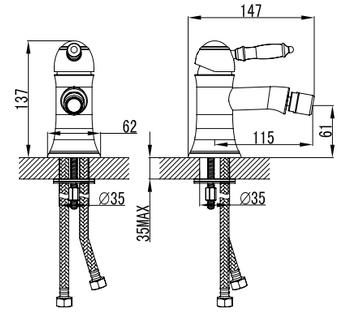

LM4808B



Донный клапан в цвет смесителя



Смеситель для ванны
с фиксированным изливом

- Аэратор Neoperl® Cascade®
- Керамический картридж Sedal® 35 мм
- Переключательс керамическими пластинами (угол поворота – 90°)
- Аксессуары в комплекте: шланг 1,5 м, 1-функциональная лейка Ø78x215 мм, настенное поворотное крепление
- Присоединительная группа для настенного крепления ½"
- Металлическая рукоятка

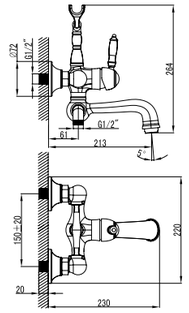

LM4812B

Аксессуары в комплекте



Смеситель с гигиеническим душем
встраиваемый

- Керамический картридж Sedal® 35 мм
- Подключение для шланга с креплением для лейки
- Аксессуары в комплекте: лейка гигиенического душа с нажимным механизмом, шланг 1,5 м
- Металлическая рукоятка

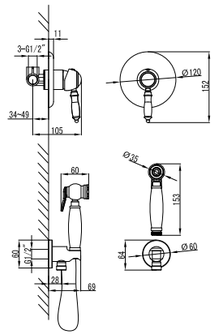

LM4819B

Аксессуары в комплекте





Смеситель для ванны и душа
встраиваемый

- Встраиваемый наполнитель для ванны с аэратором
- Керамический картридж Sedal® 35 мм
- 3-позиционный картриджный переключатель (угол поворота – 360°)
- Верхняя поворотная душевая лейка «Тропический дождь» Ø303 мм
- Держатель верхней душевой лейки 460 мм
- 1-функциональная лейка Ø78x215 мм
- Настенное поворотное крепление для лейки
- Душевой шланг 2 м
- Подключение для душевого шланга
- Металлическая рукоятка

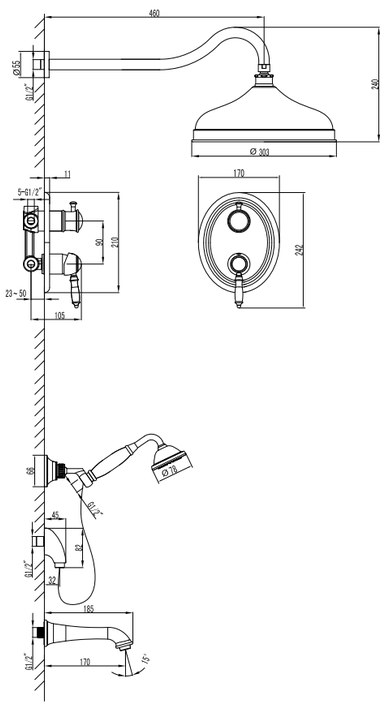

LM4822B

Аксессуары в комплекте



Смеситель для умывальника
встраиваемый

- Аэратор Neoperl® Cascade®
- Керамический картридж Sedal® 35 мм
- Донный клапан Click/Clack 1¼" в цвет смесителя
- Металлическая рукоятка

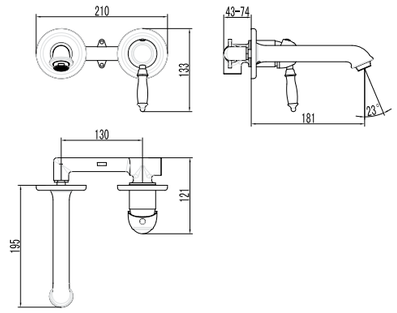

LM4826B



Донный клапан в цвет смесителя



Смеситель для душа
встраиваемый

- Керамический картридж Sedal® 35 мм
- 2-позиционный картриджный переключатель (угол поворота – 120°)
- Верхняя поворотная душевая лейка «Тропический дождь» Ø303 мм
- Держатель верхней душевой лейки 460 мм
- Держатель верхней душевой лейки
- 1-функциональная лейка Ø78x215 мм
- Настенное поворотное крепление для лейки
- Душевой шланг 2 м
- Подключение для душевого шланга
- Металлическая рукоятка

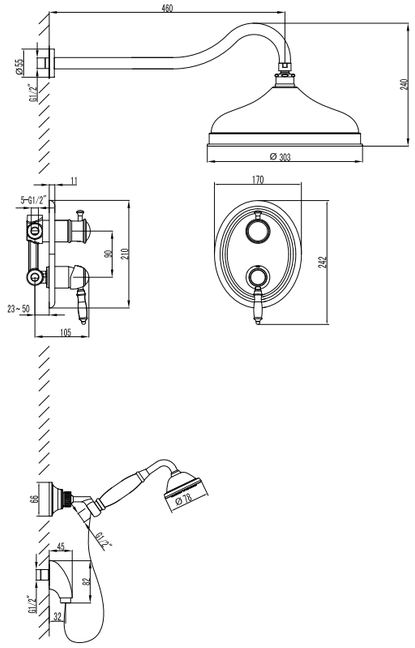

LM4829B

Аксессуары в комплекте



Смеситель для умывальника
монолитный

- Аэратор Neoperl® Cascade®
- Керамический картридж Sedal® 35 мм
- Гибкая подводка ½" 60 см
- Донный клапан Click/Clack 1¼" в цвет смесителя
- Присоединительная группа для настольного крепления
- Металлическая рукоятка

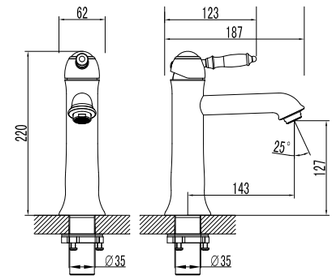

LM4837B



Донный клапан в цвет смесителя



Кран для питьевой воды

- Кран-букса с керамическими пластинами (угол поворота – 90°)
- Переходник для подключения шланга от фильтра с питьевой водой
- Присоединительная группа для настольного крепления
- Металлическая рукоятка

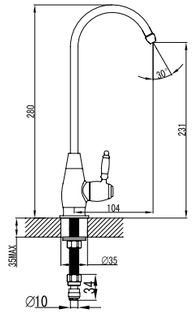

LM4840B



Смеситель для ванны
на 3 отверстия с поворотным изливом

- Аэратор Neoperl® Cascade®
- Керамический картридж Sedal® 35 мм
- Переключатель с керамическими пластинами (угол поворота – 90°)
- Аксессуары в комплекте: шланг 2 м, свинцовый отвес, 1-функциональная лейка Ø78x215 мм
- Гибкая подводка ½" 35 см
- Присоединительная группа для настольного крепления
- Металлическая рукоятка

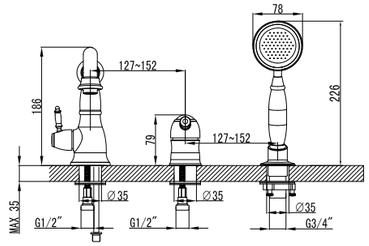

LM4845B

Аксессуары в комплекте



Смеситель для кухни
с подключением к фильтру
с питьевой водой

- Комбинированный аэратор Neoperl® Perlator® Flow Thru для водопроводной и питьевой воды
- Керамический картридж 35 мм
- Для крана с питьевой водой: кран-букса с керамическими пластинами (угол поворота – 90°)
- Гибкая подводка ½" 60 см
- Присоединительная группа для настольного крепления
- Переходник для подключения шланга от фильтра с питьевой водой
- Металлические рукоятки

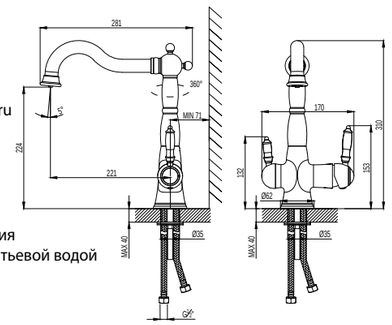

LM4858B



Смеситель для кухни
с подключением к фильтру
с питьевой водой

- Аэратор Neoperl® Cascade® для водопроводной воды
- Аэратор Neoperl® Perlator® для питьевой воды
- Керамический картридж Sedal® 35 мм
- Для крана с питьевой водой: кран-букса с керамическими пластинами (угол поворота – 90°)
- Гибкая подводка ½" 60 см
- Присоединительная группа для настольного крепления
- Переходник для подключения шланга от фильтра с питьевой водой
- Металлические рукоятки

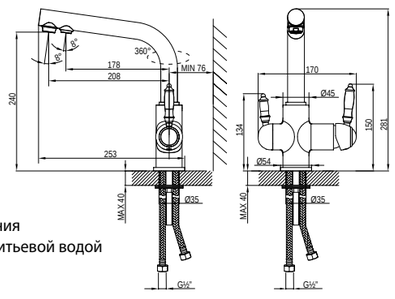

LM4861B

Смеситель для душа с регулируемой высотой штанги и верхней душевой лейкой «Тропический дождь»

- Керамический картридж Sedal® 35 мм
- Переключатель с керамическими пластинами (угол поворота – 120°)
- Верхняя поворотная душевая лейка «Тропический дождь» Ø204 мм
- 1-функциональная лейка Ø78x215 мм
- Настенное поворотное крепление для лейки
- Душевой шланг 1,5 м
- Присоединительная группа для настенного крепления ½"
- Металлическая рукоятка









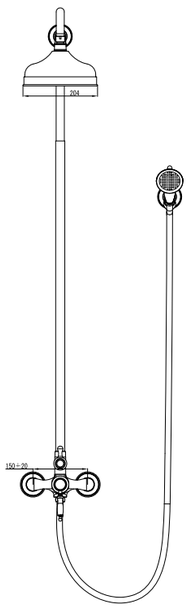

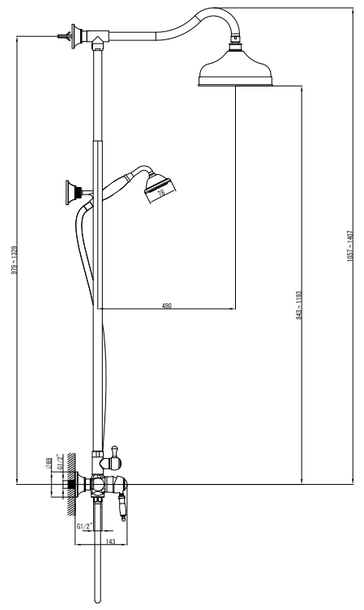

LM4860B

Аксессуары в комплекте

Смеситель для ванны и душа с регулируемой высотой штанги, поворотным изливом и верхней душевой лейкой «Тропический дождь»

- Поворотный излив с аэратором Neoperl® Cascade®
- Керамический картридж Sedal® 35 мм
- 3-позиционный картриджный переключатель (угол поворота – 360°)
- Верхняя поворотная душевая лейка «Тропический дождь» Ø204 мм
- 1-функциональная лейка Ø78x215 мм
- Настенное поворотное крепление для лейки
- Душевой шланг 1,5 м
- Присоединительная группа для настенного крепления ½”
- Металлическая рукоятка









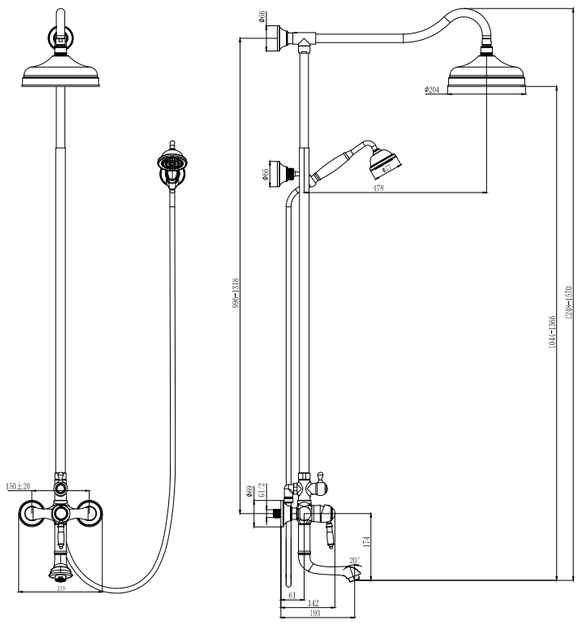

LM4862B

Аксессуары в комплекте

АКСЕССУАРЫ ДЛЯ СЕРИИ VILLA

Лейка
1-функциональная



- Ø78x215 мм

LM8007B

Крепление лейки
поворотное



LM8008B

Крепление лейки
поворотное



LM8489B

Наполнитель для ванны
встраиваемый



- Для LM4822B
- Длина – 170 мм

LM4881B

Подключение для душевого шланга



- Для LM4822B, LM4829B
- Размер для подсоединения M½”

LM4883B

Подключение для душевого шланга
с креплением для душевой лейки



- Для LM4819B
- Размер для подсоединения M½”

LM4885B

Держатель для лейки верхнего душа



- Для LM4822B, LM4829B
- Длина – 460 мм

LM4887B

Лейка верхнего душа
1-функциональная



- Ø204 мм

LM8989B

Лейка верхнего душа
1-функциональная



- Ø303 мм

LM9830B

Донный клапан
универсальный



- Click/Clack 1¼”

LM8500B

Набор переходников
для установки настенного смесителя на борт ванны



- В комплекте 2 шт.
- Впуск – ½”
- Выпуск – ¾”

LM8556BR

Комплект колонн
для напольного подключения смесителя



- В комплекте 2 шт.
- Выпуск – ¾”

LM8565B

VILLA

Благородное обаяние
вечных ценностей







Смеситель для умывальника

монолитный

- Аэратор Neoperl® Cascade®
- Керамический картридж 35 мм
- Гибкая подводка ½" 60 см
- Донный клапан Click/Clack 1¼" в цвет смесителя
- Присоединительная группа для настольного крепления
- Металлическая рукоятка

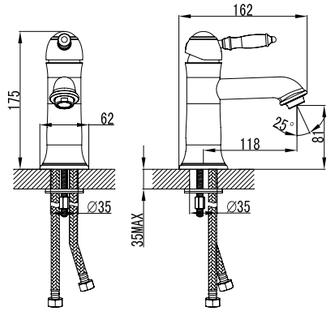

LM4806C



Донный клапан
в цвет смесителя



Смеситель для биде

- Поворотный аэратор Neoperl® Cascade®
- Керамический картридж 35 мм
- Гибкая подводка ½" 60 см
- Донный клапан Click/Clack 1¼" в цвет смесителя
- Присоединительная группа для настольного крепления
- Металлическая рукоятка

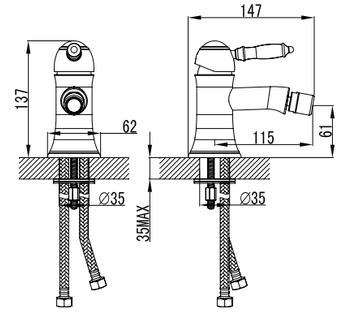

LM4808C



Донный клапан
в цвет смесителя



Смеситель для ванны
с фиксированным изливом

- Аэратор Neoperl® Cascade®
- Керамический картридж Sedal® 35 мм
- Переключатель с керамическими пластинами (угол поворота – 90^0)
- Аксессуары в комплекте: шланг 1,5 м, 1-функциональная лейка Ø78x215 мм, настенное поворотное крепление
- Присоединительная группа для настенного крепления ½"
- Металлическая рукоятка

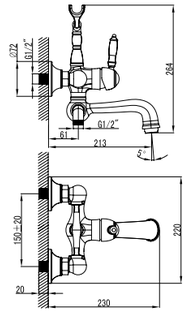

LM4812C

Аксессуары в комплекте



Смеситель с гигиеническим душем
встраиваемый

- Керамический картридж Sedal® 35 мм
- Подключение для шланга с креплением для лейки
- Аксессуары в комплекте: лейка гигиенического душа с нажимным механизмом, шланг 1,5 м
- Металлическая рукоятка

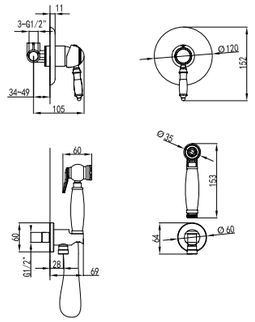

LM4819C

Аксессуары в комплекте



Смеситель для ванны и душа
встраиваемый

- Встраиваемый наполнитель для ванны с аэратором Neoperl® Cascade®
- Керамический картридж Sedal® 35 мм
- 3-позиционный картриджный переключатель (угол поворота – 360^0)
- Верхняя поворотная душевая лейка «Тропический дождь» Ø204 мм
- Держатель верхней душевой лейки 460 мм
- 1-функциональная лейка Ø78x215 мм
- Настенное поворотное крепление для лейки
- Душевой шланг 2 м
- Подключение для душевого шланга
- Металлическая рукоятка

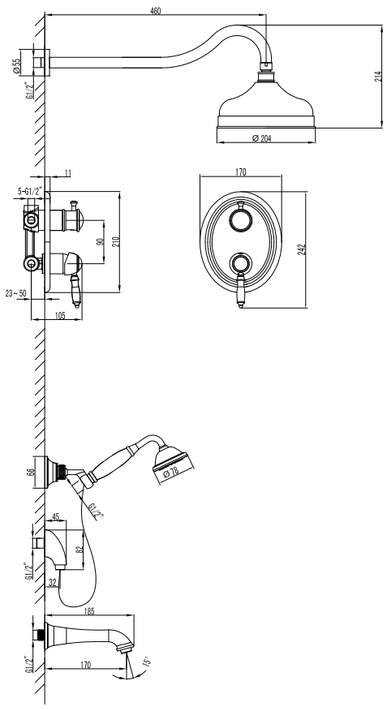

LM4822C

Аксессуары в комплекте



Смеситель для умывальника
встраиваемый

- Аэратор Neoperl® Cascade®
- Керамический картридж Sedal® 35 мм
- Донный клапан Click/Clack 1¼" в цвет смесителя
- Металлическая рукоятка

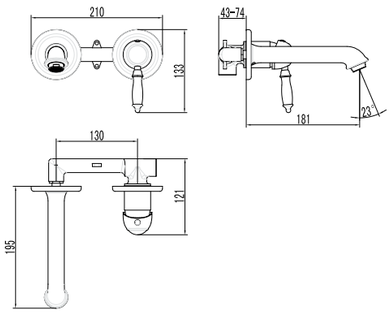

LM4826C



Донный клапан в цвет смесителя



Смеситель для душа
встраиваемый

- Керамический картридж Sedal® 35 мм
- 2-позиционный картриджный переключатель (угол поворота – 120^0)
- Верхняя поворотная душевая лейка «Тропический дождь» Ø204 мм
- Держатель верхней душевой лейки 460 мм
- 1-функциональная лейка Ø78x215 мм
- Настенное поворотное крепление для лейки
- Душевой шланг 2 м
- Подключение для душевого шланга
- Металлическая рукоятка

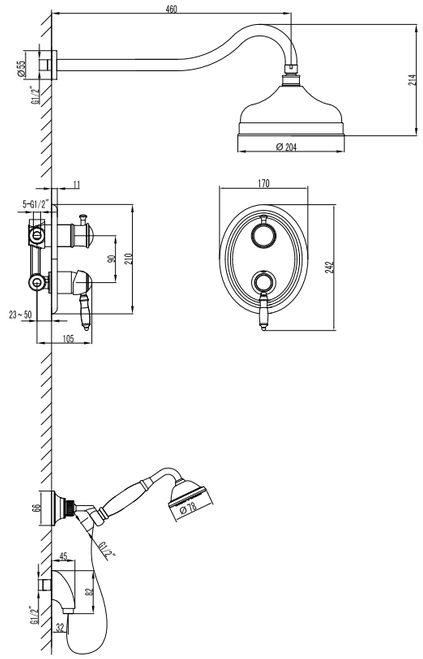

LM4829C

Аксессуары в комплекте



Смеситель для умывальника
монолитный

- Аэратор Neoperl® Cascade®
- Керамический картридж Sedal® 35 мм
- Гибкая подводка ½" 60 см
- Донный клапан Click/Clack 1¼" в цвет смесителя
- Присоединительная группа для настольного крепления
- Металлическая рукоятка

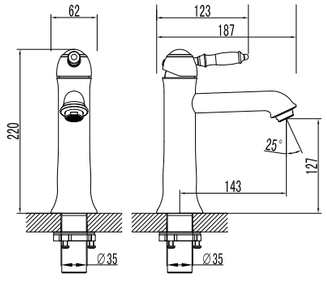

LM4837C



Донный клапан в цвет смесителя





Смеситель для ванны
на 2 отверстия с поворотным изливом

- Аэратор Neoperl® Cascade®
- Керамический картридж Sedal® 35 мм
- Переключатель с керамическими пластинами (угол поворота – 90^0)
- Аксессуары в комплекте: шланг 2 м, 1-функциональная лейка Ø78x215 мм, настенное поворотное крепление
- Подключение для душевого шланга
- Гибкая подводка ½" 35 см
- Присоединительная группа для настольного крепления
- Металлическая рукоятка

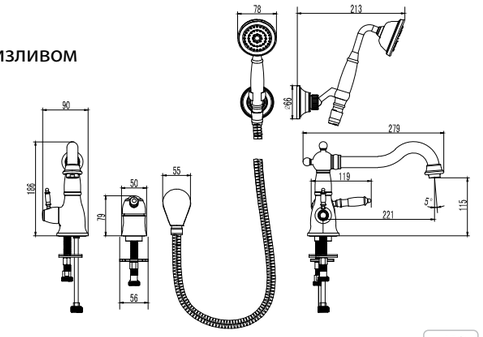

LM4847C

Аксессуары в комплекте



Смеситель для кухни
с подключением к фильтру с питьевой водой

- Комбинированный аэратор Neoperl® Perlator® Flow Thru для водопроводной и питьевой воды
- Керамический картридж 35 мм
- Для крана с питьевой водой: кран-букса с керамическими пластинами (угол поворота – 90^0)
- Гибкая подводка ½" 45 см
- Присоединительная группа для настольного крепления
- Переходник для подключения шланга от фильтра с питьевой водой
- Металлические рукоятки с керамическими вставками

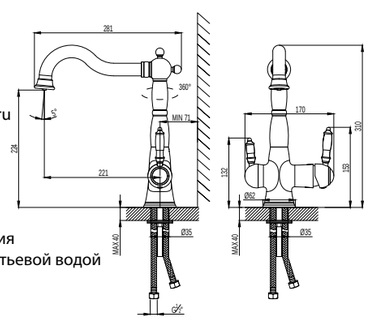

LM3065C

Смеситель для душа с регулируемой высотой штанги и верхней душевой лейкой «Тропический дождь»

- Керамический картридж Sedal® 35 мм
- 2-позиционный картриджный переключатель (угол поворота – 120^0)
- Верхняя поворотная душевая лейка «Тропический дождь» Ø204 мм
- 1-функциональная лейка Ø78x215 мм
- Настенное поворотное крепление для лейки
- Душевой шланг 1,5 м
- Присоединительная группа для настенного крепления ½"
- Металлическая рукоятка

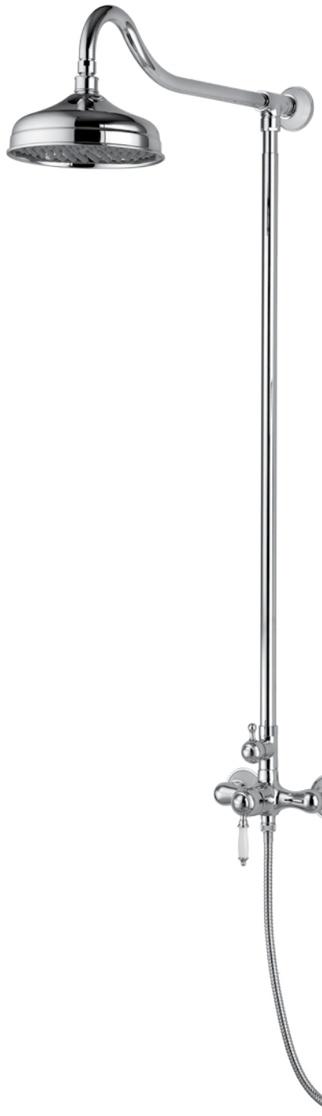







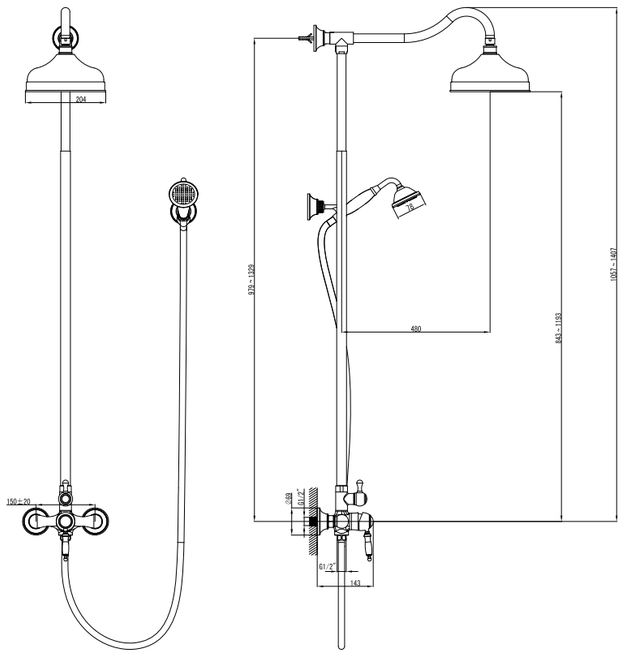

LM4860C

Аксессуары в комплекте

Смеситель для ванны и душа с регулируемой высотой штанги, поворотным изливом и верхней душевой лейкой «Тропический дождь»

- Поворотный излив с аэратором Neoperl® Cascade®
- Керамический картридж Sedal® 35 мм
- 3-позиционный картриджный переключатель (угол поворота – 360°)
- Верхняя поворотная душевая лейка «Тропический дождь» Ø204 мм
- 1-функциональная лейка Ø78x215 мм
- Настенное поворотное крепление для лейки
- Душевой шланг 1,5 м
- Присоединительная группа для настенного крепления ½″
- Металлическая рукоятка









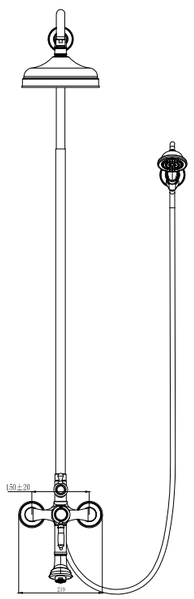

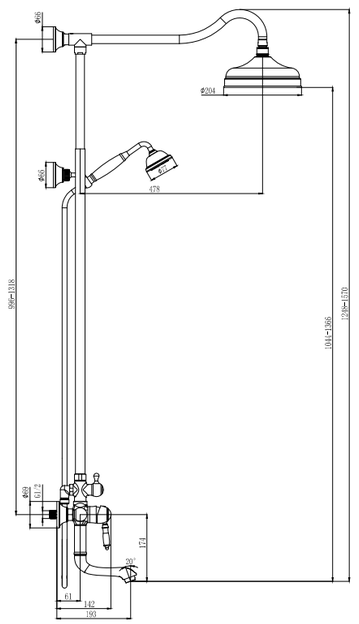

LM4862C

Аксессуары в комплекте

АКСЕССУАРЫ ДЛЯ СЕРИИ VILLA

Донный клапан
универсальный



- Click/Clack 1¼″

LM8500C

Лейка
1-функциональная



- Ø78x215 мм

LM8007C

Крепление лейки
поворотное



LM8489C

Наполнитель для ванны
встраиваемый



- Для LM4822C
- Длина – 170 мм

LM4881C

Подключение для душевого шланга



- Для LM4822C, LM4829C
- Размер для подсоединения М½″

LM4883C

Подключение для душевого шланга
с креплением для душевой лейки



- Для LM4819C
- Размер для подсоединения М½″

LM4885C

Держатель для лейки верхнего душа



- Для LM4822C, LM4829C
- Длина – 460 мм

LM4887C

Лейка верхнего душа
1-функциональная



- Ø204 мм

LM8989C

Лейка верхнего душа
1-функциональная



- Ø303 мм

LM9830C

Набор переходников
для установки настенного смесителя на борт ванны



- В комплекте 2 шт.
- Впуск – ½″
- Выпуск – ¾″

LM8556CR

Набор переходников
для установки настенного смесителя на борт ванны



- В комплекте 2 шт.
- Впуск – ¾″
- Выпуск – ¾″

LM8558CR

Комплект колонн
для напольного подключения смесителя



- В комплекте 2 шт.
- Выпуск – ¾″

LM8565C

MELANGE

Изысканный дизайн в серебристо-белых тонах



ЦВЕТ ИЗДЕЛИЙ
COLOR

ХРОМ/БЕЛЫЙ
CHROME/WHITE





Смеситель для душа

- Керамический картридж Sedal® 35 мм
- Аксессуары в комплекте: шланг ПВХ 1,5 м, 1-функциональная лейка 62x249 мм, настенное поворотное крепление
- Присоединительная группа для настенного крепления ½"
- Металлическая рукоятка



Аксессуары в комплекте

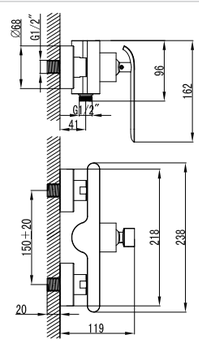

LM4903CW



Смеситель для кухни
с поворотным изливом

- Аэратор Neoperl® Perlator® Slim SSR с изменяемым углом подачи воды
- Керамический картридж Sedal® 35 мм
- Гибкая подводка ½" 60 см
- Присоединительная группа для настольного крепления
- Металлическая рукоятка

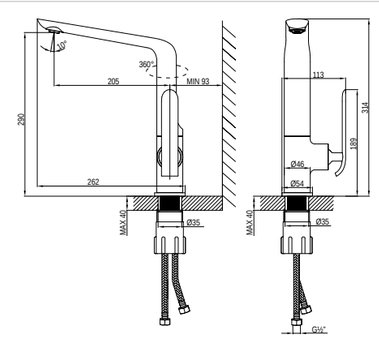

LM4905CW





Смеситель для умывальника
монолитный

- Аэратор Neoperl® Perlator® Slim SSR с изменяемым углом подачи воды
- Керамический картридж 25 мм
- Гибкая подводка ½" 60 см
- Присоединительная группа для настольного крепления
- Металлическая рукоятка

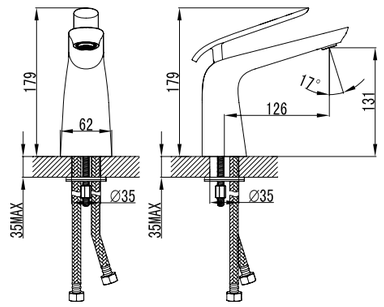

LM4906CW



Смеситель для биде

- Поворотный аэратор Neoperl® Cascade®
- Керамический картридж 25 мм
- Гибкая подводка ½" 60 см
- Присоединительная группа для настольного крепления
- Металлическая рукоятка

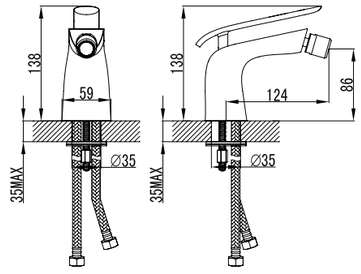

LM4908CW





Смеситель для умывальника
монолитный

- Аэратор Neoperl® Perlator® Slim SSR с изменяемым углом подачи воды
- Керамический картридж 25 мм
- Гибкая подводка ½" 60 см
- Присоединительная группа для настольного крепления
- Металлическая рукоятка

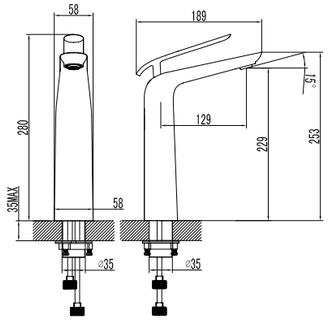

LM4909CW



Смеситель для ванны
с монолитным изливом

- Аэратор Neoperl® Perlator® Slim SSR с изменяемым углом подачи воды
- Керамический картридж Sedal® 35 мм
- Переключатель с керамическими пластинами (угол поворота – 90°)
- Аксессуары в комплекте: шланг ПВХ 1,5 м, 1-функциональная лейка 62x249 мм, настенное поворотное крепление
- Присоединительная группа для настенного крепления ½"
- Металлическая рукоятка

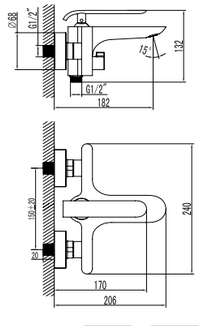

LM4914CW

Аксессуары в комплекте



Смеситель с гигиеническим душем
встраиваемый

- Керамический картридж Sedal® 35 мм
- Аксессуары в комплекте: лейка гигиенического душа с нажимным механизмом, шланг 1,5 м
- Металлическая рукоятка

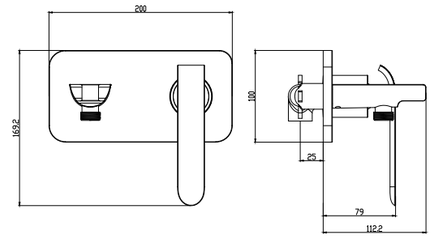

LM4919CW

Аксессуары в комплекте

Смеситель для ванны и душа
встраиваемый

- Встраиваемый наполнитель для ванны с аэратором Neoperl® Perlator® Slim SSR с изменяемым углом подачи воды
- Керамический картридж Sedal® 35 мм
- 3-позиционный картриджный переключатель (угол поворота – 360°)
- Верхняя поворотная душевая лейка «Тропический дождь» 200x300 мм
- Держатель верхней душевой лейки 417 мм
- 1-функциональная лейка 62x249 мм
- Настенное поворотное крепление для лейки
- Душевой шланг 2 м, ПВХ
- Подключение для душевого шланга
- Металлическая рукоятка



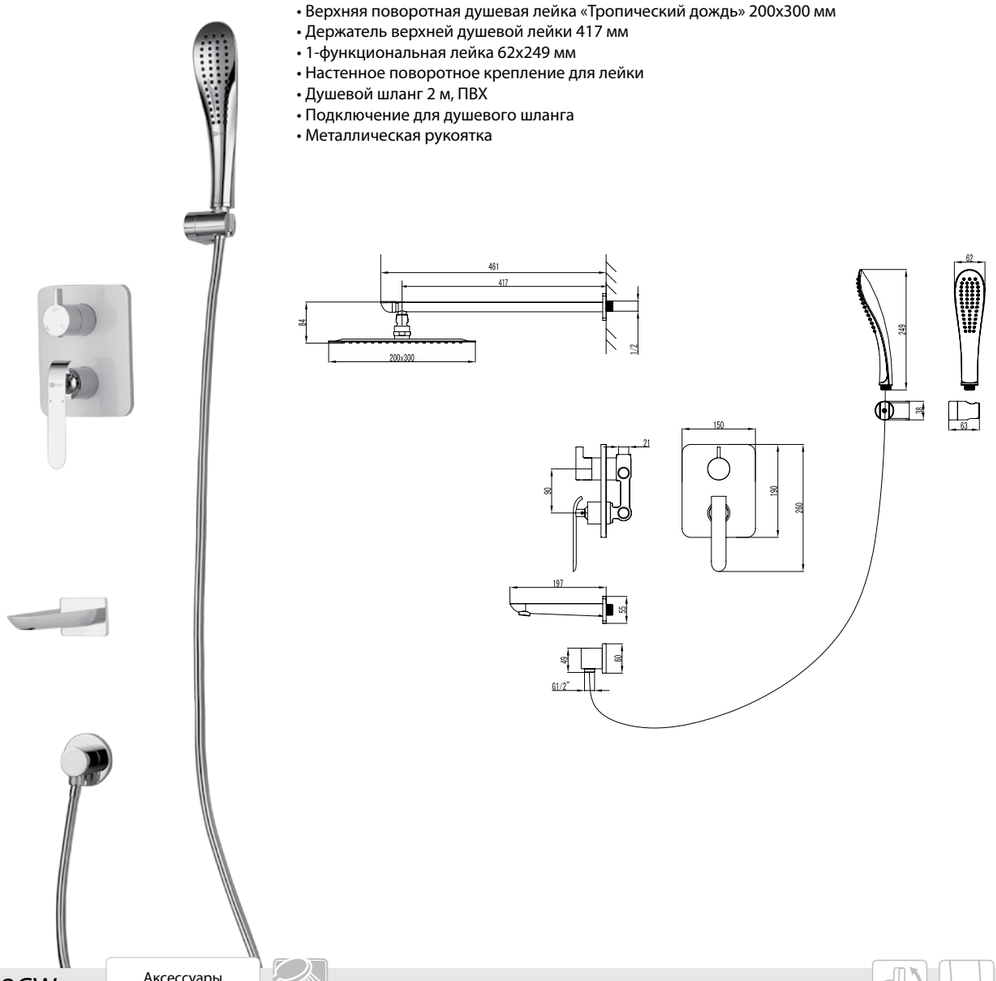

LM4922CW

Аксессуары в комплекте



Смеситель для умывальника
встраиваемый

- Аэратор Neoperl® Perlator® Slim SSR с изменяемым углом подачи воды
- Керамический картридж Sedal® 35 мм
- Металлическая рукоятка

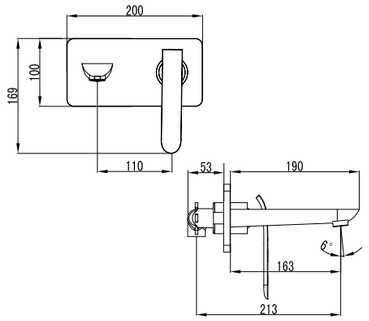

LM4926CW



Смеситель для ванны
напольный

- Аэратор Neoperl® Perlator® Slim SSR с изменяемым углом подачи воды
- Керамический картридж Sedal® 35 мм
- Переключатель с керамическими пластинами (угол поворота – 90^0)
- Аксессуары в комплекте: шланг ПВХ 1,5 м, 1-функциональная лейка 62x249 мм
- Металлическая рукоятка

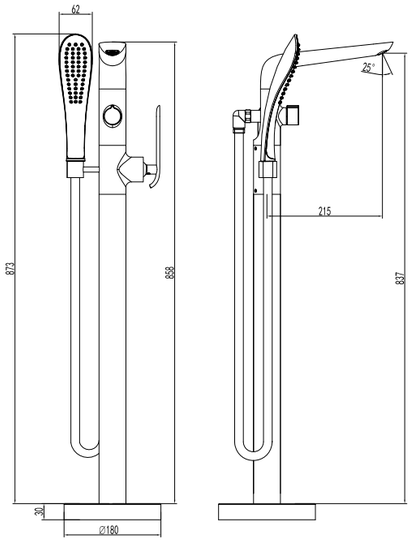

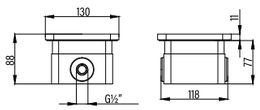

LM4944CW Аксессуары в комплекте



Смеситель для ванны
на 3 отверстия

- Аэратор Neoperl® Cascade® SLC®
- Керамический картридж Sedal® 35 мм
- Переключатель с керамическими пластинами (угол поворота – 90^0)
- Аксессуары в комплекте: шланг 2 м, свинцовый отвес, 1-функциональная лейка 62x249 мм
- Гибкая подводка ½" 60 см
- Присоединительная группа для настольного крепления
- Металлическая рукоятка

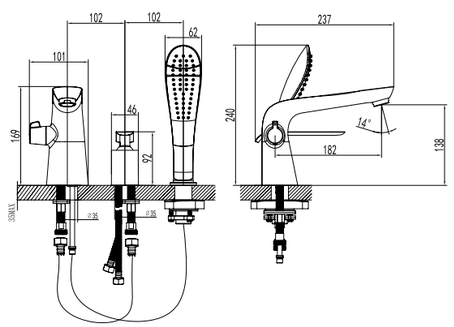

LM4947CW Аксессуары в комплекте

Смеситель для душа с фиксированной высотой штанги и верхней душевой лейкой «Тропический дождь»



- Керамический картридж Sedal® 35 мм
- Переключатель с керамическими пластинами (угол поворота – 120^0)
- Верхняя поворотная душевая лейка «Тропический дождь» 200x300 мм
- 1-функциональная лейка 62x249 мм
- Регулируемое по высоте крепление для лейки
- Душевой шланг 1,5 м, ПВХ
- Присоединительная группа для настенного крепления ½"
- Металлическая рукоятка

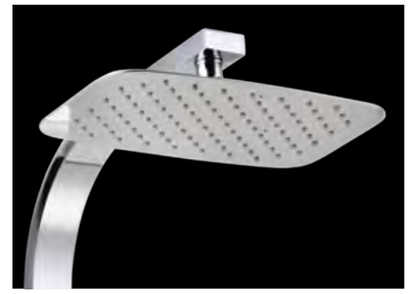





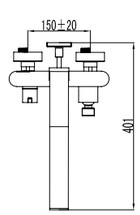

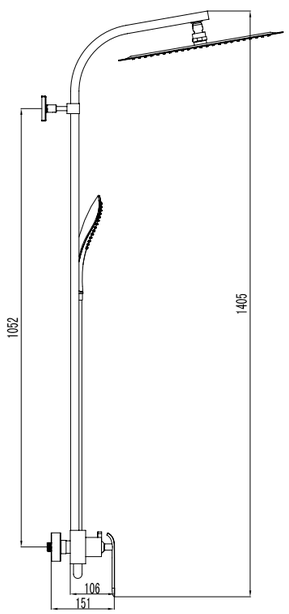

LM4960CW Аксессуары в комплекте

Смеситель для ванны и душа с фиксированной высотой штанги, поворотным изливом и верхней душевой лейкой «Тропический дождь»



- Поворотный излив с аэратором Neoperl® Perlator® Slim SSR с изменяемым углом подачи воды
- Керамический картридж Sedal® 35 мм
- 3-позиционный картриджный переключатель (угол поворота – 240°)
- Верхняя поворотная душевая лейка «Тропический дождь» 200x300 мм
- 1-функциональная лейка 62x249 мм
- Регулируемое по высоте крепление для лейки
- Душевой шланг 1,5 м, ПВХ
- Присоединительная группа для настенного крепления ½″
- Металлическая рукоятка







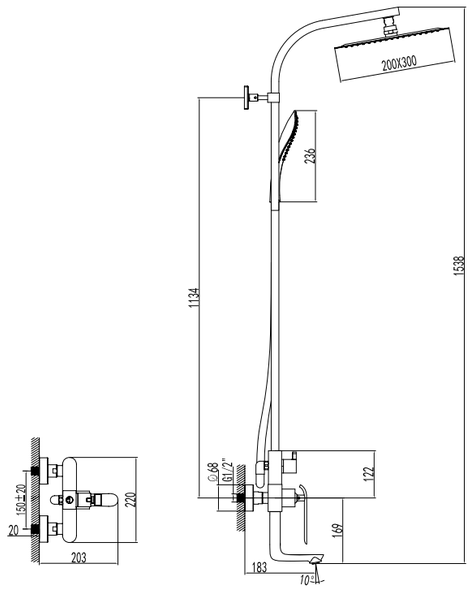

LM4962CW

Аксессуары в комплекте



АКСЕССУАРЫ ДЛЯ СЕРИИ MELANGE

Донный клапан
универсальный



- Click/Clack 1¼″

LM8500C

Лейка
1-функциональная



- 62x249 мм

LM8006C

Крепление лейки
поворотное



LM8013C

Подключение для душевого шланга



- Для LM4922CW
- Размер для подсоединения F½″

LM4383C

Наполнитель для ванны
встраиваемый



- Для LM4922CW
- Длина – 167 мм

LM4981CW

Держатель для лейки верхнего душа



- Для LM4922CW
- Длина – 417 мм

LM4987CW

EXPERT

Профессионал на вашей кухне



МАТЕРИАЛ ИЗДЕЛИЙ
MADE OF

НЕРЖАВЕЮЩАЯ СТАЛЬ
STAINLESS STEEL



Смеситель для кухни
с подключением к фильтру
с питьевой водой

- Аэратор Neoperl® Perlator® для водопроводной воды
- Аэратор Neoperl® Perlator® для питьевой воды
- Керамический картридж Sedal® Cold Start Mirror 35 мм
- Для крана с питьевой водой: кран-букса с керамическими пластинами (угол поворота – 90^0)
- Гибкая подводка ½" 60 см
- Присоединительная группа для настольного крепления
- Переходник ¼" для подключения шланга от фильтра с питьевой водой
- Металлические рукоятки

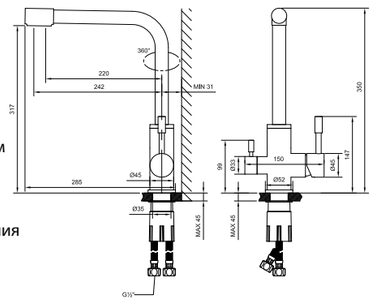

LM5060S



Смеситель для кухни
с подключением к фильтру
с питьевой водой

- Аэратор Neoperl® Perlator® для водопроводной воды
- Аэратор Neoperl® Perlator® для питьевой воды
- Керамический картридж Sedal® Cold Start Mirror 35 мм
- Для крана с питьевой водой: кран-букса с керамическими пластинами (угол поворота – 90^0)
- Гибкая подводка ½" 60 см
- Присоединительная группа для настольного крепления
- Переходник ¼" для подключения шланга от фильтра с питьевой водой
- Металлические рукоятки

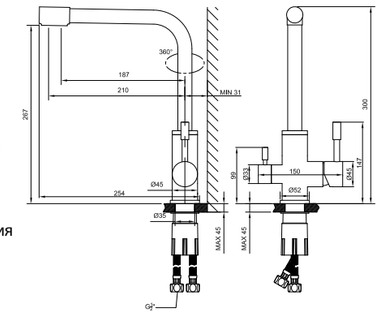

LM5061S



ЦВЕТ ИЗДЕЛИЯ
COLOR
ЧЁРНЫЙ
BLACK

Смеситель для кухни
с подключением к фильтру
с питьевой водой

- Аэратор Neoperl® Perlator® для водопроводной воды
- Аэратор Neoperl® Perlator® для питьевой воды
- Керамический картридж Sedal® Cold Start Mirror 35 мм
- Для крана с питьевой водой: кран-букса с керамическими пластинами (угол поворота – 90^0)
- Гибкая подводка ½" 60 см
- Присоединительная группа для настольного крепления
- Переходник ¼" для подключения шланга от фильтра с питьевой водой
- Металлические рукоятки

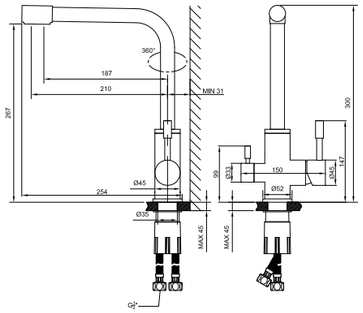

LM5061BLN



ЦВЕТ ИЗДЕЛИЯ
COLOR
ЗОЛОТО
GOLD

Смеситель для кухни
с подключением к фильтру
с питьевой водой

- Аэратор Neoperl® Perlator® для водопроводной воды
- Аэратор Neoperl® Perlator® для питьевой воды
- Керамический картридж Sedal® Cold Start Mirror 35 мм
- Для крана с питьевой водой: кран-букса с керамическими пластинами (угол поворота – 90^0)
- Гибкая подводка ½" 60 см
- Присоединительная группа для настольного крепления
- Переходник ¼" для подключения шланга от фильтра с питьевой водой
- Металлические рукоятки

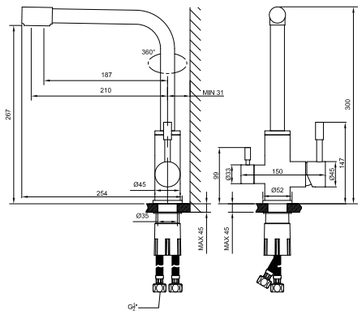

LM5061G



ЦВЕТ ИЗДЕЛИЯ
COLOR
ГРАФИТ
GRAPHITE

Смеситель для кухни
с подключением к фильтру
с питьевой водой

- Аэратор Neoperl® Perlator® для водопроводной воды
- Аэратор Neoperl® Perlator® для питьевой воды
- Керамический картридж Sedal® Cold Start Mirror 35 мм
- Для крана с питьевой водой: кран-букса с керамическими пластинами (угол поворота – 90^0)
- Гибкая подводка ½" 60 см
- Присоединительная группа для настольного крепления
- Переходник ¼" для подключения шланга от фильтра с питьевой водой
- Металлические рукоятки

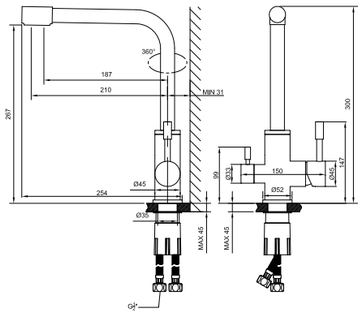

LM5061GMN



ЦВЕТ ИЗДЕЛИЯ
COLOR
РОЗОВОЕ ЗОЛОТО
ROSE GOLD

Смеситель для кухни
с подключением к фильтру
с питьевой водой

- Аэратор Neoperl® Perlator® для водопроводной воды
- Аэратор Neoperl® Perlator® для питьевой воды
- Керамический картридж Sedal® Cold Start Mirror 35 мм
- Для крана с питьевой водой: кран-букса с керамическими пластинами (угол поворота – 90^0)
- Гибкая подводка ½" 60 см
- Присоединительная группа для настольного крепления
- Переходник ¼" для подключения шланга от фильтра с питьевой водой
- Металлические рукоятки

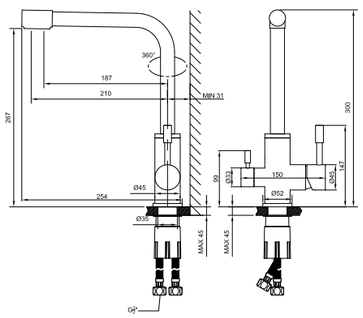

LM5061RGN



Смеситель для кухни
с поворотным изливом

- Аэратор Neoperl® Perlator®
- Керамический картридж Sedal® 40 мм
- Гибкая подводка ½" 60 см
- Присоединительная группа для настольного крепления
- Металлическая рукоятка

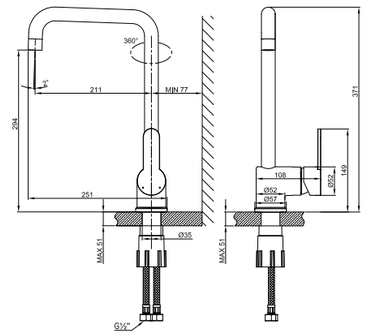

LM5073S



Смеситель для кухни
с поворотным изливом

- Аэратор Neoperl® Perlator®
- Керамический картридж Sedal® 35 мм
- Гибкая подводка ½" 60 см
- Присоединительная группа для настольного крепления
- Металлическая рукоятка

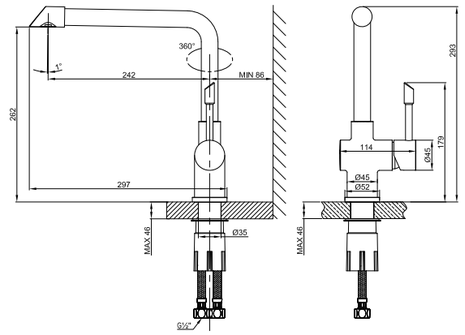

LM5074S



Смеситель для кухни
с вытягивающимся поворотным изливом

- 1-функциональная излив-лейка с аэратором Neoperl® Perlator® и гибким шлангом 1,5 м
- Керамический картридж Sedal® 35 мм
- Гибкая подводка ½" 60 см
- Свинцовый отвес
- Присоединительная группа для настольного крепления
- Металлическая рукоятка

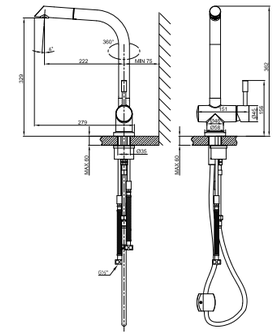

LM5075S



Смеситель для кухни
с вытягивающимся поворотным изливом

- 2-функциональная излив-лейка с аэратором Neoperl® Perlator® и гибким шлангом 1,5 м
- Керамический картридж Sedal® 35 мм
- Гибкая подводка ½" 60 см
- Свинцовый отвес
- Присоединительная группа для настольного крепления
- Металлическая рукоятка

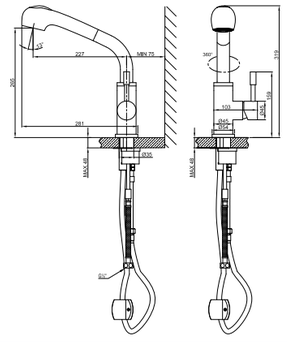

LM5076S





Смеситель для кухни
с поворотным изливом

- Аэратор Neoperl® Perlator®
- Керамический картридж Sedal® 35 мм
- Гибкая подводка ½" 60 см
- Присоединительная группа для настольного крепления
- Металлическая рукоятка

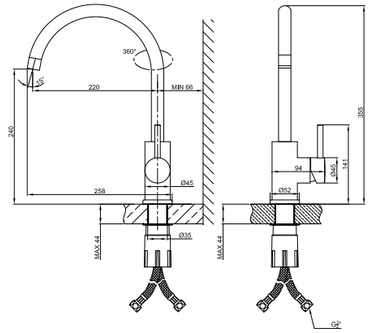

LM5078S



Смеситель для кухни
с поворотным изливом

- Аэратор Neoperl® Perlator®
- Керамический картридж Sedal® Cold Start Mirror 35 мм
- Гибкая подводка ½" 60 см
- Присоединительная группа для настольного крепления
- Металлическая рукоятка

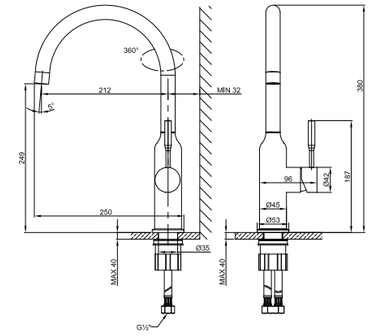

LM5079S



Смеситель для кухни
с гибким изливом

- 2-функциональная излив-лейка с аэратором Neoperl® Perlator®
- Керамический картридж Sedal® Cold Start Mirror 35 мм
- Гибкая подводка ½" 60 см
- Присоединительная группа для настольного крепления
- Металлическая рукоятка

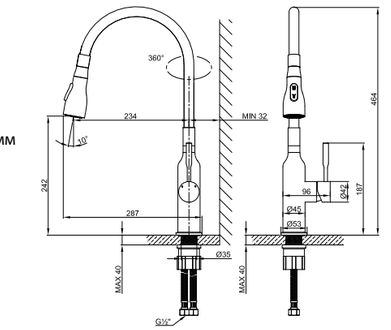

LM5082S-Black



Смеситель для кухни
с поворотным изливом

- Аэратор Neoperl® Perlator®
- Керамический картридж Sedal® 35 мм
- Гибкая подводка ½" 60 см
- Присоединительная группа для настольного крепления
- Металлическая рукоятка

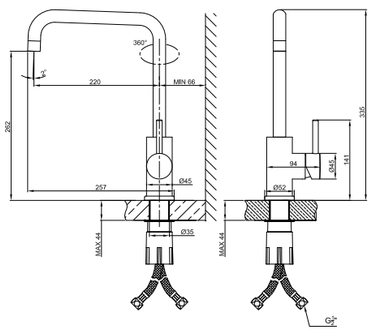

LM5077S



Смеситель для кухни
с гибким изливом

- 2-функциональная излив-лейка с аэратором Neoperl® Perlator®
- Керамический картридж Sedal® Cold Start Mirror 35 мм
- Гибкая подводка ½" 60 см
- Присоединительная группа для настольного крепления
- Металлическая рукоятка

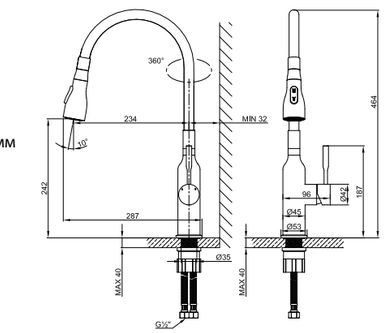

LM5082S-Blue



Смеситель для кухни
с гибким изливом

• 2-функциональная излив-лейка с аэратором Neoperl® Perlator®
• Керамический картридж Sedal® Cold Start Mirror 35 мм
• Гибкая подводка ½" 60 см
• Присоединительная группа для настольного крепления
• Металлическая рукоятка

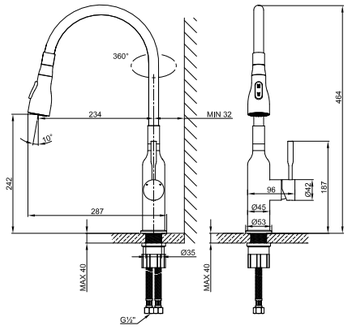

LM5082S-Gray



Смеситель для кухни
с гибким изливом

• 2-функциональная излив-лейка с аэратором Neoperl® Perlator®
• Керамический картридж Sedal® Cold Start Mirror 35 мм
• Гибкая подводка ½" 60 см
• Присоединительная группа для настольного крепления
• Металлическая рукоятка

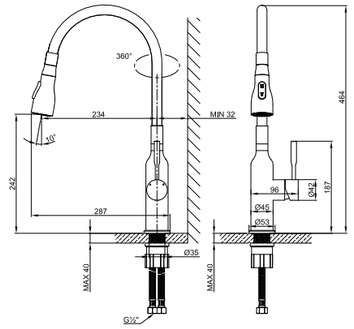

LM5082S-White



Смеситель для кухни
с гибким изливом

• 2-функциональная излив-лейка с аэратором Neoperl® Perlator®
• Керамический картридж Sedal® Cold Start Mirror 35 мм
• Гибкая подводка ½" 60 см
• Присоединительная группа для настольного крепления
• Металлическая рукоятка

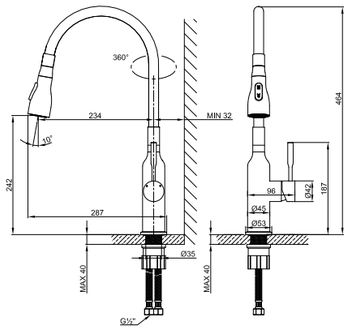

LM5082S-Green



Смеситель для кухни
с подключением к фильтру
с питьевой водой

• Комбинированный аэратор Neoperl® Perlator® Flow Thru для водопроводной и питьевой воды
• Керамический картридж Sedal® Cold Start Mirror 35 мм
• Для крана с питьевой водой: кран-букса с керамическими пластинами (угол поворота – 90°)
• Гибкая подводка ½" 60 см
• Гибкая подводка M8xØ11 17 см для подключения питьевой воды
• Присоединительная группа для настольного крепления
• Переходник ¼" для подключения шланга от фильтра с питьевой водой
• Металлические рукоятки

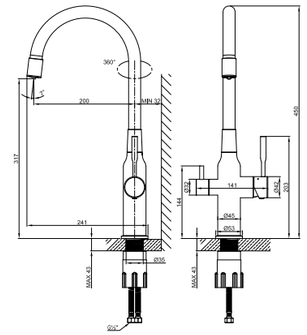

NEW НОВИНКА LM5083S-Black



Смеситель для кухни
с гибким изливом

• 2-функциональная излив-лейка с аэратором Neoperl® Perlator®
• Керамический картридж Sedal® Cold Start Mirror 35 мм
• Гибкая подводка ½" 60 см
• Присоединительная группа для настольного крепления
• Металлическая рукоятка

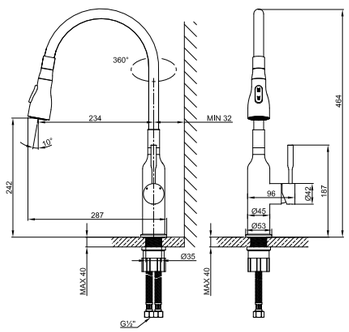

LM5082S-Red



Смеситель для кухни
с гибким изливом

• 2-функциональная излив-лейка с аэратором Neoperl® Perlator®
• Керамический картридж Sedal® Cold Start Mirror 35 мм
• Гибкая подводка ½" 60 см
• Присоединительная группа для настольного крепления
• Металлическая рукоятка

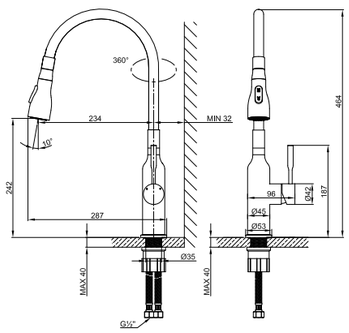

LM5082S-Violet



Смеситель для кухни
с подключением к фильтру
с питьевой водой

• Комбинированный аэратор Neoperl® Perlator® Flow Thru для водопроводной и питьевой воды
• Керамический картридж Sedal® Cold Start Mirror 35 мм
• Для крана с питьевой водой: кран-букса с керамическими пластинами (угол поворота – 90°)
• Гибкая подводка ½" 60 см
• Гибкая подводка M8xØ11 17 см для подключения питьевой воды
• Присоединительная группа для настольного крепления
• Переходник ¼" для подключения шланга от фильтра с питьевой водой
• Металлические рукоятки

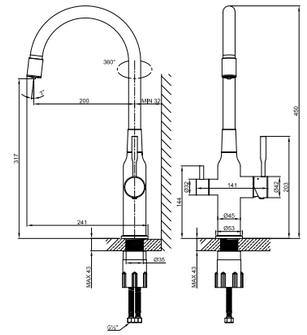

NEW НОВИНКА LM5083S-Gray



Смеситель для кухни
с подключением к фильтру
с питьевой водой

• Комбинированный аэратор Neoperl® Perlator® Flow Thru для водопроводной и питьевой воды
• Керамический картридж Sedal® Cold Start Mirror 35 мм
• Для крана с питьевой водой: кран-букса с керамическими пластинами (угол поворота – 90°)
• Гибкая подводка ½" 60 см
• Гибкая подводка M8xØ11 17 см для подключения питьевой воды
• Присоединительная группа для настольного крепления
• Переходник ¼" для подключения шланга от фильтра с питьевой водой
• Металлические рукоятки

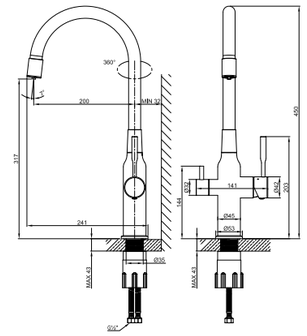

NEW НОВИНКА LM5083S-White

SWAN

Харизматичный и интригующий



ЦВЕТ ИЗДЕЛИЙ
COLOR

ЧЁРНЫЙ/ЗОЛОТО
BLACK/GOLD







Смеситель для ванны

С МОНОЛИТНЫМ ИЗЛИВОМ

- Аэратор
- Керамический картридж 35 мм
- Вытяжной переключатель с функцией ручной фиксации
- Аксессуары в комплекте: шланг 1,5 м, 1-функциональная лейка 57х232 мм, настенное фиксированное крепление
- Присоединительная группа для настенного крепления ½"
- Металлическая рукоятка

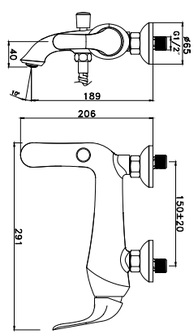

LM5402BG

Аксессуары в комплекте



Смеситель для умывальника

МОНОЛИТНЫЙ

- Аэратор
- Керамический картридж 35 мм
- Гибкая подводка ½" 45 см
- Донный клапан Click/Clack 1¼" цвета «золото»
- Присоединительная группа для настольного крепления
- Металлическая рукоятка

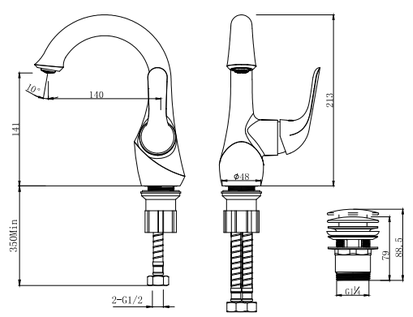

LM5406BG



Донный клапан цвета «золото»





Смеситель универсальный
с плоским поворотным изливом 350 мм

- Аэратор
- Керамический картридж 35 мм
- Переключатель с керамическими пластинами (угол поворота – 180°)
- Аксессуары в комплекте: шланг 1,5 м, 1-функциональная лейка 57х232 мм, настенное фиксированное крепление
- Присоединительная группа для настенного крепления ½”
- Металлическая рукоятка

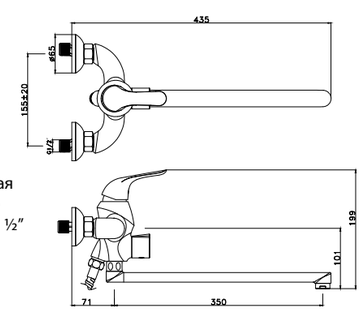

LM5451BG

Аксессуары в комплекте

Смеситель для ванны и душа с регулируемой высотой штанги, поворотным изливом и верхней душевой лейкой «Тропический дождь»



- Поворотный излив с аэратором
- Керамический картридж 35 мм
- 3-позиционный картриджный переключатель (угол поворота – 360°)
- Верхняя поворотная душевая лейка «Тропический дождь» 250х220 мм
- 1-функциональная лейка 57х232 мм
- Регулируемое по высоте крепление для лейки
- Душевой шланг 1,5 м
- Присоединительная группа для настенного крепления ½”
- Металлическая рукоятка





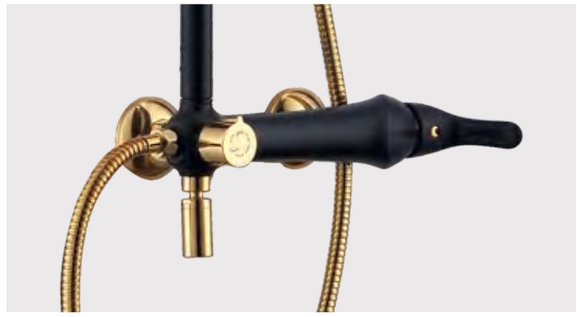

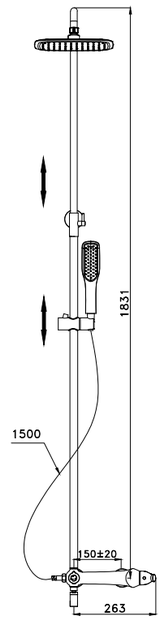

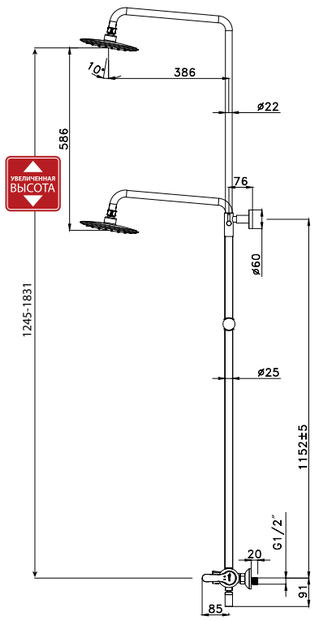

LM5462BG

Аксессуары в комплекте



INTENSE

Волнительная и волнующая симфония воды



Смеситель для умывальника
монолитный

- Аэратор
- Керамический картридж 35 мм
- Гибкая подводка ½" 50 см
- Присоединительная группа для настольного крепления
- Металлическая рукоятка

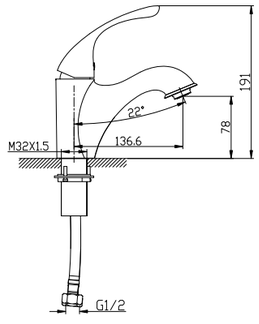

LM5606C



Смеситель для кухни
с вытягивающимся поворотным изливом

- 2-функциональная излив-лейка с аэратором и гибким шлангом 1,5 м
- Керамический картридж 35 мм
- Гибкая подводка ½" 50 см
- Присоединительная группа для настольного крепления
- Металлическая рукоятка

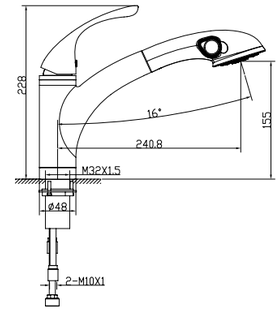

LM5650C

Смеситель для ванны и душа с регулируемой высотой штанги, монолитным изливом и верхней душевой лейкой «Тропический дождь»



- Аэратор
- Керамический картридж 35 мм
- 3-позиционный картриджный переключатель (угол поворота – 120°)
- Верхняя поворотная душевая лейка «Тропический дождь» Ø228 мм
- 5-функциональная лейка Ø110x278 мм
- Регулируемое по высоте крепление для лейки
- Душевой шланг 1,5 м
- Присоединительная группа для настенного крепления ½"
- Металлическая рукоятка



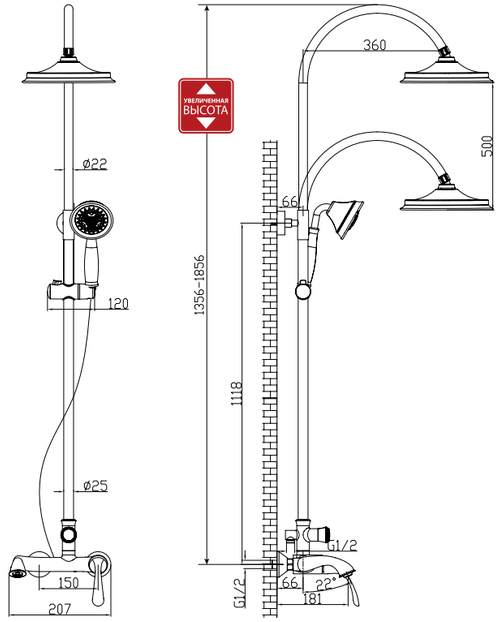

LM5662C

Аксессуары в комплекте

DUETTO

Максимальное очарование
в минималистичном дизайне





Смеситель для умывальника
с поворотным изливом

- Аэратор
- Кран-буксы с керамическими пластинами (угол поворота – 180°)
- Гибкая подводка ½" 50 см
- Присоединительная группа для настольного крепления
- Металлические рукоятки

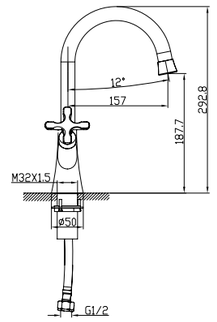

LM5706C



Смеситель для ванны
с монолитным изливом

- Аэратор
- Кран-буксы с керамическими пластинами (угол поворота – 180°)
- Вытяжной переключатель с функцией ручной фиксации
- Аксессуары в комплекте: шланг 1,5 м, 1-функциональная лейка Ø91x244 мм
- Присоединительная группа для настенного крепления ½"
- Металлические рукоятки

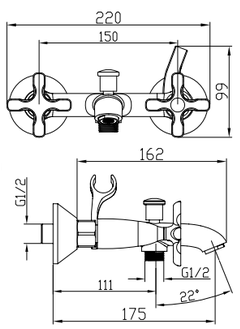

LM5712C

Аксессуары
в комплекте

Смеситель для ванны и душа с регулируемой высотой штанги, монолитным изливом и верхней душевой лейкой «Тропический дождь»



- Аэратор
- Кран-буксы с керамическими пластинами (угол поворота – 180°)
- 3-позиционный картриджный переключатель (угол поворота – 120°)
- Верхняя поворотная душевая лейка «Тропический дождь» Ø228 мм
- 5-функциональная лейка Ø110x278 мм
- Регулируемое по высоте крепление для лейки
- Душевой шланг 1,5 м
- Присоединительная группа для настенного крепления ½"
- Металлические рукоятки







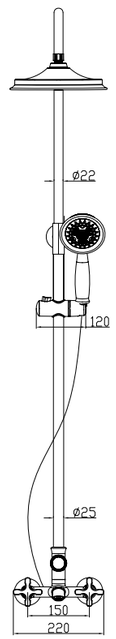

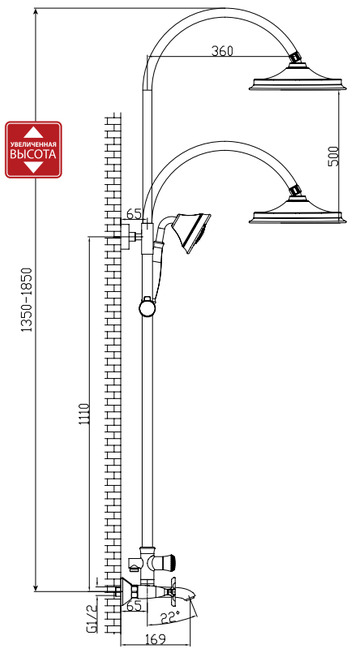

LM5762C

Аксессуары
в комплекте

CONTEST

Вызов и экспрессия
в каждой грани



ЦВЕТ ИЗДЕЛИЙ
COLOR

ХРОМ/БЕЛЫЙ
CHROME/WHITE





Смеситель для умывальника
с каскадным изливом

- Каскадный регулятор расхода воды
- Керамический картридж 25 мм
- Гибкая подводка ½″ 60 см
- Донный клапан 1¼″, хромированный
- Присоединительная группа для настольного крепления
- Металлическая рукоятка

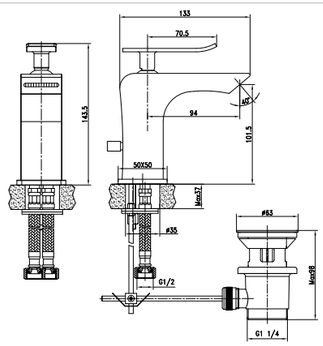

LM5806CW



Донный клапан
хромированный



Смеситель для ванны
с фиксированным изливом

- Каскадный регулятор расхода воды
- Керамический картридж Sedal® 35 мм
- Переключатель с керамическими пластинами (угол поворота – 120°)
- Аксессуары в комплекте: шланг 1,5 м, 1-функциональная лейка 43x226 мм, настенное поворотное крепление
- Присоединительная группа для настенного крепления ½″
- Металлическая рукоятка

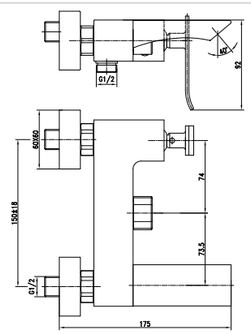

LM5814CW



Аксессуары
в комплекте



Смеситель с гигиеническим душем
встраиваемый

- Керамический картридж Sedal® 35 мм
- Аксессуары в комплекте: лейка гигиенического душа с нажимным механизмом, шланг 1,2 м
- Металлическая рукоятка

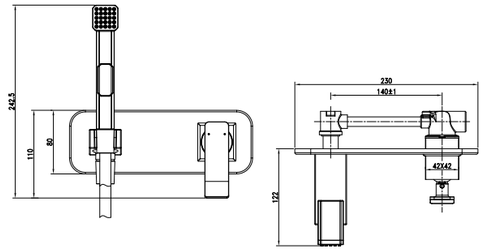

LM5819CW

Аксессуары в комплекте



Смеситель для умывальника
встраиваемый

- Каскадный регулятор расхода воды
- Керамический картридж Sedal® 35 мм
- Металлическая рукоятка

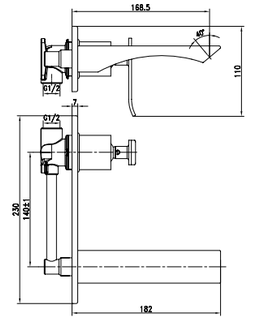

LM5826CW

Смеситель для ванны и душа
встраиваемый

- Встраиваемый наполнитель для ванны с каскадным регулятором расхода воды
- Керамический картридж Sedal® 35 мм
- 3-позиционный картриджный переключатель (угол поворота – 360°)
- Верхняя поворотная душевая лейка «Тропический дождь» 200x200 мм
- Держатель верхней душевой лейки 379 мм
- 1-функциональная лейка 43x226 мм
- Настенное поворотное крепление для лейки
- Душевой шланг 2 м
- Подключение для душевого шланга
- Металлическая рукоятка



LM5822CW

Аксессуары в комплекте

Смеситель для душа
встраиваемый

- Керамический картридж Sedal® 35 мм
- 2-позиционный картриджный переключатель (угол поворота – 120°)
- Верхняя поворотная душевая лейка «Тропический дождь» 200x200 мм
- Держатель верхней душевой лейки 379 мм
- 1-функциональная лейка 43x226 мм
- Настенное поворотное крепление для лейки
- Душевой шланг 2 м
- Подключение для душевого шланга
- Металлическая рукоятка



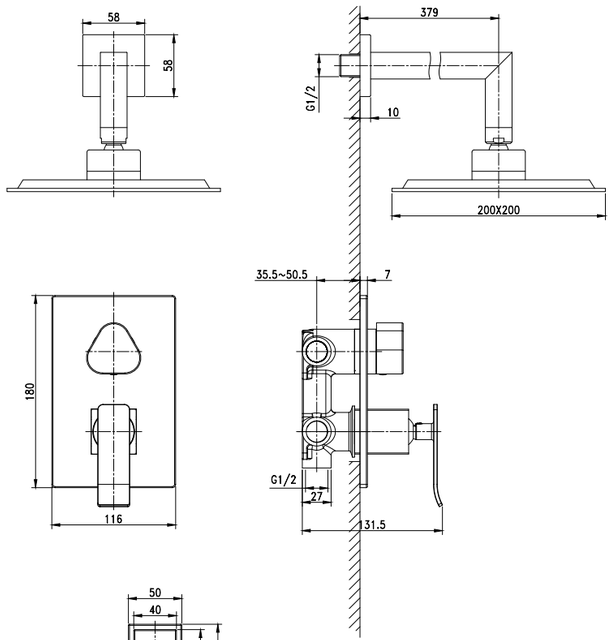

LM5829CW

Аксессуары в комплекте



Смеситель для ванны и душа с регулируемой высотой штанги, фиксированным изливом и верхней душевой лейкой «Тропический дождь»



- Каскадный регулятор расхода воды
- Керамический картридж Sedal® 35 мм
- 3-позиционный картриджный переключатель (угол поворота – 360°)
- Верхняя поворотная душевая лейка «Тропический дождь» 250x250 мм
- 1-функциональная лейка 43x226 мм
- Регулируемое по высоте крепление для лейки
- Душевой шланг 2 м
- Присоединительная группа для настенного крепления ½″
- Металлическая рукоятка



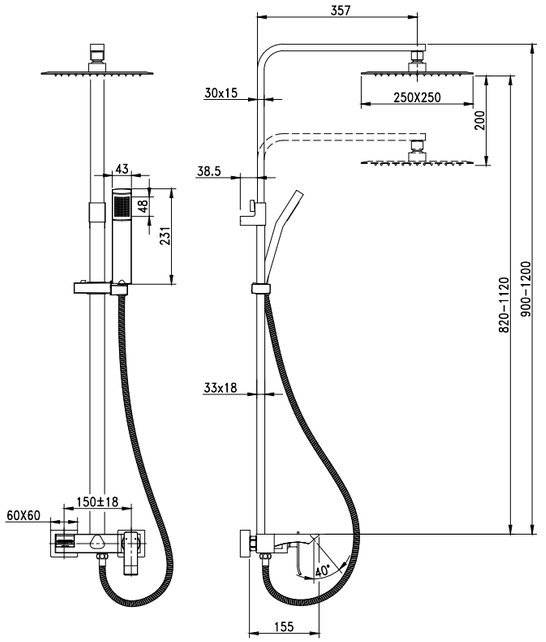

LM5862CW

Аксессуары в комплекте

Смеситель для ванны
на 3 отверстия



- Каскадный излив
- Керамический картридж Sedal® 35 мм
- Переключатель с керамическими пластинами (угол поворота – 120°)
- Аксессуары в комплекте: шланг 2 м, свинцовый отвес, 1-функциональная лейка 43x226 мм
- Гибкая подводка ½″ 35 см
- Присоединительная группа для настольного крепления
- Металлическая рукоятка

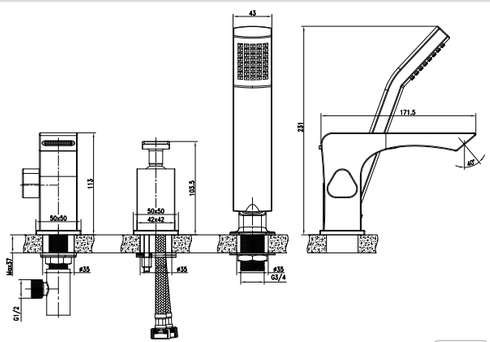

LM5845CW

Аксессуары в комплекте

АКСЕССУАРЫ ДЛЯ СЕРИИ CONTEST

Донный клапан
универсальный



- Click/Clack 1¼″

LM8500C

Наполнитель для ванны
встраиваемый



- Для LM5822CW
- Длина – 180 мм

LM5881CW

Подключение для душевого шланга



- Для LM5822CW, LM5829CW
- Размер для подсоединения F½″

LM5883CW

Держатель для лейки верхнего душа



- Для LM5822CW, LM5829CW
- Длина – 379 мм

LM5887C

ЦВЕТ ИЗДЕЛИЙ
COLOR

ХРОМ/БЕЛЫЙ
CHROME/WHITE



ALLEGRO

Витамин бодрости





Смеситель для умывальника
монолитный

- Скрытый аэратор Neoperl® Slim SSR
- Керамический картридж Citec® 35 мм
- Гибкая подводка ½" 60 см
- Донный клапан Click/Clack 1¼", хромированный
- Присоединительная группа для настольного крепления
- Металлическая рукоятка

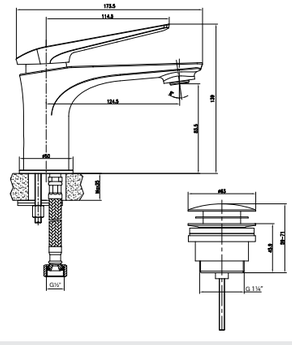

LM5906CW



Донный клапан
хромированный



Смеситель для биде

- Поворотный аэратор
- Керамический картридж Citec® 35 мм
- Гибкая подводка ½" 60 см
- Донный клапан Click/Clack 1¼", хромированный
- Присоединительная группа для настольного крепления
- Металлическая рукоятка

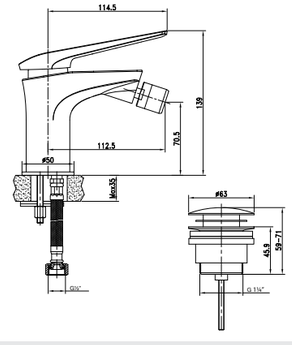

LM5908CW



Донный клапан
хромированный



Смеситель для ванны
с монолитным изливом

- Аэратор Neoperl® Slim SSR
- Керамический картридж Citec® 35 мм
- Переключатель с керамическими пластинами (угол поворота – 90°)
- Аксессуары в комплекте: шланг 1,5 м, 1-функциональная лейка 53x266 мм, настенное поворотное крепление
- Присоединительная группа для настенного крепления ½"
- Металлическая рукоятка



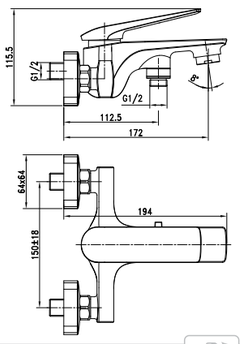

LM5914CW

Аксессуары в комплекте

Смеситель для умывальника и биде
монолитный

- Скрытый аэратор Neoperl® Slim SSR
- Керамический картридж Sedal® 35 мм
- Аксессуары в комплекте: лейка гигиенического душа с регулятором напора воды, шланг 1,5 м (Turn-Free), настенное крепление для лейки
- Гибкая подводка ½" 60 см
- Донный клапан Click/Clack 1¼", хромированный
- Присоединительная группа для настольного крепления
- Металлическая рукоятка



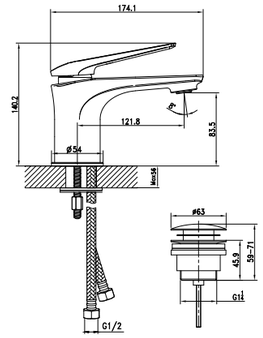

LM5916CW

Аксессуары в комплекте

Донный клапан хромированный

Смеситель с гигиеническим душем
встраиваемый

- Керамический картридж Sedal® 35 мм
- Аксессуары в комплекте: лейка гигиенического душа с нажимным механизмом, шланг 1,2 м
- Металлическая рукоятка



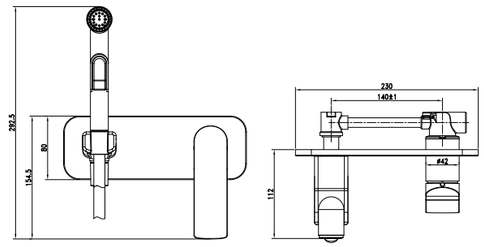

LM5919CW

Аксессуары в комплекте

Смеситель для ванны и душа
встраиваемый

- Встраиваемый наполнитель для ванны с аэратором Neoperl® Honeycomb® Slim Air
- Керамический картридж Sedal® 35 мм
- 3-позиционный картриджный переключатель (угол поворота – 360°)
- Верхняя поворотная душевая лейка «Тропический дождь» 170x246 мм
- Держатель верхней душевой лейки 430 мм
- 1-функциональная лейка 53x266 мм
- Настенное поворотное крепление для лейки
- Душевой шланг 2 м
- Подключение для душевого шланга
- Металлическая рукоятка



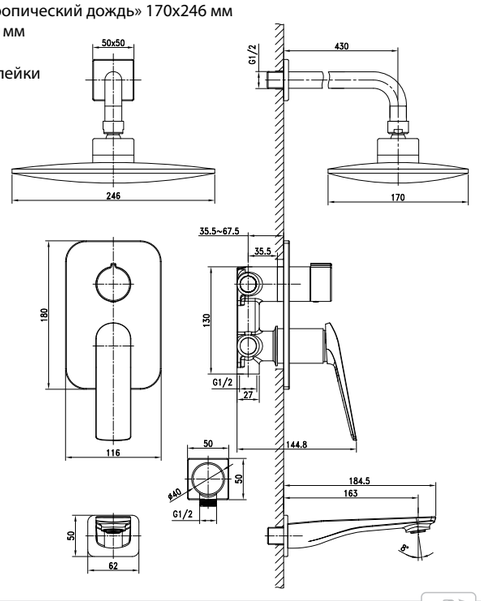

LM5922CW

Аксессуары в комплекте

Смеситель для ванны и душа с регулируемой высотой штанги, поворотным изливом и верхней душевой лейкой «Тропический дождь»



- Поворотный излив с аэратором Neoperl® Honeycomb® Slim Air
- Керамический картридж Sedal® 35 мм
- 3-позиционный картриджный переключатель (угол поворота – 360°)
- Верхняя поворотная душевая лейка «Тропический дождь» 300x200 мм
- 1-функциональная лейка 84x272 мм
- Настенное поворотное крепление для лейки
- Душевой шланг 2 м
- Присоединительная группа для настенного крепления ½″
- Металлическая рукоятка







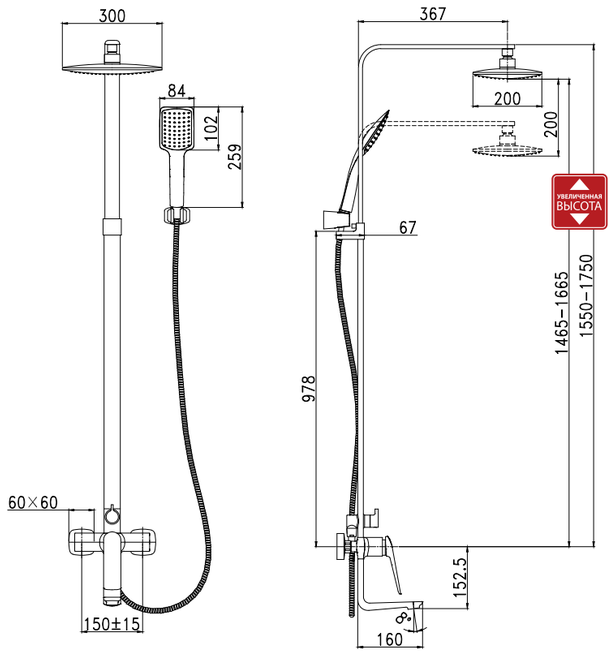

LM5962CW

Аксессуары в комплекте



Смеситель для душа
встраиваемый

- Керамический картридж Sedal® 35 мм
- 2-позиционный картриджный переключатель (угол поворота – 120°)
- Верхняя поворотная душевая лейка «Тропический дождь» 170x246 мм
- Держатель верхней душевой лейки 430 мм
- 1-функциональная лейка 53x266 мм
- Настенное поворотное крепление для лейки
- Душевой шланг 2 м
- Подключение для душевого шланга
- Металлическая рукоятка

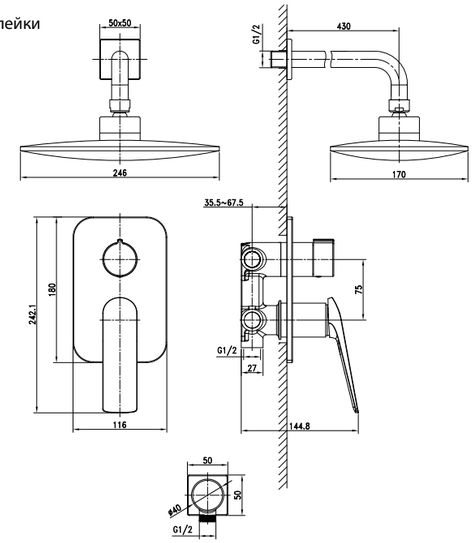

LM5929CW

Аксессуары в комплекте



Смеситель для ванны
на 3 отверстия

- Скрытый аэратор Neoperl® Slim SSR
- Керамический картридж Sedal® 35 мм
- Переключатель с керамическими пластинами (угол поворота – 120°)
- Аксессуары в комплекте: шланг 2 м, свинцовый отвес, 1-функциональная лейка 53x266 мм
- Гибкая подводка ½″ 35 см
- Присоединительная группа для настольного крепления
- Металлическая рукоятка

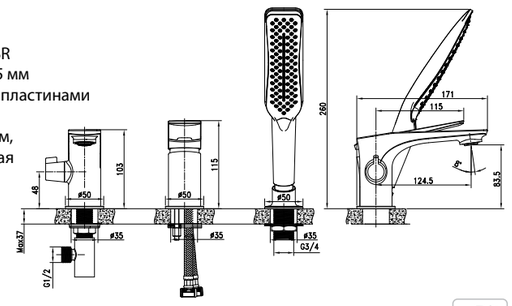

LM5945CW

Аксессуары в комплекте

АКСЕССУАРЫ ДЛЯ СЕРИИ ALLEGRO

Донный клапан
универсальный



- Click/Clack 1¼″

LM8500C

Наполнитель для ванны
встраиваемый



- Для LM5922CW
- Длина – 184 мм

LM5981CW

Подключение для душевого шланга



- Для LM5922CW, LM5929CW
- Размер для подсоединения F½″

LM5983CW

SOUL

В сердце каждой кухни







Смеситель для кухни
с вытягивающимся поворотным изливом

- 2-функциональная излив-лейка с аэратором и гибким шлангом 0,56 м
- Керамический картридж 35 мм
- Гибкая подводка ½" 40 см
- Присоединительная группа для настольного крепления
- Металлическая рукоятка

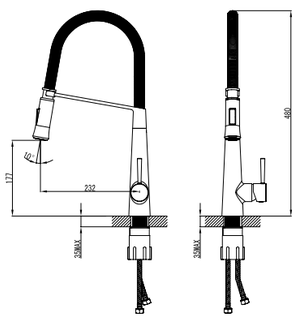

LM6002C



Смеситель для кухни
с поворотным изливом

- Аэратор
- Керамический картридж 35 мм
- Гибкая подводка ½" 50 см
- Присоединительная группа для настольного крепления
- Металлическая рукоятка

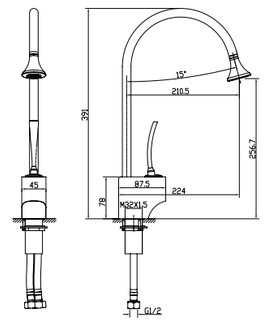

LM6005C





Смеситель для кухни
с гибким поворотным изливом

- Излив с магнитным держателем
- Аэратор
- Керамический картридж 35 мм
- Гибкая подводка ½" 40 см
- Присоединительная группа для настольного крепления
- Металлическая рукоятка

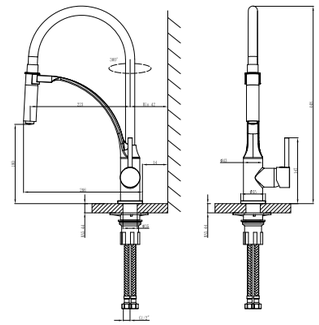

LM6007C

Магнитный держатель излива



ЦВЕТ ИЗДЕЛИЯ COLOR
ЧЁРНЫЙ BLACK

Смеситель для кухни
с гибким поворотным изливом

- Излив с магнитным держателем
- Аэратор
- Керамический картридж 35 мм
- Гибкая подводка ½" 40 см
- Присоединительная группа для настольного крепления
- Металлическая рукоятка

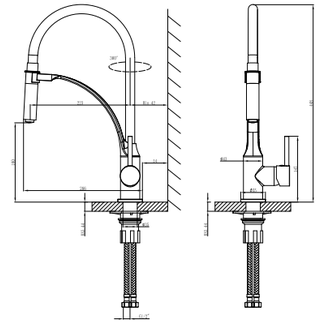

NEW НОВИНКА LM6007BL

Магнитный держатель излива



ЦВЕТ ИЗДЕЛИЯ COLOR
ЧЁРНЫЙ BLACK

Смеситель для кухни/умывальника
с вытягивающимся поворотным изливом
с изменяемой высотой

- 2-функциональная излив-лейка с аэратором и гибким шлангом 1,5 м
- Керамический картридж 30 мм
- Гибкая подводка ½" 50 см
- Свинцовый отвес
- Присоединительная группа для настольного крепления
- Металлическая рукоятка

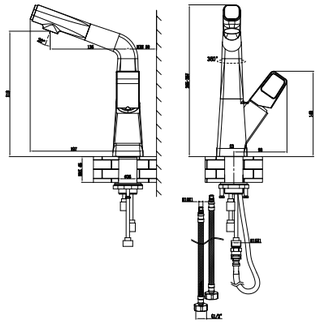

NEW НОВИНКА LM6008BL



Смеситель для кухни
с гибким поворотным изливом

- Аэратор
- Керамический картридж 35 мм
- Гибкая подводка ½" 40 см
- Присоединительная группа для настольного крепления
- Металлическая рукоятка

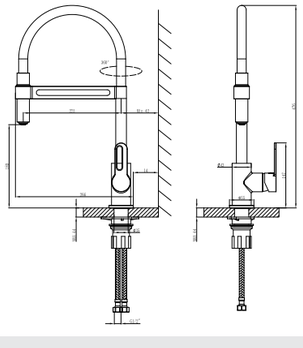

LM6006C



ЦВЕТ ИЗДЕЛИЯ COLOR
ЧЁРНЫЙ/КРАСНЫЙ BLACK/RED

Смеситель для кухни/умывальника
с вытягивающимся поворотным изливом
с изменяемой высотой

- 2-функциональная излив-лейка с аэратором и гибким шлангом 1,5 м
- Керамический картридж 30 мм
- Гибкая подводка ½" 50 см
- Свинцовый отвес
- Присоединительная группа для настольного крепления
- Металлическая рукоятка

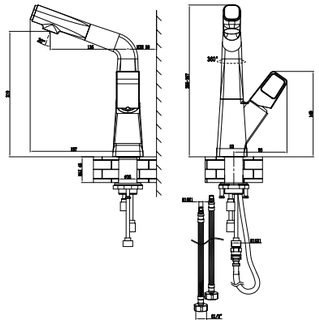

LM6008BR



PROMOTION

Отличное решение для проведения промо-акций



Смеситель для кухни
с поворотным изливом

- Аэратор
- Кран-буксы с керамическими пластинами (угол поворота – 180°)
- Гибкая подводка ½" 40 см
- Присоединительная группа для настольного крепления
- Металлические рукоятки

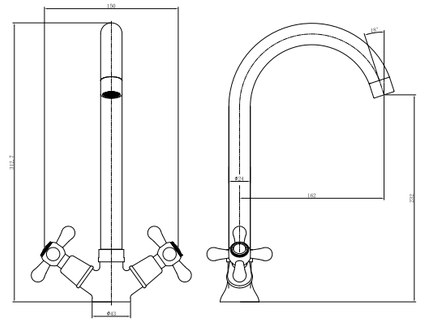

NEW НОВИНКА LM6045C



Смеситель универсальный
с плоским поворотным изливом 300 мм

- Аэратор
- Кран-буксы с керамическими пластинами (угол поворота – 180°)
- Переключатель с керамическими пластинами (угол поворота – 120°)
- Аксессуары в комплекте: шланг 1,5 м, 5-функциональная лейка Ø83x203 мм, настенное поворотное крепление
- Присоединительная группа для настенного крепления ½"
- Металлические рукоятки

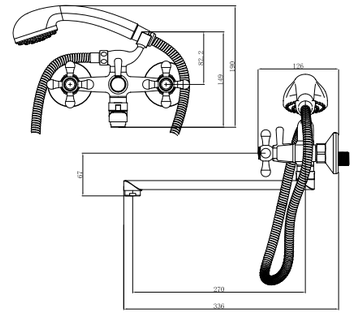

NEW НОВИНКА LM6048C

Аксессуары в комплекте





Смеситель для кухни
с поворотным изливом

- Аэратор
- Кран-буксы с керамическими пластинами (угол поворота – 180°)
- Гибкая подводка ½" 40 см
- Присоединительная группа для настольного крепления
- Металлические рукоятки

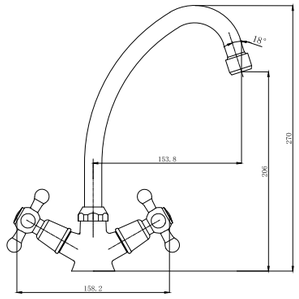

LM6040C



Смеситель для кухни
с поворотным изливом

- Аэратор
- Кран-буксы с керамическими пластинами (угол поворота – 180°)
- Гибкая подводка ½" 40 см
- Присоединительная группа для настольного крепления
- Металлические рукоятки

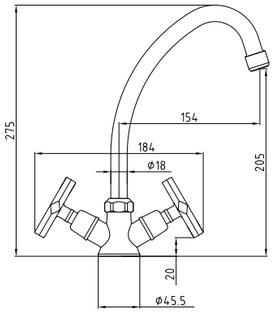

LM6050C



Смеситель универсальный
с круглым поворотным изливом 300 мм

- Аэратор
- Кран-буксы с керамическими пластинами (угол поворота – 180°)
- Переключатель с керамическими пластинами (угол поворота – 120°)
- Аксессуары в комплекте: шланг 1,5 м, 5-функциональная лейка Ø83x203 мм
- Присоединительная группа для настенного крепления ½"
- Металлические рукоятки

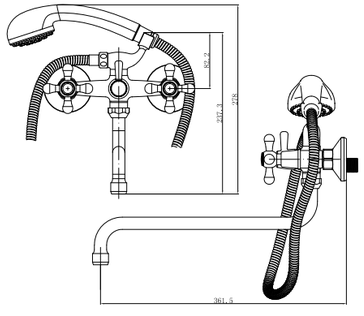

LM6041C

Аксессуары в комплекте





Смеситель универсальный
с круглым поворотным изливом 300 мм

- Аэратор
- Кран-буксы с керамическими пластинами (угол поворота – 180°)
- Переключатель с керамическими пластинами (угол поворота – 120°)
- Аксессуары в комплекте: шланг 1,5 м, 5-функциональная лейка Ø83x203 мм
- Присоединительная группа для настенного крепления ½"
- Металлические рукоятки

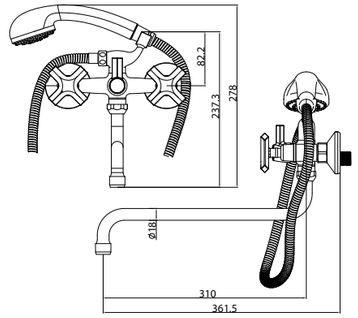

LM6051C

Аксессуары в комплекте





PRIME

Эстетика и восторг

ЦВЕТ ИЗДЕЛИЙ
COLOR

ЧЁРНЫЙ/РОЗОВОЕ ЗОЛОТО
BLACK/ROSE GOLD



Смеситель для умывальника
монолитный

- Аэратор Neoperl® Cascade®
- Керамический картридж Sedal® 35 мм
- Гибкая подводка ½" 60 см
- Донный клапан Click/Clack 1¼" цвета «розовое золото»
- Присоединительная группа для настольного крепления
- Металлическая рукоятка

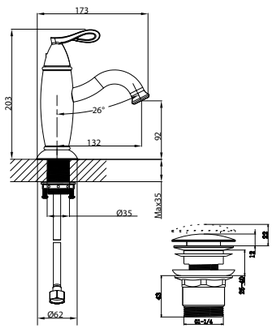

LM6106BRG



Донный клапан цвета «розовое золото»

Смеситель для ванны и душа с регулируемой высотой штанги, поворотным изливом и верхней душевой лейкой «Тропический дождь»



- Поворотный излив с аэратором Neoperl® Cascade®
- Керамический картридж Sedal® 35 мм
- Встроенный в излив переключатель с керамическими пластинами
- Переключатель с керамическими пластинами (угол поворота – 180°)
- Верхняя поворотная душевая лейка «Тропический дождь» Ø240 мм
- 3-функциональная лейка Ø100x233 мм
- Настенное поворотное крепление для лейки
- Душевой шланг 1,5 м
- Присоединительная группа для настенного крепления ½"
- Металлическая рукоятка



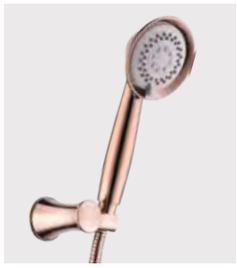



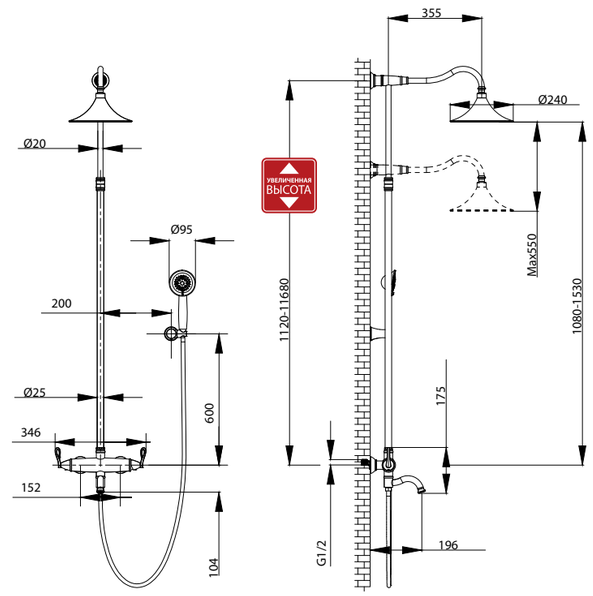

LM6162BRG

Аксессуары в комплекте

NUBIRA

Вызывающе чёрный
для впечатляющих интерьеров

ЦВЕТ ИЗДЕЛИЙ
COLOR

ЧЁРНАЯ БРОНЗА
BLACK BRONZE



LM6206ORB



Донный клапан
в цвет смесителя

Смеситель для умывальника

монолитный

- Аэратор Neoperl® Cascade®
- Керамический картридж Sedal® 35 мм
- Гибкая подводка ½" 60 см
- Донный клапан 1¼" в цвет смесителя
- Присоединительная группа для настольного крепления
- Металлическая рукоятка

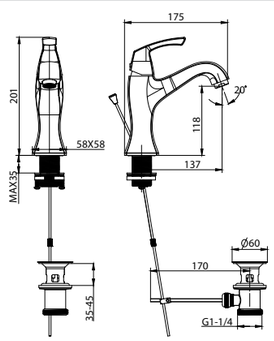



LM6214ORB



Аксессуары
в комплекте

Смеситель для ванны

с поворотным изливом

- Аэратор Neoperl®
- Керамический картридж Sedal® 35 мм
- Встроенный в излив переключатель с керамическими пластинами (угол поворота – 90°)
- Аксессуары в комплекте: шланг 1,5 м, 1-функциональная лейка 35x215 мм, настенное поворотное крепление
- Присоединительная группа для настенного крепления ½"
- Металлическая рукоятка

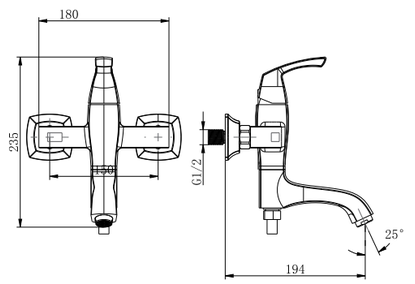





Смеситель с гигиеническим душем
встраиваемый

- Керамический картридж Sedal® 35 мм
- Аксессуары в комплекте: лейка гигиенического душа с нажимным механизмом, шланг 1,2 м
- Металлическая рукоятка

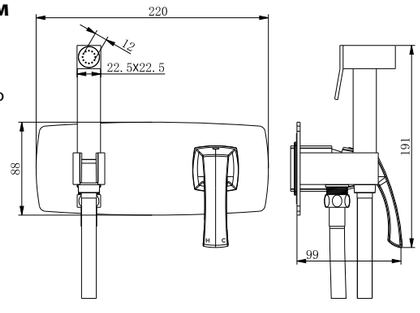

LM6219ORB

Аксессуары в комплекте

Смеситель для ванны и душа с регулируемой высотой штанги, поворотным изливом и верхней душевой лейкой «Тропический дождь»



- Поворотный излив с аэратором Neoperl® Cascade®
- Керамический картридж Sedal® 35 мм
- Встроенный в излив переключатель с керамическими пластинами
- Переключатель с керамическими пластинами (угол поворота – 180°)
- Верхняя поворотная душевая лейка «Тропический дождь» 200x200 мм
- 1-функциональная лейка 35x215 мм
- Настенное поворотное крепление для лейки
- Душевой шланг 1,5 м
- Присоединительная группа для настенного крепления ½”
- Металлическая рукоятка







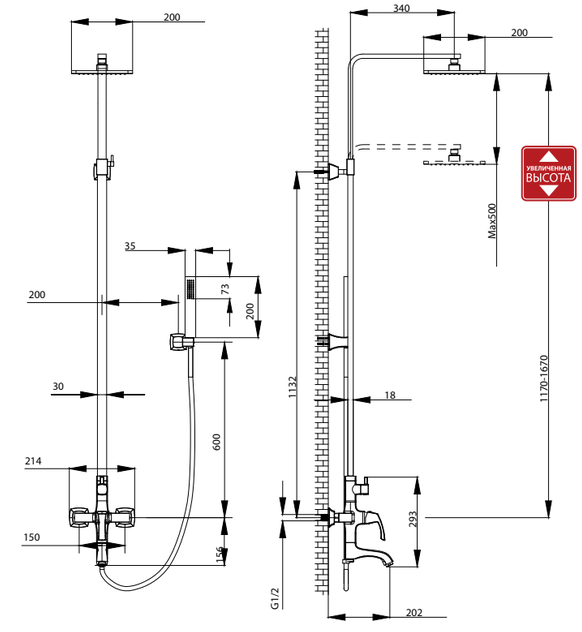

LM6262ORB

Аксессуары в комплекте

PERETTO

Непревзойдённый шарм
в кофейных тонах



ЦВЕТ ИЗДЕЛИЙ
COLOR

ЧЁРНЫЙ КОФЕ
BLACK COFFEE





Смеситель для ванны

С МОНОЛИТНЫМ ИЗЛИВОМ

- Аэратор Neoperl®
- Керамический картридж Sedal® 35 мм
- Вытяжной переключатель с функцией ручной фиксации
- Аксессуары в комплекте: шланг 1,5 м, 1-функциональная лейка Ø84x202 мм, настенное поворотное крепление
- Присоединительная группа для настенного крепления ½"
- Металлическая рукоятка

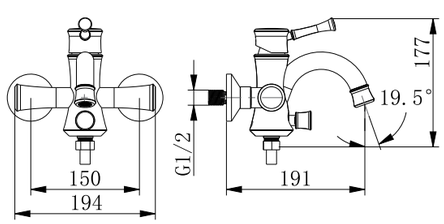

LM6302RB

Аксессуары
в комплекте



Смеситель для умывальника

МОНОЛИТНЫЙ

- Аэратор Neoperl® Cascade®
- Керамический картридж Sedal® 35 мм
- Гибкая подводка ½" 60 см
- Донный клапан Click/Clack 1¼" в цвет смесителя
- Присоединительная группа для настольного крепления
- Металлическая рукоятка

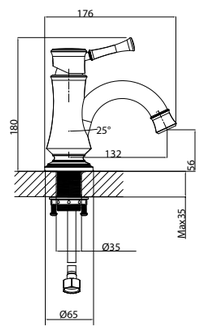

LM6306RB



Донный клапан
в цвет смесителя





Смеситель для умывальника
с поворотным изливом

- Аэратор Neoperl® Cascade®
- Кран-буксы с керамическими пластинами (угол поворота – 90°)
- Гибкая подводка ½" 60 см
- Донный клапан Click/Clack 1¼" в цвет смесителя
- Присоединительная группа для настольного крепления
- Металлические рукоятки

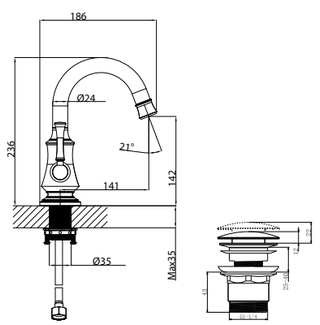

LM6307RB



Донный клапан в цвет смесителя





Смеситель с гигиеническим душем
встраиваемый

- Керамический картридж Sedal® 35 мм
- Аксессуары в комплекте: лейка гигиенического душа с нажимным механизмом, шланг 1,2 м
- Металлическая рукоятка

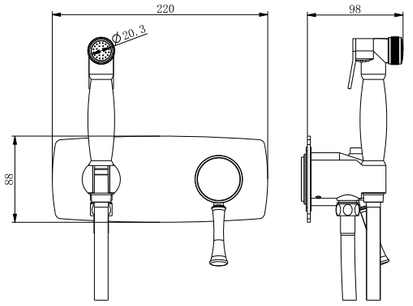

LM6319RB

Аксессуары в комплекте

Смеситель для ванны и душа с регулируемой высотой штанги, поворотным изливом и верхней душевой лейкой «Тропический дождь»



- Поворотный излив с аэратором Neoperl® Cascade®
- Керамический картридж Sedal® 35 мм
- 3-позиционный картриджный переключатель (угол поворота – 360°)
- Верхняя поворотная душевая лейка «Тропический дождь» Ø211 мм
- 1-функциональная лейка Ø84x202 мм
- Регулируемое по высоте крепление для лейки
- Душевой шланг 1,5 м
- Присоединительная группа для настенного крепления ½"
- Металлическая рукоятка

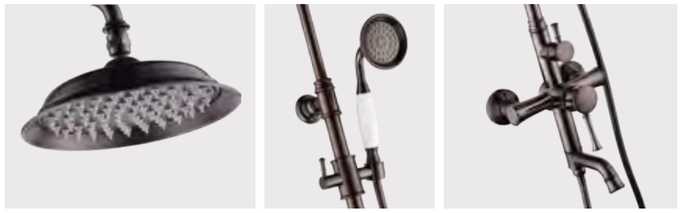

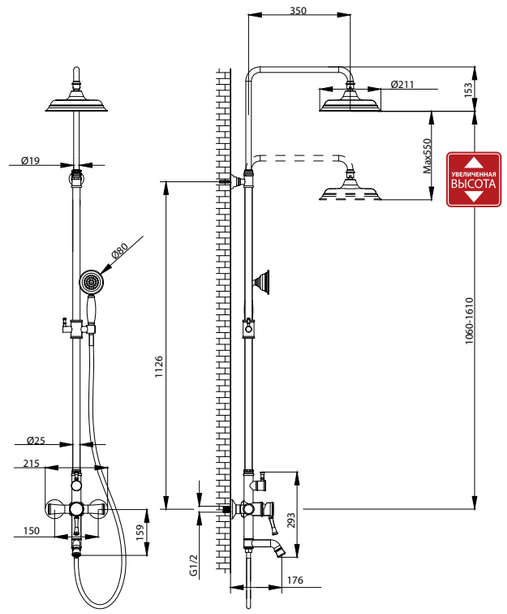

LM6362RB

Аксессуары в комплекте



MISTA

Элегантность
в золотой оправе





Смеситель для умывальника
монолитный

- Аэратор Neoperl® Perlator® SSR с изменяемым углом подачи воды
- Керамический картридж Sedal® 25 мм
- Гибкая подводка ½" 60 см
- Донный клапан 1¼" цвета «золото»
- Присоединительная группа для настольного крепления
- Металлическая рукоятка

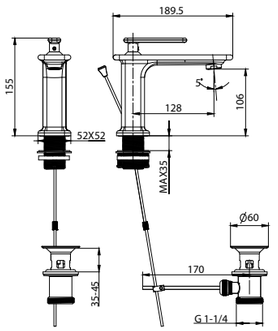



Донный клапан
цвета «золото»

LM6406WG



Смеситель для умывальника
монолитный

- Аэратор Neoperl® Perlator® SSR с изменяемым углом подачи воды
- Керамический картридж Sedal® 25 мм
- Гибкая подводка ½" 60 см
- Донный клапан Click/Clack 1¼" цвета «золото»
- Присоединительная группа для настольного крепления
- Металлическая рукоятка

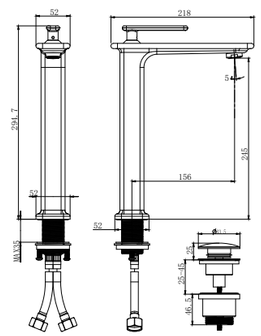



Донный клапан
цвета «золото»

NEW НОВИНКА LM6409WG





Смеситель с гигиеническим душем
встраиваемый

• Керамический картридж Sedal® 35 мм
• Аксессуары в комплекте: лейка гигиенического душа с нажимным механизмом, шланг 1,2 м
• Металлическая рукоятка

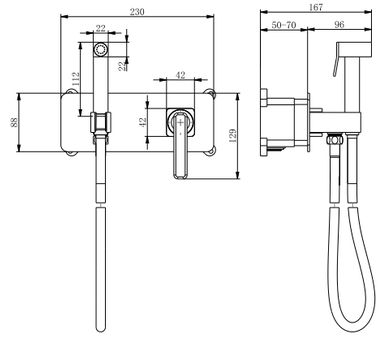

LM6419WG

Аксессуары в комплекте





Смеситель для ванны и душа
встраиваемый

• Встраиваемый наполнитель для ванны с аэратором Neoperl® Perlator®
• Керамический картридж Sedal® 35 мм
• 3-позиционный картриджный переключатель (угол поворота – 360°)
• Верхняя поворотная душевая лейка «Тропический дождь» 190x290 мм
• Держатель верхней душевой лейки 381 мм
• 3-функциональная лейка 85x263 мм
• Душевой шланг 1,8 м
• Подключение для душевого шланга с креплением для лейки
• Металлическая рукоятка

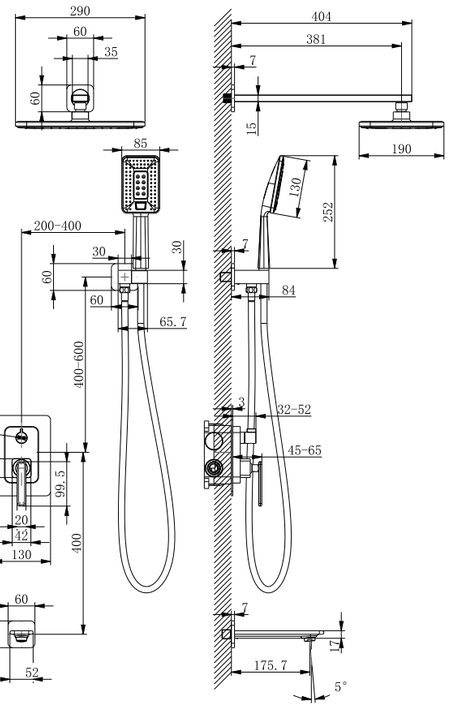

NEW НОВИНКА LM6422WG

Аксессуары в комплекте



Смеситель для ванны
с поворотным изливом

• Аэратор Neoperl® Perlator®
• Керамический картридж Sedal® 35 мм
• Переключатель с керамическими пластинами (угол поворота – 180°)
• Аксессуары в комплекте: шланг 1,5 м, 3-функциональная лейка 85x263 мм, настенное поворотное крепление
• Присоединительная группа для настенного крепления ½"
• Металлическая рукоятка

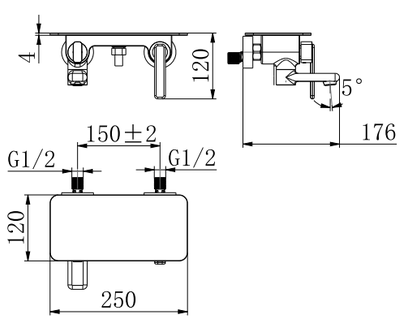

LM6414WG

Аксессуары в комплекте



Смеситель для умывальника
встраиваемый

• Аэратор Neoperl® Perlator® SSR с изменяемым углом подачи воды
• Керамический картридж Sedal® 35 мм
• Донный клапан Click/Clack 1¼" цвета «золото»
• Металлическая рукоятка

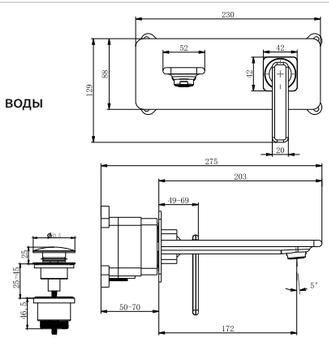

NEW НОВИНКА LM6426WG



Донный клапан цвета «золото»



Смеситель для ванны и душа с регулируемой высотой штанги, поворотным изливом и верхней душевой лейкой «Тропический дождь»



- Поворотный излив с аэратором Neoperl® Perlator®
- Керамический картридж Sedal® 35 мм
- 3-позиционный картриджный переключатель (угол поворота – 360^0)
- Верхняя поворотная душевая лейка «Тропический дождь» 190x290 мм
- 3-функциональная лейка 85x263 мм
- Регулируемое по высоте крепление для лейки
- Душевой шланг 1,5 м
- Присоединительная группа для настенного крепления ½”
- Металлическая рукоятка



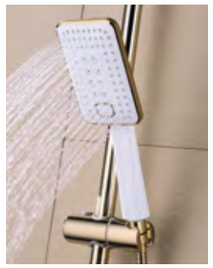



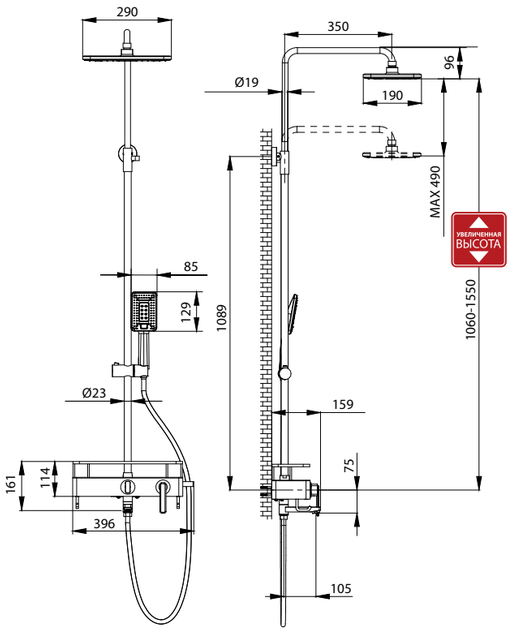

LM6462WG

Аксессуары в комплекте



PARTNER

Специальная серия
для комплектации
строительных объектов



Смеситель для ванны
с фиксированным изливом

- Аэратор
- Кран-буксы с керамическими пластинами (угол поворота – 180°)
- Переключатель с керамическими пластинами (угол поворота – 120°)
- Аксессуары в комплекте: шланг 1,5 м, 1-функциональная лейка Ø66x196 мм
- Присоединительная группа для настенного крепления ½"
- Металлические рукоятки

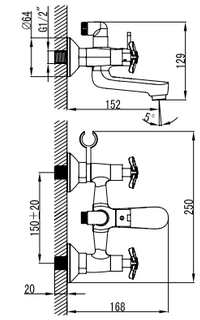

LM6542C

Аксессуары в комплекте



Смеситель для кухни
с поворотным изливом

- Аэратор
- Кран-буксы с керамическими пластинами (угол поворота – 180°)
- Гибкая подводка ½" 35 см
- Присоединительная группа для настольного крепления
- Металлические рукоятки

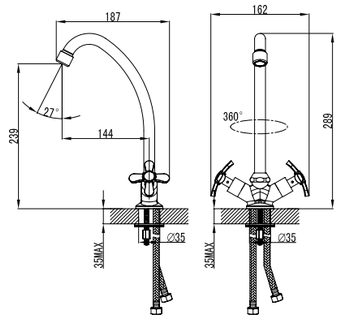

LM6544C

Смеситель для умывальника
монолитный



- Аэратор
- Кран-буксы с керамическими пластинами (угол поворота – 180°)
- Гибкая подводка ½" 35 см
- Присоединительная группа для настольного крепления
- Металлические рукоятки

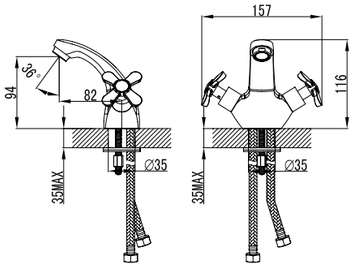

LM6546C



Смеситель универсальный
с круглым поворотным изливом 300 мм

- Аэратор
- Кран-буксы с керамическими пластинами (угол поворота – 180°)
- Переключатель с керамическими пластинами (угол поворота – 120°)
- Аксессуары в комплекте: шланг 1,5 м, 1-функциональная лейка Ø66x196 мм
- Присоединительная группа для настенного крепления ½"
- Металлические рукоятки

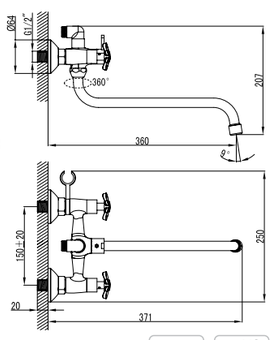

LM6541C

Аксессуары в комплекте



Смеситель для умывальника
с поворотным изливом

- Аэратор
- Кран-буксы с керамическими пластинами (угол поворота – 180°)
- Гибкая подводка ½" 35 см
- Присоединительная группа для настольного крепления
- Металлические рукоятки

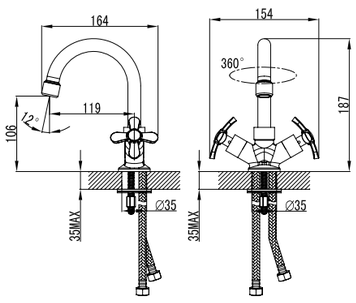

LM6547C





Смеситель для умывальника
монолитный

- Аэратор
- Керамический картридж 35 мм
- Гибкая подводка ½" 35 см
- Присоединительная группа для настольного крепления
- Металлическая рукоятка

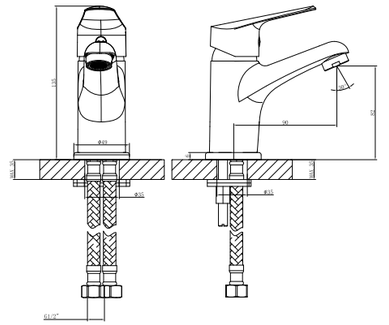

NEW НОВИНКА LM6506C



Смеситель для кухни
с поворотным изливом

- Аэратор
- Керамический картридж 35 мм
- Гибкая подводка ½" 35 см
- 2 комплекта присоединительных групп для настольного крепления
- Металлическая рукоятка

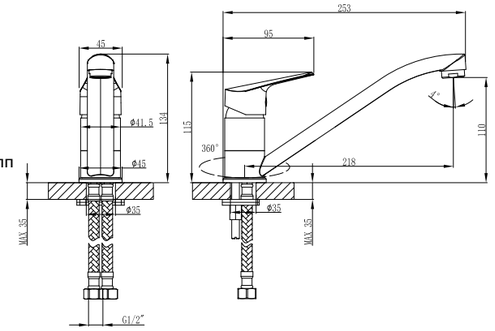

LM6554C



Смеситель для умывальника
с поворотным изливом

- Аэратор
- Керамический картридж 35 мм
- Гибкая подводка ½" 35 см
- Присоединительная группа для настольного крепления
- Металлическая рукоятка

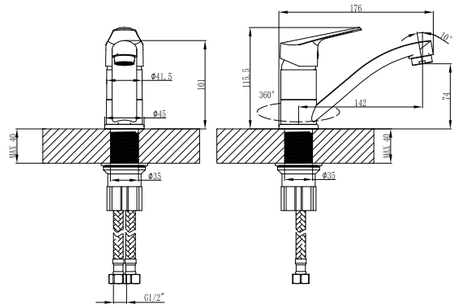

NEW НОВИНКА LM6507C



Смеситель для умывальника
монолитный

- Аэратор
- Керамический картридж 35 мм
- Гибкая подводка ½" 35 см
- Присоединительная группа для настольного крепления
- Металлическая рукоятка

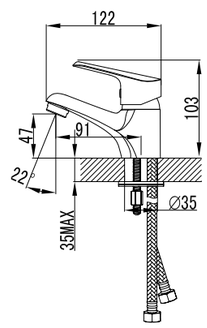

LM6556C



Смеситель для кухни
с поворотным изливом

- Аэратор
- Керамический картридж 35 мм
- Гибкая подводка ½" 35 см
- Присоединительная группа для настольного крепления
- Металлическая рукоятка

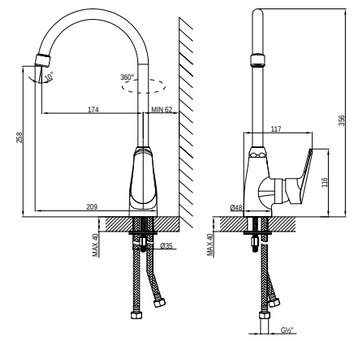

LM6555C





Смеситель универсальный
с плоским поворотным изливом 300 мм

- Аэратор
- Керамический картридж 35 мм
- Кнопочный переключатель (нажми-переключи)
- Аксессуары в комплекте: шланг 1,5 м, 1-функциональная лейка Ø66x196 мм
- Присоединительная группа для настенного крепления ½”
- Металлическая рукоятка

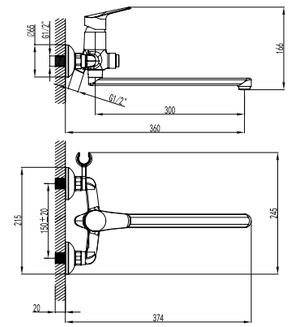

LM6557C

Аксессуары в комплекте



Смеситель универсальный
с S-образным поворотным изливом 300 мм

- Аэратор
- Керамический картридж 35 мм
- Переключатель с керамическими пластинами (угол поворота – 120°)
- Аксессуары в комплекте: шланг 1,5 м, 1-функциональная лейка Ø66x196 мм
- Присоединительная группа для настенного крепления ½”
- Металлическая рукоятка

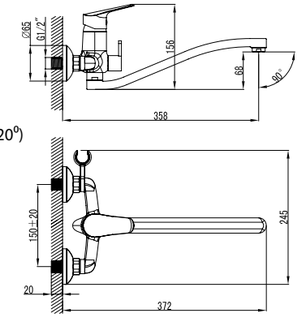

LM6553C

Аксессуары в комплекте



Смеситель универсальный
с плоским поворотным изливом 300 мм

- Аэратор
- Керамический картридж 35 мм
- Переключатель с керамическими пластинами (угол поворота – 120°)
- Аксессуары в комплекте: шланг 1,5 м, 1-функциональная лейка Ø66x196 мм
- Присоединительная группа для настенного крепления ½”
- Металлическая рукоятка

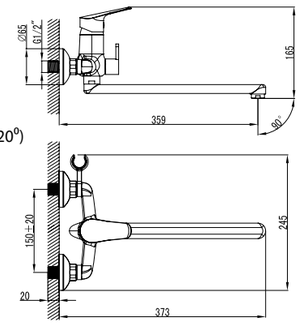

LM6551C

Аксессуары в комплекте



Смеситель для ванны
с монолитным изливом

- Аэратор
- Керамический картридж 35 мм
- Вытяжной переключатель с функцией ручной фиксации
- Аксессуары в комплекте: шланг 1,5 м, 1-функциональная лейка Ø66x196 мм
- Присоединительная группа для настенного крепления ½”
- Металлическая рукоятка

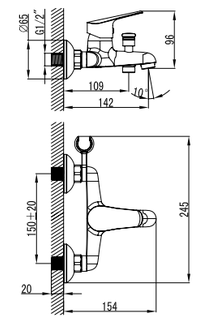

LM6552C

Аксессуары в комплекте



Смеситель универсальный
с плоским поворотным изливом 200 мм

- Аэратор
- Керамический картридж 35 мм
- Переключатель с керамическими пластинами (угол поворота – 120°)
- Аксессуары в комплекте: шланг 1,5 м, 1-функциональная лейка Ø66x196 мм
- Присоединительная группа для настенного крепления ½”
- Металлическая рукоятка

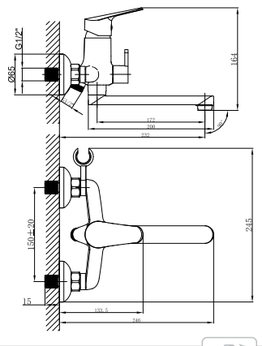

LM6513C

Аксессуары в комплекте



Смеситель для душа

- Керамический картридж 25 мм
- Аксессуары в комплекте: шланг 1,5 м, 1-функциональная лейка Ø66x196 мм
- Присоединительная группа для настенного крепления ½”
- Металлическая рукоятка

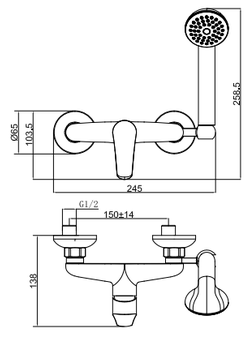

LM6559C

Аксессуары в комплекте

JASMINE

Восточный колорит
ручной работы





Смеситель для кухни/умывальника
с поворотным изливом

- Аэратор
- Керамический картридж 35 мм
- Гибкая подводка ½" 60 см
- Присоединительная группа для настольного крепления
- Металлическая рукоятка

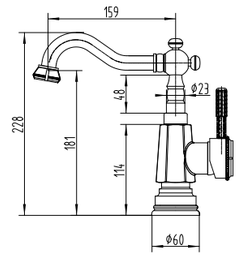

LM6604B



Смеситель для кухни
с поворотным изливом

- Аэратор
- Керамический картридж 35 мм
- Гибкая подводка ½" 60 см
- Присоединительная группа для настольного крепления
- Металлическая рукоятка

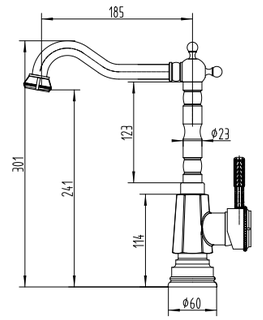

LM6605B



Смеситель для умывальника

- Аэратор
- Керамический картридж 35 мм
- Гибкая подводка ½" 60 см
- Присоединительная группа для настольного крепления
- Металлическая рукоятка

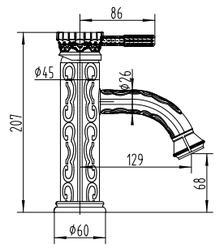

LM6606B



Смеситель для умывальника

- Аэратор
- Керамический картридж 35 мм
- Гибкая подводка ½" 60 см
- Присоединительная группа для настольного крепления
- Металлическая рукоятка

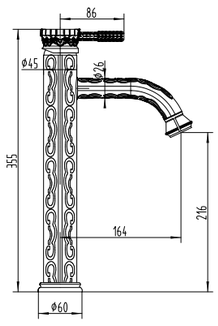

LM6609B



Смеситель для ванны
с поворотным изливом

- Аэратор
- Кран-буксы с керамическими пластинами (угол поворота – 90°)
- Переключатель с керамическими пластинами (угол поворота – 180°)
- Аксессуары в комплекте: шланг 1,5 м, 1-функциональная лейка Ø95x234 мм
- Присоединительная группа для настенного крепления ½"
- Металлические рукоятки

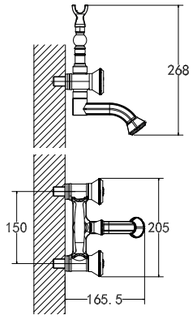

LM6614B

Аксессуары в комплекте



Смеситель для ванны
с поворотным изливом

- Аэратор
- Кран-буксы с керамическими пластинами (угол поворота – 90°)
- Переключатель с керамическими пластинами (угол поворота – 180°)
- Аксессуары в комплекте: шланг 1,5 м, 1-функциональная лейка Ø95x234 мм
- Присоединительная группа для настенного крепления ½"
- Металлические рукоятки

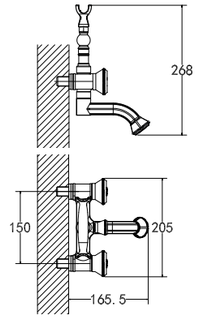

LM6614ORB

Аксессуары в комплекте



Смеситель для кухни/умывальника
с поворотным изливом

- Аэратор
- Керамический картридж 35 мм
- Гибкая подводка ½" 60 см
- Присоединительная группа для настольного крепления
- Металлическая рукоятка

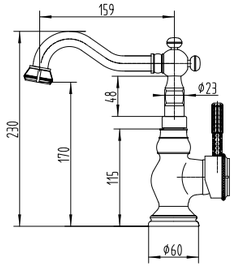

LM6644B



Смеситель с гигиеническим душем
встраиваемый

- Керамический картридж 40 мм
- Аксессуары в комплекте: лейка гигиенического душа с нажимным механизмом, шланг 1,5 м
- Металлическая рукоятка

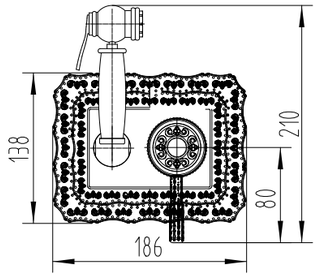

LM6619ORB

Аксессуары в комплекте



Смеситель для кухни
с поворотным изливом

- Аэратор
- Керамический картридж 35 мм
- Гибкая подводка ½" 60 см
- Присоединительная группа для настольного крепления
- Металлическая рукоятка

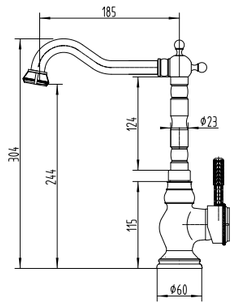

LM6645B



Полка угловая

- Размер (ВхШхГ): 59x297x204 мм

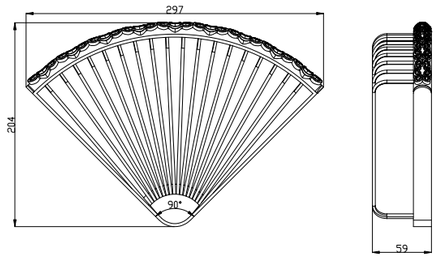

LM6681ORB



Смеситель для умывальника

- Аэратор
- Керамический картридж 35 мм
- Гибкая подводка ½" 60 см
- Присоединительная группа для настольного крепления
- Металлическая рукоятка

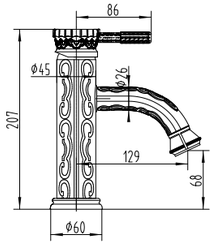

LM6606ORB



Полка угловая,
2-х ярусная

- Размер (ВхШхГ): 317x297x203 мм

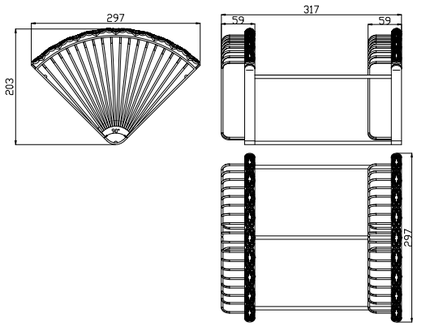

LM6682ORB



SPARK

Блеск кристаллов
в розовой оправе

ЦВЕТ ИЗДЕЛИЙ
COLOR

РОЗОВОЕ ЗОЛОТО
ROSE GOLD



Смеситель для умывальника
с поворотным изливом

- Аэратор Neoperl® Cascade®
- Керамический картридж Sedal® 35 мм
- Гибкая подводка ½" 60 см
- Донный клапан Click/Clack 1¼" в цвет смесителя
- Присоединительная группа для настольного крепления
- Металлическая рукоятка

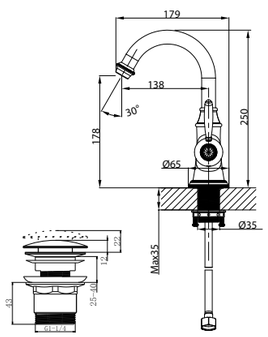



Донный клапан
в цвет смесителя

LM6707RG

Смеситель для ванны и душа с регулируемой высотой штанги, поворотным изливом и верхней душевой лейкой «Тропический дождь»



- Поворотный излив с аэратором Neoperl® Cascade®
- Керамический картридж Sedal® 35 мм
- 3-позиционный картриджный переключатель (угол поворота – 360°)
- Верхняя поворотная душевая лейка «Тропический дождь» Ø211 мм
- 1-функциональная лейка Ø78x226 мм
- Настенное поворотное крепление для лейки
- Душевой шланг 1,5 м
- Присоединительная группа для настенного крепления ½"
- Металлическая рукоятка



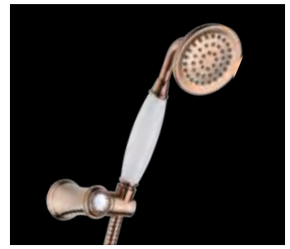



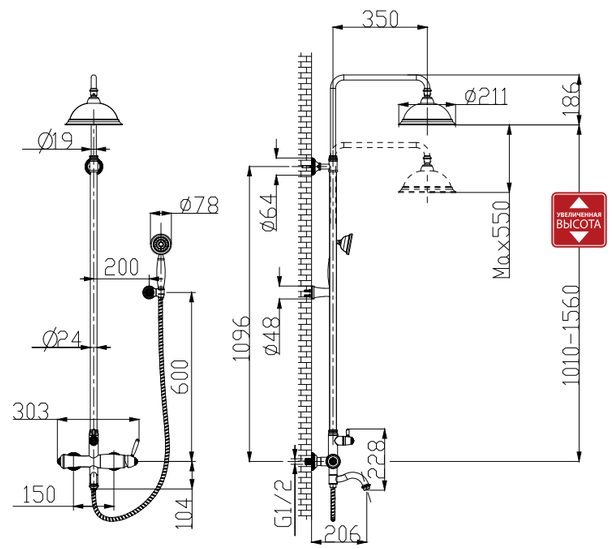

LM6762RG

Аксессуары
в комплекте

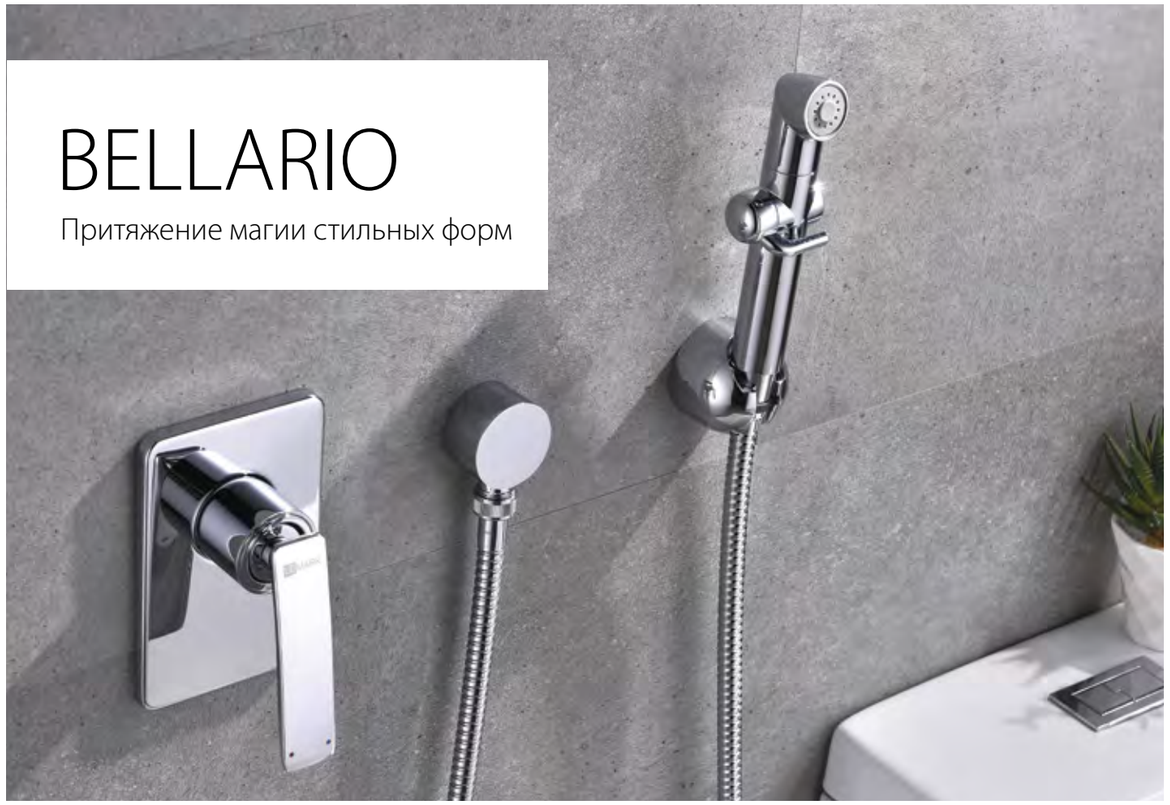

BELLARIO

Притяжение магии стильных форм



Смеситель для умывальника
монолитный

- Аэратор
- Керамический картридж 35 мм
- Гибкая подводка ½" 60 см
- Присоединительная группа для настольного крепления
- Металлическая рукоятка

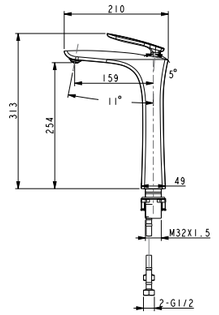

LM6809C







Смеситель с гигиеническим душем
встраиваемый

- Керамический картридж 35 мм
- Подключение для душевого шланга
- Аксессуары в комплекте: лейка гигиенического душа с регулятором напора воды, шланг 1,2 м, настенное крепление для лейки
- Металлическая рукоятка

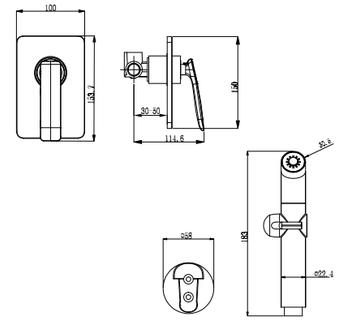

LM6819C

Аксессуары в комплекте





Смеситель для ванны
с монолитным изливом

- Аэратор
- Керамический картридж 35 мм
- Вытяжной переключатель
- Аксессуары в комплекте: шланг 1,5 м, 3-функциональная лейка 100x125 мм, настенное поворотное крепление
- Присоединительная группа для настенного крепления ½"
- Металлическая рукоятка

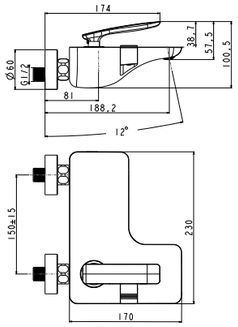

LM6802C

Аксессуары в комплекте



Смеситель для умывальника
монолитный

- Аэратор
- Керамический картридж 35 мм
- Гибкая подводка ½" 60 см
- Присоединительная группа для настольного крепления
- Металлическая рукоятка

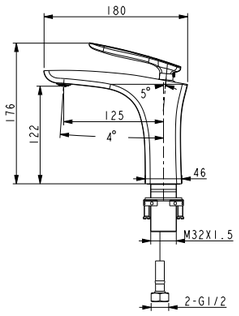

LM6806C



Смеситель для ванны и душа с регулируемой высотой штанги, монолитным изливом и верхней душевой лейкой «Тропический дождь»

- Аэратор
- Керамический картридж 35 мм
- 3-позиционный картриджный переключатель (угол поворота – 360°)
- Верхняя поворотная душевая лейка «Тропический дождь» 190x240 мм
- 3-функциональная лейка 100x125 мм
- Регулируемое по высоте крепление для лейки
- Душевой шланг 1,5 м
- Присоединительная группа для настенного крепления ½"
- Металлическая рукоятка



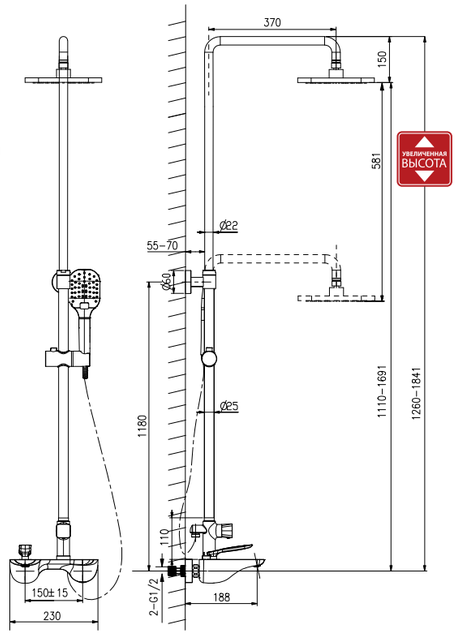

LM6862C

Аксессуары в комплекте







UNIBOX

Сочетание формы и содержания,
оптимальность и простота – всё под рукой



ЦВЕТ ИЗДЕЛИЙ
COLOR

ХРОМ/БЕЛЫЙ
CHROME/WHITE





Смеситель для душа

- Керамический картридж 35 мм
- Аксессуары в комплекте: растяжной шланг 1,5-2 м, 3-функциональная лейка Ø110x244 мм, настенное поворотное крепление
- Присоединительная группа для настенного крепления ½”
- Металлическая рукоятка

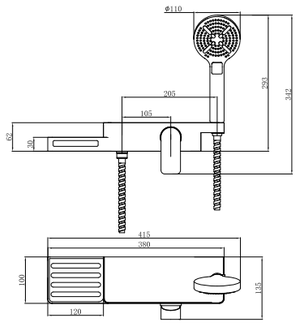

LM6903CW

Аксессуары в комплекте



Смеситель для ванны
с поворотным изливом

- Поворотный излив с аэратором Neoperl® с изменяемым углом подачи воды
- Керамический картридж 35 мм
- Встроенный в излив переключатель с керамическими пластинами (угол поворота – 90^0)
- Аксессуары в комплекте: растяжной шланг 1,5-2 м, 3-функциональная лейка Ø110x244 мм, настенное поворотное крепление
- Присоединительная группа для настенного крепления ½”
- Металлическая рукоятка

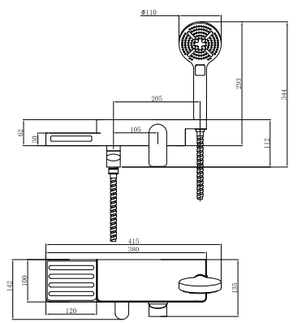

LM6914CW

Аксессуары в комплекте



TROPIC

Коллекция душевых систем
с лейками «Тропический дождь»

ЦВЕТ ИЗДЕЛИЯ
COLOR

ЧЁРНЫЙ
BLACK

Смеситель для ванны и душа с регулируемой высотой штанги, поворотным изливом и верхней душевой лейкой «Тропический дождь»



- Поворотный излив с аэратором
- Керамический картридж 35 мм
- 3-позиционный картриджный переключатель (угол поворота – 360°)
- Верхняя поворотная душевая лейка «Тропический дождь» 190х259 мм
- 1-функциональная лейка 70х256 мм
- Регулируемое по высоте крепление для лейки
- Душевой шланг 1,5 м
- Регулируемая по высоте полочка для душевых принадлежностей
- Присоединительная группа для настенного крепления ½"
- Металлическая рукоятка









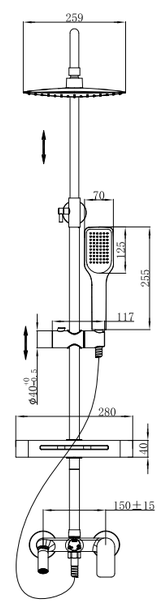

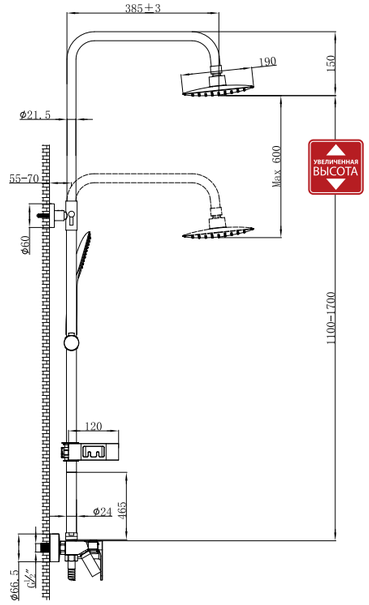

LM7002BL

Аксессуары в комплекте



Смеситель для ванны и душа с регулируемой высотой штанги, поворотным изливом и верхней душевой лейкой «Тропический дождь»



- Поворотный излив с аэратором
- Керамический картридж 35 мм
- Переключатель с керамическими пластинами (угол поворота – 360^0)
- Верхняя поворотная душевая лейка «Тропический дождь» 190х259 мм
- Регулируемое по высоте крепление для лейки
- 1-функциональная лейка 70х256 мм
- Душевой шланг 1,5 м
- Регулируемая по высоте полочка для душевых принадлежностей
- Присоединительная группа для настенного крепления ½”
- Металлическая рукоятка









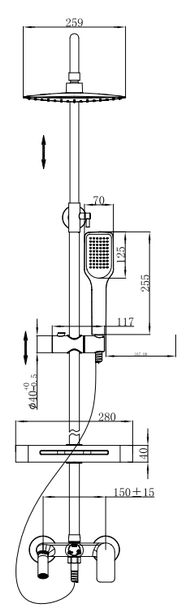

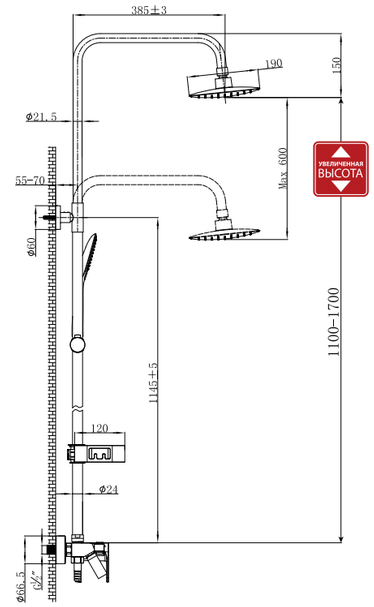

LM7002C

Аксессуары в комплекте



Смеситель для ванны и душа с регулируемой высотой штанги, поворотным изливом и верхней душевой лейкой «Тропический дождь»



- Поворотный излив с аэратором
- Керамический картридж 35 мм
- Кнопочный переключатель (нажми-переключи) верхняя/ручная душевая лейка
- Встроенный в излив переключатель с керамическими пластинами (угол поворота – 90^0)
- Верхняя поворотная душевая лейка «Тропический дождь» Ø228 мм
- 3-функциональная лейка Ø100x186 мм
- Регулируемое по высоте крепление для лейки
- Душевой шланг 1,5 м
- Присоединительная группа для настенного крепления ½"
- Металлическая рукоятка







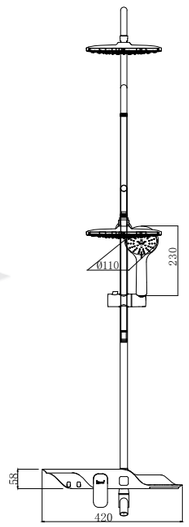

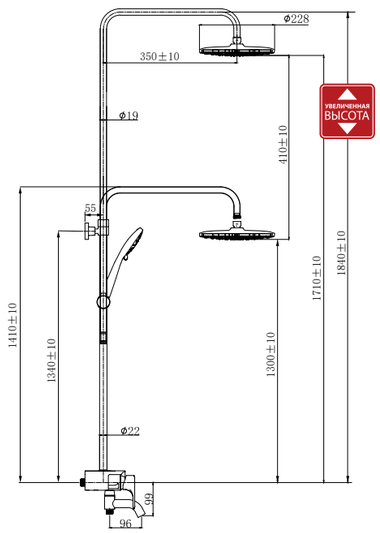

LM7003C

Аксессуары в комплекте

Смеситель для ванны и душа с регулируемой высотой штанги, поворотным изливом и верхней душевой лейкой «Тропический дождь»



- Поворотный излив с аэратором
- Керамический картридж 35 мм
- Переключатель с керамическими пластинами (угол поворота – 180°)
- Встроенный в излив 2-позиционный переключатель (угол поворота – 90°)
- Верхняя поворотная душевая лейка «Тропический дождь» 216х216 мм
- 1-функциональная лейка 72х230 мм
- Регулируемое по высоте крепление для лейки
- Душевой шланг 1,5 м
- Присоединительная группа для настенного крепления ½”
- Металлическая рукоятка





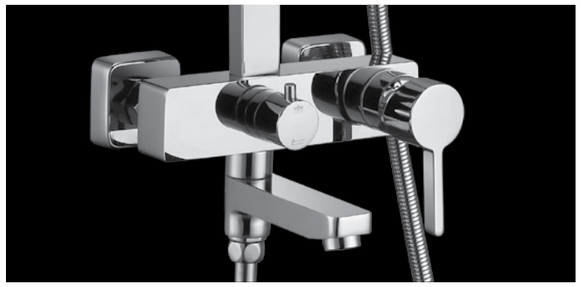

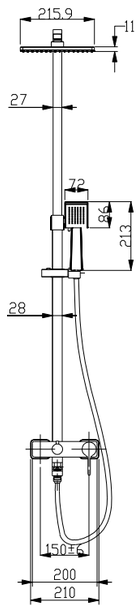

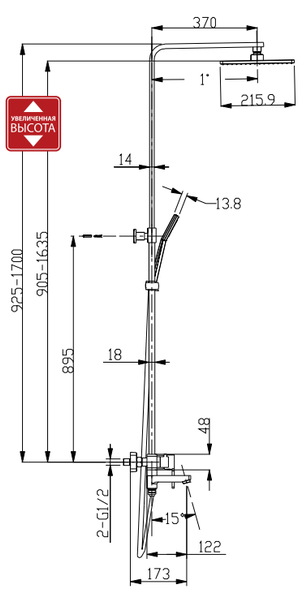

LM7004C

Аксессуары в комплекте

Смеситель для ванны и душа с регулируемой высотой штанги, плоским поворотным изливом 300 мм и верхней душевой лейкой «Тропический дождь»



- Поворотный излив с аэратором
- Керамический картридж 35 мм
- Переключатель с керамическими пластинами (угол поворота – 180°)
- Встроенный в излив 2-позиционный переключатель (угол поворота – 90°)
- Верхняя поворотная душевая лейка «Тропический дождь» 216х216 мм
- 1-функциональная лейка 72х230 мм
- Регулируемое по высоте крепление для лейки
- Душевой шланг 1,5 м
- Присоединительная группа для настенного крепления ½”
- Металлическая рукоятка





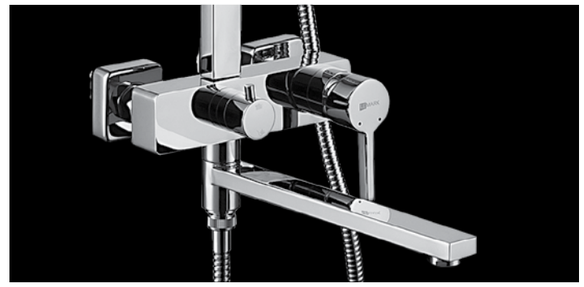

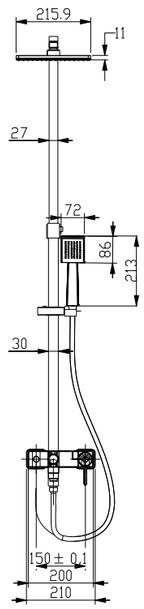

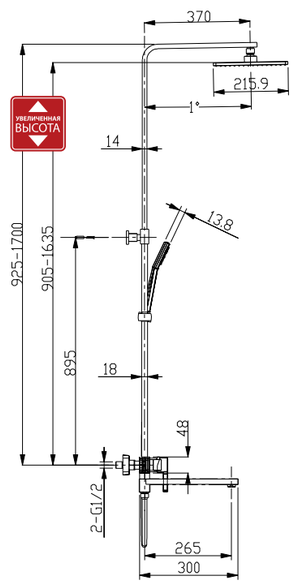

LM7004CS

Аксессуары в комплекте

Смеситель для ванны и душа с регулируемой высотой штанги, каскадным выпуском и верхней душевой лейкой «Тропический дождь»



- Каскадный выпуск
- Керамический картридж 35 мм
- 3-позиционный картриджный переключатель (угол поворота – 360⁰)
- 2-функциональная верхняя поворотная душевая лейка «Тропический дождь» 245x185 мм
- 2-функциональная лейка 117x251 мм
- Регулируемое по высоте крепление для лейки
- Душевой шланг 1,5 м
- Присоединительная группа для настенного крепления ½"
- Металлическая рукоятка







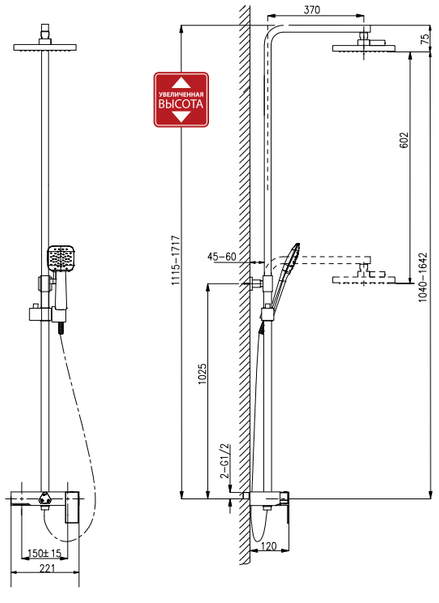

LM7005C

Аксессуары в комплекте

Смеситель для ванны и душа с регулируемой высотой штанги, поворотным изливом и верхней душевой лейкой «Тропический дождь»



- Поворотный излив с аэратором
- Керамический картридж 35 мм
- 3-позиционный картриджный переключатель (угол поворота – 360⁰)
- Верхняя поворотная душевая лейка «Тропический дождь» 255x190 мм
- 1-функциональная лейка 58x245 мм
- Регулируемое по высоте крепление для лейки
- Душевой шланг 1,5 м
- Присоединительная группа для настенного крепления ½"
- Металлическая рукоятка







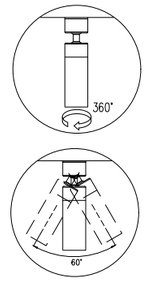

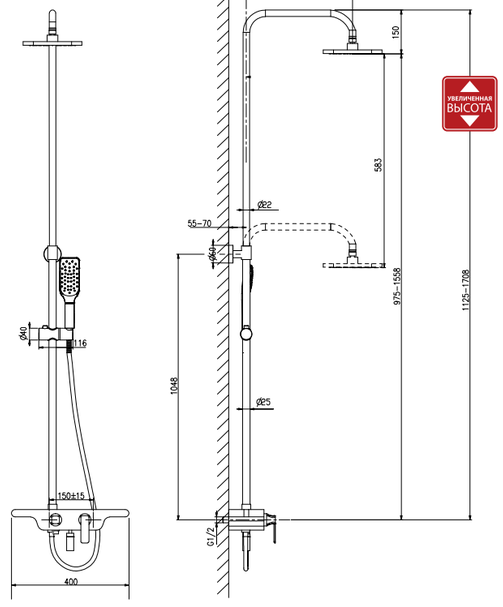

LM7006C

Аксессуары в комплекте



Смеситель для ванны и душа с регулируемой высотой штанги, поворотным изливом и верхней душевой лейкой «Тропический дождь»



- Поворотный излив с аэратором
- Керамический картридж 35 мм
- Кнопочный переключатель (нажми-переключи) верхняя/ручная душевая лейка
- Встроенный в излив переключатель с керамическими пластинами (угол поворота – 90^0)
- Верхняя поворотная душевая лейка «Тропический дождь» Ø250 мм
- 3-функциональная лейка Ø119x246 мм
- Регулируемое по высоте крепление для лейки
- Душевой шланг, растяжной 1,5-2 м, с функцией вращения лейки без перекручивания (Turn-Free)
- Регулируемый по высоте двойной крючок
- Присоединительная группа для настенного крепления ½″
- Металлическая рукоятка



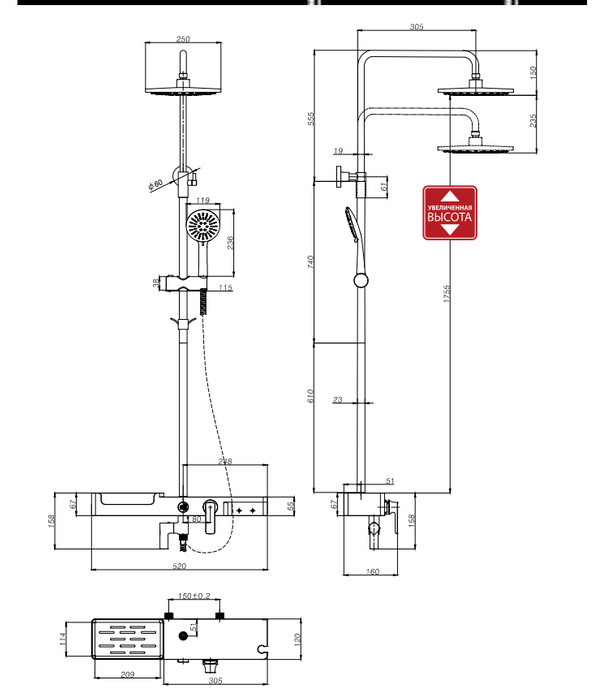

LM7007C

Аксессуары в комплекте



Термостатический смеситель для ванны и душа с регулируемой высотой штанги, поворотным изливом и верхней душевой лейкой «Тропический дождь»



- Поворотный излив с аэратором
- Термостатический картридж Vernet® с гелевым термоэлементом и фиксатором
- 4-позиционный картриджный переключатель (угол поворота – 360^0)
- Верхняя поворотная душевая лейка «Тропический дождь» Ø250 мм
- 3-функциональная лейка Ø100x240 мм
- Регулируемое по высоте крепление для лейки
- Душевой шланг, растяжной 1,5-2 м, с функцией вращения лейки без перекручивания (Turn-Free)
- Регулируемый по высоте двойной крючок
- Присоединительная группа для настенного крепления ½″
- Металлические рукоятки



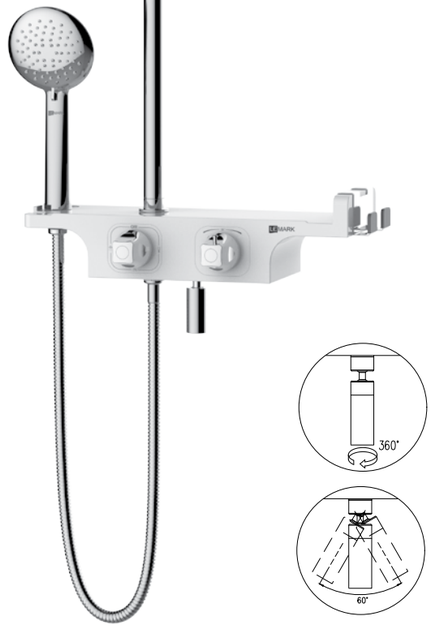

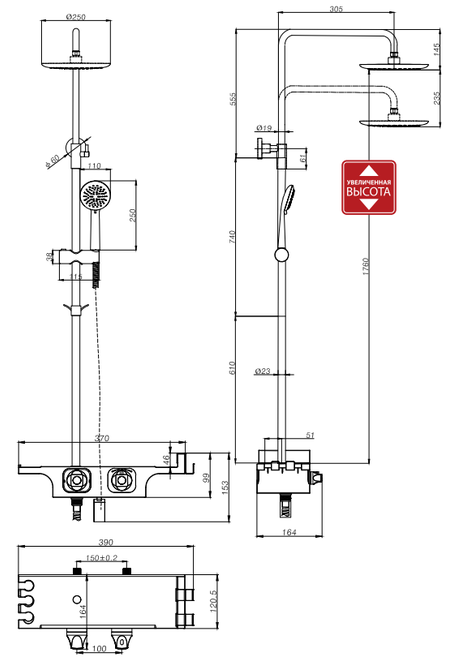

LM7008C

Аксессуары в комплекте



Термостатический смеситель для ванны и душа с регулируемой высотой штанги, поворотным изливом и верхней душевой лейкой «Тропический дождь»



- Поворотный излив с аэратором
- Термостатический картридж Vernet® с гелевым термоэлементом и фиксатором
- 4-позиционный картриджный переключатель (угол поворота – 360°)
- Верхняя поворотная душевая лейка «Тропический дождь» Ø250 мм
- 3-функциональная лейка Ø100x240 мм
- Регулируемое по высоте крепление для лейки
- Душевой шланг, растяжной 1,5-2 м, с функцией вращения лейки без перекручивания (Turn-Free)
- Мыльница, съемная
- Регулируемый по высоте двойной крючок
- Присоединительная группа для настенного крепления ½″
- Металлические рукоятки







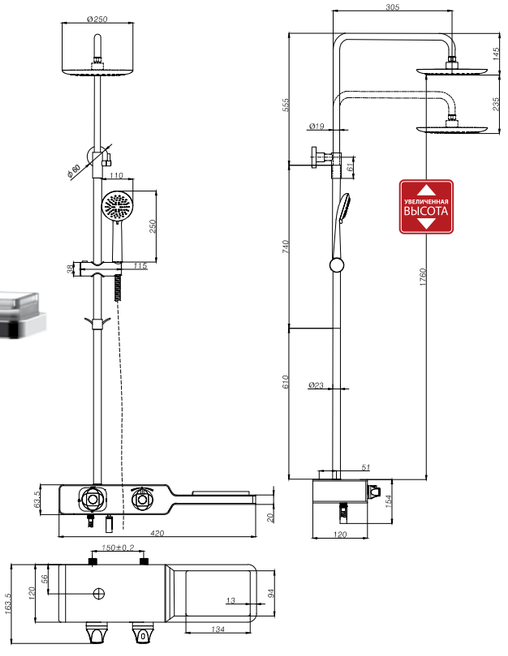

LM7009C

Аксессуары в комплекте



Термостатический смеситель для ванны и душа с регулируемой высотой штанги, поворотным изливом и верхней душевой лейкой «Тропический дождь»



- Поворотный излив с аэратором
- Термостатический картридж Vernet® с гелевым термоэлементом и фиксатором
- 4-позиционный картриджный переключатель (угол поворота – 360°)
- Верхняя поворотная душевая лейка «Тропический дождь» Ø228 мм
- 1-функциональная лейка Ø106х235 мм
- Регулируемое по высоте крепление для лейки
- Душевой шланг 1,5 м
- Регулируемая по высоте полочка для душевых принадлежностей
- Присоединительная группа для настенного крепления ½”
- Пластиковые рукоятки





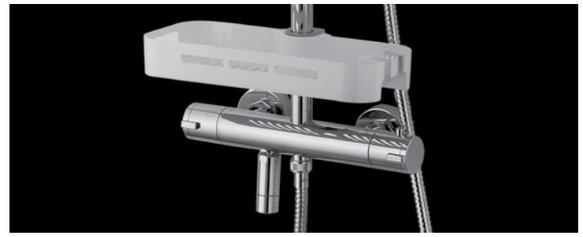

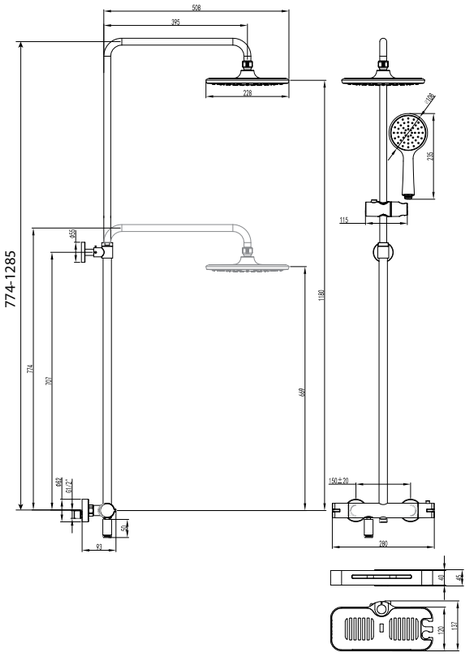

LM7010C

Аксессуары в комплекте



Термостатический смеситель для ванны и душа с регулируемой высотой штанги, поворотным изливом и верхней душевой лейкой «Тропический дождь»



- Поворотный излив с аэратором
- Термостатический картридж Vernet® с гелевым термоэлементом и фиксатором
- Кнопочные переключатели
- Верхняя поворотная душевая лейка «Тропический дождь» Ø254 мм
- 3-функциональная лейка Ø124x257 мм
- Регулируемое по высоте крепление для лейки
- Душевой шланг, растяжной 1,5-2 м, с функцией вращения лейки без перекручивания (Turn-Free)
- Присоединительная группа для настенного крепления ½”
- Металлическая рукоятка







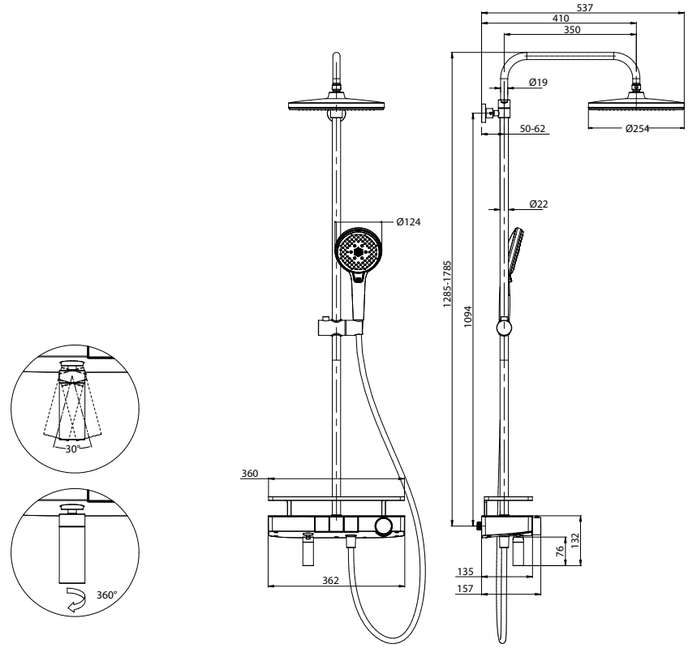

LM7011C

Аксессуары в комплекте





Смеситель для ванны и душа с регулируемой высотой штанги, поворотным изливом и верхней душевой лейкой «Тропический дождь»



- Поворотный излив с аэратором
- Керамический картридж 35 мм
- 3-позиционный картриджный переключатель (угол поворота – 360^0)
- Верхняя поворотная душевая лейка «Тропический дождь» Ø237 мм
- 4-функциональная лейка Ø120x252 мм
- Регулируемое по высоте крепление для лейки
- Регулируемый по высоте двойной крючок
- Душевой шланг 1,5 м
- Присоединительная группа для настенного крепления ½”
- Металлическая рукоятка







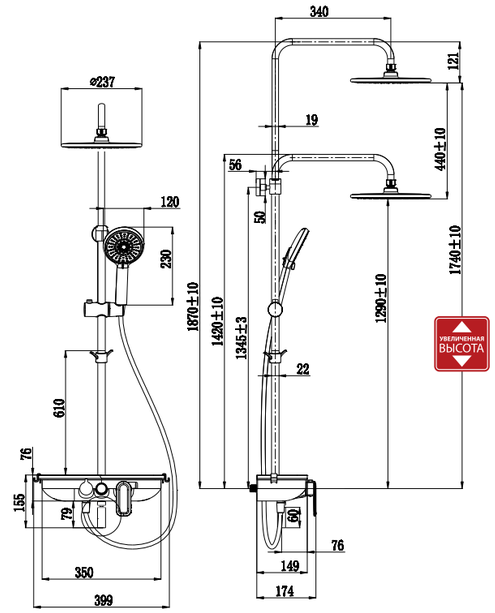

LM7012BL

Аксессуары в комплекте



Смеситель для ванны и душа с регулируемой высотой штанги, поворотным изливом и верхней душевой лейкой «Тропический дождь»

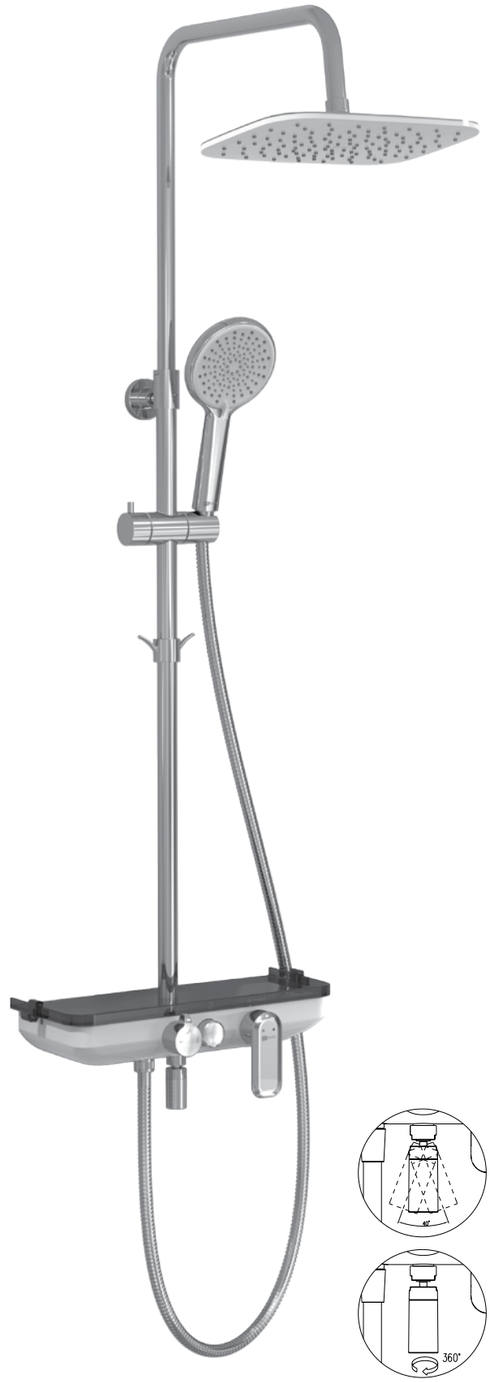

- Поворотный излив с аэратором
- Керамический картридж 35 мм
- 3-позиционный картриджный переключатель (угол поворота – 360°)
- Верхняя поворотная душевая лейка «Тропический дождь» 200х280 мм
- 4-функциональная лейка Ø120х252 мм
- Регулируемое по высоте крепление для лейки
- Регулируемый по высоте двойной крючок
- Душевой шланг 1,5 м
- Присоединительная группа для настенного крепления ½”
- Металлическая рукоятка







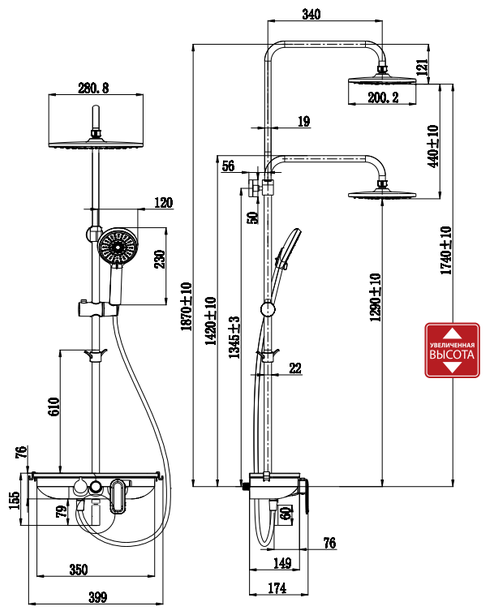

LM7012C

Аксессуары в комплекте

SOLO

Культ комфортной жизни







Смеситель с гигиеническим душем
встраиваемый

- Керамический картридж 25 мм
- Аксессуары в комплекте: лейка гигиенического душа с нажимным механизмом, шланг 1,5 м (Turn-Free)
- Металлическая рукоятка

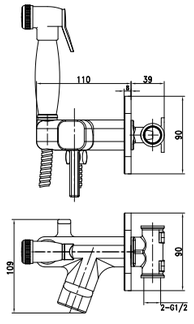

ЦВЕТ ИЗДЕЛИЯ
COLOR
БРОНЗА
BRONZE

LM7165B

Аксессуары в комплекте





Смеситель с гигиеническим душем
встраиваемый

- Керамический картридж 25 мм
- Аксессуары в комплекте: лейка гигиенического душа с регулятором напора воды, шланг 1,2 м (Turn-Free)
- Металлическая рукоятка

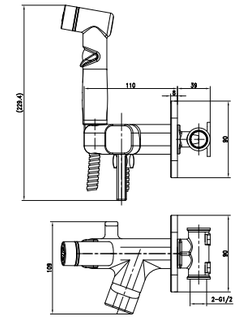

ЦВЕТ ИЗДЕЛИЯ
COLOR
ЧЁРНЫЙ
BLACK

LM7165BL

Аксессуары в комплекте





Смеситель с гигиеническим душем
встраиваемый

• Керамический картридж 25 мм
• Аксессуары в комплекте: лейка гигиенического душа с нажимным механизмом, шланг 1,5 м (Turn-Free)
• Металлическая рукоятка

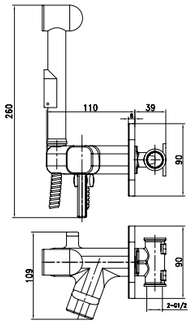

LM7165C

Аксессуары в комплекте





Смеситель с гигиеническим душем
встраиваемый

• Керамический картридж 25 мм
• Аксессуары в комплекте: лейка гигиенического душа с нажимным механизмом, шланг 1,5 м (Turn-Free)
• Металлическая рукоятка

ЦВЕТ ИЗДЕЛИЯ COLOR
ЗОЛОТО GOLD

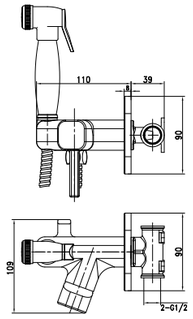

LM7165G

Аксессуары в комплекте





Смеситель с гигиеническим душем
встраиваемый

• Керамический картридж 25 мм
• Аксессуары в комплекте: лейка гигиенического душа с регулятором напора воды, шланг 1,2 м (Turn-Free)
• Металлическая рукоятка

ЦВЕТ ИЗДЕЛИЯ COLOR
ГРАФИТ GRAPHITE

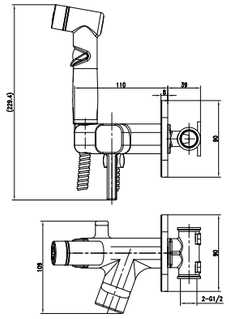

LM7165GM

Аксессуары в комплекте



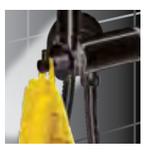

Смеситель с гигиеническим душем
встраиваемый

• Керамический картридж 35 мм
• Аксессуары в комплекте: лейка гигиенического душа с регулятором напора воды, шланг 1,2 м (Turn-Free)
• Металлическая рукоятка

ЦВЕТ ИЗДЕЛИЯ COLOR
ЧЁРНЫЙ BLACK

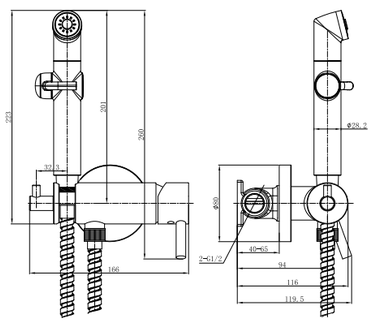

LM7166BL

Аксессуары в комплекте





Смеситель с гигиеническим душем
встраиваемый

• Керамический картридж 35 мм
• Аксессуары в комплекте: лейка гигиенического душа с регулятором напора воды, шланг 1,2 м (Turn-Free)
• Металлическая рукоятка

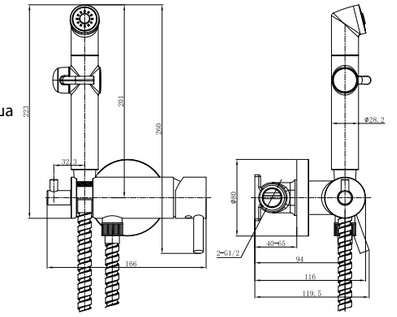

LM7166C

Аксессуары в комплекте

ЦВЕТ ИЗДЕЛИЯ COLOR
ХРОМ/БЕЛЫЙ CHROME/WHITE



Смеситель с гигиеническим душем
настенный

• Керамический картридж 30 мм
• Аксессуары в комплекте: лейка гигиенического душа с регулятором напора воды, шланг 1,2 м (Turn-Free)
• Присоединительная группа для настенного крепления ½"
• Металлическая рукоятка

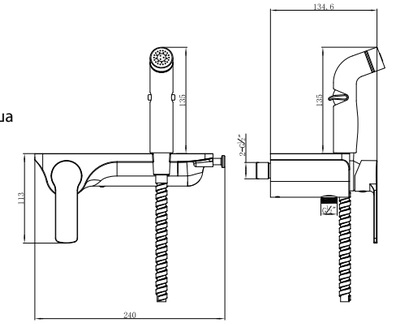

LM7168CW

Аксессуары в комплекте



ЦВЕТ ИЗДЕЛИЯ COLOR
ХРОМ/БЕЛЫЙ CHROME/WHITE

ТЕРМОСТАТИЧЕСКИЙ THERMOSTATIC
38°C
СМЕСИТЕЛЬ ОБЕСПЕЧИВАЕТ ЗАДАННУЮ ВАМИ ТЕМПЕРАТУРУ ВОДЫ В АВТОМАТИЧЕСКОМ РЕЖИМЕ

Термостатический смеситель с гигиеническим душем
настенный

• Термостатический картридж Citec® с гелевым термоэлементом и фиксатором
• Переключатель с керамическими пластинами (угол поворота – 90°)
• Аксессуары в комплекте: лейка гигиенического душа с регулятором напора воды, шланг 1,2 м (Turn-Free)
• Присоединительная группа для настенного крепления ½"
• Металлическая рукоятка

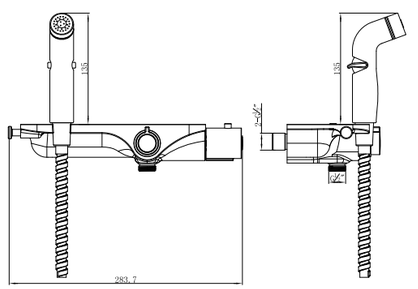

LM7169CW

Аксессуары в комплекте

ЦВЕТ ИЗДЕЛИЯ COLOR
ХРОМ/БЕЛЫЙ CHROME/WHITE



Смеситель с гигиеническим душем
для установки на унитаз

• Керамический картридж 25 мм
• Аксессуары в комплекте: лейка гигиенического душа с регулятором напора воды, шланг 0,9 м (Turn-Free)
• Гибкая подводка ½" 50 см
• Металлическая рукоятка

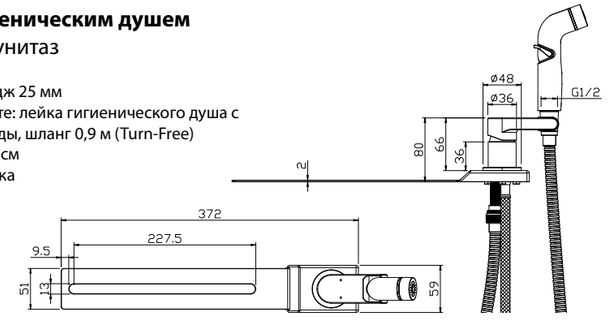

LM7170CW

Аксессуары в комплекте

URSUS

Когда для украшения интерьера нужны эргономика
и простота в исключительной форме

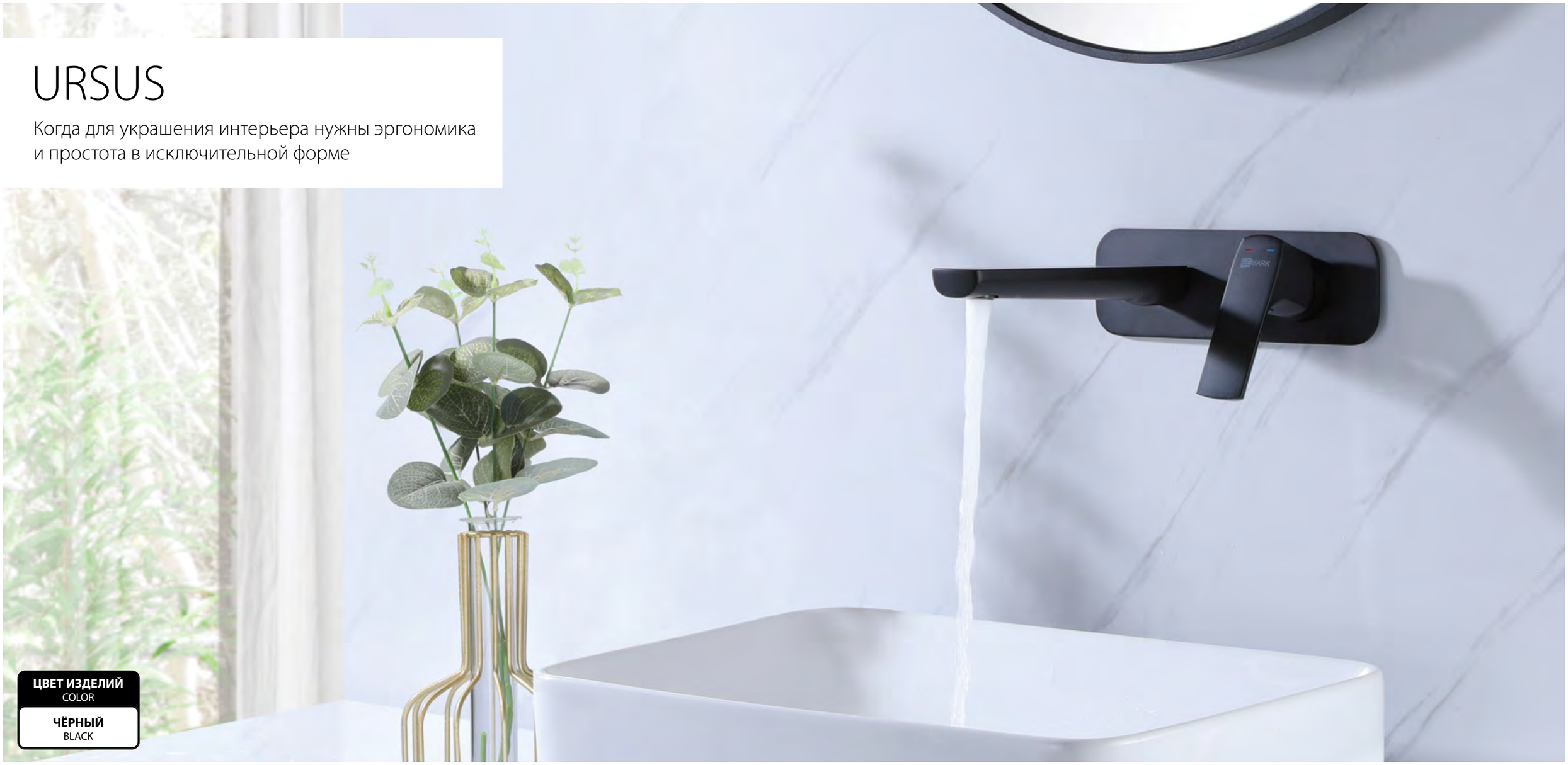

ЦВЕТ ИЗДЕЛИЙ
COLOR

ЧЁРНЫЙ
BLACK



Смеситель для душа

- Керамический картридж Sedal® 35 мм
- Аксессуары в комплекте: шланг 1,5 м, 1-функциональная лейка 68x272 мм, настенное поворотное крепление
- Присоединительная группа для настенного крепления ½"
- Металлическая рукоятка

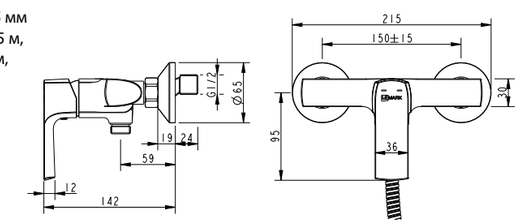

LM7203BL

Аксессуары в комплекте



Смеситель для кухни
с поворотным изливом

- Аэратор Neoperl® Perlator®
- Керамический картридж Sedal® Cold Start Termaclick Mirror 35 мм
- Гибкая подводка ½" 60 см
- Присоединительная группа для настольного крепления
- Металлическая рукоятка

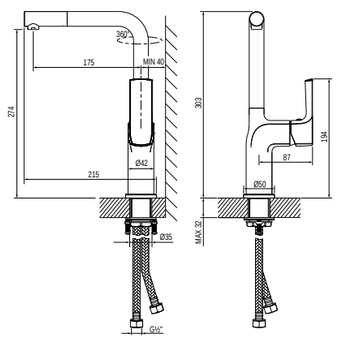

LM7205BL







Смеситель для умывальника

монолитный

- Аэратор Neoperl® Slim Air Honeycomb® SSR с изменяемым углом подачи воды
- Керамический картридж Sedal® 35 мм
- Гибкая подводка ½" 60 см
- Донный клапан Click/Clack 1¼" в цвет смесителя
- Присоединительная группа для настольного крепления
- Металлическая рукоятка

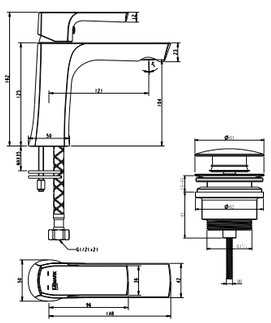

LM7206BL



Донный клапан в цвет смесителя





Смеситель для биде

- Поворотный аэратор Neoperl® Perlator®
- Керамический картридж Sedal® 35 мм
- Гибкая подводка ½" 60 см
- Донный клапан Click/Clack 1¼" в цвет смесителя
- Присоединительная группа для настольного крепления
- Металлическая рукоятка

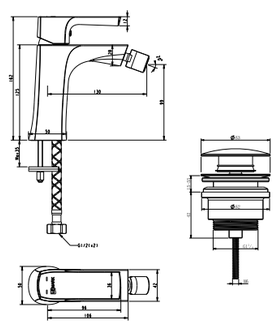

LM7208BL



Донный клапан в цвет смесителя



Смеситель для умывальника
монолитный



- Аэратор Neoperl® Slim Air Honeycomb® SSR с изменяемым углом подачи воды
- Керамический картридж Sedal® 35 мм
- Гибкая подводка ½" 60 см
- Донный клапан Click/Clack 1¼" в цвет смесителя
- Присоединительная группа для настольного крепления
- Металлическая рукоятка

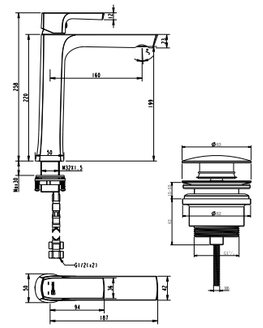

LM7209BL



Донный клапан в цвет смесителя

Смеситель для ванны
с монолитным изливом

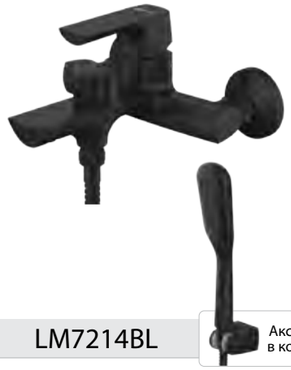

- Аэратор Neoperl® Slim Air Honeycomb® SSR с изменяемым углом подачи воды
- Керамический картридж Sedal® 35 мм
- Переключатель с керамическими пластинами (угол поворота – 90°)
- Аксессуары в комплекте: шланг 1,5 м, 1-функциональная лейка 68x272 мм, настенное поворотное крепление
- Присоединительная группа для настенного крепления ½"
- Металлическая рукоятка

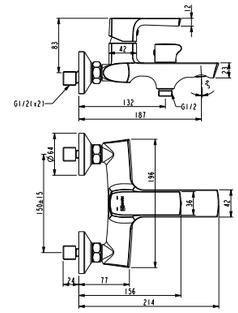

LM7214BL

Аксессуары в комплекте

Смеситель с гигиеническим душем
встраиваемый



- Керамический картридж Sedal® 35 мм
- Подключение для шланга с крючком для полотенца
- Аксессуары в комплекте: лейка гигиенического душа с регулятором напора воды, шланг 1,2 м
- Металлическая рукоятка

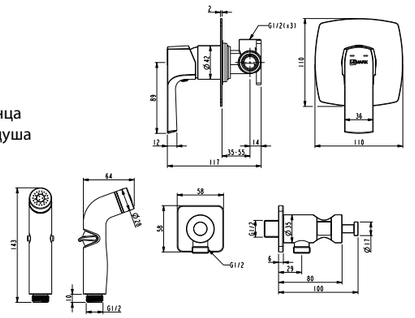

LM7219BL

Аксессуары в комплекте

Смеситель с гигиеническим душем
встраиваемый



- Керамический картридж Sedal® 35 мм
- Аксессуары в комплекте: лейка гигиенического душа с регулятором напора воды, шланг 1,2 м
- Металлическая рукоятка

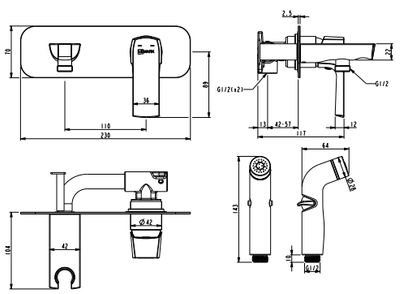

LM7220BL

Аксессуары в комплекте



Смеситель для ванны и душа
встраиваемый



- Встраиваемый наполнитель для ванны с аэратором Neoperl® Slim Air Honeycomb® SSR с изменяемым углом подачи воды
- Керамический картридж Sedal® 35 мм
- 3-позиционный картриджный переключатель (угол поворота – 360°)
- Верхняя поворотная душевая лейка «Тропический дождь» 200x300 мм
- Держатель верхней душевой лейки 384 мм
- 1-функциональная лейка 68x272 мм
- Настенное поворотное крепление для лейки
- Душевой шланг 2 м
- Подключение для душевого шланга
- Металлическая рукоятка

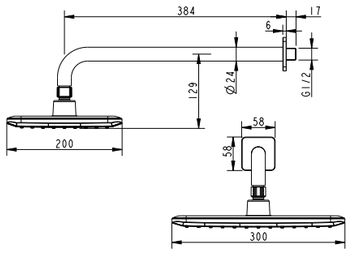

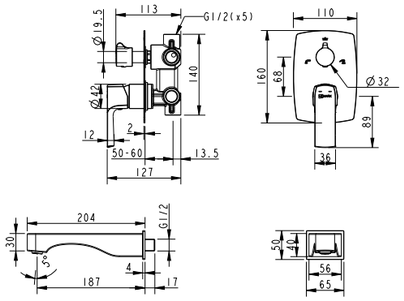

LM7222BL

Аксессуары в комплекте







Смеситель для умывальника
встраиваемый



- Аэратор Neoperl® Slim Air Honeycomb® SSR с изменяемым углом подачи воды
- Керамический картридж Sedal® 35 мм
- Металлическая рукоятка

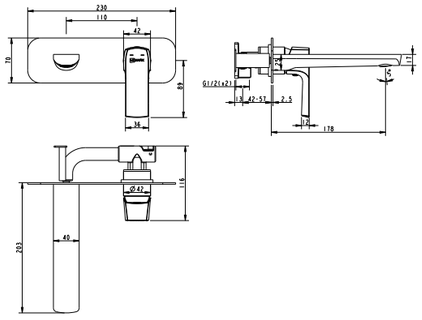

LM7226BL



Смеситель универсальный
с плоским поворотным изливом 350 мм



- Аэратор Neoperl® Perlator®
- Керамический картридж Sedal® 35 мм
- Переключатель с керамическими пластинами (угол поворота – 90°)
- Аксессуары в комплекте: шланг 1,5 м, 1-функциональная лейка 68x272 мм, настенное поворотное крепление
- Присоединительная группа для настенного крепления ½”
- Металлическая рукоятка

LM7251BL

Аксессуары в комплекте





Смеситель для душа с регулируемой высотой штанги и верхней душевой лейкой «Тропический дождь»



- Керамический картридж Sedal® 35 мм
- 2-позиционный картриджный переключатель (угол поворота – 180°)
- Верхняя поворотная душевая лейка «Тропический дождь» 200x300 мм
- 1-функциональная лейка 68x272 мм
- Регулируемое по высоте крепление для лейки
- Душевой шланг 1,5 м
- Присоединительная группа для настенного крепления ½”
- Металлическая рукоятка



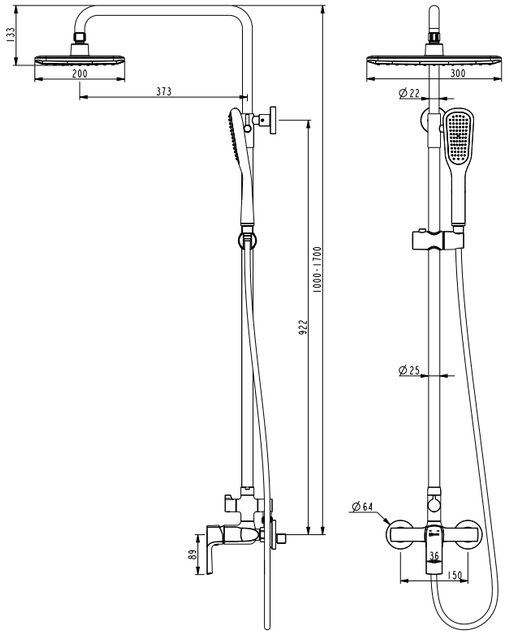

LM7260BL

Аксессуары в комплекте





Смеситель для кухни
с подключением к фильтру с питьевой водой



- Комбинированный аэратор Neoperl® Perlator® Honeycomb® Flow Thru для водопроводной и питьевой воды
- Керамический картридж Sedal® Cold Start Termaclick Mirror 35 мм
- Для крана с питьевой водой: кран-букса с керамическими пластинами (угол поворота – 90°)
- Гибкая подводка ½” 60 см
- Присоединительная группа для настольного крепления
- Переходник для подключения шланга от фильтра с питьевой водой
- Металлические рукоятки

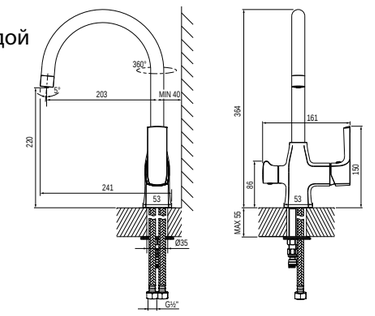

LM7261BL

Смеситель для ванны и душа с регулируемой высотой штанги, поворотным изливом и верхней душевой лейкой «Тропический дождь»



- Поворотный излив с аэратором Neoperl® Slim Air Honeycomb® SSR с изменяемым углом подачи воды
- Керамический картридж Sedal® 35 мм
- 3-позиционный картриджный переключатель (угол поворота – 360⁰)
- Верхняя поворотная душевая лейка «Тропический дождь» 200x300 мм
- 1-функциональная лейка 68x272 мм
- Регулируемое по высоте крепление для лейки
- Душевой шланг 1,5 м
- Присоединительная группа для настенного крепления ½″
- Металлическая рукоятка







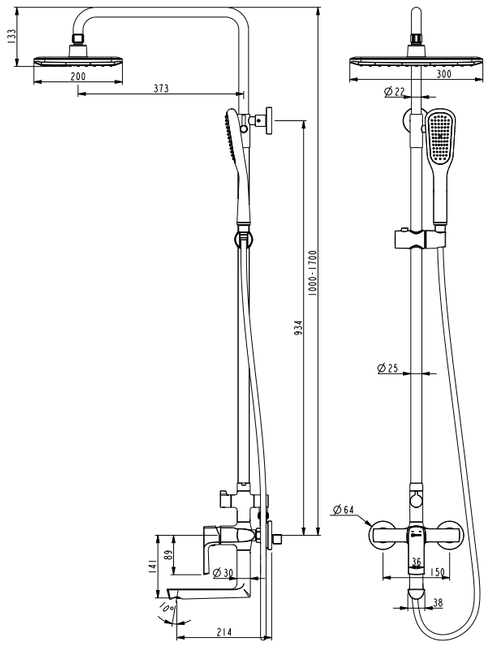

LM7262BL

Аксессуары в комплекте



АКСЕССУАРЫ ДЛЯ СЕРИИ URSUS

Донный клапан
универсальный



- Click/Clack 1¼″

LM8500BL

Лейка
1-функциональная



- 68x272 мм

LM0411BL

Крепление лейки
поворотное



LM8083BL

Наполнитель для ванны
встраиваемый



- Для LM7222BL
- Длина – 187 мм

LM7281BL

Подключение для душевого шланга



- Для LM7222BL
- Размер для подсоединения M½″

LM3783BL

Подключение для душевого шланга
с креплением для душевой лейки



- Для LM7219BL
- Размер для подсоединения M½″

LM3785BL

ЦВЕТ ИЗДЕЛИЙ
COLOR

ЧЁРНЫЙ/РОЗОВОЕ ЗОЛОТО
BLACK/ROSE GOLD

URSUS

Когда для украшения интерьера нужны эргономика и простота в исключительной форме



Смеситель для кухни
с поворотным изливом

- Аэратор Neoperl® Perlator®
- Керамический картридж Sedal® Cold Start Termaclick Mirror 35 мм
- Гибкая подводка ½" 60 см
- Присоединительная группа для настольного крепления
- Металлическая рукоятка

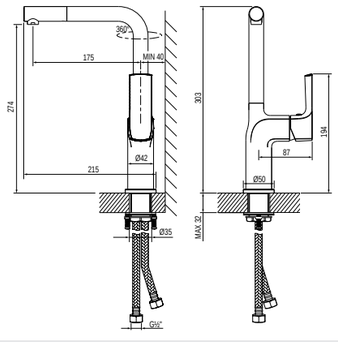

LM7205BLR



Смеситель для кухни
с подключением к фильтру с питьевой водой

- Комбинированный аэратор Neoperl® Perlator® Honeycomb® Flow Thru для водопроводной и питьевой воды
- Керамический картридж Sedal® Cold Start Termaclick Mirror 35 мм
- Для крана с питьевой водой: кран-букса с керамическими пластинами (угол поворота – 90°)
- Гибкая подводка ½" 60 см
- Присоединительная группа для настольного крепления
- Переходник для подключения шланга от фильтра с питьевой водой
- Металлические рукоятки

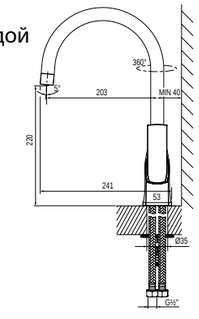

LM7261BLR

CONTOUR

Гармония в движении
к совершенству

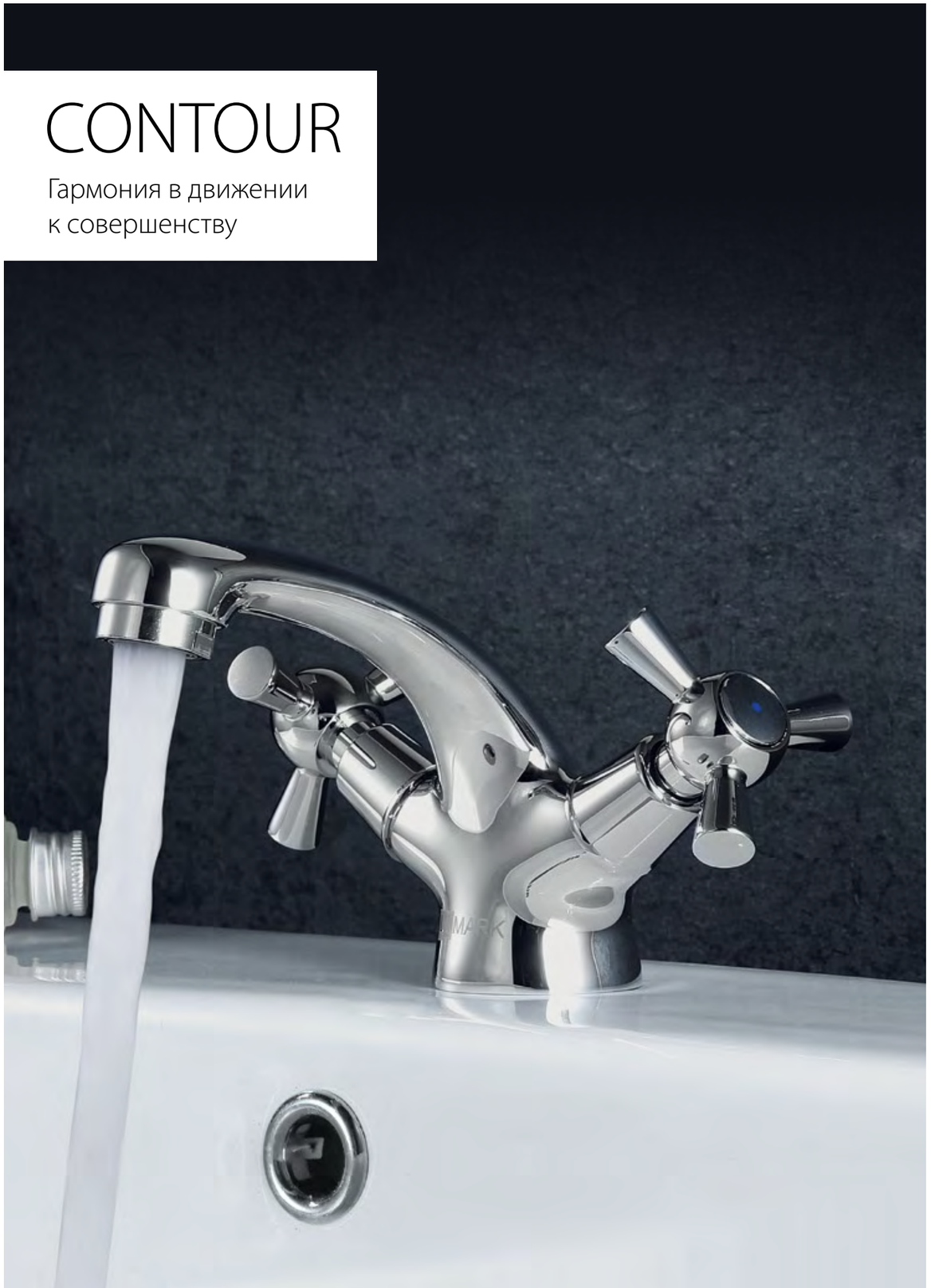



Смеситель для кухни
с поворотным изливом

- Аэратор
- Кран-буксы с керамическими пластинами (угол поворота – 90°)
- Гибкая подводка ½" 35 см
- Присоединительная группа для настольного крепления
- Металлические рукоятки

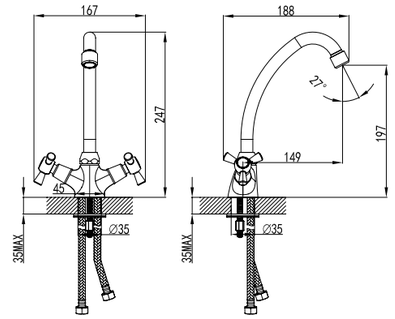

LM7404C



Смеситель для умывальника
монолитный

- Аэратор
- Кран-буксы с керамическими пластинами (угол поворота – 90°)
- Гибкая подводка ½" 35 см
- Присоединительная группа для настольного крепления
- Металлические рукоятки

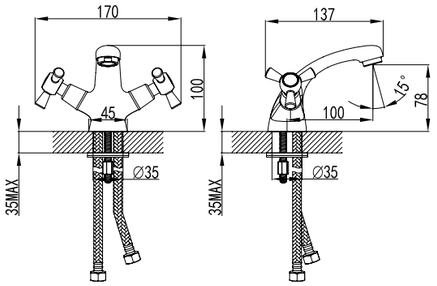

LM7406C



Смеситель универсальный
с плоским поворотным изливом 300 мм

- Аэратор
- Кран-буксы с керамическими пластинами (угол поворота – 90°)
- Переключатель с керамическими пластинами (угол поворота – 120°)
- Аксессуары в комплекте: шланг 1,5 м, 1-функциональная лейка Ø66x196 мм
- Присоединительная группа для настенного крепления ½"
- Металлические рукоятки

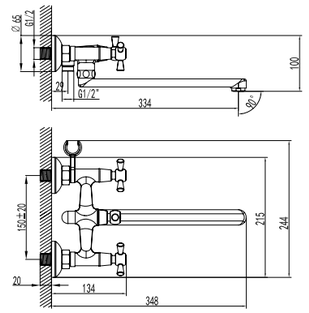

LM7451C

Аксессуары в комплекте

CONTOUR

PRACTICA

Прагматичность
в идеальной форме





Смеситель для кухни
с поворотным изливом

- Аэратор
- Кран-буксы с керамическими пластинами (угол поворота – 90°)
- Гибкая подводка ½" 35 см
- Присоединительная группа для настольного крепления
- Металлические рукоятки

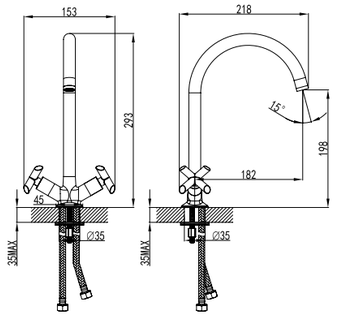

LM7504C

90°



Смеситель для умывальника
с поворотным изливом

- Аэратор
- Кран-буксы с керамическими пластинами (угол поворота – 90°)
- Гибкая подводка ½" 35 см
- Присоединительная группа для настольного крепления
- Металлические рукоятки

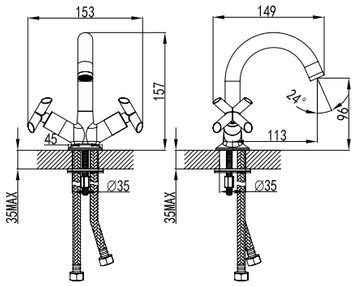

LM7507C

90°



Смеситель для ванны
с круглым поворотным изливом 150 мм

- Аэратор
- Кран-буксы с керамическими пластинами (угол поворота – 90°)
- Переключатель с керамическими пластинами (угол поворота – 120°)
- Аксессуары в комплекте: шланг 1,5 м, 1-функциональная лейка Ø66x196 мм
- Присоединительная группа для настенного крепления ½"
- Металлические рукоятки

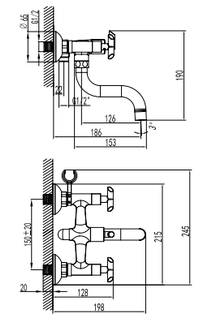

LM7512C

Аксессуары в комплекте

90°



NEW НОВИНКА

Смеситель универсальный
с плоским поворотным изливом 200 мм

- Аэратор
- Кран-буксы с керамическими пластинами (угол поворота – 90°)
- Переключатель с керамическими пластинами (угол поворота – 120°)
- Аксессуары в комплекте: шланг 1,5 м, 1-функциональная лейка Ø106x235 мм
- Присоединительная группа для настенного крепления ½"
- Металлические рукоятки

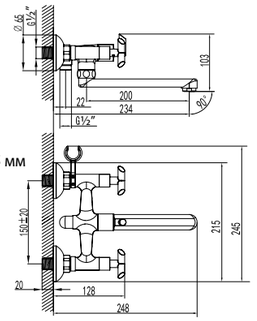

LM7513C

Аксессуары в комплекте

90°



NEW НОВИНКА

Смеситель универсальный
с плоским поворотным изливом 300 **мм**

- Аэратор
- Кран-буксы с керамическими пластинами (угол поворота – 90°)
- Переключатель с керамическими пластинами (угол поворота – 120°)
- Аксессуары в комплекте: шланг 1,5 м, 1-функциональная лейка Ø106x235 мм
- Присоединительная группа для настенного крепления ½"
- Металлические рукоятки

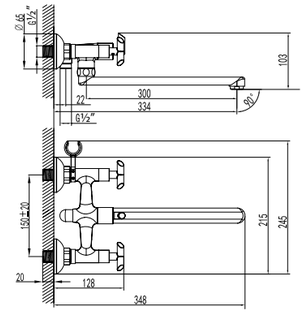

LM7541C

Аксессуары в комплекте

90°



Смеситель универсальный
с круглым поворотным изливом 300 мм

- Аэратор
- Кран-буксы с керамическими пластинами (угол поворота – 90°)
- Переключатель с керамическими пластинами (угол поворота – 120°)
- Аксессуары в комплекте: шланг 1,5 м, 1-функциональная лейка Ø66x196 мм
- Присоединительная группа для настенного крепления ½"
- Металлические рукоятки

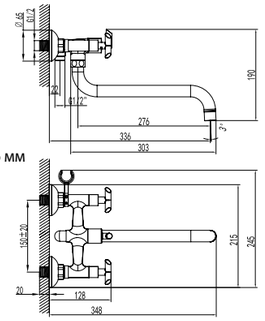

LM7551C

Аксессуары в комплекте

90°



VISTA

Новые грани
классических решений





Смеситель для кухни
с поворотным изливом

- Аэратор
- Кран-буксы с керамическими пластинами (угол поворота – 90°)
- Гибкая подводка ½" 35 см
- Присоединительная группа для настольного крепления
- Металлические рукоятки

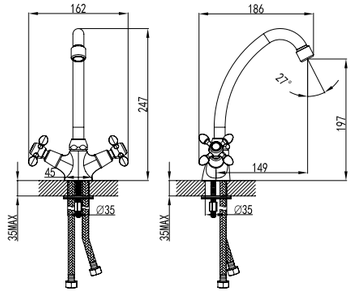

LM7604C



Смеситель для умывальника
монолитный

- Аэратор
- Кран-буксы с керамическими пластинами (угол поворота – 90°)
- Гибкая подводка ½" 35 см
- Присоединительная группа для настольного крепления
- Металлические рукоятки

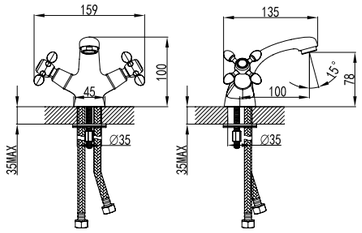

LM7606C



Смеситель универсальный
с плоским поворотным изливом 300 мм

- Аэратор
- Кран-буксы с керамическими пластинами (угол поворота – 90°)
- Переключатель с керамическими пластинами (угол поворота – 120°)
- Аксессуары в комплекте: шланг 1,5 м, 1-функциональная лейка Ø66x196 мм
- Присоединительная группа для настенного крепления ½"
- Металлические рукоятки

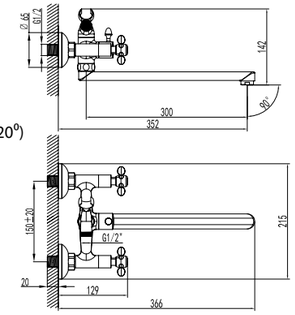

LM7651C

Аксессуары в комплекте

VISTA

YETI

Термостатические смесители
в отличной форме







Смеситель с гигиеническим душем
встраиваемый

- Термостатический картридж Sedal® с гелевым термоэлементом и фиксатором
- Переключатель с керамическими пластинами (угол поворота – 90°)
- Подключение для шланга с крючком для полотенца
- Аксессуары в комплекте: лейка гигиенического душа с регулятором напора воды, шланг 1,2 м (Turn-Free)

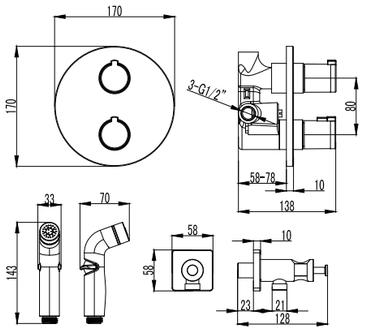

LM7819C

Аксессуары в комплекте



Смеситель с гигиеническим душем
встраиваемый

- Термостатический картридж Sedal® с гелевым термоэлементом и фиксатором
- Переключатель с керамическими пластинами (угол поворота – 90°)
- Подключение для шланга с крючком для полотенца
- Аксессуары в комплекте: лейка гигиенического душа с регулятором напора воды, шланг 1,2 м (Turn-Free)

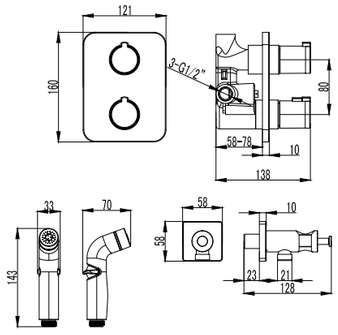

LM7820C

Аксессуары в комплекте





Смеситель для ванны и душа
встраиваемый

- Встраиваемый наполнитель для ванны с аэратором Neoperl® Cascade®
- Термостатический картридж Sedal® с гелевым термоэлементом и фиксатором
- 4-позиционный картриджный переключатель (угол поворота – 360°)
- Верхняя поворотная душевая лейка «Тропический дождь» Ø300 мм
- Держатель верхней душевой лейки 334 мм
- 3-функциональная лейка Ø124x254 мм
- Настенное поворотное крепление для лейки
- Душевой шланг 1,5-2 м, растяжной, с функцией вращения лейки без перекручивания (Turn-Free)
- Подключение для душевого шланга

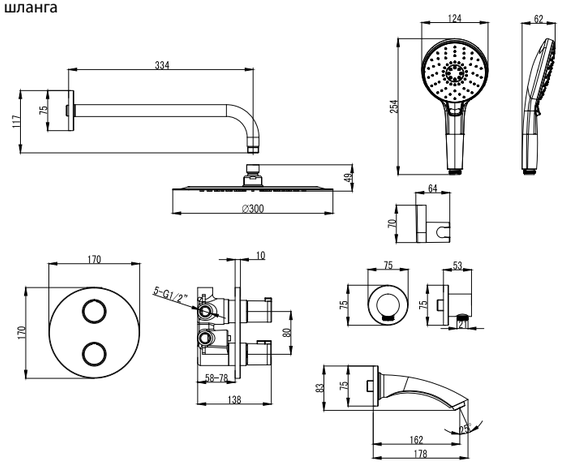

LM7822C

Аксессуары в комплекте





Смеситель для душа
встраиваемый

- Термостатический картридж Sedal® с гелевым термоэлементом и фиксатором
- 3-позиционный картриджный переключатель (угол поворота – 180°)
- Верхняя поворотная душевая лейка «Тропический дождь» Ø300 мм
- Держатель верхней душевой лейки 334 мм
- 3-функциональная лейка Ø124x254 мм
- Настенное поворотное крепление для лейки
- Душевой шланг 1,5-2 м, растяжной, с функцией вращения лейки без перекручивания (Turn-Free)
- Подключение для душевого шланга

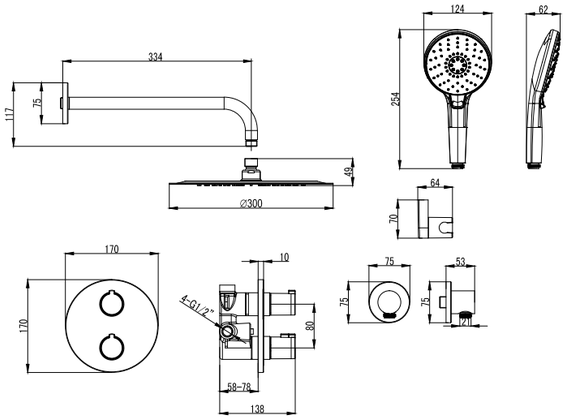

LM7829C

Аксессуары в комплекте







Смеситель для ванны и душа
встраиваемый

• Термостатический картридж Sedal®
с гелевым термоэлементом и фиксатором
• 4-позиционный картриджный
переключатель (угол поворота – 360°)

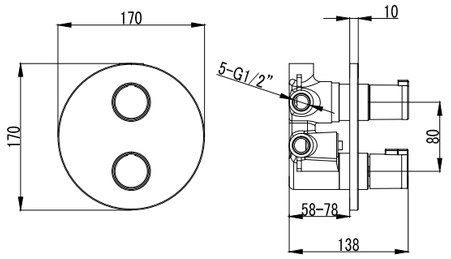

NEW НОВИНКА LM7828C



Смеситель для душа
встраиваемый

• Термостатический картридж Sedal®
с гелевым термоэлементом и фиксатором
• Переключатель с керамическими
пластинами (угол поворота – 90°)

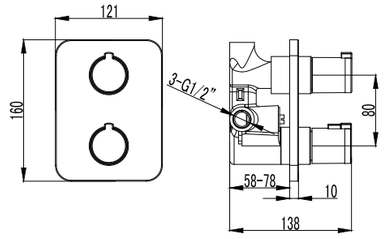

NEW НОВИНКА LM7843C



Смеситель для душа
встраиваемый

• Термостатический картридж Sedal®
с гелевым термоэлементом и фиксатором
• Переключатель с керамическими
пластинами (угол поворота – 90°)

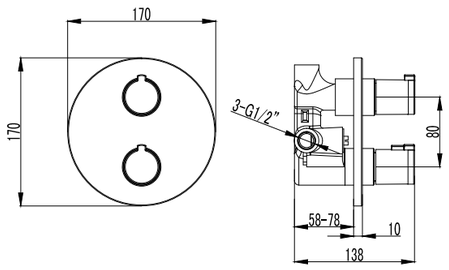

NEW НОВИНКА LM7823C



Смеситель для ванны и душа
встраиваемый

• Термостатический картридж Sedal®
с гелевым термоэлементом и фиксатором
• 3-позиционный картриджный
переключатель (угол поворота – 180°)

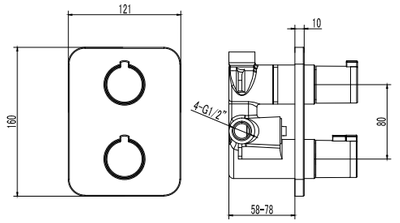

NEW НОВИНКА LM7847C



Смеситель для ванны и душа
встраиваемый

• Термостатический картридж Sedal®
с гелевым термоэлементом и фиксатором
• 3-позиционный картриджный
переключатель (угол поворота – 180°)

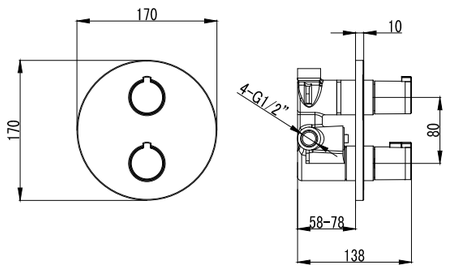

NEW НОВИНКА LM7827C



Смеситель для ванны и душа
встраиваемый

• Термостатический картридж Sedal®
с гелевым термоэлементом и фиксатором
• 4-позиционный картриджный
переключатель (угол поворота – 360°)

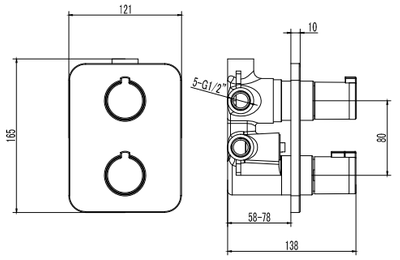

NEW НОВИНКА LM7848C



Смеситель для ванны
с монолитным изливом

- Аэратор
- Термостатический картридж Sedal® с гелевым термоэлементом Vernet® с фиксатором
- Керамический запорный элемент
- Картриджный переключатель с керамическими пластинами (угол поворота – 180°)
- Аксессуары в комплекте: шланг 1,5 м, 1-функциональная лейка Ø106x235 мм, настенное фиксированное крепление
- Присоединительная группа для настенного крепления ½"



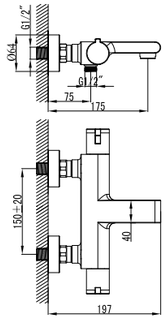

LM7832C

Аксессуары в комплекте

Смеситель для душа



- Термостатический картридж Sedal® с гелевым термоэлементом Vernet® с фиксатором
- Керамический запорный элемент
- Аксессуары в комплекте: шланг 1,5 м, 1-функциональная лейка Ø106x235 мм, настенное фиксированное крепление
- Присоединительная группа для настенного крепления ½"



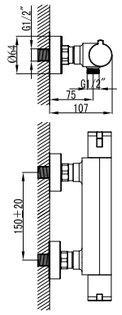

LM7833C

Аксессуары в комплекте



Смеситель универсальный
с плоским поворотным изливом 350 мм

- Аэратор
- Термостатический картридж Sedal® с гелевым термоэлементом Vernet® с фиксатором
- Керамический запорный элемент
- Переключатель с керамическими пластинами (угол поворота – 90°)
- Аксессуары в комплекте: шланг 1,5 м, 1-функциональная лейка Ø106x235 мм, настенное фиксированное крепление
- Присоединительная группа для настенного крепления ½"



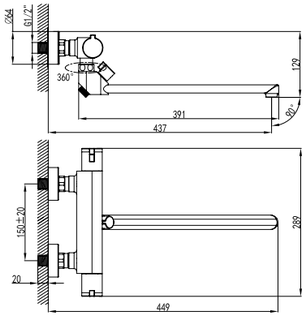

LM7834C

Аксессуары в комплекте

Смеситель для умывальника
монолитный

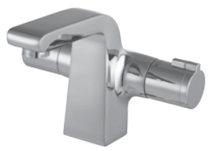

- Аэратор
- Термостатический картридж Sedal® с гелевым термоэлементом Vernet® и фиксатором
- Керамический запорный элемент
- Гибкая подводка ½" 35 см
- Присоединительная группа для настольного крепления

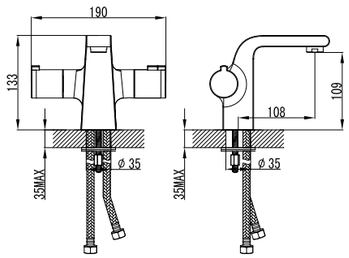

LM7836C





Смеситель для ванны и душа
встраиваемый

- Встраиваемый наполнитель для ванны с аэратором Neoperl® Cascade®
- Термостатический картридж Sedal® с гелевым термоэлементом и фиксатором
- 4-позиционный картриджный переключатель (угол поворота – 360°)
- Верхняя поворотная душевая лейка «Тропический дождь» 300x300 мм
- Держатель верхней душевой лейки 334 мм
- 3-функциональная лейка 98x245 мм
- Настенное поворотное крепление для лейки
- Душевой шланг 1,5-2 м, растяжной, с функцией вращения лейки без перекручивания (Turn-Free)
- Подключение для душевого шланга

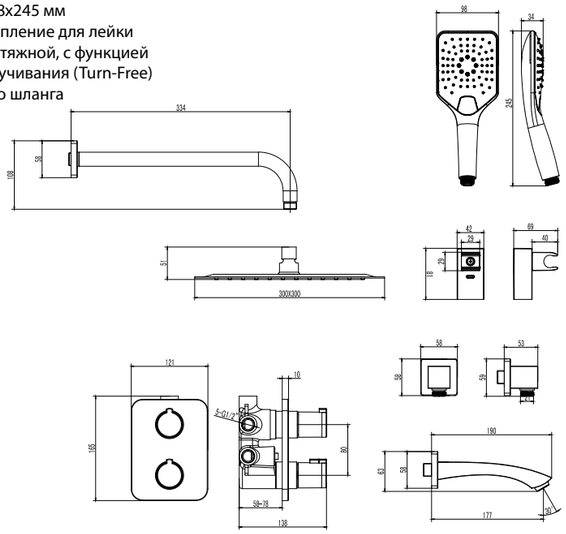

LM7842C

Аксессуары в комплекте





Смеситель для душа
встраиваемый

- Термостатический картридж Sedal® с гелевым термоэлементом и фиксатором
- 3-позиционный картриджный переключатель (угол поворота – 180°)
- Верхняя поворотная душевая лейка «Тропический дождь» 300x300 мм
- Держатель верхней душевой лейки 334 мм
- 3-функциональная лейка 98x245 мм
- Настенное поворотное крепление для лейки
- Душевой шланг 1,5-2 м, растяжной, с функцией вращения лейки без перекручивания (Turn-Free)
- Подключение для душевого шланга

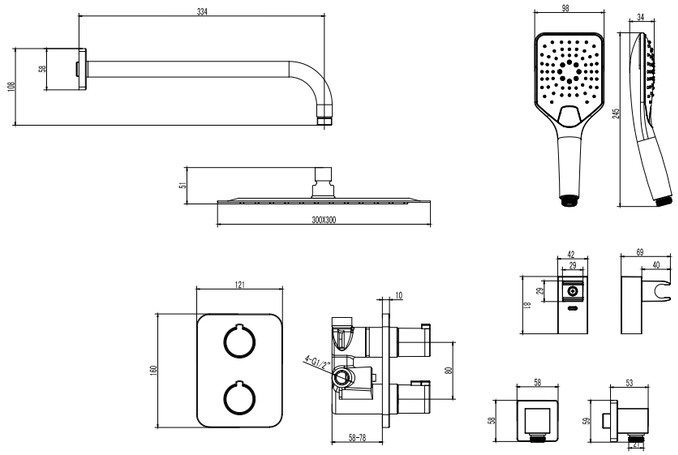

LM7849C

Аксессуары в комплекте

Смеситель для душа с регулируемой высотой штанги и верхней душевой лейкой «Тропический дождь»

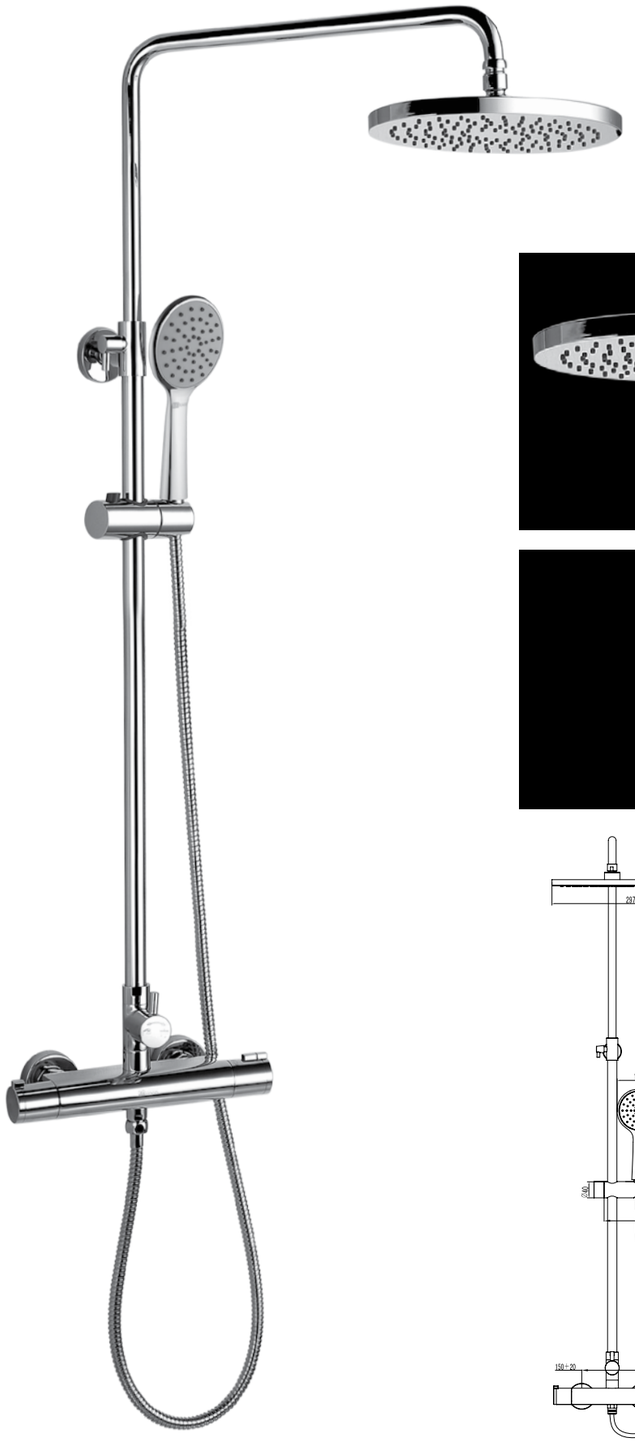

- Термостатический картридж Sedal® с гелевым термоэлементом Vernet® и фиксатором
- Керамический запорный элемент
- Переключатель с керамическими пластинами (угол поворота – 120^0)
- Верхняя поворотная душевая лейка «Тропический дождь» 297x210 мм
- 1-функциональная лейка Ø106x235 мм
- Регулируемое по высоте крепление для лейки
- Душевой шланг 1,5 м
- Присоединительная группа для настенного крепления ½″







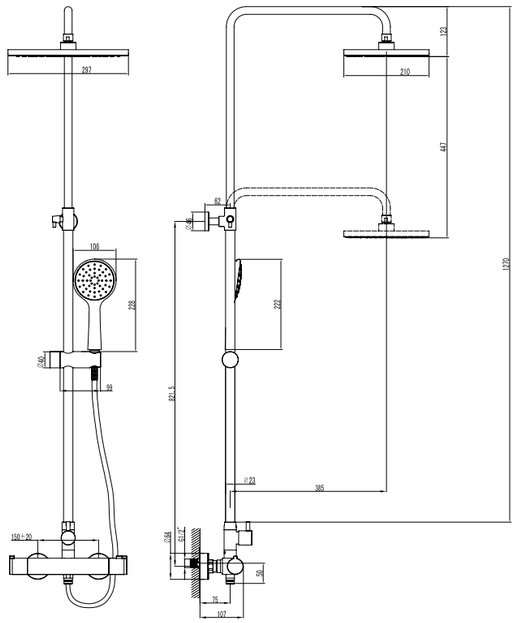

LM7860C

Аксессуары в комплекте

Смеситель для ванны и душа с регулируемой высотой штанги, поворотным изливом и верхней душевой лейкой «Тропический дождь»

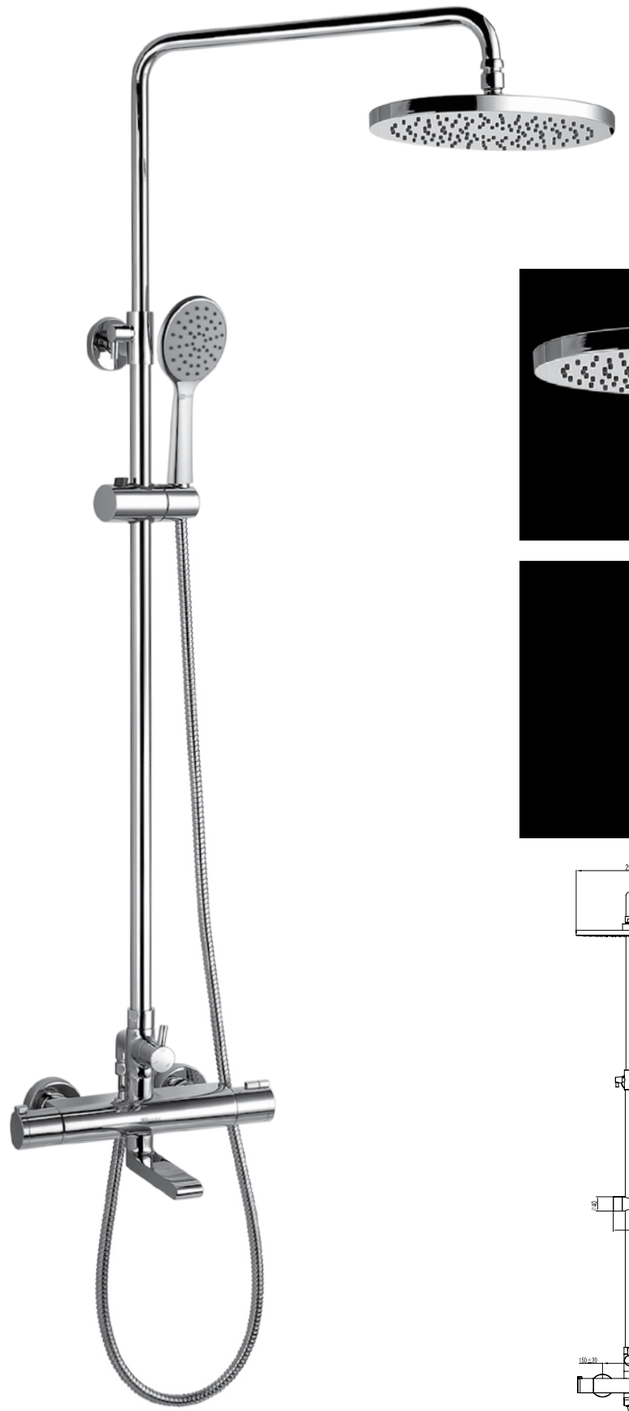

- Поворотный излив со скрытым аэратором с изменяемым углом подачи воды
- Термостатический картридж Sedal® с гелевым термоэлементом Vernet® и фиксатором
- Керамический запорный элемент
- 3-позиционный картриджный переключатель (угол поворота – 360^0)
- Верхняя поворотная душевая лейка «Тропический дождь» 297x210 мм
- 1-функциональная лейка Ø106x235 мм
- Регулируемое по высоте крепление для лейки
- Душевой шланг 1,5 м
- Присоединительная группа для настенного крепления ½″





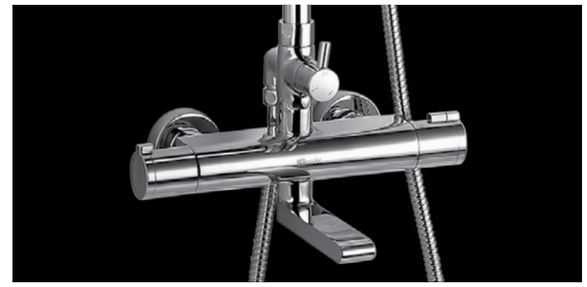

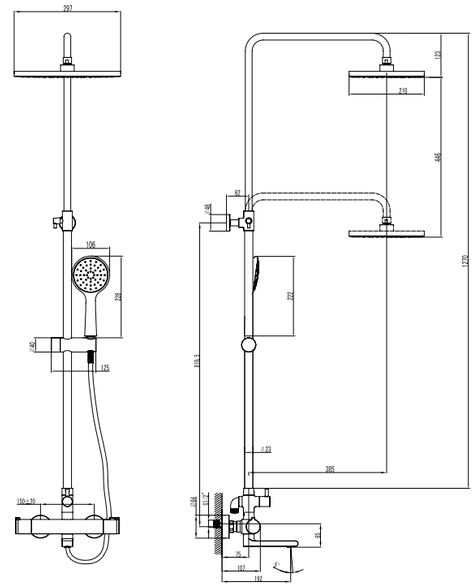

LM7862C

Аксессуары в комплекте

СЕЗОННОЕ ПРЕДЛОЖЕНИЕ





Смеситель для умывальника
монолитный

- Аэратор Neoperl® Cache® SSR с изменяемым углом подачи воды
- Керамический картридж 35 мм
- Гибкая подводка 1/2" 50 см
- Присоединительная группа для настольного крепления
- Металлическая рукоятка

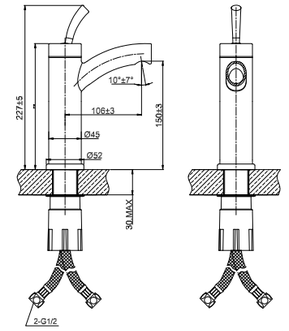

ELEMENT LM5106S



Смеситель для ванны
с монолитным изливом

- Аэратор
- Керамический картридж 35 мм
- Переключатель с функцией ручной фиксации
- Аксессуары в комплекте: шланг 1,5 м, 3-функциональная лейка Ø100x234 мм, настенное поворотное крепление
- Присоединительная группа для настенного крепления ½"
- Металлическая рукоятка

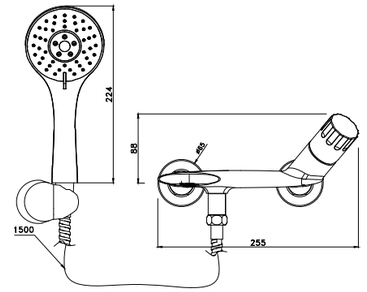



Аксессуары в комплекте

WING LM5302C



Смеситель для умывальника
монолитный

- Аэратор
- Керамический картридж 35 мм
- Гибкая подводка ½" 45 см
- Донный клапан Click/Clack 1¼" в цвет смесителя
- Присоединительная группа для настольного крепления
- Металлическая рукоятка

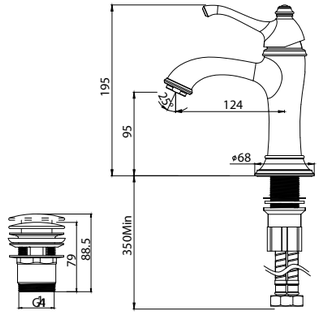



Донный клапан в цвет смесителя

GREEK LM5506GG

СЕЗОННОЕ ПРЕДЛОЖЕНИЕ



АКСЕССУАРЫ ДЛЯ ВАННЫХ КОМНАТ

Удобные решения для гармоничных ванных комнат

Держатель для полотенец
трапеция

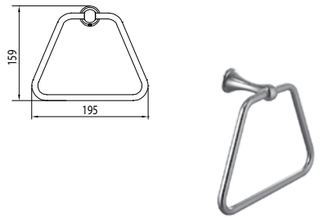

STANDARD LM2135C

Стакан для зубных щеток
керамический, белый

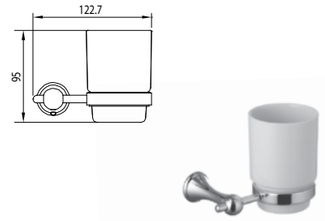

STANDARD LM2136C

Штанга для полотенец

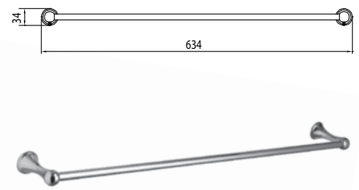

STANDARD LM2138C

Мыльница керамическая, белая

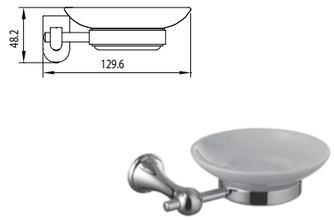

STANDARD LM2143C

Держатель для полотенец
полуовал

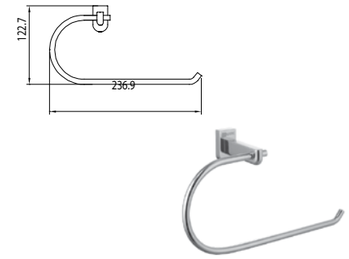

OMEGA LM3135C

Стакан для зубных щеток
стеклянный, прозрачный

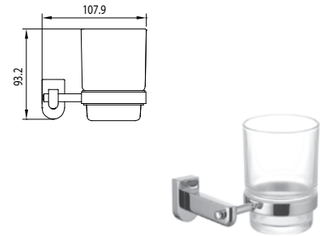

OMEGA LM3136C

Ершик для унитаза
стеклянный, матовый



OMEGA LM3137C

Штанга для полотенец

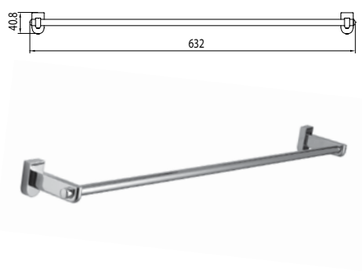

OMEGA LM3138C

Мыльница стеклянная, прозрачная

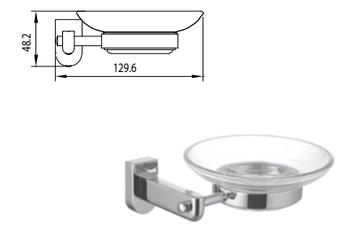

OMEGA LM3143C

Мыльница металлическая

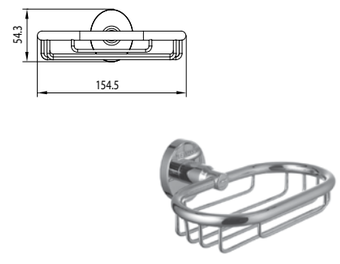

ATLANTISS LM3232C

Штанга для полотенец

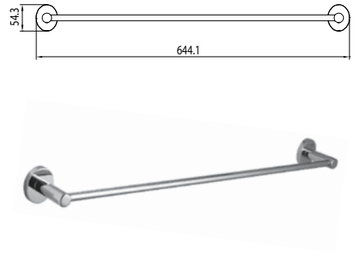

ATLANTISS LM3238C

АКСЕССУАРЫ ДЛЯ ВАННЫХ КОМНАТ





ЦВЕТ ИЗДЕЛИЯ
COLOR
СТАЛЬ
STEEL

Дозатор для жидких моющих средств
врезной

- Емкость для жидкого моющего средства – 0,3 л
- Высота над столешницей – 57 мм

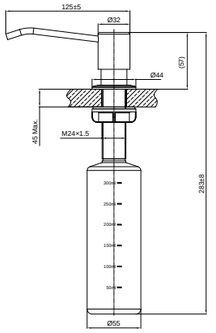

NEW НОВИНКА LM8201S



ЦВЕТ ИЗДЕЛИЯ
COLOR
ЧЁРНЫЙ
BLACK

Дозатор для жидких моющих средств
врезной

- Емкость для жидкого моющего средства – 0,3 л
- Высота над столешницей – 97 мм

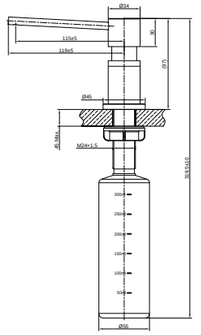

NEW НОВИНКА LM8203BLN



ЦВЕТ ИЗДЕЛИЯ
COLOR
ЧЁРНЫЙ
BLACK

Дозатор для жидких моющих средств
врезной

- Емкость для жидкого моющего средства – 0,3 л
- Высота над столешницей – 57 мм

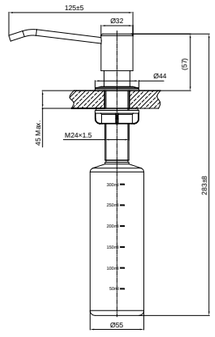

NEW НОВИНКА LM8201BLN



ЦВЕТ ИЗДЕЛИЯ
COLOR
ГРАФИТ
GRAPHITE

Дозатор для жидких моющих средств
врезной

- Емкость для жидкого моющего средства – 0,3 л
- Высота над столешницей – 97 мм

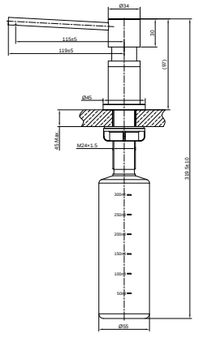

NEW НОВИНКА LM8203GMN



ЦВЕТ ИЗДЕЛИЯ
COLOR
ГРАФИТ
GRAPHITE

Дозатор для жидких моющих средств
врезной

- Емкость для жидкого моющего средства – 0,3 л
- Высота над столешницей – 57 мм

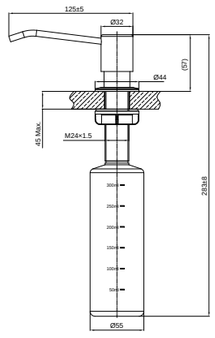

NEW НОВИНКА LM8201GMN



ЦВЕТ ИЗДЕЛИЯ
COLOR
СТАЛЬ
STEEL

Дозатор для жидких моющих средств
врезной

- Емкость для жидкого моющего средства – 0,3 л
- Высота над столешницей – 97 мм

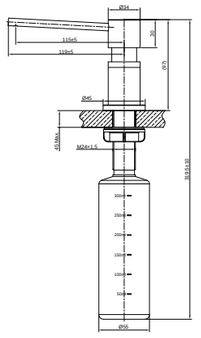

NEW НОВИНКА LM8203S



1-функциональная
Ø100x225 мм



LM8001C

1-функциональная
Ø84x224 мм



LM8010C

1-функциональная
Ø78x215 мм



ЦВЕТ ИЗДЕЛИЯ COLOR
БРОНЗА BRONZE

LM8007B

1-функциональная
Ø78x215 мм



LM8007C

1-функциональная
Ø78x215 мм



ЦВЕТ ИЗДЕЛИЯ COLOR
ЗОЛОТО GOLD

LM8007G

1-функциональная
80x244 мм



LM1411C

1-функциональная
Ø80x220 мм



LM0211C

1-функциональная
Ø106x235 мм



LM8094C

1-функциональная
86x258 мм



ЦВЕТ ИЗДЕЛИЯ COLOR
ЧЁРНЫЙ BLACK

NEW НОВИНКА LM8124BL

1-функциональная
86x258 мм



NEW НОВИНКА LM8124C

2-функциональная
Ø88x243 мм



LM8115C

3-функциональная
Ø80x220 мм



LM0223C

1-функциональная
Ø87x221 мм



LM8119C

1-функциональная
43x216 мм



LM8011C

3-функциональная
Ø92x233 мм



LM0813C

3-функциональная
120x247 мм



LM0817C

3-функциональная
120x247 мм



LM0817CWhite

3-функциональная
Ø120x240 мм



LM0713C

1-функциональная
68x272 мм



ЦВЕТ ИЗДЕЛИЯ COLOR
ЧЁРНЫЙ BLACK

LM0411BL

1-функциональная
68x272 мм



LM0411C

1-функциональная
62x249 мм



LM8006C

1-функциональная
Ø114x255 мм



LM0820C

3-функциональная
Ø110x243 мм



LM0819CW

3-функциональная
110x253 мм



ЦВЕТ ИЗДЕЛИЯ COLOR
ЧЁРНЫЙ BLACK

LM1013Black

3-функциональная
110x253 мм



ЦВЕТ ИЗДЕЛИЯ COLOR
ЧЁРНАЯ БРОНЗА BLACK BRONZE

LM1013BBronze

3-функциональная
110x253 мм



LM1014C

3-функциональная
110x253 мм



LM1013C

3-функциональная
Ø106x235 мм



LM8095C

3-функциональная
Ø103x252 мм



LM0913C

3-функциональная
Ø110x244 мм



LM8114C

3-функциональная
Ø113x245 мм



LM8116C

3-функциональная
Ø124x257 мм



LM8117C

3-функциональная
Ø101x242 мм



LM8118C

3-функциональная
Ø87x221 мм



LM8120C

3-функциональная
Ø120x260 мм



ЦВЕТ ИЗДЕЛИЯ COLOR
ЧЁРНЫЙ BLACK

LM8122BL

3-функциональная
Ø120x260 мм



LM8122C

3-функциональная
Ø120x260 мм



ЦВЕТ ИЗДЕЛИЯ COLOR
ГРАФИТ GRAPHITE

LM8122GM

3-функциональная
Ø120x267 мм



LM8121C

3-функциональная
95x238 мм



LM8054C

3-функциональная
80x260 мм



ЦВЕТ ИЗДЕЛИЯ COLOR
ЧЁРНЫЙ BLACK

LM8123BL

3-функциональная
80x260 мм



LM8123C

3-функциональная
80x260 мм



ЦВЕТ ИЗДЕЛИЯ COLOR
ГРАФИТ GRAPHITE

LM8123GM

3-функциональная
Ø124x255 мм



NEW НОВИНКА

LM8126C

3-функциональная
Ø111x242 мм



NEW НОВИНКА

LM8127C

3-функциональная
Ø140x265 мм



NEW НОВИНКА

LM8128C

4-функциональная
Ø90x245 мм



LM0818CW

5-функциональная
Ø100x244 мм



LM0125C

5-функциональная
Ø100x243 мм



LM0135C

5-функциональная
Ø120x266 мм



LM0315C

5-функциональная
117x251 мм



LM0815CCyan

5-функциональная
117x251 мм



LM0815CGreen

5-функциональная
117x251 мм



LM0815COrange

5-функциональная
117x251 мм



LM0815CWhite

5-функциональная
Ø100x232 мм



LM8021C

5-функциональная
Ø120x252 мм



NEW НОВИНКА

LM8125C

6-функциональная
Ø105x251 мм



LM0616C

6-функциональная
Ø150x299 мм



LM0814C

6-функциональная
Ø150x288 мм



LM0816C

НАСТЕННЫЕ КРЕПЛЕНИЯ ДЛЯ ДУШЕВЫХ ЛЕЕК

Поворотное



LM8009C

Поворотное



LM8012C

Поворотное

ЦВЕТ ИЗДЕЛИЯ COLOR: БРОНЗА BRONZE



LM8008B

Поворотное

ЦВЕТ ИЗДЕЛИЯ COLOR: ЗОЛОТО GOLD



LM8008G

Поворотное

ЦВЕТ ИЗДЕЛИЯ COLOR: БРОНЗА BRONZE



LM8489B

Поворотное



LM8489C

Поворотное



LM8013C

Поворотное



LM8079C

Поворотное



LM8080C

Поворотное



LM8081C

Фиксированное



LM8082C

Поворотное

ЦВЕТ ИЗДЕЛИЯ COLOR: ЧЁРНЫЙ BLACK



LM8083BL

Поворотное



LM8083C

Фиксированное



LM8099C

ЛЕЙКИ ВЕРХНЕГО ДУША

1-функциональная
Ø200 мм



LM8033C

1-функциональная
Ø300 мм



LM8034C

1-функциональная
Ø228 мм



LM8130C

1-функциональная
Ø256 мм

ЦВЕТ ИЗДЕЛИЯ COLOR: ХРОМ/БЕЛЫЙ CHROME/WHITE



LM8131C

1-функциональная
Ø256 мм



LM8132C

1-функциональная
200x200 мм



LM8035C

1-функциональная
250x250 мм



LM8036C

1-функциональная
200x300 мм



LM8037C

1-функциональная
152x303 мм



LM8044C

1-функциональная
199x256 мм

ЦВЕТ ИЗДЕЛИЯ COLOR: ХРОМ/БЕЛЫЙ CHROME/WHITE



LM8133C

1-функциональная
200x300 мм



NEW НОВИНКА

LM8134C

1-функциональная, стальная
200x300 мм

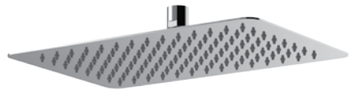

LM9490S

3-функциональная
Ø85 мм



LM8043C

5-функциональная
Ø102 мм



LM8025C

5-функциональная
Ø100 мм



LM8040C

5-функциональная
Ø85 мм



LM8041C

7-функциональная
Ø85 мм



LM8042C

1-функциональная
Ø204 мм

ЦВЕТ ИЗДЕЛИЯ COLOR: БРОНЗА BRONZE



LM8989B

1-функциональная
Ø204 мм



LM8989C

1-функциональная
Ø204 мм

ЦВЕТ ИЗДЕЛИЯ COLOR: ЗОЛОТО GOLD



LM8989G

1-функциональная
Ø303 мм

ЦВЕТ ИЗДЕЛИЯ COLOR: БРОНЗА BRONZE



LM9830B

1-функциональная
Ø303 мм



LM9830C

1-функциональная
Ø303 мм

ЦВЕТ ИЗДЕЛИЯ COLOR: ЗОЛОТО GOLD



LM9830G

1-функциональная, стальная



LM9480S	Ø200 мм
LM9481S	Ø250 мм
LM9482S	Ø300 мм
LM9483S	Ø400 мм

1-функциональная, стальная



LM9485S	200x320 мм
LM9484S	225x300 мм

1-функциональная, стальная



LM9486S	200x200 мм
LM9487S	250x250 мм
LM9488S	300x300 мм
LM9489S	400x400 мм

ДЕРЖАТЕЛИ ДЛЯ ЛЕЕК ВЕРХНЕГО ДУША

Для LM3722BL, LM3729BL
• Длина – 334 мм



ЦВЕТ ИЗДЕЛИЯ COLOR: ЧЁРНЫЙ BLACK

LM3787BL

Для LM3722GM, LM3729GM
• Длина – 334 мм



ЦВЕТ ИЗДЕЛИЯ COLOR: ГРАФИТ GRAPHITE

LM3787GM

Для LM4922CW
• Длина – 417 мм



ЦВЕТ ИЗДЕЛИЯ COLOR: ХРОМ/БЕЛЫЙ CHROME/WHITE

LM4987CW

Для LM4822B, LM4829B
• Длина – 460 мм



ЦВЕТ ИЗДЕЛИЯ COLOR: БРОНЗА BRONZE

LM4887B

Для LM4822C, LM4829C
• Длина – 460 мм



LM4887C

Для LM4722G
• Длина – 460 мм



ЦВЕТ ИЗДЕЛИЯ COLOR: ЗОЛОТО GOLD

LM4787G

Для LM5822CW, LM5829CW
• Длина – 379 мм



LM5887C

Потолочный
• Высота – 100 мм



NEW НОВИНКА

LM8000C

• Длина – 312 мм



LM8029C

• Длина – 450 мм



LM8030C

• Длина – 205 мм



LM8031C

Потолочный
• Высота – 300 мм



LM8032C

ПОДКЛЮЧЕНИЯ ДЛЯ ДУШЕВОГО ШЛАНГА

Для LM3219C, LM4119C
• Размер для подсоединения M½"



LM3283C

Для LM3522C
• Размер для подсоединения M½"



LM3583C

Для LM3722BL, LM3729BL, LM7222BL
• Размер для подсоединения M½"



ЦВЕТ ИЗДЕЛИЯ COLOR: ЧЁРНЫЙ BLACK

LM3783BL

Для LM3722GM, LM3729GM
• Размер для подсоединения M½"



ЦВЕТ ИЗДЕЛИЯ COLOR: ГРАФИТ GRAPHITE

LM3783GM

Для LM5922CW, LM5929CW
• Размер для подсоединения F½"



ЦВЕТ ИЗДЕЛИЯ COLOR: ХРОМ/БЕЛЫЙ CHROME/WHITE

LM5983CW

Для LM4322C, LM4922CW, LM7822C, LM7829C
• Размер для подсоединения F½"



LM4383C

Для LM4522C, LM4529C. LM7842C, LM7849C
• Размер для подсоединения F½"



LM4583C

Для LM5822CW, LM5829CW
• Размер для подсоединения F½"



ЦВЕТ ИЗДЕЛИЯ COLOR: ХРОМ/БЕЛЫЙ CHROME/WHITE

LM5883CW

Для LM3222C, LM3229C
• Размер для подсоединения F½"



LM8026C

• Размер для подсоединения F½"



LM8085C

Для LM4822B, LM4829B
• Размер для подсоединения M½"



ЦВЕТ ИЗДЕЛИЯ COLOR: БРОНЗА BRONZE

LM4883B

Для LM4822C, LM4829C
• Размер для подсоединения M½"



LM4883C

Для LM4722G
• Размер для подсоединения M½"



ЦВЕТ ИЗДЕЛИЯ COLOR: ЗОЛОТО GOLD

LM4783G

• Размер для подсоединения F½"



LM8086C

• Размер для подсоединения M½"



С креплением для душевой лейки

LM3985C

Для LM3719BL, LM7219BL
• Размер для подсоединения M½"



С креплением для душевой лейки

ЦВЕТ ИЗДЕЛИЯ COLOR: ЧЁРНЫЙ BLACK

LM3785BL

Для LM3719GM
• Размер для подсоединения M½"



С креплением для душевой лейки

ЦВЕТ ИЗДЕЛИЯ COLOR: ГРАФИТ GRAPHITE

LM3785GM

Для LM7820C
• Размер для подсоединения M½"

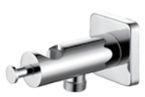

С креплением для душевой лейки

LM7885C

Для LM1119C, LM1219C, LM7819C
• Размер для подсоединения M½"



С креплением для душевой лейки

LM1185C

Для LM3519C, LM7819C
• Размер для подсоединения M½"



С креплением для душевой лейки

LM3585C

Для LM4519C
• Размер для подсоединения F½"



С креплением для душевой лейки

LM4585C

Для LM4719G
• Размер для подсоединения M½"



С креплением для душевой лейки

ЦВЕТ ИЗДЕЛИЯ COLOR: ЗОЛОТО GOLD

LM4785G

Для LM4819B
• Размер для подсоединения M½"

С креплением для душевой лейки

ЦВЕТ ИЗДЕЛИЯ COLOR: БРОНЗА BRONZE

LM4885B

Для LM4819C
• Размер для подсоединения M½"

С креплением для душевой лейки

LM4885C

• Размер для подсоединения F½"

С поворотным креплением для душевой лейки

LM8084C

СТОЙКИ ДЛЯ ДУША

- Высота – 685 мм
- Регулируемое по высоте крепление для лейки
- Регулируемая по высоте мыльница
- Регулируемый по высоте двойной крючок



LM8062C

- Высота – 685 мм
- Регулируемое по высоте крепление для лейки
- Регулируемый по высоте двойной крючок



LM8063C

- Высота – 685 мм
- Регулируемое по высоте крепление для лейки
- Регулируемая по высоте мыльница
- Регулируемый по высоте двойной крючок



LM8064C

- Высота – 693 мм
- Регулируемое по высоте крепление для лейки
- Регулируемая по высоте мыльница
- Регулируемый по высоте двойной крючок



LM8065C

- Высота – 685 мм
- Регулируемое по высоте крепление для лейки
- Регулируемая по высоте мыльница



LM8066C

- Высота – 625 мм
- Регулируемое по высоте крепление для лейки
- Регулируемая по высоте мыльница



LM8069C

- Высота – 741 мм
- Регулируемое по высоте крепление для лейки



LM8078C

С МАГНИТНЫМ КРОНШТЕЙНОМ

- Высота – 810 мм
- Регулируемое по высоте крепление для лейки



LM8074C

С МАГНИТНЫМ КРОНШТЕЙНОМ

- Высота – 810 мм
- Регулируемое по высоте крепление для лейки



LM8074CG

КОМПЛЕКТЫ АКСЕССУАРОВ ДЛЯ ДУША

- Стойка для душа. Высота – 625 мм
- 6-функциональная лейка 135x245 мм
- Регулируемое по высоте крепление для лейки
- Душевой шланг 1,5 м (стальной, оплетка с двойным загибом)
- Регулируемая по высоте мыльница



LM8068C

- Стойка для душа. Высота – 760 мм
- 3-функциональная лейка Ø160x279 мм
- Регулируемое по высоте крепление для лейки
- Душевой шланг 1,5 м (стальной, оплетка с двойным загибом)
- Регулируемая по высоте мыльница



LM8072C

- Стойка для душа. Высота – 685 мм
- 1-функциональная лейка Ø84x225 мм
- Регулируемое по высоте крепление для лейки
- Душевой шланг 1,5 м (стальной, оплетка с двойным загибом)
- Регулируемый по высоте двойной крючок



LM8067C

- Стойка для душа. Высота – 738 мм
- 2-функциональная лейка 117x251 мм
- Регулируемое по высоте крепление для лейки
- Душевой шланг 1,5 м (стальной, оплетка с двойным загибом)
- Фиксированная полочка для душевых принадлежностей



LM8073C



С фиксированной высотой штанги и верхней душевой лейкой «Тропический дождь»

- 5-функциональная лейка Ø84x233 мм
- Верхняя поворотная душевая лейка «Тропический дождь» Ø200 мм
- Переключатель с керамическими пластинами
- Регулируемое по высоте крепление для лейки
- Регулируемая по высоте мыльница
- Душевой шланг 1,5 м (стальной, оплетка с двойным загибом)
- Шланг 0,8 м для подключения к смесителю (стальной, оплетка с двойным загибом)

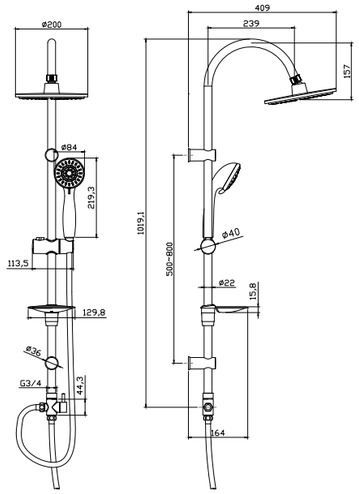

LM8801C

С регулируемой высотой штанги и верхней душевой лейкой «Тропический дождь»

- 5-функциональная лейка Ø106x260 мм
- Верхняя поворотная душевая лейка «Тропический дождь» 250x250 мм
- Переключатель с керамическими пластинами
- Регулируемое по высоте крепление для лейки
- Регулируемая по высоте мыльница
- Душевой шланг 1,5 м (стальной, оплетка с двойным загибом)
- Шланг 0,8 м для подключения к смесителю (стальной, оплетка с двойным загибом)

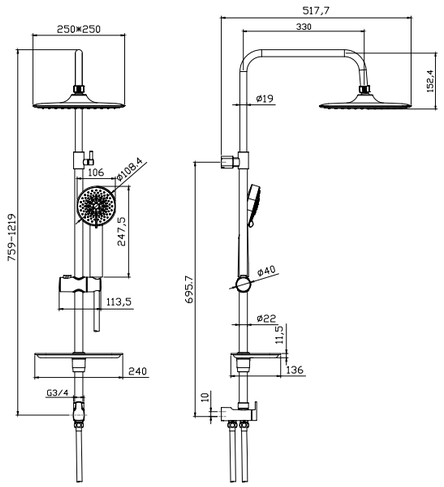

LM8803C



С фиксированной высотой штанги и верхней душевой лейкой «Тропический дождь»

- 1-функциональная лейка 54x247 мм
- Верхняя поворотная душевая лейка «Тропический дождь» 152x192 мм
- Переключатель с керамическими пластинами
- Регулируемое по высоте крепление для лейки
- Регулируемая по высоте мыльница
- Душевой шланг 1,5 м (стальной, оплетка с двойным загибом)
- Шланг 0,8 м для подключения к смесителю (стальной, оплетка с двойным загибом)

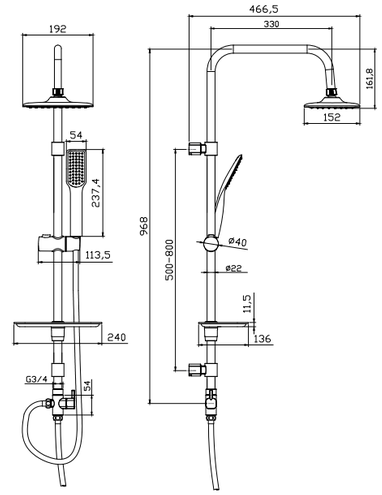

LM8804C



С фиксированной высотой штанги и верхней душевой лейкой «Тропический дождь»

- 3-функциональная лейка 100x243 мм
- Верхняя поворотная душевая лейка «Тропический дождь» 253x126 мм
- Переключатель с керамическими пластинами
- Регулируемое по высоте крепление для лейки
- Регулируемая по высоте мыльница
- Душевой шланг 1,5 м (стальной, оплетка с двойным загибом)
- Шланг 0,8 м для подключения к смесителю (стальной, оплетка с двойным загибом)

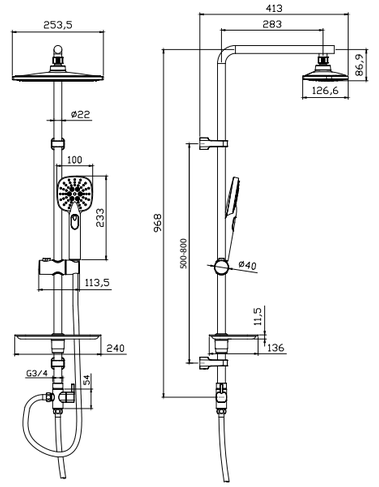

LM8805C



С регулируемой высотой штанги и верхней душевой лейкой «Тропический дождь»

- 2-функциональная лейка 51x237 мм
- Верхняя поворотная 2-функциональная душевая лейка «Тропический дождь» 146x227 мм
- Переключатель с керамическими пластинами
- Регулируемое по высоте крепление для лейки
- Регулируемая по высоте мыльница
- Душевой шланг 1,5 м (стальной, оплетка с двойным загибом)
- Шланг 0,8 м для подключения к смесителю (стальной, оплетка с двойным загибом)

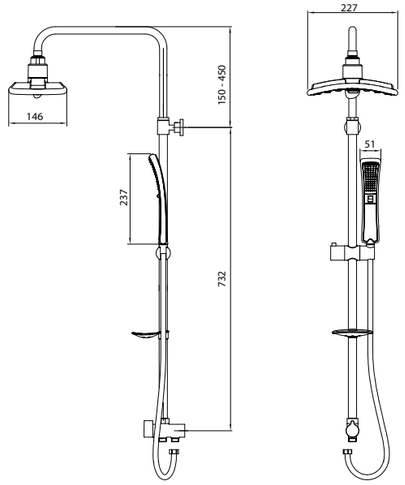

LM8806C

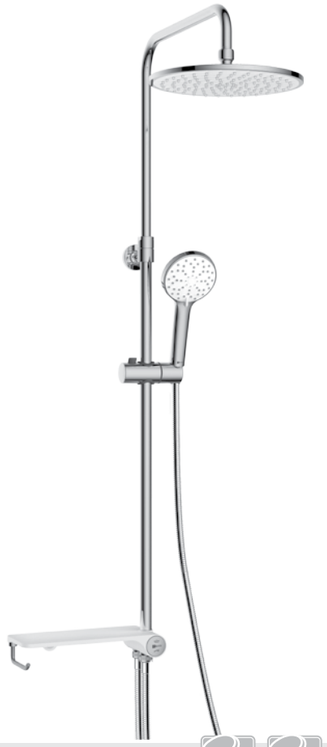

С регулируемой высотой штанги и верхней душевой лейкой «Тропический дождь»

- 3-функциональная лейка Ø104x234 мм
- Верхняя поворотная душевая лейка «Тропический дождь» Ø256 мм
- Кнопочный переключатель (нажми-переключи) с полкой и крючком
- Регулируемое по высоте крепление для лейки
- Душевой шланг 1,5 м (стальной, оплетка с двойным загибом)
- Шланг 0,8 м для подключения к смесителю (стальной, оплетка с двойным загибом)

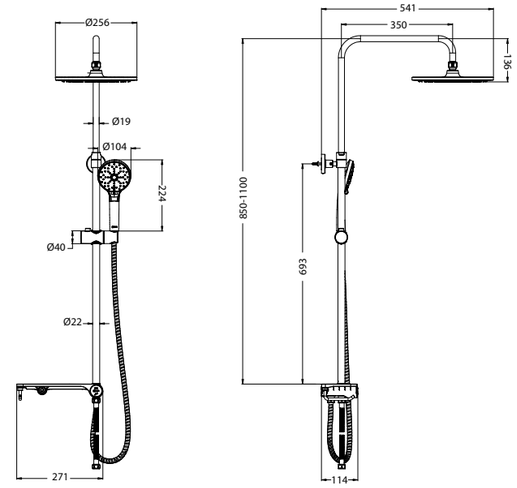

LM8810C



С фиксированной высотой штанги и верхней душевой лейкой «Тропический дождь»

- 3-функциональная лейка Ø113x245 мм
- Верхняя поворотная душевая лейка «Тропический дождь» Ø256 мм
- Кнопочный переключатель (нажми-переключи)
- Регулируемое по высоте крепление для лейки
- Регулируемая по высоте мыльница
- Душевой шланг 1,5 м (стальной, оплетка с двойным загибом)
- Шланг 0,8 м для подключения к смесителю (стальной, оплетка с двойным загибом)

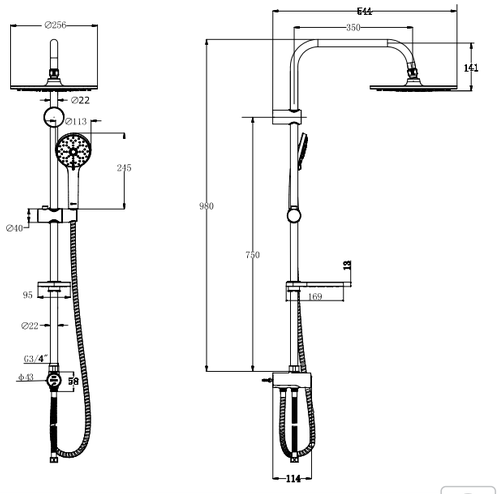

LM8809C



С фиксированной высотой штанги и верхней душевой лейкой «Тропический дождь»

- 3-функциональная лейка 110x258 мм
- Верхняя поворотная душевая лейка «Тропический дождь» 200x300 мм
- Кнопочный переключатель (нажми-переключи)
- Регулируемое по высоте крепление для лейки
- Регулируемая по высоте мыльница
- Душевой шланг 1,5 м (стальной, оплетка с двойным загибом)
- Шланг 0,8 м для подключения к смесителю (стальной, оплетка с двойным загибом)

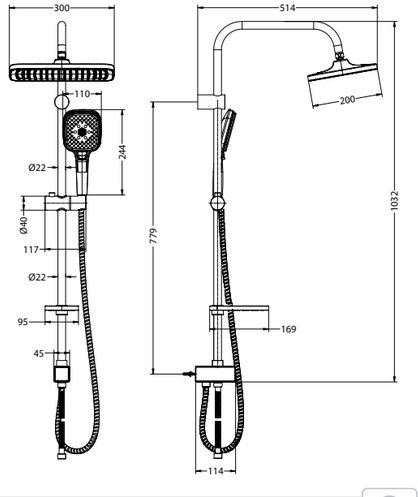

LM8811C

Гигиенический душ
• Лейка гигиенического душа с нажимным механизмом



ЦВЕТ ИЗДЕЛИЯ COLOR
БРОНЗА BRONZE

LM8047B

Гигиенический душ
• Лейка гигиенического душа с регулятором напора воды



ЦВЕТ ИЗДЕЛИЯ COLOR
ЧЁРНЫЙ BLACK

LM8075BL

Гигиенический душ
• Лейка гигиенического душа с регулятором напора воды



LM8075C

Гигиенический душ
• Лейка гигиенического душа с регулятором напора воды



ЦВЕТ ИЗДЕЛИЯ COLOR
ЧЁРНЫЙ BLACK

LM8140BL

Гигиенический душ
• Лейка гигиенического душа с регулятором напора воды



LM8140C

Гигиенический душ
• Лейка гигиенического душа с регулятором напора воды



ЦВЕТ ИЗДЕЛИЯ COLOR
ГРАФИТ GRAPHITE

LM8140GM

Гигиенический душ с настенным креплением
• Лейка гигиенического душа с нажимным механизмом
• Настенное крепление



LM8059C

Гигиенический душ с настенным креплением
• Лейка гигиенического душа с нажимным механизмом
• Настенное крепление
• Ограничитель потока в комплекте



LM8076C

Комплект аксессуаров для биде
• Лейка гигиенического душа с нажимным механизмом
• Шланг 1,5 м (стальной, оплетка с двойным загибом)
• Настенное крепление



LM8014C

Комплект аксессуаров для биде
• Лейка гигиенического душа с нажимным механизмом
• Шланг 2,5 м (растяжной, материал: полиуретан)
• Настенное крепление



LM8090C

Комплект аксессуаров для биде
• Лейка гигиенического душа с регулятором напора воды
• Шланг 1,5 м (стальной, оплетка с двойным загибом)
• Настенное крепление



LM8077C

Комплект аксессуаров для биде
• Лейка гигиенического душа с нажимным механизмом
• Шланг 1,2 м (стальной, оплетка с двойным загибом)
• Настенное крепление



ЦВЕТ ИЗДЕЛИЯ COLOR
БРОНЗА BRONZE

LM8087B

Комплект аксессуаров для биде
• Лейка гигиенического душа с нажимным механизмом
• Шланг 1,5 м (стальной, оплетка с двойным загибом)
• Настенное крепление
• Ограничитель потока в комплекте



LM8089C

Комплект аксессуаров для биде
• Лейка гигиенического душа с нажимным механизмом
• Шланг 1,5 м (стальной, оплетка с двойным загибом)
• Настенное крепление



LM8091C

Комплект аксессуаров для биде
• Лейка гигиенического душа с регулятором напора воды
• Шланг 1,5 м (стальной, оплетка с двойным загибом)
• Настенное крепление



LM8092C

Комплект аксессуаров для биде
• 2-функциональная лейка гигиенического душа с регулятором напора воды
• Шланг 1,5 м (стальной, оплетка с двойным загибом)
• Настенное крепление



LM8093C

Комплект аксессуаров для биде
• Лейка гигиенического душа с нажимным механизмом
• Шланг 1,2 м (стальной, оплетка с двойным загибом)
• Настенное крепление



LM8045C

Комплект аксессуаров для биде
• Лейка гигиенического душа с регулятором напора воды
• Шланг 1,2 м (стальной, оплетка с двойным загибом)
• Настенное крепление



LM8046C

Комплект аксессуаров для биде
• Лейка гигиенического душа с регулятором напора воды
• Шланг 1,2 м (стальной, оплетка с двойным загибом)
• Настенное крепление



ЦВЕТ ИЗДЕЛИЯ COLOR
ЧЁРНЫЙ BLACK

LM8088BL

Комплект аксессуаров для биде
• Лейка гигиенического душа с регулятором напора воды
• Шланг 1,2 м (стальной, оплетка с двойным загибом)
• Настенное крепление



LM8088C

Комплект аксессуаров для биде
• Лейка гигиенического душа с регулятором напора воды
• Шланг 1,2 м (стальной, оплетка с двойным загибом)
• Настенное крепление



ЦВЕТ ИЗДЕЛИЯ COLOR
ГРАФИТ GRAPHITE

LM8088GM

ДОННЫЕ КЛАПАНЫ

Универсальный
• Click/Clack 1¼″

ЦВЕТ ИЗДЕЛИЯ COLOR: БРОНЗА BRONZE



LM8500B

Универсальный
• Click/Clack 1¼″

ЦВЕТ ИЗДЕЛИЯ COLOR: ЧЁРНЫЙ BLACK



LM8500BL

Универсальный
• Click/Clack 1¼″



LM8500C

Универсальный
• Click/Clack 1¼″

ЦВЕТ ИЗДЕЛИЯ COLOR: ЗОЛОТО GOLD



LM8500G

Универсальный
• Click/Clack 1¼″

ЦВЕТ ИЗДЕЛИЯ COLOR: ГРАФИТ GRAPHITE



LM8500GM

НАПОЛНИТЕЛИ ДЛЯ ВАННЫ

Встраиваемый
• Для LM3522C
• Длина – 180 мм



LM3581C

Встраиваемый
• Для LM7822C
• Длина – 162 мм



LM7881C

Встраиваемый
• Для LM3222C
• Длина – 166 мм



LM8024C

Встраиваемый
• Для LM3722BL
• Длина – 162 мм

ЦВЕТ ИЗДЕЛИЯ COLOR: ЧЁРНЫЙ BLACK



LM3781BL

Встраиваемый
• Для LM3722GM
• Длина – 162 мм

ЦВЕТ ИЗДЕЛИЯ COLOR: ГРАФИТ GRAPHITE



LM3781GM

Встраиваемый
• Для LM7222BL
• Длина – 187 мм

ЦВЕТ ИЗДЕЛИЯ COLOR: ЧЁРНЫЙ BLACK



LM7281BL

Встраиваемый
• Для LM4722G
• Длина – 170 мм

ЦВЕТ ИЗДЕЛИЯ COLOR: ЗОЛОТО GOLD



LM4781G

Встраиваемый
• Для LM4822B
• Длина – 170 мм

ЦВЕТ ИЗДЕЛИЯ COLOR: БРОНЗА BRONZE



LM4881B

Встраиваемый
• Для LM4822C
• Длина – 170 мм



LM4881C

Встраиваемый
• Для LM3922C
• Длина – 193 мм



LM3981C

Встраиваемый
• Для LM4322C
• Длина – 170 мм



LM4381C

Встраиваемый
• Для LM4522C, LM7842C
• Длина – 176 мм



LM4581C

LEMARK bathroom equipment

Встраиваемый
• Для LM4922CW
• Длина – 167 мм

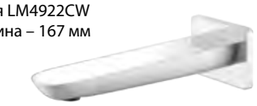

ЦВЕТ ИЗДЕЛИЯ COLOR: ХРОМ/БЕЛЫЙ CHROME/WHITE

LM4981CW

Встраиваемый
• Для LM5822CW
• Длина – 180 мм



ЦВЕТ ИЗДЕЛИЯ COLOR: ХРОМ/БЕЛЫЙ CHROME/WHITE

LM5881CW

Встраиваемый
• Для LM5922CW
• Длина – 184 мм



ЦВЕТ ИЗДЕЛИЯ COLOR: ХРОМ/БЕЛЫЙ CHROME/WHITE

LM5981CW

НАБОРЫ ПЕРЕХОДНИКОВ

Для установки настенного смесителя на борт ванны
• В комплекте 2 шт.
• Впуск – ½″
• Выпуск – ¾″



ЦВЕТ ИЗДЕЛИЯ COLOR: БРОНЗА BRONZE

LM8556BR

Для установки настенного смесителя на борт ванны
• В комплекте 2 шт.
• Впуск – ½″
• Выпуск – ¾″



LM8556CR

Для установки настенного смесителя на борт ванны
• В комплекте 2 шт.
• Впуск – ¾″
• Выпуск – ¾″



LM8558CR

КОМПЛЕКТЫ КОЛОНН

Для напольного подключения смесителя
• В комплекте 2 шт.
• Выпуск – ¾″

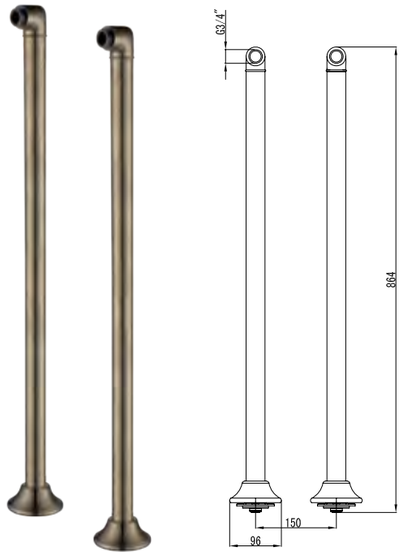

ЦВЕТ ИЗДЕЛИЯ COLOR: БРОНЗА BRONZE

LM8565B

Для напольного подключения смесителя
• В комплекте 2 шт.
• Выпуск – ¾″

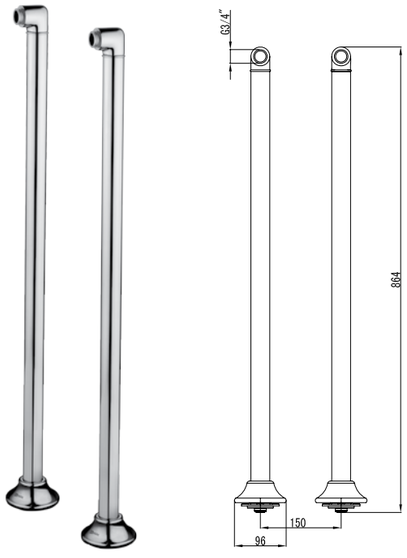

LM8565C

Стальной, покрытие «чёрный»
• Длина – 1,2 м
• Оплетка с двойным загибом
• С функцией вращения лейки без перекручивания (Turn-Free)

ЦВЕТ ИЗДЕЛИЯ COLOR: ЧЁРНЫЙ BLACK



LE8022S-Black

Стальной, покрытие «графит»
• Длина – 1,2 м
• Оплетка с двойным загибом
• С функцией вращения лейки без перекручивания (Turn-Free)

ЦВЕТ ИЗДЕЛИЯ COLOR: ГРАФИТ GRAPHITE



LE8022S-Graphite

Стальной, покрытие «чёрный»
• Длина – 1,5 м
• Оплетка с двойным загибом
• С функцией вращения лейки без перекручивания (Turn-Free)

ЦВЕТ ИЗДЕЛИЯ COLOR: ЧЁРНЫЙ BLACK



LE8023S-Black

Стальной, покрытие «графит»
• Длина – 1,5 м
• Оплетка с двойным загибом
• С функцией вращения лейки без перекручивания (Turn-Free)

ЦВЕТ ИЗДЕЛИЯ COLOR: ГРАФИТ GRAPHITE



LE8023S-Graphite

Стальной, покрытие «чёрный»
• Длина – 2 м
• Оплетка с двойным загибом
• С функцией вращения лейки без перекручивания (Turn-Free)

ЦВЕТ ИЗДЕЛИЯ COLOR: ЧЁРНЫЙ BLACK



LE8024S-Black

Стальной, покрытие «графит»
• Длина – 2 м
• Оплетка с двойным загибом
• С функцией вращения лейки без перекручивания (Turn-Free)

ЦВЕТ ИЗДЕЛИЯ COLOR: ГРАФИТ GRAPHITE



LE8024S-Graphite

Стальной, хромированный
• Длина – 0,9 м
• Оплетка с двойным загибом



LE8027S

Стальной, хромированный
• Длина – 1,2 м
• Оплетка с двойным загибом



LE8028S

Стальной, хромированный
• Длина – 0,8 м
• Оплетка с двойным загибом



LE8029S

Стальной, хромированный
• Длина – 1,5 м
• Оплетка с двойным загибом



LE8030S

Стальной, хромированный
• Длина – 2 м
• Оплетка с двойным загибом



LE8031S

Стальной, хромированный
• Растяжной 1,5-2 м
• Оплетка с двойным загибом



LE8032S

Стальной, хромированный
• Длина – 1,5 м
• С функцией вращения лейки без перекручивания (Turn-Free)
• Оплетка с двойным загибом



LE8033S

Стальной, хромированный
• Растяжной 1,5-2 м
• С функцией вращения лейки без перекручивания (Turn-Free)
• Оплетка с двойным загибом



LE8034S

Стальной, хромированный
• Длина – 1,2 м
• С функцией вращения лейки без перекручивания (Turn-Free)
• Оплетка с двойным загибом



LE8047S

Латунный, хромированный
• Длина – 1,5 м
• С функцией вращения лейки без перекручивания (Turn-Free)
• Оплетка с двойным загибом



LE8037B

Латунный, покрытие «бронза»
• Длина – 1,5 м
• С функцией вращения лейки без перекручивания (Turn-Free)
• Оплетка с двойным загибом

ЦВЕТ ИЗДЕЛИЯ COLOR: БРОНЗА BRONZE



LE8037B-Bronze

Латунный, покрытие «красная бронза»
• Длина – 1,5 м
• С функцией вращения лейки без перекручивания (Turn-Free)
• Оплетка с двойным загибом

ЦВЕТ ИЗДЕЛИЯ COLOR: КРАСНАЯ БРОНЗА RED BRONZE



LE8037B-RBronze

Стальной, хромированный
• Растяжной 1,5-1,8 м
• С шаровым соединением
• С функцией вращения лейки без перекручивания (Turn-Free)
• Оплетка с двойным загибом



Шаровое соединение шланга с конической гайкой, в которую вкручивается душевая лейка.
Это обеспечивает дополнительную свободу при использовании лейки и позволяет шлангу испытывать гораздо меньше нагрузок на изгиб, что увеличивает срок его службы.

LE8035S

Пружинный, стальной, хромированный
• Длина – 1,5 м
• С функцией вращения лейки без перекручивания (Turn-Free)

Отличается повышенной надежностью и долговечностью.

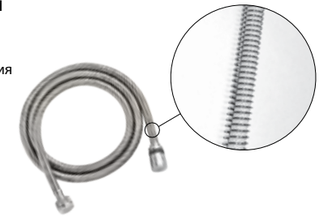

Пружинный шланг не боится перегибов, переломов, устойчив к механическим воздействиям.

LE8049S

Латунный, покрытие «золото»
• Длина – 1,5 м
• С функцией вращения лейки без перекручивания (Turn-Free)
• Оплетка с двойным загибом

ЦВЕТ ИЗДЕЛИЯ COLOR: ЗОЛОТО GOLD



LE8037B-Gold

Латунный, хромированный
• Растяжной 1,5-2 м
• С функцией вращения лейки без перекручивания (Turn-Free)
• Оплетка с двойным загибом



LE8039B

ПВХ
• Длина – 1,5 м
• С функцией вращения лейки без перекручивания (Turn-Free)

ЦВЕТ ИЗДЕЛИЯ COLOR: ЧЁРНЫЙ BLACK



LE8025P-Black

ПВХ
• Длина – 1,5 м
• С функцией вращения лейки без перекручивания (Turn-Free)

ЦВЕТ ИЗДЕЛИЯ COLOR: БЕЛЫЙ WHITE



LE8026P-White

ПВХ
• Длина – 1,5 м



LE8040P

ПВХ
• Длина – 1,5 м



LE8042P

ПВХ
• Длина – 1,5 м



LE8043P

ПВХ
• Длина – 1,5 м



LE8044P

ПВХ
• Длина – 2 м



LE8045P

ПВХ
• Длина – 1,5 м
• С функцией вращения лейки без перекручивания (Turn-Free)



LE8046P

ПВХ
• Длина – 1,5 м
• С функцией вращения лейки без перекручивания (Turn-Free)
Квадратное сечение



LE8053P

ПВХ
• Длина – 1,5 м
• С функцией вращения лейки без перекручивания (Turn-Free)



NEW НОВИНКА LE8058P

ПВХ
• Длина – 2 м
• С функцией вращения лейки без перекручивания (Turn-Free)



NEW НОВИНКА LE8059P

Картриджи

Картридж
SEDAL®

- Диаметр – 35 мм
- Укороченный
- Сделано в Испании



LM8503P-BL

Картридж
SEDAL®

- Диаметр – 40 мм
- Укороченный
- Сделано в Испании



LM8505P-BL

Картридж
SEDAL®

- Диаметр – 35 мм
- Удлиненный
- Сделано в Испании



LM8504P-BL

Картридж
SEDAL®

- Диаметр – 40 мм
- Удлиненный
- Сделано в Испании



LM8506P-BL

Эко-картридж
SEDAL®

- Диаметр – 35 мм
- Укороченный
- Сделано в Испании



LM8599P-BL

Эко-картридж
SEDAL®

- Диаметр – 40 мм
- Укороченный
- Сделано в Испании



LM8597P-BL

Эко-картридж
SEDAL®

- Диаметр – 35 мм
- Удлиненный
- Сделано в Испании



LM8600P-BL

Эко-картридж
SEDAL®

- Диаметр – 40 мм
- Удлиненный
- Сделано в Испании



LM8598P-BL

Картридж
SEDAL®
Cold Start Termaclick Mirror

- Диаметр – 35 мм
- Укороченный
- Сделано в Испании



LM9151P-BL

Картридж
SEDAL®
Cold Start Termaclick Mirror

- Диаметр – 35 мм
- Удлиненный
- Сделано в Испании



LM9152P-BL

Картридж
STSR® D.35

- Диаметр – 35 мм
- Укороченный
- Сделано в Италии



ST141A-BL

Картридж
STSR® D.35

- Диаметр – 35 мм
- Удлиненный
- Сделано в Италии



ST140A-BL

Кран-буксы

Кран-букса
SEDAL®

- Размер – ½"
- Угол поворота – 180°
- 20 шлицов
- Сделано в Испании



LM8501B-BL

Кран-букса
SEDAL®

- Размер – ½"
- Угол поворота – 180°
- 20 шлицов
- Сделано в Испании



LM8501R-BL

Кран-букса

- Размер – M18x1,5
- Угол поворота – 90°
- 20 шлицов
- Сделано в Чехии



LM8096B-BL

Кран-букса

- Размер – M18x1,5
- Угол поворота – 90°
- 20 шлицов
- Сделано в Чехии



LM8096R-BL

Аэраторы

Аэратор
NEOPERL®
Cascade® M22

- Диаметр – 22 мм
- Внешний
- Сделано в Германии



NP12301-BL

Аэратор
NEOPERL®
Cascade® SLC M22

- Диаметр – 22 мм
- Внешний
- С функцией самоочистки
- Сделано в Германии



NP12301SLC-BL

Аэратор
NEOPERL®
Cascade® SLC M22

- Диаметр – 22 мм
- Внешний
- Экономия расхода воды
- С функцией самоочистки
- Сделано в Германии



NP12301ASLC-BL

Аэратор
NEOPERL®
Perlator® Honeycomb® M20

- Диаметр – 20 мм
- Внутренний
- Экономия расхода воды
- Сделано в Германии



NP11301-BL

Аэратор
NEOPERL®
Cascade® M24

- Диаметр – 24 мм
- Внутренний
- Сделано в Германии



NP13301-BL

Аэратор
NEOPERL®
Cascade® SLC M24

- Диаметр – 24 мм
- Внутренний
- С функцией самоочистки
- Сделано в Германии



NP13301SLC-BL

Аэратор
NEOPERL®
Cascade® SLC M24

- Диаметр – 24 мм
- Внутренний
- Экономия расхода воды
- С функцией самоочистки
- Сделано в Германии



NP13301ASLC-BL

Аэратор
NEOPERL®
Perlator® Honeycomb® SSR M24

- Диаметр – 24 мм
- Внутренний
- С изменяемым углом
- Сделано в Германии



NP13303SSR-BL

Аэратор
NEOPERL®
Perlator® Honeycomb® Laminar M24

- Диаметр – 24 мм
- Внутренний
- Ламинарный поток
- Сделано в Германии

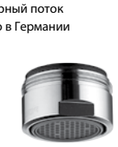

NP13304-BL

Аэратор
NEOPERL®
Cascade® M28

- Диаметр – 28 мм
- Внутренний
- Сделано в Германии



NP14301-BL

Аэратор
NEOPERL®
Cascade® M22

- Диаметр – 22 мм
- Внешний
- На 2 потока: для водопроводной и питьевой воды
- Сделано в Германии



NP12302

Аэратор без корпуса
NEOPERL®
Cascade® M22

- Диаметр – 22 мм
- На 2 потока: для водопроводной и питьевой воды
- Сделано в Германии



NP12302A

Аэратор
NEOPERL®
Cache® Perlator® Honeycomb® SSR M21,5

- Диаметр – 21,5 мм
- Встраиваемый
- С изменяемым углом
- Сделано в Германии



NP15301-BL

Ключ для аэраторов
NEOPERL®
Cache® Universal key

- Сделано в Германии



NP19909

Изливы для универсальных смесителей



- Плоские
- Совместимы с универсальными смесителями серий LM10xx-LM19xx, LM21xx-LM25xx, LM31xx-LM46xx, LM74xx-LM76xx

Совместимость с продукцией сторонних производителей не гарантируется

LM9470C	• Длина – 200 мм
LM9471C	• Длина – 250 мм
LM9472C	• Длина – 300 мм
LM9473C	• Длина – 350 мм
LM9474C	• Длина – 400 мм
LM9475C	• Длина – 500 мм

Шланги для лейки кухонного смесителя/смесителя на борт ванны, стальные

- Размер – ½"-F(M12)
- Оплетка с двойным загибом



LE8050S	• Длина – 1,5 м
LE8051S	• Длина – 2 м
LE8052S	• Длина – 2,5 м
LE8055S	• Длина – 3 м
LE8056S	• Длина – 3,5 м
LE8057S	• Длина – 4 м

- Размер – ½"-M15
- Оплетка с двойным загибом



LE8036S	• Длина – 1,5 м
LE8063S	• Длина – 2 м
LE8064S	• Длина – 2,5 м
LE8065S	• Длина – 3 м
LE8066S	• Длина – 4 м

SPECIAL SELECTION

СМЕСИТЕЛИ ДЛЯ КУХНИ С ПОДКЛЮЧЕНИЕМ К ФИЛЬТРУ С ПИТЬЕВОЙ ВОДОЙ



COMFORT LM3060C



COMFORT LM3061C



COMFORT LM3065C



COMFORT LM3070C



COMFORT LM3070C-Blue



COMFORT LM3070C-Green



COMFORT LM3070C-Orange



COMFORT LM3070C-Red



COMFORT LM3070C-White



COMFORT LM3070C-Yellow



COMFORT LM3071C-Gray



COMFORT LM3072C



COMFORT LM3073C



COMFORT LM3074C



COMFORT LM3074C-Blue



COMFORT LM3074C-Gray



COMFORT LM3074C-Green



COMFORT LM3074C-Orange



COMFORT LM3074C-Red



COMFORT LM3074C-White



COMFORT LM3074C-Yellow



COMFORT LM3075B-Beige



COMFORT LM3075BN-Beige



COMFORT LM3075BN-Black



COMFORT LM3075BN-Silver



COMFORT LM3075BN-White



COMFORT LM3075C



COMFORT LM3075C-Blue



COMFORT LM3075C-Gray



COMFORT LM3075C-Green

СМЕСИТЕЛИ ДЛЯ КУХНИ С ПОДКЛЮЧЕНИЕМ К ФИЛЬТРУ С ПИТЬЕВОЙ ВОДОЙ



COMFORT LM3075C-Orange



COMFORT LM3075C-Red



COMFORT LM3075C-Silver



COMFORT LM3075C-SkyBlue



COMFORT LM3075C-White



COMFORT LM3075C-Yellow



COMFORT LM3075B



COMFORT LM3075BL



COMFORT LM3075BN



COMFORT LM3075G-Beige

COMFORT LM3075GM

COMFORT LM3075G-White

COMFORT LM3075W

BRONX LM3761BL

BRONX LM3761GM

BRONX LM3761BLR

VILLA LM4858B

VILLA LM4861B

EXPERT LM5060S

EXPERT LM5061S

EXPERT LM5061BLN

EXPERT LM5061G

EXPERT LM5061GMN

EXPERT LM5061RGN

EXPERT LM5083S-Black

EXPERT LM5083S-Gray

EXPERT LM5083S-White

URSUS LM7261BL

URSUS LM7261BLR

ВСТРАИВАЕМЫЕ СМЕСИТЕЛИ ДЛЯ УМЫВАЛЬНИКА


MARS LM3526C


BRONX LM3726BL


BRONX LM3726GM


STATUS LM4426C


UNIT LM4526C


VILLA LM4826B


VILLA LM4826C


MELANGE LM4926CW


CONTEST LM5826CW


MISTA LM6426WG


URSUS LM7226BL

СМЕСИТЕЛИ ДЛЯ УМЫВАЛЬНИКА И БИДЕ


plus STRIKE LM1116C


OMEGA LM3116C


ATLANTISS LM3216C


LUNA LM4116C


UNIT LM4516C


ALLEGRO LM5916CW

СМЕСИТЕЛИ С ГИГИЕНИЧЕСКИМ ДУШЕМ


LINARA LM0418C

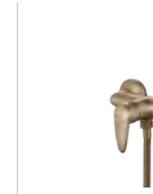
PRAMEN LM3318B

PRAMEN LM3318BL


PRAMEN LM3318C


PRAMEN LM3318G


BRONX LM3718BL

BRONX LM3718GM


MINIMA LM3818C


UNIT LM4518C


SOLO LM7168CW

SOLO LM7169CW


SOLO LM7170CW

ВСТРАИВАЕМЫЕ СМЕСИТЕЛИ С ГИГИЕНИЧЕСКИМ ДУШЕМ


plus STRIKE LM1119C


plus ADVANCE LM1219C


plus GRACE LM1519C


ATLANTISS LM3219C


MARS LM3519C


BRONX LM3719BL


BRONX LM3719GM


BRONX LM3720BL


BRONX LM3720GM


PRIZMA LM3919C

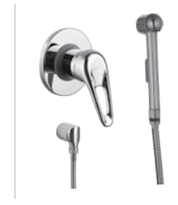
LUNA LM4119C

UNIT LM4519C

BRAVA LM4719G

VILLA LM4819B

VILLA LM4819C

MELANGE LM4919CW

CONTEST LM5819CW

ALLEGRO LM5919CW

NUBIRA LM6219ORB

PERETTO LM6319RB

MISTA LM6419WG

JASMINE LM6619ORB

BELLARIO LM6819C

SOLO LM7165B

SOLO LM7165BL

SOLO LM7165C

SOLO LM7165G

SOLO LM7165GM

SOLO LM7166BL

SOLO LM7166C

URSUS LM7219BL

URSUS LM7220BL

YETI LM7819C

YETI LM7820C

СМЕСИТЕЛИ НА БОРТ ВАННЫ НА 1 ОТВЕРСТИЕ



OMEGA LM3115C



ATLANTISS LM3215C



LUNA LM4115C



STATUS LM4415C



UNIT LM4515C

НА 2 ОТВЕРСТИЯ



VILLA LM4847C

НА 4 ОТВЕРСТИЯ



VINTAGE LM2841B



ATLANTISS LM3241C

СМЕСИТЕЛИ НА БОРТ ВАННЫ НА 3 ОТВЕРСТИЯ



OMEGA LM3145C



ATLANTISS LM3245C



BRONX LM3745BL



BRONX LM3745GM



LUNA LM4145C



POSEIDON LM4245C



SHIFT LM4345C



SHIFT LM4347C



STATUS LM4445C



UNIT LM4545C



VILLA LM4845B



MELANGE LM4947CW



CONTEST LM5845CW



ALLEGRO LM5945CW

СМЕСИТЕЛИ ДЛЯ ВАННЫ И ДУША С ЛЕЙКАМИ «ТРОПИЧЕСКИЙ ДОЖДЬ»



LINARA LM0460C



LINARA LM0462C



EVITTA LM0560C



EVITTA LM0562C



VINTAGE LM2860B



VINTAGE LM2862B



OMEGA LM3160C



OMEGA LM3162C



BRONX LM3760BL



BRONX LM3762BL



BRONX LM3770BL



BRONX LM3772BL



BRONX LM3760GM



BRONX LM3762GM



BRONX LM3770GM

СМЕСИТЕЛИ ДЛЯ ВАННЫ И ДУША С ЛЕЙКАМИ «ТРОПИЧЕСКИЙ ДОЖДЬ»



BRONX LM3772GM



MINIMA LM3860C



MINIMA LM3862C



PRIZMA LM3962C



POSEIDON LM4262C



UNIT LM4562C



BRAVA LM4760G

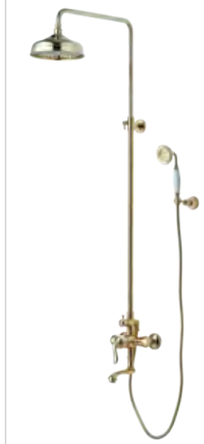

BRAVA LM4762G



VILLA LM4860B



VILLA LM4862B



VILLA LM4860C



VILLA LM4862C



MELANGE LM4960CW



MELANGE LM4962CW

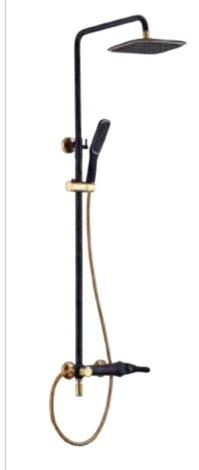

SWAN LM5462BG

СМЕСИТЕЛИ ДЛЯ ВАННЫ И ДУША С ЛЕЙКАМИ «ТРОПИЧЕСКИЙ ДОЖДЬ»



INTENSE LM5662C



DUETTO LM5762C



CONTEST LM5862CW



ALLEGRO LM5962CW



PRIME LM6162BRG



NUBIRA LM6262ORB



PERETTO LM6362RB



MISTA LM6462WG



SPARK LM6762RG



BELLARIO LM6862C



TROPIC LM7002BL



TROPIC LM7002C



TROPIC LM7003C



TROPIC LM7004C



TROPIC LM7004CS

СМЕСИТЕЛИ ДЛЯ ВАННЫ И ДУША С ЛЕЙКАМИ «ТРОПИЧЕСКИЙ ДОЖДЬ»



TROPIC LM7005C



TROPIC LM7006C



TROPIC LM7007C



TROPIC LM7008C



TROPIC LM7009C



TROPIC LM7010C



TROPIC LM7011C

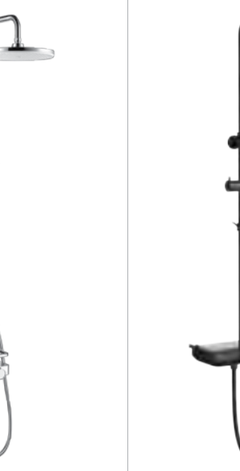

TROPIC LM7012BL



TROPIC LM7012C



URSUS LM7260BL



URSUS LM7262BL



YETI LM7860C



YETI LM7862C

ВСТРАИВАЕМЫЕ СМЕСИТЕЛИ ДЛЯ ВАННЫ И ДУША



ATLANTISS LM3223C



ATLANTISS LM3227C



ATLANTISS LM3228C



MARS LM3523C



BRONX LM3723BL



BRONX LM3723GM



BRONX LM3727BL



BRONX LM3727GM



BRONX LM3728BL



BRONX LM3728GM



LUNA LM4123C



UNIT LM4523C



UNIT LM4527C



UNIT LM4528C



YETI LM7823C



YETI LM7827C



YETI LM7828C



YETI LM7843C



YETI LM7847C



YETI LM7848C



ATLANTISS LM3224C



ATLANTISS LM3220C



ATLANTISS LM3222C



ATLANTISS LM3225C



ATLANTISS LM3229C



BRONX LM3722BL



BRONX LM3729BL

ВСТРАИВАЕМЫЕ СМЕСИТЕЛИ ДЛЯ ВАННЫ И ДУША



BRONX LM3722GM



BRONX LM3729GM



PRIZMA LM3922C



SHIFT LM4322C



UNIT LM4522C



UNIT LM4529C



BRAVA LM4722G



VILLA LM4822B



VILLA LM4829B



VILLA LM4822C



VILLA LM4829C

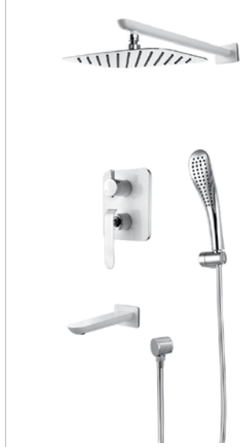

MELANGE LM4922CW



CONTEST LM5822CW



CONTEST LM5829CW

ВСТРАИВАЕМЫЕ СМЕСИТЕЛИ ДЛЯ ВАННЫ И ДУША



ALLEGRO LM5922CW



ALLEGRO LM5929CW



MISTA LM6422WG



URSUS LM7222BL



YETI LM7822C



YETI LM7829C



YETI LM7842C



YETI LM7849C

НАПОЛЬНЫЕ СМЕСИТЕЛИ



ATLANTISS LM3244C



BRONX LM3744BL



BRONX LM3744GM



SHIFT LM4344C



UNIT LM4544C



MELANGE LM4944CW

LEMARK
bathroom equipment

ВНИМАНИЕ К ДЕТАЛЯМ!

КОЛЛЕКЦИЯ
2023