LE CŒUR DE

COLLECTIONS

THG®
PARIS

THG®
PARIS

Fondée en 1956, THG Paris est spécialisée dans la conception, la fabrication et la commercialisation de robinetteries et accessoires de salles de bain haut de gamme.

Présente dans plus de 60 pays, THG Paris est une société de dimension internationale. Des filiales et showrooms à travers le monde, de Paris à New York en passant par Londres, Moscou, Singapour, Shanghai, Dubai ou encore Milan, elle assure partout un accompagnement sur-mesure.

Sa maîtrise complète du process de conception et de production en interne lui permet d'offrir des solutions et designs innovants. Ainsi, elle collabore régulièrement avec des designers renommés tels Jean-Michel Wilmotte, Jamie Drake, Gilles & Boissier, Martin Kemp, Charles Zana, etc.

Basés près des côtes de Normandie, ses ateliers concentrent l'ensemble des savoir-faire. Cette maîtrise est reconnue par le label EPV, gageure de l'excellence française. Un haut niveau d'exigence partagé par plusieurs partenaires comme Lalique, Baccarat, Christofle ou encore Haviland.

Soucieux d'offrir des solutions complètes et coordonnées, tant dans les designs que les finitions, THG Paris élargit son offre au fil des années et propose des produits complémentaires : la robinetterie de cuisine, les produits électroniques, les sèche-serviettes ou les poignées de porte.

David Bonnelle
Directeur Général
Managing Director



Founded in 1956, THG Paris are specialists in the design and manufacturing of ornate luxury brassware and accessories.

Spanning 60 countries, with subsidiaries in London, Paris, Moscow, New York, Shanghai, Milan and Dubai, THG Paris can manage projects globally and offer a bespoke service to its clients. By mastering all processes from conception to production, THG Paris can offer innovative and turn-key solutions.

This is complemented by our extensive collaborations with renowned designers including Jean-Michel Wilmotte, Jamie Drake, Gilles & Boissier, Martin Kemp and Charles Zana to name a few.

Based along the Normandie coastline, our factory utilises local resources and our employee's expansive knowledge to manufacture luxury brassware in one place, culminating in recognition from French label EPV. Long-standing relationships with partner companies such as Lalique, Baccarat, Christofle and Haviland have enabled THG Paris to offer a vast array of brassware solutions with their respective coordinated accessories and finishes throughout some of the extravagant residential and commercial projects in the world. In recent times,

THG Paris has expanded their library by offering complementary products ranging from Kitchenware, electronic solutions, heated towel rails and door handles.







UN SAVOIR-FAIRE UNIQUE - UNE PORTÉE INTERNATIONALE
UNIQUE KNOW-HOW AND INTERNATIONAL SCOPE

Artisan ou industriel ? THG Paris n'a jamais voulu choisir. Grâce à son savoir-faire unique, elle propose des produits d'exception, maîtrisant dans ses ateliers tous les stades de la fabrication, du dessin à la fonderie en passant par l'usinage jusqu'aux finitions.

Depuis 2011, son savoir-faire est reconnu par l'attribution du prestigieux label Entreprise du Patrimoine Vivant (EPV), une marque de reconnaissance de l'État mise en place pour distinguer des entreprises françaises aux savoir-faire artisanaux et industriels d'excellence.

Précurseur sur le marché de la robinetterie haut de gamme, THG Paris s'est construit une forte réputation à l'international. Une portée qui lui vaut d'être sollicitée par des établissements prestigieux, à l'image des hôtels Four Seasons George V à Paris, The Dorchester à Londres, 1010 Park Avenue à New York ou encore le Grand Hyatt Hotel à Dubaï.

En parallèle, l'entreprise a su imposer sa présence par l'ouverture de showrooms dans les plus grandes villes du monde telles que Londres, Paris, New York, Dubai, Milan ou Shanghai. THG Paris est aujourd'hui présente dans plus de 60 pays.

Combining both elite craftsmanship and innovative industrial practices, THG Paris is able to provide exceptional products. Our craftsmen, each with unique specialisations, have mastered every facet of manufacturing our products from initial design to machining and finishing. Since 2011, THG Paris has been recognised by the prestigious EPV label, an accolade awarded only to companies who display excellence in crafting their products.

THG Paris has built its reputation across the world for its pioneering approach to high-end brassware. A reputation that has culminated in being trusted to specify prestigious projects such as the Four Seasons George V in Paris, The Dorchester in London, 1010 Park Avenue in New York and the Grand Hyatt in Dubai to name a few.

THG Paris is now cemented as a global brand, servicing 60 countries and opening showrooms in cities synonymous with design including, Paris, London, New York, Dubai, Milan and Shanghai.

EPV

Entreprise du Patrimoine Vivant

L'excellence des savoir-faire français

DES PARTENAIRES ET DES DESIGNERS D'EXCEPTION

THG PARIS, A STORY OF EXCEPTIONAL PARTNERSHIPS

Baccarat · Daum FRANCE 1878 · LALIQUE · BERNARDAUD

Christofle PARIS · HAVILAND LIMOGES FRANCE 1842 · MANUFACTURE DE MONACO

Novateur, à l'écoute de sa clientèle et toujours à l'avant-garde des tendances, THG Paris s'entoure des meilleurs. Quel que soit le projet, l'entreprise visera l'excellence.

THG Paris a fait appel aux plus prestigieuses Maisons de luxe françaises, de la cristallerie à la porcelaine en passant par l'orfèvrerie pour réaliser des pièces d'exception.

THG Paris s'est entourée de designers de renommée internationale pour concevoir des collections uniques. Chacun avec leur style et leur vision du design, ils ont créé des collections uniques.

As a trend setter and always ahead of its time, THG Paris surrounds itself with the best. Whatever the project, the company aims towards excellence.

To this endeavour, it has sought the partnership of the most prestigious French luxury Maisons, from crystal and porcelain makers to goldsmiths to create exceptional pieces.

THG Paris has also surrounded itself with internationally renowned designers to conceive unique designs, each with their style and vision.

W&I WILMOTTE & INDUSTRIES · REMI TESSIER DESIGN · CharlesZana · xavier cartron PARIS · PINTO

STUDIO PUTMAN · JAMIE DRAKE · GILLES & BOISSIER · mathias PARIS · PIERRE-YVES ROCHON

MK MARTIN KEMP DESIGN · CHAMPALIMAUD · TIMOTHY CORRIGAN · STUDIO F·A·PORSCHE · SC SC Edition by Stéphane Coutelle · ARIK LEVY ART&DESIGN STUDIO



© Prince de Galles / Suite Lalique by Patrick Hellmann • Crédit photos : Eric Laignel

UNE OFFRE COMPLÈTE POUR VOTRE SALLE DE BAINS

A COMPLETE PACKAGE FOR YOUR BATHROOM



LAVABO
BASIN



ACCESSOIRES
ACCESSORIES



BOUTONS ET
MEUBLES
JOINERY KNOBS



SANITAIRE
SANITARYWARE

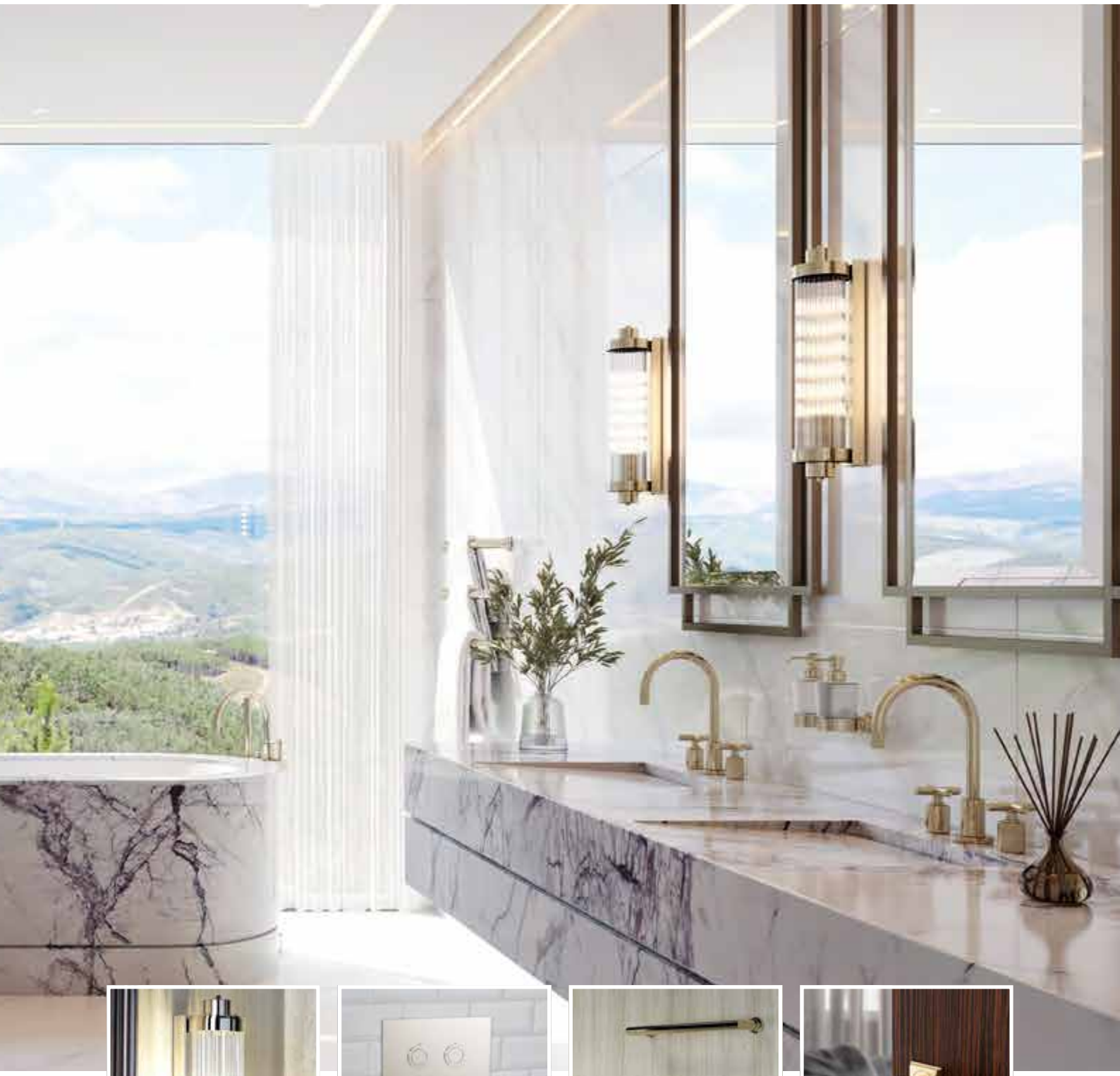



APPLIQUES
SCONCES



PLAQUES ET
ACCESSOIRES WC
WC PLATES AND
ACCESSORIES



SÈCHE-SERVIETTES
TOWEL WARMERS



POIGNÉES
DE PORTES
DOOR HANDLES



UNE DÉMARCHE ENVIRONNEMENTALE ENGAGÉE
A COMMITTED ENVIRONMENTAL POLICY

Dès 2000, THG Paris s'est engagée en matière de développement durable. Depuis 22 ans, elle s'attache à réduire son empreinte écologique, avec à cœur de concilier au mieux ses savoir-faire et son esprit d'innovation au service d'une durabilité pionnière (et des valeurs responsables).

C'est ainsi que chez THG Paris, on se soucie du moindre impact de chaque objet produit selon une triple martingale : garantir à tous - nos équipes, nos clients, nos fournisseurs, nos designers partenaires - une responsabilité Économique, Environnementale, Sociétale exemplaire.

- Recyclage des matériaux
- Panneaux photovoltaïques
- Eclairage led
- 80% de l'eau utilisée en production est recyclée

THG Paris made sustainable development one of its core values as early as the year 2000. It has been committed to reducing its environmental footprint, using its spirit of innovation and know-how to become a pioneer in sustainability.

At THG Paris our concern is with every single aspect of the ecological impact of our products. We have an unparalleled commitment to economically, environmentally, and socially responsible business practices, to the benefit of employees, clients, suppliers and design partners.

- Recycled materials
- Photovoltaic panels
- Led lighting
- 80% recycling of water used in production

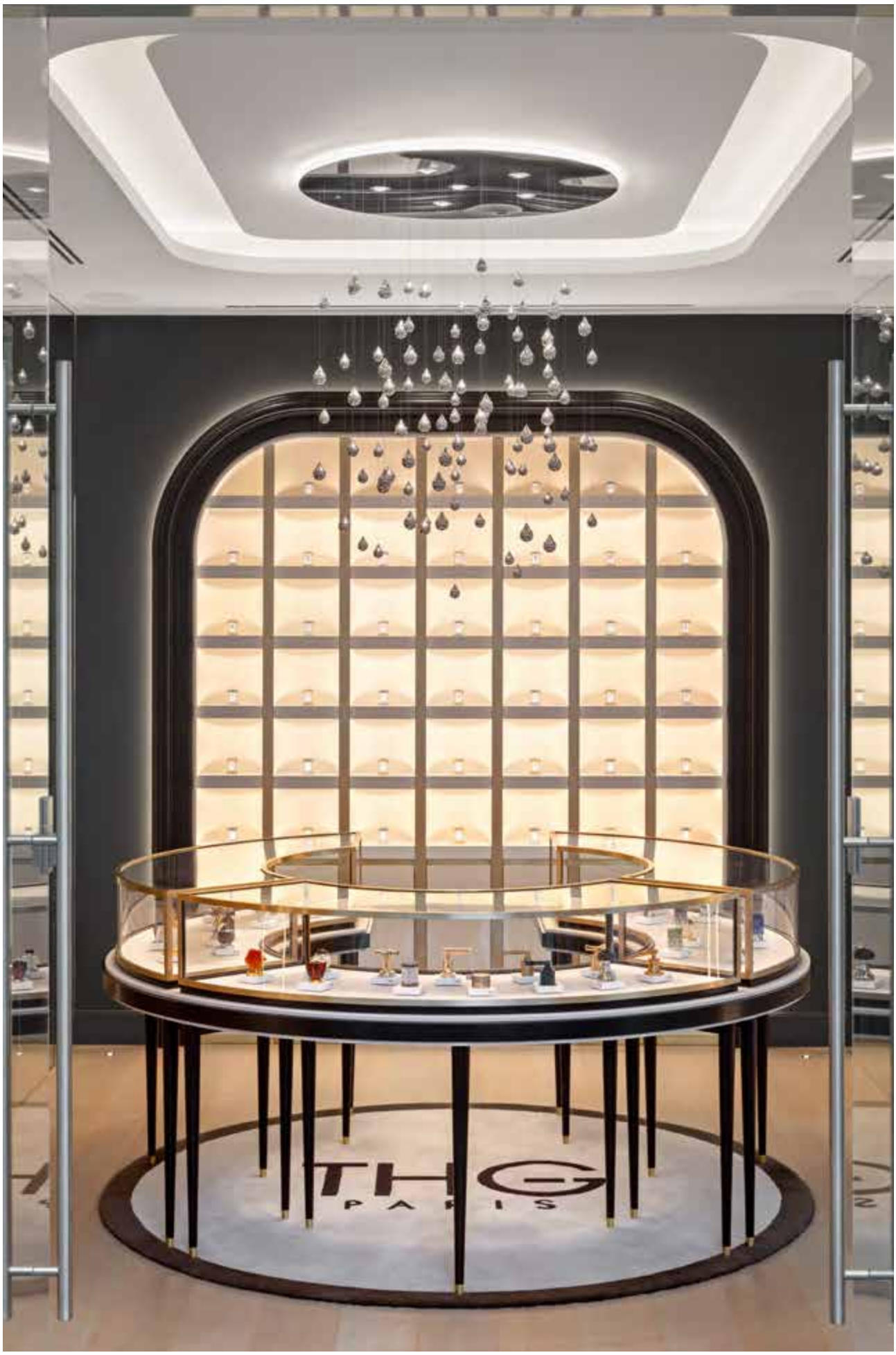
PARIS

UNE PRÉSENCE INTERNATIONALE
A WORLDWIDE PRESENCE





THG Paris est une marque de prestige à la présence internationale, avec des filiales stratégiques en Europe, aux États-Unis et en Asie. Elle s'appuie sur un vaste réseau de revendeurs haut de gamme qui distribuent ses collections dans le monde entier. Ses showrooms exclusifs, situés dans des capitales emblématiques, offrent une immersion dans l'univers du luxe et du savoir-faire français. Grâce à cette implantation globale, THG Paris séduit une clientèle exigeante en quête d'élégance et d'exception.

THG Paris is a prestigious brand with an international presence, supported by strategic subsidiaries in Europe, the United States, and Asia. It relies on a vast network of high-end retailers who distribute its collections worldwide. Its exclusive showrooms, located in iconic capitals, offer an immersive experience in the world of luxury and French craftsmanship. Thanks to this global reach, THG Paris attracts a discerning clientele seeking elegance and exclusivity.

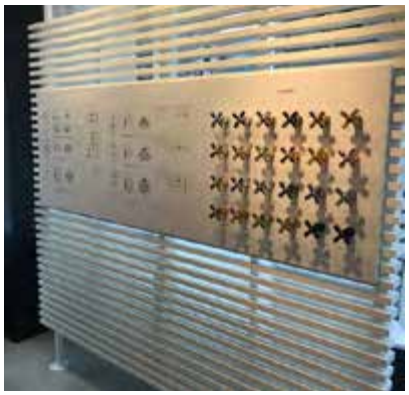







CONTEMPORAIN 15

ZOOM 17
YOKO 19
ICON-X 21
SOHO 23
COLLECTION O 25
NANO 27
LE 11 29
PROFIL 31
BELUGA 33
PURE 35

TRANSITIONNEL 37

LES ONDES 39
HAMPTONS 41
ESTRELA 43
GRAND CENTRAL 45
WEST COAST 47
CLUB SAINT-GERMAIN 49
SAINT-GERMAIN 51
BEAUBOURG 53
FAUBOURG PORCELAINE 55
FAUBOURG MÉTAL 57
LE 9 59
SPIRIT 61
DEAN 63
BONDI 65

CLASSIC DESIGN 67

SYSTEM 69
MONTAIGNE 71
MÉTAMORPHOSE 73
CORVAIR 75

INTEMPOREL.....77

JAIPUR 79
MANDARINE 81
NAJEM 83
DIPLOMATE 85
ART DÉCO - TRADITION 87
CHARLESTON 89
1900 91

BROADWAY 93
DUOMO 95
MALMAISON 97
LES BAROQUES 99

PRESTIGE **101**
MILLE NUITS 105
BEYOND CRYSTAL 107
PÉTALE DE CRISTAL 109
HIRONDELLES 113
MÉTROPOLIS 115
MASQUE DE FEMME 117
ANGE - NAÏADE 119
PANTHÈRE 121
BAMBOU 123
OCÉANIA - PAPILLON - VENICE 125
DAHLIA 127
POMME 129
PROFIL CRISTAL 131
MOSSI 133
CAMÉLIA 137
DRAGON 139
ROSE 141
NEW ISLAND 143
NEW PARADISE 145
GINKGO - VÉGÉTAL 147
FLORE 149
INFINI 153
NIHAL 155
ITHAQUE 157
MARQUISE 159
MONTE CARLO 161
FROUFROU - FRIVOLE 163
VOGUE 167
SULLY 169
TROCADÉRO 171

SANITAIRE SANITARYWARE..... **173**
BAIGNOIRES EN ÎLOT
FREESTANDING BATHTUBS 175
BAIGNOIRES À ENCASTRER
BUILT-IN BATHTUBS 177
VASQUES PORCELAINE
PORCELAIN WASH BASINS 179
VASQUES MÉTAL
METAL WASH BASINS 181

ACCESSOIRES
ACCESSORIES **183**
ACCESSOIRES COORDONNÉS
COORDINATED ACCESSORIES 185
ACCESSOIRES GÉNÉRIQUES
GENERIC ACCESSORIES 187
MIROIRS MIRRORS 189
WC 191
BECS CASCADE WATERFALLS 193
DOUCHE SHOWER 195
VIDAGES WASTES 197
SÈCHE-SERVIETTES
TOWEL WARMERS 199
POIGNÉES DE PORTES
DOOR HANDLES 201

CUISINE KITCHEN **203**
MÉLANGEURS ET MITIGEURS
MIXERS AND SINGLE LEVERS 205

CONSEILS D'ENTRETIEN
CARE ADVICE **206**

100% LAITON
BRASS 100% **206**

NORMALISATION
NORMALIZATION **207**

UN ENGAGEMENT PERMANENT
A PERMANENT COMMITMENT . **207**

INDEX **208**

QUELQUES RÉFÉRENCES
SOME REFERENCES..... **217**

LES FINITIONS ROBINETTERIE
TAPS FINISHES..... **218**



CONTEMPORAIN

Découvrez les collections contemporaines THG Paris aux lignes graphiques et épurées. Elles s'associent parfaitement aux finitions chrome ou graphite.

Discover THG Paris' contemporary collections made of graphics and refined lines. Polished chrome or graphite finishes suit them perfectly.



ZOOM







W&I WILMOTTE & INDUSTRIES

La collection ZOOM trouve son origine dans les lignes et les formes d'une grande précision, empruntées à l'univers de la photographie. Elle reflète la passion de Jean-Michel Wilmotte pour cet art et témoigne de son goût prononcé pour le sens du détail et de l'assemblage méticuleux des pièces mécaniques. La gravure, la vis et la géométrie sont fidèles à son ADN et révèlent tout le savoir-faire de l'architecte : exigence, excellence et précision..

The ZOOM collection was inspired by the highly precise lines and shapes found in the world of photography. It reflects Jean-Michel Wilmotte's passion for this form of art and testifies to his pronounced attention to detail and the meticulous assembly of mechanical parts. The engraving and the geometry are faithful to his inherent disposition for exacting standards, excellence and precision.





©THG Paris - Milan Showroom

YOKO









ICON-X

Design by
STUDIO F·A·PORSCHE

“GOOD DESIGN MUST BE HONEST.”

Prof. Ferdinand Alexander Porsche

Un design affirmé et intemporel, au-delà des tendances.

An assertive and timeless design that goes beyond trends.

reddot winner 2021













MÉTAL
METAL

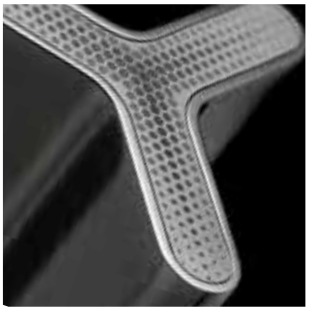

INSERTS TITANE
TITANIUM INLAYS



INSERTS MÉTAL
METAL INLAYS



INSERTS CARBONE GOLD
CARBONE GOLD INLAYS



SOHO





COLLECTION O





STUDIO PUTMAN

Le Studio Putman propose une approche singulière des objets et des espaces. L'anneau imaginé par Andrée Putman pour Christofle en 2002 que l'on retrouve dans la collection « O » incarne à la perfection l'idée du luxe contemporain.

« Notre métier consiste à choisir des formes, à inventer des équilibres, à trouver des cohérences. Ce n'est finalement, pas tellement différent de la vie. »

Olivia Putman

Studio Putman offers a singular approach to objects and spaces. The ring created by Andrée Putman for Christofle in 2002, which can be found in the "O" collection, embodies perfectly the concept of contemporary luxury.

"Our work consists of choosing forms, inventing balances, finding consistencies. In the end, it's not so different from life."

Olivia Putman

NANO

















LE 11





PINTO

C’est en travaillant sur des projets de yachts ou de villas prestigieuses que THG Paris et Alberto Pinto se sont rencontrés. Comme une suite logique, ce dernier a proposé de créer une série de robinetterie exclusive, aux lignes fluides et au design épuré.

THG Paris and Alberto Pinto met while working on projects for yachts and prestigious villas. As an obvious consequence, Alberto Pinto proposed the creation of an exclusive series of taps with fluid lines and a pure design.








©THG Paris - Milan Showroom

PROFIL





JAMIE DRAKE

Jamie Drake, célèbre designer d'intérieur New Yorkais, est connu pour son approche intrépide de la couleur et sa sensibilité pour la mode.

Famed designer Jamie Drake, a New York based style icon, is known for his fearless approach to colour as well as his fashion-conscious sensibility.





©Bathroom Inspiration by Bart Reines Luxury Homebuilder

BELUGA









PURE







© Mandarin Oriental Ritz,Madrid. Presidentail Suite,Bathroom • Gilles & Boissier • Collection Les Ondes

TRANSITIONNEL

Le style transitionnel associe le confort et la chaleur du style traditionnel avec les lignes épurées et les formes sobres du design contemporain. Le résultat de cette harmonie parfaite : des robinetteries élégantes aux détails soignés.

Les finitions nickel, bronze ou or pâle y sont très souvent associées.

The transitional style combines the comfort and the warmth of the traditional style with the pure lines and understated shapes of the contemporary design. The result of this perfect harmony: elegant fittings with careful details.

Polished nickel, lacquered bronze or soft gold finishes are often associated with this style.



© Photo : Anson Smart - Architect : Jouin Manku • Mamounia - Maroc

LES ONDES

GILLES & BOISSIER

Complémentaires en toute chose, Patrick Gilles et Dorothée Boissier maîtrisent avant tout l'art du désaccord. Ils entretiennent une opposition constructive qui équilibre chaque projet. C'est donc nourris par cette contradiction essentielle qu'ils signent en duo des projets créatifs dont l'élégance et la maturité sont plébiscitées par tous.

Complimentary in every way, Patrick Gilles and Dorothée Boissier master above all the art of discord. They maintain a constructive opposition which balances each project. Hence it is through this essential contradiction that this talented duo sign creative projects, which are internationally recognized for their elegance and maturity.













©THG Paris - LONDON Showroom

HAMPTONS

CharlesZana

Depuis Paris, Londres, New York et Monaco, Charles Zana confirme depuis trente ans son expertise d'architecte. Il métamorphose avec goût intérieurs résidentiels et lieux publics. Formé à l'école des Beaux-Arts de Paris, il forge son écriture, son style et ses lignes de force au contact des lieux que lui confient ses clients.

For the last thirty years, from Paris to London via New York and Monaco, Charles Zana has provided finesse and expertise to the world's most beautiful interiors. In three decades, Zana, who studied architecture at the Paris' School of Fine Arts, has defined his unique style sought by his clients who seek the exclusive vision of this art lover, creatively passionate about design.













©THG Paris - LONDON Showroom

ESTRELA



CHAMPALIMAUD

Alexandra Champalimaud est la directrice et fondatrice de l'entreprise d'architecture d'intérieur du même nom, basée à New York. Spécialiste de l'hôtellerie sur mesure et du design résidentiel, guidée par une vision très raffinée des espaces, Alexandra crée des environnements contemporains luxueux et audacieux. Ses thèmes de prédilection : la nature, l'histoire et les arts décoratifs.

Alexandra Champalimaud is the principal and founder of her eponymous New York City-based, full-service interiors and planning firm, Champalimaud. Specializing in bespoke hospitality and residential design and guided by her sophisticated vision, Alexandra creates bold, luxury environments that are both contemporary and rooted in the context of nature, history, and the decorative arts.



GRAND CENTRAL

Avec des bureaux à Paris et à Los Angeles, la philosophie de Timothy Corrigan associe élégance européenne et confort californien. Il est le premier designer américain récompensé par le patrimoine français pour la restauration de plusieurs monuments nationaux en France.

With offices in Paris and Los Angeles, Timothy Corrigan's timeless design philosophy combines European elegance with California comfort. He was the first American designer honored by French Heritage for his restoration of several national landmarks in France.











WEST COAST





Pour la collection West Coast, Timothy Corrigan associe le classicisme français et l'audace américaine.

For the West Coast collection, Timothy Corrigan combines French classicism with American audacity.







CLUB SAINT-GERMAIN









SAINT-GERMAIN











BEAUBOURG











© Hôtel Keppler Paris

FAUBOURG PORCELAINE



PIERRE-YVES ROCHON

Sa première collaboration avec THG Paris remonte à 2005. De ce partenariat est née une relation de confiance qui a permis de développer des lignes de robinetteries et d'accessoires au style très raffiné. Avec Faubourg, Pierre-Yves Rochon signe une collection synonyme de « chic à la française ».

The collaboration with THG Paris started in 2005. A mutual confidence and respect has emerged from this partnership, allowing the creation of taps and fittings collections in a refined style. With Faubourg, Pierre-Yves Rochon creates a collection synonymous with "French chic".





© Vincenzo Tambasco - Hôtel Splendide Royal Paris

FAUBOURG MÉTAL









PIERRE-YVES ROCHON

Pierre-Yves Rochon a vécu toute sa jeunesse dans de nombreux pays étrangers, ce qui a aiguisé sa curiosité du monde et l'a ouvert à tous les courants culturels et artistiques. Avant d'ouvrir son propre cabinet à 30 ans, il a travaillé pour de grandes enseignes et chez des décorateurs contemporains, expérimentant ainsi toutes les tendances et tous les styles, du plus classique au plus futuriste.

Pierre-Yves Rochon spent his childhood in numerous foreign countries, which sharpened his interest for the world and gave him an open-mindedness regarding all the cultural and artistic trends. Before opening his office at 30 years old, he worked for well-known brand-names, for contemporary decorators where he could test all the trends and styles from the most classical to the most futurist.






BURBERRY

LE 9







PIERRE-YVES ROCHON

Pierre-Yves Rochon associe une nouvelle fois sa créativité au savoir-faire de THG Paris, en créant la collection « Le 9 ». En référence à l'adresse du cabinet Pierre-Yves Rochon, le 9 avenue Matignon, cette collection vient s'inscrire dans la lignée des créations emblématiques de THG Paris.

Pierre-Yves Rochon once again combines his creativity with the know-how of THG Paris, creating "Le 9" collection. Referring to the address of Pierre-Yves Rochon, 9 avenue Matignon, this collection comes in line with the House's iconic creations.







SPIRIT













DEAN














© Katharine Pooley • Pembridge project

BONDI















© Francis Amiand • Projet Stéphanie Coutas • Collection Montaigne Grand Antique

CLASSIC DESIGN

Nos collections Classic Design ont été pensées pour ceux qui aiment l'originalité, les formes uniques et sortir des standards. Des collections au design affirmé qui ne laisseront personne indifférent.

Our Classic Design collections have been designed for those who love originality, unique shapes and going beyond the standards. Collections with an assertive design that will leave no one indifferent.



SYSTEM







ARIK LEVY
ART&DESIGN STUDIO

Artiste, technicien, photographe, designer, vidéaste, les compétences d'Arik Levy sont multidisciplinaires et son travail peut être vu dans des galeries prestigieuses et des musées du monde entier. Si le robinet est le bijou de la salle de bain, Arik Levy l'a voulu, non pas à son image uniquement, mais personnalisable par chacun.

Artist, technician, photographer, designer, video artist, Levy's skills are multi-disciplinary and his work can be seen in prestigious galleries and museums worldwide. If the tap is the gem of the bathroom, Arik Levy does not want each gem to solely reflect his image, but rather to be customizable by its owner.



MONTAIGNE

De son enfance à Hong-Kong, l'architecte d'intérieur et décoratrice Stéphanie Coutas a conservé une appétence intuitive pour le métissage des cultures et le raffinement d'un art de vivre haut de gamme, dénué de toute ostentation. Un style néoclassique et contemporain qui revisite avec une audace assumée toutes les époques et les courants des arts décoratifs.

Ever since her childhood in Hong Kong, the interior designer and decorator Stephanie Coutas has retained an intuitive appetence for the mixing of cultures and the refinement "art de vivre" with no show of ostentation. A neoclassical and contemporary style which revisits all the eras and trends of decorative art with audacity.









MÉTAMORPHOSE







STUDIO PUTMAN

« Ma première rencontre avec les équipes de THG Paris fut un véritable choc. L'excellence et la beauté de leurs savoir-faire, l'enthousiasme et la fierté des artisans m'ont profondément émue. »

"My first meeting with THG Paris's teams was a total shock. The excellence and beauty of their expertise, the enthusiasm and pride of the craftsmen deeply moved me."

Olivia Putman



CORVAIR

MARTIN KEMP DESIGN

« Cette collection est un rêve éveillé de formes somptueuses et de détails émouvants, synonymes de l'élégance du Voyage. » Martin Kemp.

"This collection is a lucid dream of the sumptuous forms and emotive detailing synonymous with the elegance of Voyage." Martin Kemp











Real Estate Knightsbridge © Loskutoff © Oleg Klodt Design • Collection Najem

INTEMPOREL

Les classiques de THG Paris.

Depuis un demi-siècle, des designers se sont inspirés de notre ADN en y ajoutant, tout en nuances, leur personnalité. Ainsi sont nés les intemporels. Malmaison, Mandarine, Jaipur, Charleston, ... Evocateurs, chacun de ces noms commence une histoire qui n'a pas de fin.

THG Paris classics. For half a century, a few designers have been inspired by the DNA of THG Paris while adding a little touch of their personality. The timeless "Intemporel" collection was born. Malmaison, Mandarine, Jaipur, Charleston, .. these names tell stories that have a beginning and no end.



©THG Paris - LONDON Showroom

JAIPUR





MANDARINE







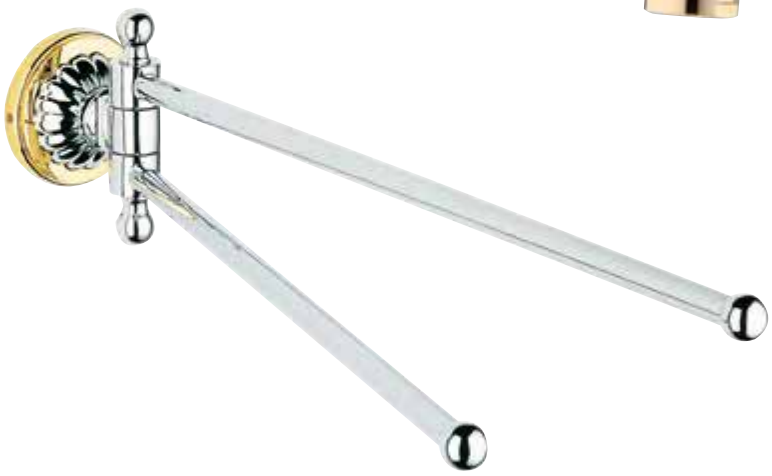





NAJEM





DIPLOMATE







ART DÉCO - TRADITION











CHARLESTON























BROADWAY





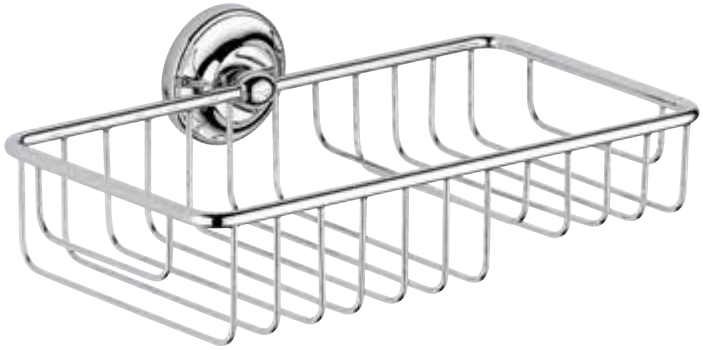



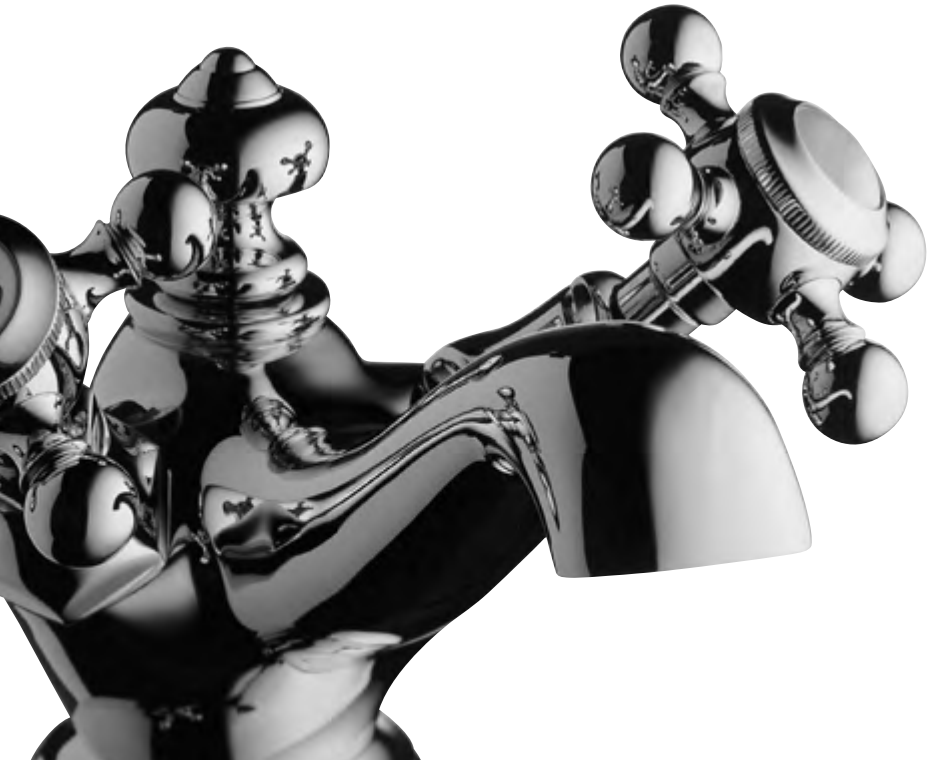



DUOMO









MALMAISON













Christofle
PARIS

Depuis 1830, Christofle dompte et sublime l'argent, matière à part : éclatante sans tapage, intelligente sans prétention, versatile mais sincère. Parmi les premières créations de THG Paris en partenariat avec la Maison Christofle, la collection Malmaison emprunte et réinvente les codes du baroque.

Since 1830, Christofle has been taming and beautifully enhancing silver, a material unlike any other: shiny without being showy, unpretentiously intelligent and versatile yet sincere. Among the first creations of THG Paris, in partnership with the Christofle company, the Malmaison collection uses and reinvents Baroque codes.



© Photo : PetervanGeest • Houten Hotel - Utrecht - Netherlands

LES BAROQUES















Grand Hôtel du Cap Ferrat • Collection Frivole

PRESTIGE

Les collections Prestige de THG Paris font partie de l'ADN de la maison. Habillées de cristal ou de porcelaine, les robinetteries Prestige ont souvent une forme classique mais affichent une élégance rare. Les finitions dorées et or pâle s'accordent à merveille avec les designs prestigieux.

The Prestige collections from THG Paris are part of the company's DNA. Adorned by crystal or porcelain, Prestige bathroom fittings often have a classic shape but reveal a rare elegance. The gold or soft gold finishes match perfectly with the eminent designs.





© Dan Gasser - Design Rémi Tessier - Private penthouse NY

FONDÉE EN 1764 À BACCARAT SUR AUTORISATION DU ROI LOUIS XV, LA MANUFACTURE NE CESSE DÈS LORS SON ASCENSION, REPOUSSANT LES FRONTIÈRES DE LA CRÉATION ET FAISANT RAYONNER LE PRESTIGE DU CRISTAL AUX QUATRE COINS DU GLOBE.

EPAULÉE PAR LE TALENT DE 24 MEILLEURS OUVRIERS DE FRANCE ET D'UN MAÎTRE D'ART, LA CRISTALLERIE S'INSPIRE DEPUIS TOUJOURS DE SES RACINES, DE SA VOCATION ARTISANALE ET DE SON PATRIMOINE POUR MIEUX TRANSFIGURER LES TRADITIONS EN CRÉATIONS.

FOUNDED IN 1764 BY APPOINTMENT OF KING LOUIS XV, BACCARAT HAS BEEN CONTINUALLY GROWING, PUSHING THE BOUNDARIES OF CREATION AND SPREADING THE PRESTIGE OF CRYSTAL THROUGHOUT THE WORLD.

SUPPORTED BY THE TALENTS OF 24 "BEST FRENCH CRAFTSMEN" AND A MASTER CRAFTSMAN, THE CRYSTAL WORKS HAS ALWAYS DRAWN INSPIRATION FROM ITS ROOTS, ITS CRAFTSMANSHIP AND ITS HERITAGE TO BETTER TRANSFORM THE TRADITIONS INTO CREATIONS.

BACCARAT


Baccarat

MILLE NUITS

Découvrez notre nouvelle collection « Mille Nuits », créée d'après un dessin de Mathias, elle incarne l'élégance et la magie du cristal, tout en célébrant l'art de vivre à la française.

Discover our new collection "Mille Nuits", created from a design by Mathias, it embodies the elegance and magic of crystal, while celebrating French art de vivre.

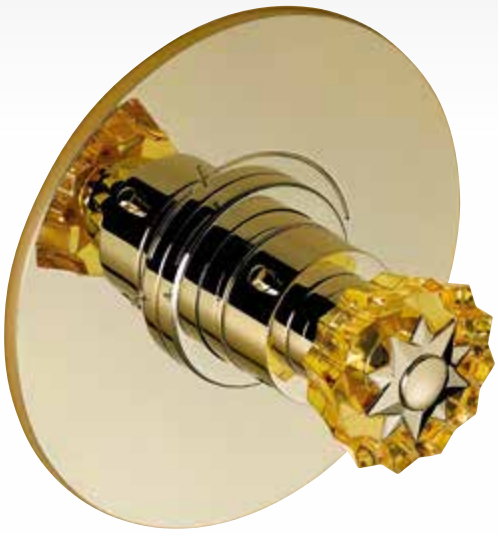








Baccarat
©THG Paris - LONDON Showroom

BEYOND CRYSTAL





REMI TESSIER

DESIGN

Architecte de l'intemporel, Rémi Tessier aime la perfection teintée d'audace, l'émotion ultime du beau et cette texture impalpable que l'on nomme « l'âme » d'un lieu.

« Diffuser la lumière dans des blocs de cristal, marier fonctionnalité et esthétisme, m'est apparu comme une évidence pour passer de l'obscurité à la lumière. ».

Timeless architect, Rémi Tessier loves the audacity of perfection, the final sensation of beauty and the ethereal feel that we call "the soul" of a place.

"Diffusing light in crystal blocks, combining functionality and aesthetics, seemed to me an obvious way to move from darkness to light."




Baccarat

PÉTALE DE CRISTAL

PIERRE-YVES ROCHON

Pétale de Cristal est l'association originale de deux savoir-faire de prestige. De cette rencontre est née une collection unique d'inspiration florale, imaginée par le designer Pierre-Yves Rochon.

Pétale de Cristal is the original association of two prestigious skills. From this encounter was born a unique collection of floral inspiration, imagined by the designer Pierre-Yves Rochon.















DEPUIS 1921, LA MANUFACTURE LALIQUE INSTALLÉE EN ALSACE, RÉGION DE TRADITION VERRIÈRE, PERPÉTUE UN VÉRITABLE SAVOIR-FAIRE ARTISANAL.

LE STYLE LALIQUE NAÎT SOUS LE GESTE DE L'ARTISTE ESQUISSANT UN DESSIN EN OSMOSE TOTALE AVEC LA MATIÈRE, UN STYLE RECONNAISSABLE AU MODELAGE MANUEL DES PIÈCES ET DES DÉCORS, COMME UNE SCULPTURE, À LA CARACTÉRISTIQUE DE CRISTAL CLAIR ET SATINÉ. UNE CULTURE DE LA DOUCEUR, DE LA FÉMINITÉ, DE LA NATURE NOURRIE D'UNE FORTE INSPIRATION ART NOUVEAU ET ART DÉCO.

FOR MORE THAN 100 YEARS, LALIQUE'S MANUFACTURE LOCATED IN ALSACE, AREA RENOWNED FOR ITS GLASSMAKING, HAS PERPETUATED A TRADITIONAL KNOW-HOW.

THE LALIQUE STYLE COMES FROM AN ARTISTIC GESTURE, OUTLINING A DRAWING IN TOTAL OSMOSIS WITH CRYSTAL, A STYLE THAT ONE EASILY RECOGNIZES THROUGH THE MANUAL MODELING OF THE SHAPES AND PATTERNS, AS IF SCULPTURED, THE RICHNESS OF THE FIGURATIVE DETAILS, THE DIFFERENT TYPES OF FINISHING WHICH CREATES THIS CHARACTERISTIC CONTRAST OF CLEAR AND MATT CRYSTAL. AN IDENTITY BUILT BY SOFTNESS, FEMININITY, NATURE WITH STRONG ART NOUVEAU AND ART DECO INSPIRATIONS.

LALIQUE


LALIQUE

HIRONDELLES










LALIQUE

MÉTROPOLIS










LALIQUE

MASQUE DE FEMME










LALIQUE

ANGE - NAÏADE










LALIQUE

PANTHÈRE




LALIQUE

BAMBOU




LALIQUE

OCÉANIA - PAPILLON - VENICE








LALIQUE

DAHLIA




LALIQUE

POMME



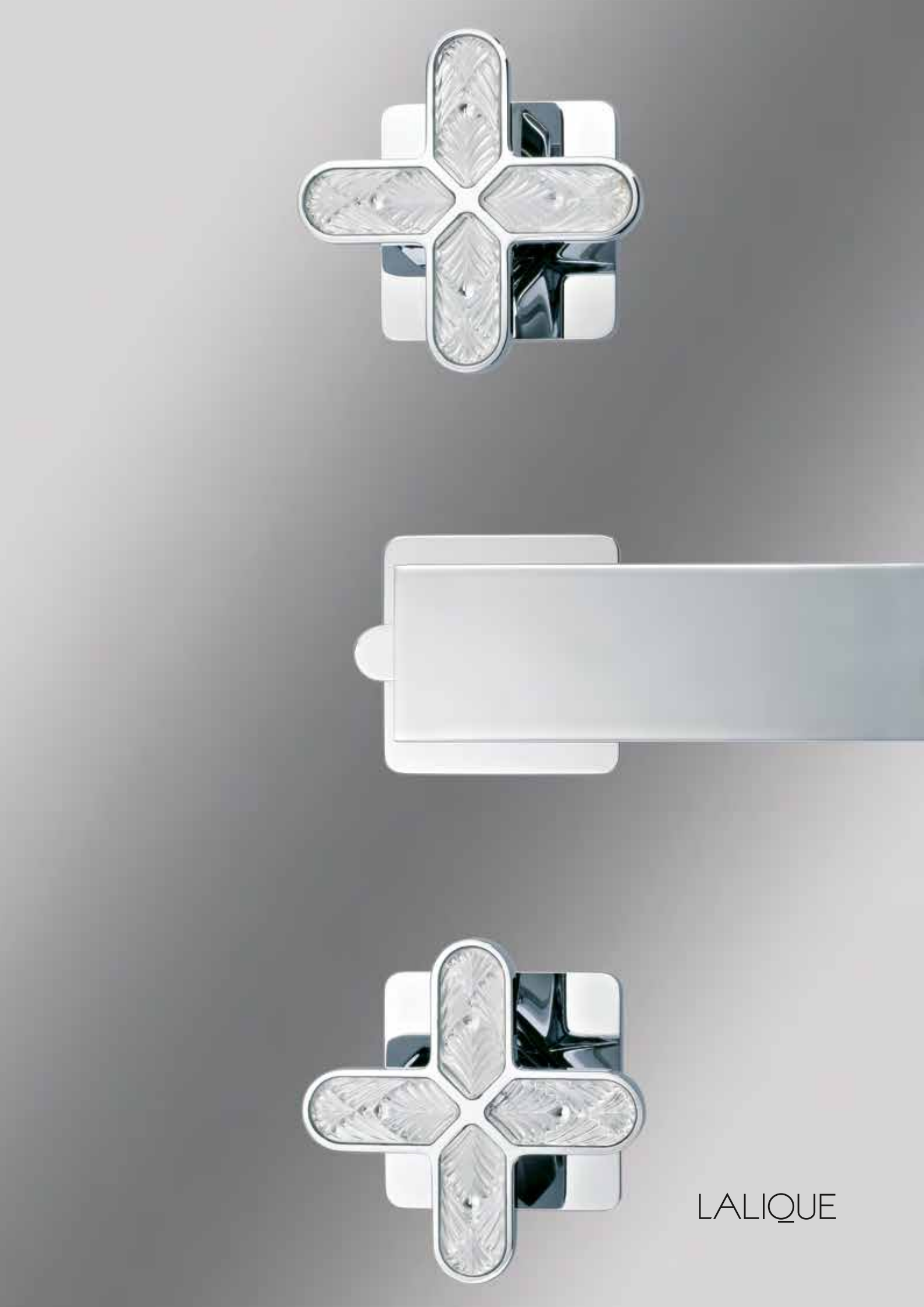
LALIQUE

PROFIL CRISTAL









LALIQUE

© Prince de Galles / Suite Lalique by Patrick Hellmann • Crédit photos : Eric Laignel

MOSSI











© Martin Kemp Design • Private penthouse in London • Collection Végétal

DAUM, MAÎTRE-VERRIER LÉGENDAIRE, ENTRETIENT DEPUIS PLUS D'UN SIÈCLE UNE RELATION D'AMOUR AVEC LES PLUS GRANDS ARTISTES DE SON TEMPS.

SI LA TECHNIQUE DE LA PÂTE DE VERRE EXISTE DEPUIS L'ANTIQUITÉ, DAUM LA REDÉCOUVRE EN 1968 EN LA RETRAVAILLANT AVEC DU CRISTAL. PAR UN PROCÉDÉ DE FONDERIE ET DE MOULAGE À LA CIRE PERDUE, CETTE TECHNIQUE ARTISANALE ASSURE UN RENDU DE MATIÈRE TRÈS PARTICULIER, IMPOSSIBLE À OBTENIR AVEC UNE TECHNIQUE TRADITIONNELLE DE CRISTAL SOUFFLÉ.

DAUM, THE LEGENDARY GLASSMAKER MASTER, HAS KEPT ALIVE FOR MORE THAN A CENTURY A LOVE RELATIONSHIP WITH THE GREATEST ARTISTS OF ITS TIME.

ALTHOUGH THE "PÂTE DE VERRE" TECHNIQUE HAS EXISTED SINCE ANTIQUITY, DAUM REDISCOVERED IT IN 1968 WHEN IT INVENTED A METHOD OF REWORKING IT USING CRYSTAL. CASTING A PIECE USING THIS LOST-WAX PROCESS ENSURES THE PERFECT REGULARITY OF ITS CONTOURS, WHICH WOULD BE IMPOSSIBLE TO OBTAIN USING TRADITIONAL CRYSTAL OR GLASSBLOWING METHODS, AS WELL AS AN INSTANTLY RECOGNIZABLE, GRAINY APPEARANCE.

DAUM

Daum
FRANCE 1878


Daum
FRANCE 1878

CAMÉLIA




Daum
FRANCE 1878

DRAGON












Daum
FRANCE 1878

ROSE




Daum
FRANCE 1878

NEW ISLAND











Daum
FRANCE 1878

NEW PARADISE




Daum
FRANCE 1878

GINKGO - VÉGÉTAL








Daum
FRANCE 1878

FLORE







Private penthouse in residential complex « Literator » • Moscow • Collection Infini © Art Hall Studio (s.arthall)

PORCELAINE PORCELAIN

MATIÈRE ÉLÉGANTE AU RENDU DÉLICAT, LA PORCELAINE SUBLIME LA SALLE DE BAIN. THG PARIS S'EST ENTOURÉE DES PLUS GRANDS PORCELAINIERS FRANÇAIS POUR VOUS PROPOSER DES COLLECTIONS UNIQUES.

AN ELEGANT MATERIAL WITH A DELICATE FINISH, PORCELAIN REFINES THE BATHROOM. THG PARIS HAS SURROUNDED ITSELF WITH THE GREATEST FRENCH PORCELAIN MANUFACTURERS TO OFFER YOU EXCEPTIONAL COLLECTIONS.


HAVILAND
LIMOGES FRANCE 1842

INFINI

HAVILAND
LIMOGES FRANCE 1842

Depuis 1842, c'est avec des gestes très précis que les artisans de la manufacture Haviland donnent sa noblesse au kaolin, l'un des principaux composants de la porcelaine. Haviland est aujourd'hui l'un des derniers porcelainiers de France à réaliser sa porcelaine dans son intégralité de la fabrication à la décoration, à Limoges ; elle fait ainsi vivre et perdurer un savoir-faire d'exception.

Since 1842, it is with very meticulous gestures that the craftsmen of the Haviland factory have given their nobility to kaolin, one of the main components of porcelain. Today, Haviland remains one of the last porcelain makers in France to produce its entire porcelain from production to decoration, in Limoges. Thus, it brings to life and perpetuates an exceptional know-how.








HAVILAND
LIMOGES FRANCE 1842

NIHAL



xavier cartron
PARIS

D'un tempérament spontané et entreprenant, Xavier Cartron révèle très tôt une attirance et un enthousiasme pour l'art et l'architecture d'intérieur. Se formant auprès des Compagnons du Devoir puis d'architectes de renom, il a fait sienne des valeurs qui resteront le leitmotiv de sa vie professionnelle : la passion du travail, le respect de l'excellence et l'amour du savoir-faire.

With a spontaneous and entrepreneurial nature, Xavier Cartron reveals a particular desire and passion for art and interior architecture. He studied at "Les Compagnons du Devoir" and did his training with renowned architects. He is filled with values that will remain his daily reference of his professional life: passion for work, respect for excellence, love of know-how.




BERNARDAUD

ITHAQUE

BERNARDAUD

Bernardaud est le premier fabricant et exportateur de porcelaines de table français. Depuis 1863, les secrets et les techniques d'une culture deux fois millénaire s'y transmettent de père en fils. Bernardaud connaît l'alchimie et les gestes qui transforment la terre en une porcelaine d'une blancheur et d'une finesse incomparable, translucide et sonore.

Bernardaud is the leading manufacturer and exporter of French porcelain tableware. Since 1863, the secrets and techniques of a two-thousand-year-old culture have been handed down from father to son. Bernardaud is a master of the alchemy and the gestures which turn clay into an incomparably white and fine porcelain, translucent and audible.




BERNARDAUD
BERNARDAUD
BERNARDAUD

MARQUISE













MONTE CARLO



Fournisseur breveté de S.A.S. le Prince Souverain de Monaco
By Appointment to H.S.H. the Sovereign Prince of Monaco
MANUFACTURE
DE MONACO

Depuis sa création en 1972, la Manufacture de Monaco s'emploie à fabriquer une porcelaine de première qualité. Misant sur des artisans et des créateurs hors pair, l'entreprise a su imposer un savoir-faire technique et innovant au service de la plus noble des porcelaines. Depuis 1985, le porcelainier arbore le titre officiel de Fournisseur breveté de « S.A.S. le Prince Souverain de Monaco ».

Since their establishment in in 1972, the Manufacture de Monaco has always produced luxury quality porcelain distinguished by being very white, hard and translucent. This quality is achieved by enlisting the unique skills of expert craftsmen who use technical and innovative methods to meticulously create, manufacture and carefully finish each article. Since 1985, the Manufacture de Monaco has held the official title of "His Serene Highness the Prince of Monaco".



FROUFROU - FRIVOLE









PIERRE-YVES ROCHON

Esprit boudoir pour cette collection féminine ornée d'un motif classique de l'art de la porcelaine. Les fleurs des croisillons semblent prendre du relief et s'évader du blanc immaculé de la porcelaine.

A boudoir spirit for this feminine collection decorated with a typical porcelain design. The flowers on the cross handle seem to rise up and detach themselves from the pristine white porcelain.







PRÉCIEUSES PRECIOUS

LES COLLECTIONS PRÉCIEUSES SONT ORNÉES DE PIERRES FINES : JASPE ROUGE, MALACHITE, LAPIS LAZULI, AMÉTHYSTE, ONYX OU ENCORE ŒIL DE TIGRE. CETTE PALETTE DE COULEURS EST SUBLIMÉE PAR UNE FINITION OR.

THE PRECIOUS COLLECTIONS ARE ADORNED WITH FINE STONES: RED JASPER, MALACHITE, LAPIS LAZULI, AMETHYST, ONYX OR WITH TIGER'S EYE. THIS COLOUR PALETTE IS ENHANCED BY A GOLD FINISH.



VOGUE







SULLY







TROCADÉRO









SANITAIRE

THG Paris poursuit l'ambition de proposer des produits complémentaires à sa robinetterie. Son offre sanitaire regroupe baignoires, vasques et receveurs de douche, fidèles à son ADN : sublimer l'art du bain grâce à des produits d'exception.

THG Paris pursues its ambition of offering products that complement the tap fittings, while preserving its DNA: quality and refinement. Its sanitary products include bathtubs, basins and shower trays. The very essence of THG Paris is to enhance the art of bathing, to offer a unique moment thanks to exceptional products.



BAIGNOIRES EN ÎLOT FREESTANDING BATHTUBS















BAIGNOIRES À ENCASTRER BUILT-IN BATHTUBS















VASQUES PORCELAINE PORCELAIN WASH BASINS















VASQUES MÉTAL METAL WASHBASINS

THG Paris vous propose des vasques en métal martelé à la main à encastrer, ou des vasques en inox poli à poser.

THG Paris offers you hand-hammered metal washbasins for built-in installation, or polished stainless steel washbasins for free-standing installation.

VASQUES MARTELÉES | HAMMERED BASINS



VASQUES INOX TRAITÉES PVD | PVD-COATED STAINLESS STEEL BASINS




WER
EL
300ml

ACCESSOIRES

Les accessoires THG Paris sont coordonnés avec chaque collection pour créer une harmonie parfaite. Disponibles dans nos finitions classiques ou PVD, ils seront la touche finale de votre salle de bain.

THG Paris accessories are coordinated with each collection to create a perfect harmony. Available in our classic finishes or PVD treatments, they will be the final touch to your bathroom.



ACCESSOIRES COORDONNÉS COORDINATED ACCESSORIES









Quel que soit le style de votre robinetterie, THG Paris a développé toute une gamme d'accessoires coordonnés. Laissez libre cours à vos envies et créez ainsi la salle de bain de vos rêves.

For every range of taps you chose, THG Paris has created matching accessories. Let your imagination flow and create your dream bathroom.











ACCESSOIRES GÉNÉRIQUES GENERIC ACCESSORIES















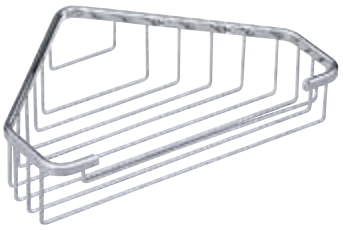









MIROIRS MIRRORS



















WC















BECS CASCADE WATERFALLS



Ajoutez une touche d'exclusivité à votre baignoire en choisissant nos becs lame d'eau. Une cascade de bien-être pour un moment de détente unique.

Add a touch of exclusivity to your bath by choosing our waterfall sprays. A cascade of well-being for a unique moment of relaxation.



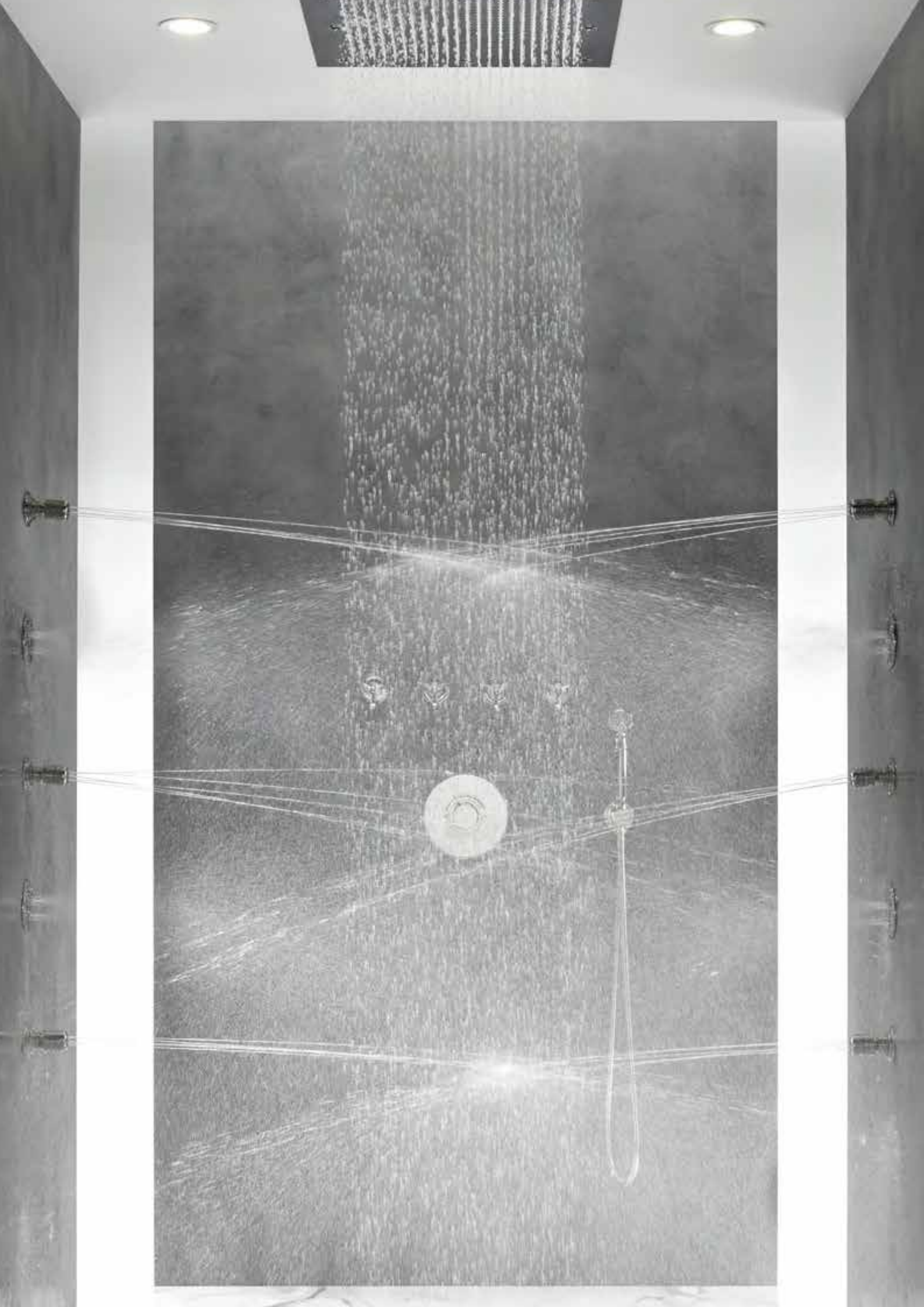

DOUCHE SHOWER

THG Paris offre une expérience de douche unique grâce à de nombreuses options de personnalisation : pommes extra plates, plafonds à lames d'eau, jets latéraux, douchettes massantes, systèmes de chromothérapie, etc. pour un moment de détente optimale.

THG Paris offers a unique showering experience thanks to a wide range of customisation options: extra-flat showerheads, skyshowers, side jets, massaging showerheads, chromotherapy systems, etc. for the ultimate moment of relaxation.





















VIDAGES WASTES










Lavabo, baignoire ou douche, quel que soit votre type de sanitaire, THG Paris a développé des systèmes de vidage, bondes et siphons, adaptés à vos besoins.

Whether it's a washbasin, bath or shower, THG Paris has developed drainage systems, drains and siphons to suit your needs.








SÈCHE-SERVIETTES TOWEL WARMERS

















Contemporain rond ou carré, rétro lisse ou cannelé, électriques ou hydrauliques, THG Paris propose une large gamme de sèche-serviettes coordonnés à votre robinetterie.

Contemporary round or square, retro smooth or fluted, electric or hydronic, THG Paris offers a wide range of towel warmers to match your taps.



POIGNÉES DE PORTES DOOR HANDLES













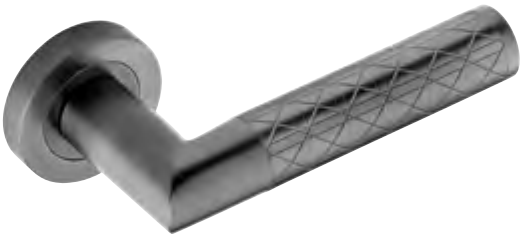









CUISINE

THG Paris vous propose sa nouvelle gamme Cuisine. Du contemporain aux lignes épurées jusqu'au rétro chic en passant par des modèles plus traditionnels, la robinetterie THG Paris s'accorde parfaitement à l'univers de votre cuisine, qu'il soit tendance, classique ou décalé.

THG Paris is introducing its new kitchen range. Including contemporary, traditional, or retro-chic transitional ranges, our taps will dress any environment.



MÉLANGEURS ET MITIGEURS MIXERS AND SINGLE LEVERS













CONSEILS D'ENTRETIEN

L'ENTRETIEN DE NOS PRODUITS

Afin de conserver l'éclat de votre robinetterie et de vos accessoires, un minimum d'entretien est nécessaire.

Nous vous recommandons d'utiliser uniquement de l'eau savonneuse à pH neutre et d'essuyer avec un chiffon doux.

Le nickel étant un métal poreux et s'oxydant avec le temps, il demande un entretien particulier (produit pour métal argenté). Tous produits à base de solvants, de substances abrasives, de chlore, d'acide ou de soude sont à proscrire. Leur usage entraînerait une perte de garantie.

NETTOYAGE DES AÉRATEURS

Les aérateurs doivent être nettoyés régulièrement afin de garder un jet régulier et d'éviter un amas de calcaire. Afin d'éliminer le calcaire, trempez l'aérateur dans une eau avec un peu de vinaigre blanc. Pour commander des aérateurs, contactez notre SAV : tél. +33 (0)3 22 60 20 80.

NETTOYAGE DES DOUCHETTES

Afin de faciliter l'entretien, certains de nos produits sont dorénavant équipés de grilles ou picots anti-calcaire en silicone. Le calcaire adhérant très difficilement sur cette matière, les dépôts éventuels sont facilement éliminés par un brossage avec une éponge ou avec les doigts. Pour les douchettes qui ne sont pas équipées de tapis anti-calcaire, un nettoyage régulier dans une eau avec un peu de vinaigre blanc est nécessaire.

LA MAINTENANCE

CARTOUCHES CÉRAMIQUE

Les cartouches céramique de diamètre 35 mm sont équipées d'une butée de température afin de régler la température maxi de l'eau chaude.

CARE ADVICE

CLEANING OUR PRODUCTS

Minimum cleaning is required to keep your tapware and accessories shining.

We recommend you only use pH-neutral soapy water and wipe with a soft cloth.

As nickel is a porous metal which oxidises over time, it requires special care (a product for silver-plated metal). All products containing solvents, abrasive substances, chlorine, acid or caustic soda are to be avoided. Their use will invalidate the product guarantee.

CLEANING THE AERATORS

The aerators must be cleaned regularly to keep the jets flowing smoothly and avoid a build-up of limescale. To remove limescale, soak the aerator in water with a little white vinegar. To order aerators, call our after-sales service on +33 (0)3 22 60 20 80.

CLEANING HAND-HELD SHOWERS

To make cleaning easier, some of our products are now equipped with anti-limescale silicone mesh or nubs. Limescale finds it very difficult to adhere to this material, and deposits are easily removed by wiping with a sponge or your fingers. Hand-held showers that do not contain an anti-limescale pad should be cleaned regularly with water containing a little white vinegar.

MAINTENANCE

CERAMIC CARTRIDGES

Ceramic cartridges with a 35-mm diameter are equipped with a temperature stop function to regulate the maximum hot water temperature.

Ponctuellement, pour un nettoyage plus poussé, vous pouvez utiliser nos kits de nettoyage SN1, SN3 et SN4 selon le revêtement de votre robinetterie.

For an occasional deeper clean, you can use our SN1, SN3 or SN4 cleaning kits, depending on the finish of your fittings.

SN1



Set de nettoyage pour le chrome et le nickel, composé d'un flacon de pâte RENOV'ROB — élaborée à partir de cires et de savons organiques — d'une bouteille de produit protecteur IMPECA, d'un chiffon doux et d'un chiffon fin.

This cleaning set is for chrome and nickel. It is made of a bottle of RENOV'ROB paste, made from organic waxes and soaps, a bottle of IMPECA protector product, a soft cloth and a lint-free cloth.

SN3



Set de nettoyage pour finition poli, composé d'un flacon d'IMPECA et de deux chiffons, pour le nettoyage et la finition.

Cleaning set for polished finishes, consisting of one bottle of IMPECA and two cloths, for cleaning and finishing.

SN4



Set de nettoyage pour les traitements mats, satinés, et PVD. Composé d'un flacon de SATIMAT — élaboré à partir de carbonate de calcium (90%) et d'argile — et de deux chiffons, pour le nettoyage et la finition.

Cleaning set for matte, satin and PVD finishes. Consists of a bottle of SATIMAT - made from calcium carbonate (90%) and clay - and two cloths, for cleaning and finishing.

100% LAITON

Gage de qualité, d'efficacité et de longévité, toutes nos robinetteries sont fabriquées en laiton, fondu ou usiné selon les techniques les plus modernes.

BRASS 100%

A guarantee of quality, efficiency and longevity, all our bathroom fittings are made from brass, smelted and machined using the most up-to-date techniques.

NORMALISATION

Tous nos produits possèdent l'attestation de conformité sanitaire ACS, obligatoire depuis le 1er janvier 2007, pour tout produit en contact avec de l'eau destinée à la consommation humaine.

La marque NF robinetterie sanitaire, créée en 1966 est synonyme de qualité et de confiance pour les consommateurs. Le CSTB effectue des essais sur nos produits, contrôle l'efficacité de notre organisation qualité et nous délivre ensuite le certificat NF correspondant. Des contrôles réguliers sont effectués pour vérifier le suivi de conformité des produits et de l'organisation qualité.

La marque NF est garante de la conformité du produit aux :

- Caractéristiques dimensionnelles
- Caractéristiques acoustiques (<30 dB)
- Caractéristiques de débit
- Caractéristiques du revêtement

COMPLIANCE

All our products are ACS compliant and certified, which is mandatory since 1st January 2007 for any product in contact with water destined for human consumption.

Created in 1966, the NF bathroom fittings mark is synonymous with quality and consumer confidence. The CSTB undertakes tests on our products, controls the effectiveness of our quality organisation before delivering the corresponding NF certificate. Regular checks are made to ensure the monitoring of product compliance and the quality organisation.

The NF mark guarantees product compliance with:

- Size characteristics
- Acoustic characteristics (<30dB)
- Flow characteristics
- Finish characteristics

UN ENGAGEMENT PERMANENT

Depuis de nombreuses années, THG Paris s'est engagée dans une démarche environnementale active qui s'inscrit dans un processus de développement durable.

Tous nos investissements sont construits de façon à réduire notre impact sur l'environnement, notamment par la mise en place d'un système de recyclage d'eau de nos installations de traitement de surfaces qui fonctionnent sans rejet d'éléments polluants. Nos bâtiments sont équipés de techniques de réduction d'énergie (conforme RT2005) et de génération positive d'énergie avec la mise en place d'une installation photovoltaïque de plus de 1800 m^2.

Une démarche permanente de réduction des déchets dans laquelle s'investissent nos salariés, nous permet de recycler la majorité de nos métaux, cartons, papiers et plastiques.

L'eau est partout autour de nous, elle fait partie de notre vie. Tous les jours nous en utilisons pour nous laver, boire... il faut tout mettre en œuvre pour la protéger et la préserver. Economiser l'eau de la maison est un geste écologique qui est de la responsabilité de tous.

THG Paris l'a compris et peut livrer l'ensemble de la robinetterie conforme **ECOLABEL BREEAM** ou **LEED** dont le débit moyen des robinets et des pommes de douche, à l'exclusion des robinets de baignoire ne dépassera pas 8 l/min.

Avec nos réducteurs de débit vous obtiendrez des résultats similaires au niveau de l'hygiène mais une consommation d'eau réduite. Nos aérateurs vous permettront de faire une économie d'eau substantielle, en vous procurant une très agréable sensation de confort et de douceur grâce aux micro bulles d'air.

Vous pouvez également obtenir cette certification **ECOLABEL BREEAM** ou **LEED** grâce à nos produits, il vous suffit simplement de nous le préciser sur votre commande.

A PERMANENT COMMITMENT

For many years, THG Paris has been committed to effective environmental measures as part of a sustainable development process.

All of our investments are made in such a way as to reduce our impact on the environment. This translates, for example, into the installation of a water recycling system at our surface treatment facilities, which operate without discharging pollutants. Our new buildings are equipped with innovative, energy-reducing technology (RT2005 compliant) and even positively generate energy following the installation of over 1800 sqm of photovoltaic panels.

A permanent commitment by our dedicated staff to reduce waste has enabled us to recycle most of our metal, cardboard, paper and plastic.

Water is all around us and is part of our life. Every day we use it to wash, drink, and so on. We must do everything we can to protect and preserve it. Saving water in the home is an environmentally friendly measure that is everyone's responsibility.

THG Paris understands this very well and can supply **ECOLABEL BREEAM** or **LEED-compliant tapware** whose average tap and shower head flow (excluding bath taps) will not exceed 8 l/min.

With our flow reducers you will obtain very similar results in terms of hygiene, but with reduced water consumption. Our aerators allow you to make substantial water savings while enjoying the very pleasant, soft and comfortable feeling of micro-bubbles of air.

You can also obtain the **ECOLABEL BREEAM** or **LEED** certification by using our products. You just need to request it when you place your order.



U4J **P. 17**
ZOOM.5



U4K **P. 17**
ZOOM.7



U4L **P. 17**
ZOOM.12



G7R **P. 19**
YOKO



G7S **P. 19**
YOKO COLOR



G7T **P. 19**
YOKO ICE



G7U **P. 19**
YOKO HOWLITE



G7V **P. 19**
YOKO DELTA



G7W **P. 19**
YOKO DELTA HOWLITE



U7G **P. 21**
ICON-X



U7H **P. 21**
ICON-X à manettes
with lever handles



U7J **P. 21**
ICON-X insert métal
metal inlay



U7K **P. 21**
ICON-X insert métal
à manettes
metal inlay with lever
handles



U7L **P. 21**
ICON-X insert titane
titanium inlay



U7M **P. 21**
ICON-X insert titane à
manettes
titanium inlay with lever
handles



U7S **P. 21**
ICON-X insert carbone
gold
carbon gold inlay



U7T **P. 21**
ICON-X insert carbone
gold à manettes
carbon gold inlay with
lever handles



G7K **P. 23**
SOHO CRISTAL



G4P **P. 25**
COLLECTION "O"



G5A **P. 27**
NANO



G5B **P. 27**
NANO à manettes
with lever handles



U2A **P. 29**
LE 11



U2B **P. 29**
LE 11 à manettes
with lever handles



A6A **P. 31**
PROFIL



A6B **P. 31**
PROFIL à manettes
with lever handles

CONTEMPORAIN

TRANSITIONNEL



A6N **P. 31**
PROFIL ONYX



A6P **P. 31**
PROFIL ONYX
à manettes
with lever handles



G1T **P. 33**
BELUGA



G1U **P. 33**
BELUGA à manettes
with lever handles



G04 **P. 35**
PURE



G8A **P. 39**
LES ONDES



G8B **P. 39**
LES ONDES à manettes
with lever handles



G4R **P. 41**
HAMPTONS



G4S **P. 41**
HAMPTONS à manettes
with lever handles



U3J **P. 43**
ESTRELA



U3K **P. 43**
ESTRELA à manettes
with lever handles



U9K **P. 45**
GRAND CENTRAL



U9L **P. 45**
GRAND CENTRAL
à manettes
with lever handles



U9M **P. 45**
GRAND CENTRAL
onyx noir
black onyx



U9N **P. 45**
GRAND CENTRAL
onyx noir à manettes
black onyx with lever
handles



U9R **P. 45**
GRAND CENTRAL
onyx blanc
white onyx



U9S **P. 45**
GRAND CENTRAL
onyx blanc à manettes
white onyx with lever
handles



U9A **P. 47**
WEST COAST



U9B **P. 47**
WEST COAST à manettes
with lever handles



U9C **P. 47**
WEST COAST
guilloché lin
guilloche



U9D **P. 47**
WEST COAST
guilloché lin à manettes
guilloche with lever
handles



U9E **P. 47**
WEST COAST
onyx noir
black onyx



U9F **P. 47**
WEST COAST
onyx noir à manettes
black onyx with lever
handles



U9G **P. 47**
WEST COAST
onyx blanc
white onyx



U9F **P. 47**
WEST COAST
onyx blanc à manettes
white onyx with lever
handles

TRANSITIONNEL



G7H **P. 49**
CLUB SAINT-GERMAIN



G7J **P. 49**
CLUB SAINT-GERMAIN
à manettes
with lever handles



G7C **P. 51**
SAINT-GERMAIN



G7D **P. 51**
SAINT-GERMAIN
à manettes
with lever handles



G7A **P. 53**
BEAUBOURG



G7B **P. 53**
BEAUBOURG à manettes
with lever handles



G2K **P. 55**
FAUBOURG
PORCELAINE BLANCHE



G2J **P. 55**
FAUBOURG
PORCELAINE BLANCHE
à manettes
with lever handles



G2L **P. 55**
FAUBOURG
PORCELAINE NOIRE



G2M **P. 55**
FAUBOURG
PORCELAINE NOIRE
à manettes
with lever handles



G2T **P. 57**
FAUBOURG MÉTAL



G2U **P. 57**
FAUBOURG MÉTAL
à manettes
with lever handles



G2H **P. 59**
LE 9 HOWLITE



G2I **P. 59**
LE 9 NERO MARQUINA



G69 **P. 61**
SPIRIT



G58 **P. 61**
SPIRIT à manettes
with lever handles



G7E **P. 63**
DEAN



G7F **P. 65**
BONDI



G7G **P. 65**
BONDI à manettes
with lever handles

CLASSIC DESIGN



G9A **P. 69**
SYSTEM



G9B **P. 69**
SYSTEM à manettes
with lever handles



G9C **P. 69**
SYSTEM diamant
diamond



G9D **P. 69**
SYSTEM diamant
à manettes
diamond with lever
handles



G9E **P. 69**
SYSTEM quadrillé
square



G9F **P. 69**
SYSTEM quadrillé
à manettes
square with lever handles



G9G **P. 69**
SYSTEM howlite



G9H **P. 69**
SYSTEM howlite
à manettes
with lever handles



G9J **P. 69**
SYSTEM cristal
crystal



G9K **P. 69**
SYSTEM cristal
à manettes
crystal with lever handles



G3R **P. 71**
MONTAIGNE
Grand Antique



G3S **P. 71**
MONTAIGNE
Grand Antique
à manettes
with lever handles



G3T **P. 71**
MONTAIGNE
Leonardo Grey



G3U **P. 71**
MONTAIGNE
Leonardo Grey
à manettes
with lever handles



G3V **P. 71**
MONTAIGNE
Venus White



G3W **P. 71**
MONTAIGNE
Venus White
à manettes
with lever handles



G6A **P. 73**
METAMORPHOSE



G6B **P. 73**
METAMORPHOSE
à manettes
with lever handles



U8D **P. 75**
CORVAIR



U8E **P. 75**
CORVAIR à manettes
with lever handles



U8F **P. 75**
CORVAIR Howlite



U8G **P. 75**
CORVAIR Howlite
à manettes
with lever handles



U8H **P. 75**
CORVAIR Portoro



U8J **P. 75**
CORVAIR Portoro
à manettes
with lever handles



U8K **P. 75**
CORVAIR Fior di Bosco



U8L **P. 75**
CORVAIR Fior di Bosco
à manettes
with lever handles

INDEX PAR CATÉGORIE INDEX BY CATEGORY



A9B **P. 79**
JAIPUR cristal
crystal



A9C **P. 79**
JAIPUR onyx noir
black onyx



A9F **P. 79**
JAIPUR métal
metal



U1A **P. 81**
MANDARINE



U1D **P. 81**
MANDARINE cristal clair
clear crystal



U1E **P. 81**
MANDARINE
cristal satiné
satin crystal



U1K **P. 81**
MANDARINE
cristallia diamant



E53 **P. 83**
NAJEM



U4A **P. 85**
DIPLOMATE
bagues lisses
plain rings



U4B **P. 85**
DIPLOMATE
bagues annelées
ringed rings



U4C **P. 85**
DIPLOMATE
bagues torsadées
twisted rings



U4D **P. 85**
DIPLOMATE royale



A54 **P. 87**
ART DÉCO



A55 **P. 87**
ART DÉCO à manettes
with lever handles



A56 **P. 87**
ART DÉCO cristal
crystal



A57 **P. 87**
TRADITION



A58 **P. 87**
TRADITION à manettes
with lever handles



A59 **P. 87**
TRADITION cristal
crystal



G29 **P. 89**
CHARLESTON



G75 **P. 89**
CHARLESTON
à manettes
with lever handles



G25 **P. 91**
1900



G28 **P. 91**
1900 à manettes
with lever handles



A52 **P. 93**
BROADWAY



A04 **P. 93**
BROADWAY à manettes
with lever handles



U4E **P. 95**
DUOMO



U4F **P. 95**
DUOMO CRISTAL



U93 **P. 97**
MALMAISON



U95 **P. 97**
MALMAISON PORTORO



G24 **P. 99**
AMOUR DE TRIANON



G31 **P. 99**
CYGNE



G14 **P. 99**
VERSAILLES



U6M **P. 105**
MILLE NUITS CLAIR



U6N **P. 105**
MILLE NUITS
CHAMPAGNE



U6P **P. 105**
MILLE NUITS BRUME



U6F **P. 107**
BEYOND CRYSTAL
clair
clear



U6G **P. 107**
BEYOND CRYSTAL
aqua



U6H **P. 107**
BEYOND CRYSTAL
rouge
red



U6J **P. 107**
BEYOND CRYSTAL
champagne



U6K **P. 107**
BEYOND CRYSTAL
bleu
blue



U6A **P. 109**
PÉTALE DE CRISTAL
clair
clear



U6C **P. 109**
PÉTALE DE CRISTAL
rouge
red



U6D **P. 109**
PÉTALE DE CRISTAL
noir
black



U6E **P. 109**
PÉTALE DE CRISTAL
liseré doré
gold edging



A4J **P. 113**
HIRONDELLES clair
clear



A4K **P. 113**
HIRONDELLES platine
platinum



A4L **P. 113**
HIRONDELLES doré
gold

INDEX PAR CATÉGORIE INDEX BY CATEGORY



A2A **P. 115**
METROPOLIS clair
clear



A2B **P. 115**
METROPOLIS à manettes clair
clear with lever handles



A2L **P. 115**
METROPOLIS noir
black



A2M **P. 115**
METROPOLIS à manettes noir
black with lever handles



A2R **P. 117**
MASQUE DE FEMME LUNAIRE



A2S **P. 117**
MASQUE DE FEMME SOLAIRE



A2T **P. 117**
MASQUE DE FEMME GRAVÉ



A2U **P. 117**
MASQUE DE FEMME LISSE



A2G **P. 119**
ANGE



A2F **P. 119**
NAÏADE



A2H **P. 121**
PANTHÈRE clair
clear



A2K **P. 121**
PANTHÈRE noir
black



A33 **P. 123**
BAMBOU noir
black



A34 **P. 123**
BAMBOU ambre
amber



A35 **P. 123**
BAMBOU clair
clear



A2C **P. 125**
OCÉANIA



A2J **P. 125**
PAPILLON



A2E **P. 125**
VENICE



A41 **P. 127**
DAHLIA



A42 **P. 129**
POMME clair
clear



A46 **P. 129**
POMME lustré
glossy



A6G **P. 131**
PROFIL CRISTAL



A6H **P. 131**
PROFIL CRISTAL à manettes
with lever handles

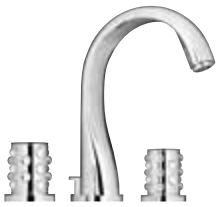

A2N **P. 133**
MOSSI



U5K **P. 137**
CAMÉLIA CRISTAL NOIR
black crystal



U5L **P. 137**
CAMÉLIA CRISTAL CLAIR
clear crystal



U5D **P. 139**
DRAGON SUN



U5J **P. 141**
ROSE



U5B **P. 143**
NEW ISLAND



U5C **P. 145**
NEW PARADISE



U5E **P. 147**
GINKGO



U5F **P. 147**
VÉGÉTAL



U5A **P. 149**
FLORE



U2D **P. 153**
INFINI



U2E **P. 153**
INFINI platine
platinum



U2F **P. 153**
INFINI doré
gold



U2L **P. 155**
NIHAL bleu
blue



U2M **P. 155**
NIHAL métal
metal



U2N **P. 155**
NIHAL doré
gold



U2P **P. 155**
NIHAL noir
black



U2R **P. 155**
NIHAL vert
green



U2S **P. 155**
NIHAL rouge
red



A7A **P. 157**
ITHAQUE doré
gold



A7B **P. 157**
ITHAQUE platine
platinum



A7F **P. 159**
MARQUISE doré
gold



A7G **P. 159**
MARQUISE platine
platinum



U8B **P. 161**
MONTE CARLO doré
gold



U8C **P. 161**
MONTE CARLO platine
platinum



G2N **P. 163**
FROUFROU



G2P **P. 163**
FROUFROU à manettes
with lever handles



G2R **P. 163**
FRIVOLE



G2S **P. 163**
FRIVOLE à manettes
with lever handles



A8M **P. 167**
VOGUE malachite



A8N **P. 167**
VOGUE jaspe rouge
red jasper



A8P **P. 167**
VOGUE onyx noir
black onyx



A8R **P. 167**
VOGUE œil de tigre
tiger's eye



A8S **P. 167**
VOGUE lapis lazuli



A1V **P. 169**
SULLY malachite



A1W **P.169**
SULLY lapis lazuli



A1X **P. 169**
SULLY jaspe rouge
red jasper



U1S **P. 169**
SULLY onyx blanc
white onyx



U1T **P. 169**
SULLY onyx noir
black onyx



U7A **P. 171**
TROCADÉRO malachite



U7B **P. 171**
TROCADÉRO lapis lazuli



U7C **P. 171**
TROCADÉRO jaspe rouge
red jasper



U7D **P. 171**
TROCADÉRO onyx noir
black onyx



U7E **P. 171**
TROCADÉRO œil de tigre
tiger's eye

QUELQUES RÉFÉRENCES SOME REFERENCES



PENINSULA
Shanghai
Collection Ange
by Lalique



KAPLAN RESIDENCE
Berlin
Collection Pomme
by Lalique

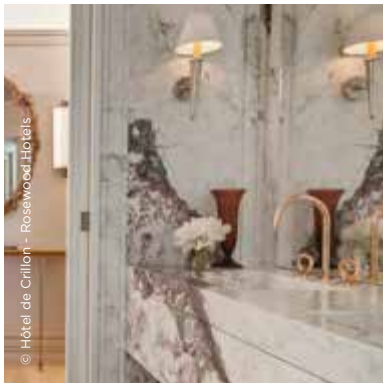

HÔTEL DE CRILLON
Paris
Collection «O»
by Christofle & Studio Putman



VILLA BEL AIR
Los Angeles
Collection Le 11
by Alberto Pinto



FARM HOUSE
Belgium
Collection Dean



FOUR SEASONS
Dubai
Collection Bambou
by Lalique



LE BŒUF COURONNÉ
Paris
Collection Saint-Germain



THE KEYS AT QUINTA
Quinta do Lago
Collection Spirit à manettes



ORIENT EXPRESS
Venice Simplon Company
Collection Charleston

The Dorchester	London
Emirates Palace Hotel	Abu Dhabi
Sofitel Cataract	Aswan
Sofitel Airport	Athens
Four Seasons	Bahrein
Burj Al Arab	Dubai
Jumeirah Beach	Dubai
Four Seasons	Firenze
Shangri-La Bosphorus	Istanbul
Plaza	Brussels
Pangu	Beijing

Fairmont Hotel	Guiyang
Green Town Sapphire Mansion	Hangzhou
China Eastern	Shanghai
Martinez	Cannes
Cheval Blanc	Courchevel
Normandy & Royal	Deauville
Marriott	Issy-les-Moulineaux
Hermitage	Monaco
Monte Carlo Bay	Monaco
Bristol	Paris
Cheval Blanc	Paris

Fouquet's	Paris
Four Seasons Georges V	Paris
Plaza Athénée	Paris
Shangri-La	Paris
Hotel de Paris	St Tropez
Grand Hôtel du Lac	Vevey
Bellagio	Las Vegas
Caesars Palace	Las Vegas
One Hanson Place	New York
Zoo Hotel	Berlin
Park Hyatt	Vienna

LES FINITIONS ROBINETTERIE
TAPS FINISHES

MIX & MATCH

Grâce à l'ensemble des finitions disponibles dans la gamme THG Paris, créez la robinetterie adaptée à vos envies et sans aucune limite !

With all the finishes available in the THG PARIS range, you can create the fitting you desire.





1 **H64** PVD couleur graphite | Graphite colour PVD
2 **F30** Or pâle | Soft gold
> **HM2** PVD couleur graphite - Or pâle
Graphite colour PVD - Soft gold

1 **H66** PVD couleur umber | Umber colour PVD
2 **H65** PVD couleur graphite mat | Matt graphite colour PVD
> **HK4** PVD couleur umber - PVD couleur graphite mat
Umber colour PVD - Matt graphite colour PVD

Exemples d'associations de couleurs. Autres combinaisons possibles sur demande.
Examples of colour combinations. Other combinations are avalable upon request.



HH1
PVD nickel - PVD nickel mat
Nickel PVD - Matt nickel PVD



HK9
PVD blush - PVD graphite
Blush PVD - Graphite PVD



GA9
Chrome - PVD bronze brown mat
Polished chrome - Matt bronze brown PVD



HF6
PVD nickel - PVD bronze brown mat
Nickel PVD - Matt bronze brown PVD



HR5
PVD bronze brown mat - PVD laiton mat
Matt brown bronze PVD - Matt brass PVD



HH2
PVD laiton mat - PVD laiton
Matt brass PVD - Brass PVD



GA4
Chrome - Or pâle
Polished chrome - Soft gold



HJ8
PVD nickel - PVD graphite mat
Nickel PVD - Matt graphite PVD



HJ6
PVD umber mat - PVD umber
Matt umber PVD - Umber PVD



HK1
PVD blush mat - PVD graphite mat
Matt blush PVD - Matt graphite PVD



HF3
PVD laiton mat - PVD bronze brown
Matt brass PVD - Bronze brown PVD



FA1
Doré - Chrome
Polished gold - Polished chrome

FINITIONS CLASSIQUES | CLASSIC FINISHES



A02
Chrome
Polished chrome



B01
Nickel
Polished nickel



C01
Nickel mat
Matt nickel



D30
Noir céramique
Black ceram



A13
Laiton fumé
Smoked brass



F30
Or pâle
Soft gold



F31
Or pâle mat
Soft matt gold



F01
Doré
Polished gold



F07
Doré mat
Matt gold



D01
Bronze clair vernis brillant
Lacquered light bronze



D05
Bronze clair vernis mat
Lacquered matt bronze

TRAITEMENTS PVD | PVD TREATMENTS



H55
PVD couleur nickel
Nickel colour PVD



H56
PVD couleur nickel mat
Matt nickel colour PVD



H64
PVD couleur graphite
Graphite colour PVD



H65
PVD couleur graphite mat
Matt graphite colour PVD



H52
PVD couleur doré
Gold colour PVD



H53
PVD couleur doré mat
Matt gold colour PVD



H49
PVD couleur laiton
Brass colour PVD



H50
PVD couleur laiton mat
Matt brass colour PVD



H62
PVD couleur blush
Blush colour PVD



H60
PVD couleur blush mat
Matt blush colour PVD



H66
PVD couleur umber
Umber colour PVD



H67
PVD couleur umber mat
Matt umber colour PVD



H33
PVD couleur bronze brown
Bronze brown colour PVD



H34
PVD couleur bronze brown mat
Matt brown bronze colour PVD

CONTACT

SIÈGE SOCIAL | HEAD OFFICE

THG FRANCE
35, rue Tournière
80130 Béthencourt-sur-Mer
France
+33 (0)3 22 60 20 80
contact@thg.fr
www.thg-paris.com

FILIALES | SUBSIDIARIES

THG USA LLC
Head office
441 NW - 1st avenue
Fort Lauderdale
FL 33301 - USA
Tel. +1 954 425 8225
info@thgusa.com

THG UK
11 Commercial Way,
London NW10 7WF
United Kingdom
Tel. +44 (0)20 8202 8288
salesuk@thg-paris.com

THG SINGAPORE
541 Orchard Road,
Liat Towers #08-01,
Singapore 238881
Singapore
Tel. +65 8181 5064
rshuen@thg-paris.com

THG RUSSIA
Gagarinsky lane 28
119002 Moscow
Russia
Tel. +7 499 241 70 49
thg@thg-russia.ru

THG ASIA
7/F Building 11, Phase II
Zhong Jun Plaza,
1688 Shenchang Road,
Minhang District,
Shanghai
PRC
上海市闵行区申长路
1688弄中骏广场二期11号楼7楼
电话/ Tel. +86 (21) 613 527 38
contact@thg-asia.cn

SHOWROOMS THG PARIS | THG PARIS SHOWROOMS

PARIS
152 bd Haussmann
75008 Paris - France
Tel. +33 (0)1 44 20 09 20
paris@thg-paris.com

LONDON
Unit 2 Design Centre North,
1 Harbour Avenue
London SW10 OHG
United Kingdom
Tel. +44 (0)20 7838 7788
salesuk@thg-paris.com

NEW YORK
D&D Building
Showroom 1206 – 12th floor
979 Third Avenue - New York
NY 10022 - USA
Tel. +1 (917) 242 8911
info@thgusa.com

FRANKFURT
Gutleutstr. 96
60329 Frankfurt/Main
Deutschland
Tel. +49 (0)69/ 25 78 14 33
kontakt@thg-paris.com

DUBAI
Dubai Design District
Building 1A, Office 404
Dubai
UAE
Tel. +971 4 580 5716
contact.me@thg-paris.com

MILAN
Brera district
Via Fiori Chiari 5
20121 Milan
Italy
Tel. +39 02 4945 0575
thgitaly@thg-paris.com

Entreprise du Patrimoine Vivant
L'excellence des savoir-faire français

© THG Paris - avril 2025

FABRIQUÉ EN FRANCE

CONCEPTION ET RÉALISATION
THG Paris

PHOTOS
Didier GRIEU

IMPRESSION
Imprimerie Jean Bernard

Textes et photos non contractuels et susceptibles d'être modifiés sans préavis
Text and pictures are not binding and can be modified without any prior notice

THG
PARIS
THG-PARIS.COM

SANITARYWARE COLLECTIONS

COLLECTIONS SANITAIRE

THG®
PARIS

Pour prolonger l'expérience unique offerte par sa robinetterie, THG Paris présente une gamme exclusive de vasques et de baignoires, disponibles en versions à poser ou à encastrer. Pensées comme de véritables pièces de design, elles associent esthétisme, confort et fonctionnalité, afin de s'intégrer harmonieusement dans tous les univers de salle de bains, du plus classique au plus contemporain.

Fidèle à son exigence de personnalisation, la Maison propose certains modèles dans une variété de finitions et de décors raffinés, permettant à chacun de créer un espace qui lui ressemble. Chaque détail a été conçu pour sublimer l'art du bain et offrir une expérience de détente incomparable.

Avec cette collection, THG Paris affirme sa volonté de proposer des solutions complètes et sur-mesure, pour transformer la salle de bains en un véritable lieu de bien-être et de raffinement.

To extend the unique experience offered by its taps, THG Paris presents an exclusive range of basins and bathtubs, available in countertop or built-in versions. Designed as true pieces of art, they combine aesthetics, comfort and functionality to blend harmoniously into any bathroom, from the most classic to the most contemporary.

True to its commitment to personalisation, the company offers various models in a variety of refined finishes and designs, allowing everyone to create a space that reflects their personality. Every detail has been designed to enhance the art of bathing and offer an incomparable relaxation experience.

With this collection, THG Paris supports its desire to offer complete, tailor-made solutions to transform the bathroom into a true haven of well-being and refinement.

SAVOIR-FAIRE KNOW-HOW

MADE IN FRANCE QUALITY



AUTHENTICITY

EXPERTISE INNOVATION

SOMMAIRE | SUMMARY

BAIGNOIRES EN ÎLOT | FREESTANDING BATHTUBS 9

- Corvair 11
- Ego 15
- Galatée 19
- Honoré 23
- Monceau 27
- Pagode 35
- Twin 39

BAIGNOIRES ENCASTRÉES | BUILT-IN BATHTUBS 43

- Astrelle 45
- Athènes 49
- Clara 53
- Galatée 57
- Monaco 61
- Nymphéa 65
- Suzan 69
- Twin 73
- Two Be 77

VASQUES CÉRAMIQUE | CERAMIC BASINS 81

VASQUES MÉTAL | METAL BASINS 91

CAHIER TECHNIQUE | TECHNICAL SPECIFICATIONS

BAIGNOIRES EN ÎLOT | FREESTANDING BATHTUBS 101
BAIGNOIRES ENCASTRÉES | BUILT-IN BATHTUBS 117
SYSTÈMES BALNÉO | WHIRLPOOL SYSTEMS 133
ACCESSOIRES ET OPTIONS |
ACCESSORIES & OPTIONAL FEATURES 139
VASQUES CÉRAMIQUE | CERAMIC BASINS 151
VASQUES MÉTAL | METAL BASINS 161

MineralStone™

ESTHÉTIQUE ET PERFORMANCE
AESTHETICS AND PERFORMANCE

Toucher agréable et chaud
Nice and warm touch

Personnalisable
Customisable

Résistant aux UV
UV resistant



Isolation phonique et thermique
Sound and thermal insulation

Réparable facilement
Easy to repair

Nettoyage facile
Easy to clean

Le MINERALSTONE™ est idéal pour les produits sanitaires grâce à ses nombreuses qualités :

- Résistance et durabilité exceptionnelles, avec une garantie de 5 ans.
- Toucher agréable et chaleureux, combiné à une isolation phonique et thermique.
- Faible porosité, facile à nettoyer et à réparer.
- Résistance aux chocs, à la déformation et aux UV.
- Disponible en finition blanc brillant ou mat, avec possibilité de couleurs RAL et décorations sur demande.

Un choix haut de gamme alliant esthétique et performance.

MINERALSTONE™ is ideal for sanitaryware products thanks to its many qualities:

- Exceptional strength and durability, with a 5-year guarantee.
- Pleasant, warm feel, combined with sound and heat insulation.
- Low porosity, easy to clean and repair.
- Impact, warp and UV resistant.
- Available in white gloss or matt finish, with the option of RAL colours and decorations on request.

A top-of-the-range choice combining aesthetics and performance.

CÉRAMIQUE | CERAMIC

ADVANCED CERAMIC 3

RAFFINEMENT ET RÉSISTANCE ACCRUE
REFINEMENT AND INCREASED RESISTANCE

Finition brillante
Glossy finish

Finition matte
Matt finish



Résistant aux UV
UV resistant

Résistant aux chocs
Shockproof

Toucher agréable et délicat
Pleasant and delicate touch

Nettoyage facile
Easy to clean

Les vasques THG Paris en céramique se distinguent par leur résistance supérieure et leur durabilité grâce à une composition innovante à base de zirconium.

Leur émaillage en trois couches assure une résistance accrue aux rayures et aux taches. Le glaçage antibactérien élimine jusqu'à 99,9 % des bactéries, garantissant hygiène et facilité d'entretien. Ultra-minces et solides, elles offrent un design fonctionnel sans eau stagnante.

Ces vasques allient esthétique raffinée et performance optimale pour des salles de bain haut de gamme.

THG Paris céramic basins are distinguished by their superior strength, durability thanks to an innovative zirconium-based composition.

Their three-layer enamel coating ensures increased resistance to scratches and stains. The antibacterial glaze eliminates up to 99.9% of bacteria, guaranteeing hygiene and ease of maintenance. Ultra-thin and strong, they offer a functional design with no standing water.

These basins combine refined aesthetics with optimum performance for top-of-the-range bathrooms.



B11.B591.HA2
Décor Infini Or - Uniquement sur baignoires Monceau
Infini Gold decor - Only on Monceau bathtubs

ATELIERS GOHARD
PARIS

L'art de la dorure
The art of gilding

Depuis toujours, les Ateliers Gohard travaillent l'or sous toutes ses formes. Les techniques de dorure utilisées sont celles du damier ou du patchwork. Les feuilles d'or sont apposées une à une, manuellement ; un damier se forme alors afin d'obtenir des lignes parfaitement droites.

La dorure en patchwork, véritable signature des ateliers Gohard, est quant à elle très contemporaine, puisque les feuilles d'or sont déposées de façon aléatoire afin de former un motif en mosaïque. S'ensuit un travail de vernissage qui assurera une protection de la feuille d'or. La justesse de l'application de ces précieuses feuilles fait de ce savoir-faire traditionnel un art exigeant et minutieux.

From the outset, Ateliers Gohard has worked with gold in all its forms. The gilding techniques used are checkerboard or patchwork. The gold leaf is applied manually, leaf-by-leaf, and a checkerboard is formed whilst keeping the lines perfectly straight.

On the other hand, patchwork gilding, the real signature of Ateliers Gohard, is very contemporary due to the fact the gold leaf is positioned in a random manner forming a patchwork motif. Varnishing is the final stage which assures the protection of the gold leaf. The accuracy and care taken when applying gold leaf comes from the traditional skill of a demanding and detailed craft.

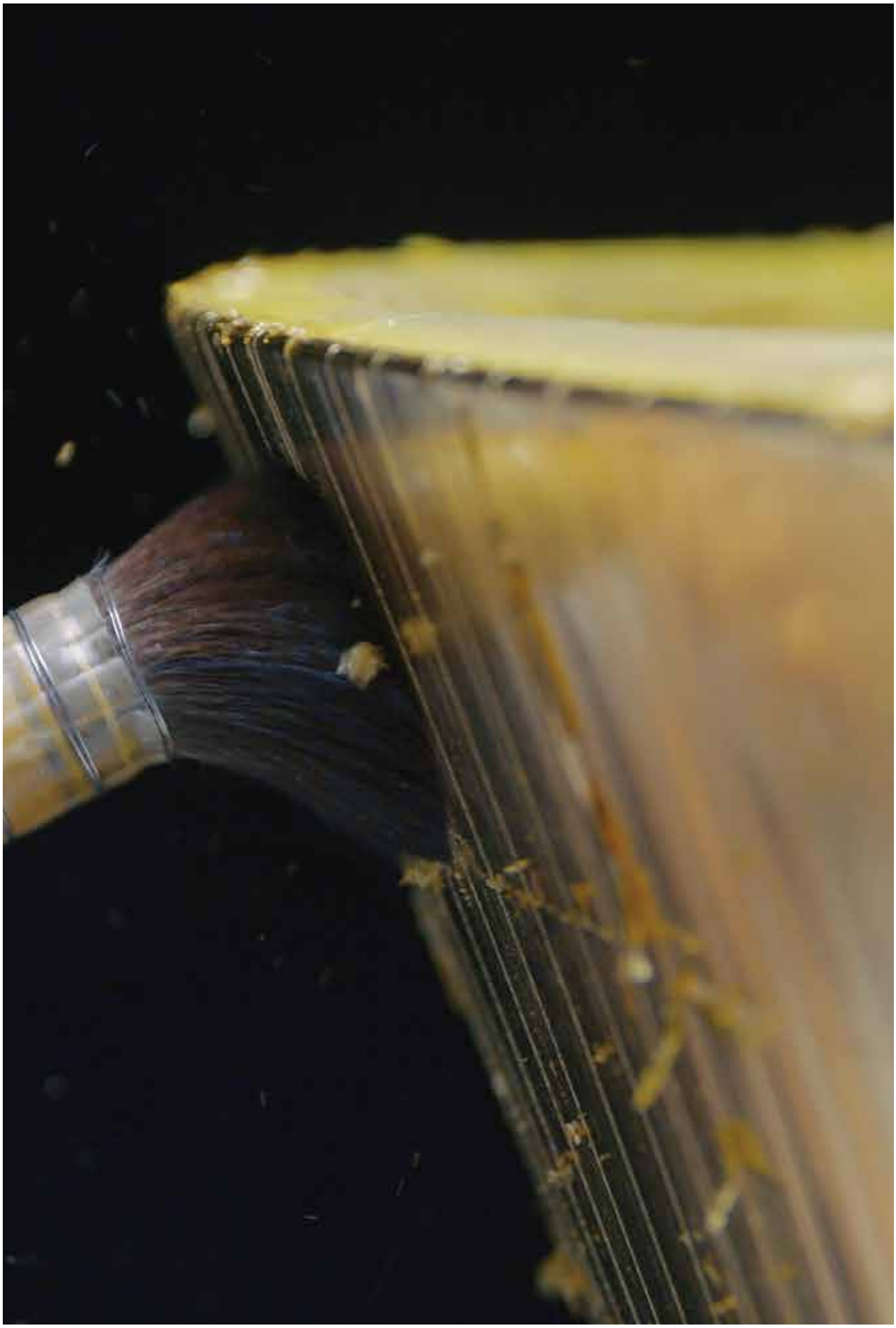



FREESTANDING BATHTUBS

BAIGNOIRES EN ÎLOT

Corvair	11
Ego	15
Galatée	19
Honoré	23
Monceau	27
Pagode	35
Twin	39



COLLECTION

CORVAIR

Signée Martin Kemp, décorateur anglais de renom, cette baignoire se distingue par l'élégance de ses courbes et la sobriété de son design.

Designed by Martin Kemp, a renowned English interior designer, this bathtub stands out for its elegant curves and understated design.



B11.B531

Baignoire **CORVAIR** avec plage à poser
188 x 99 x 61 cm

CORVAIR bathtub with rim, freestanding
188x99x61cm



Autres informations : voir cahier technique
Further informations: see technical catalog





COLLECTION

EGO

La baignoire Ego se distingue par son design linéaire, qui lui confère une forte présence architecturale. Ses lignes géométriques parfaitement équilibrées soulignent une esthétique minimaliste, épurée et contemporaine.

The Ego bathtub stands out for its linear design, which gives it a strong architectural presence. Its perfectly balanced geometric lines emphasise a minimalist, refined and contemporary aesthetic.

EGO



B11.B542

Baignoire **EGO** avec plage à poser
180 x 97 x 65 cm

EGO bathtub with rim, freestanding
180x97x65cm



B11.B543

Baignoire **EGO** sans plage à poser
180 x 80 x 65 cm

EGO bathtub without rim, freestanding
180x80x65cm



B11.B610

Baignoire **EGO** avec plage et casiers à poser
195 x 95 x 60 cm

EGO bathtub with rim and storage compartments, freestanding
195x95x60cm

Autres informations : voir cahier technique
Further informations: see technical catalog







COLLECTION

GALATÉE

Galatée réussit l'alliance idéale de l'élégance et du confort. Le parti pris esthétique de Galatée repose sur le contraste de sa forme majestueuse et la douceur de ses lignes.

Galatée achieves the ideal combination of elegance and comfort.galatée's aesthetic appeal lies in the contrast between its majestic shape and the softness of its lines.

GALATÉE

B11.B563

Baignoire **GALATÉE** avec plage à poser
Fournie avec repose-tête blanc
190 x 90 x 60 cm

GALATÉE bathtub with rim, freestanding
White headrest included
190x90x60cm



Autres informations : voir cahier technique
Further informations: see technical catalog





COLLECTION

HONORÉ

Une baignoire conçue pour le confort et le bien-être : sa cuve spacieuse et ses dimensions adaptées garantissent un bien-être optimal.

Avec ses trois designs et sa forme en îlot, Honoré offre de multiples options de personnalisation extérieure, à travers un large éventail de finitions sur mesure.

Designed for ultimate comfort and relaxation, this bathtub features a spacious interior and perfectly balanced dimension for an exceptional bathing experience.

With three designs and an island shape, Honoré offers multiple exterior customisation options, with a wide range of bespoke finishes.

HONORÉ



B11.B691

Baignoire **HONORÉ** à poser
180 x 90 x 60 cm

HONORÉ bathtub, freestanding
180x90x60cm



B11.B692

Baignoire **HONORÉ socle lisse** à poser
180 x 90 x 63 cm

HONORÉ bathtub on smooth base, freestanding
180x90x63cm



B11.B693

Baignoire **HONORÉ socle décoré** à poser
180 x 90 x 63 cm

HONORÉ bathtub on decorated base, freestanding
180x90x63cm



Autres informations : voir cahier technique
Further informations: see technical catalog





COLLECTION

MONCEAU

Monceau attire tous les regards par son design doux et élancé, faisant de cette baignoire la pièce maîtresse de la salle de bains.

Monceau attracts attention with its soft, slender design, making this bathtub the centrepiece of the bathroom.

MONCEAU



B11.B571

Baignoire **MONCEAU** sans plage à poser
166 x 66 x 60 cm

MONCEAU bathtub without rim, freestanding
166x66x60cm



B11.B591

Baignoire **MONCEAU** avec plage à poser
166 x 80 x 60 cm

MONCEAU bathtub with rim, freestanding
166x80x60cm



Autres informations : voir cahier technique
Further informations: see technical catalog









B11.B592

Baignoire **MONCEAU GM** avec plage à poser
180 x 95 x 60 cm

MONCEAU GM bathtub with rim, freestanding
180x95x60cm

Autres informations : voir cahier technique
Further informations: see technical catalog







B11.B594

Baignoire **MONCEAU GM** avec plage, à poser et socle en marbre Nero Marquina
180 x 95 x 60 cm

MONCEAU GM bathtub with rim and Nero Marquina marble base, freestanding
180x95x60cm

Autres informations : voir cahier technique
Further informations: see technical catalog



COLLECTION

PAGODE

Quand simplicité rime avec harmonie, la baignoire rectangulaire Pagode séduit par ses lignes droites et ses formes épurées.

Sobre et contemporaine, elle s'intègre avec élégance à tout espace de bain, incarnant le raffinement discret et le savoir-faire THG Paris.

When simplicity rhymes with harmony, the rectangular Pagode bathtub captivates with its straight lines and clean shapes.

Understated and contemporary, it blends elegantly into any bathroom space, embodying the discreet refinement and craftsmanship of THG Paris.







B11.B630

Baignoire **PAGODE** à poser
180 x 80 x 65 cm

PAGODE bathtub, freestanding
180x80x65cm

Autres informations : voir cahier technique
Further informations: see technical catalog



COLLECTION

TWIN

Avec sa forme ovale et ses lignes ergonomiques, la baignoire Twin offre une expérience de détente incomparable.

Pensée pour deux, elle intègre des accoudoirs discrets pour un confort absolu et une posture naturelle. Alliance parfaite du design et du savoir-faire THG Paris, Twin transforme le bain en un moment de pure harmonie.

With its oval shape and ergonomic lines, the Twin bathtub offers an unparalleled relaxation experience.

Designed for two, it features discreet armrests for absolute comfort and a natural posture. A perfect combination of THG Paris design and expertise, Twin transforms bathing into a moment of pure harmony.







B11.B661

Baignoire **TWIN** à poser
190 x 110 x 60 cm

TWIN bathtub, freestanding
190x110x60cm

Autres informations : voir cahier technique
Further informations: see technical catalog



BUILT-IN BATHTUBS

BAIGNOIRES ENCASTRÉES

Astrelle	45
Athènes	49
Clara	53
Galatée	57
Monaco	61
Nymphéa	65
Suzan	69
Twin	73
Two Be	77



COLLECTION

ASTRELLE

La baignoire Astrelle conjugue confort et modernité. Sa légèreté et son élégance discrète en font un modèle idéal, capable de s'intégrer harmonieusement dans tout type de salle de bains.

The Astrelle bathtub combines comfort and modernity. Its lightness and understated elegance make it an ideal model, capable of blending harmoniously into any type of bathroom.

ASTRELLE

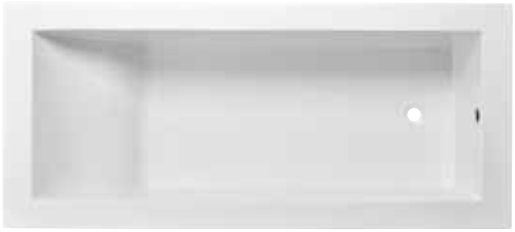

B10.B500

Baignoire **ASTRELLE 180** à encastrer
180 x 80 x 65 cm

ASTRELLE 180 built-in bathtub
180x80x65cm



B10.B502

Baignoire **ASTRELLE 160** à encastrer
160 x 70 x 60 cm

ASTRELLE 160 built-in bathtub
160x70x60cm

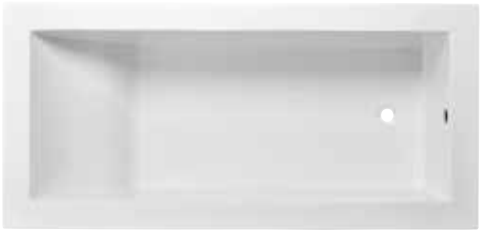

B10.B503

Baignoire **ASTRELLE 170** à encastrer
170 x 80 x 60 cm

ASTRELLE 170 built-in bathtub
170x80x60cm

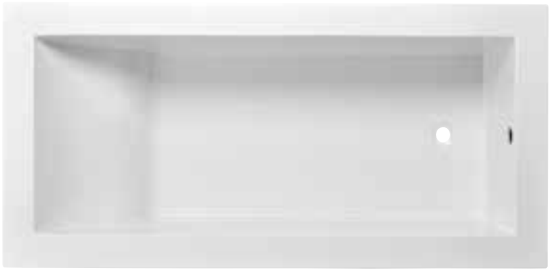

B10.B504

Baignoire **ASTRELLE 190** à encastrer
190 x 90 x 65 cm

ASTRELLE 190 built-in bathtub
190x90x65cm

Autres informations : voir cahier technique
Further informations: see technical catalog







COLLECTION

ATHÈNES

Exceptionnelle par sa taille et son allure, la baignoire Athènes s'impose comme l'élément essentiel de la salle de bains, offrant une expérience digne du luxe des plus grands palaces.

Exceptional in size and style, the Athens bathtub stands out as the centrepiece of the bathroom, offering an experience worthy of the luxury of the finest palaces.

ATHÈNES







B10.B690

Baignoire **ATHÈNES** à encastrer
168 x 168 x 65 cm

ATHÉNES built-in bathtub
168x168x65cm

Autres informations : voir cahier technique
Further informations: see technical catalog



COLLECTION

CLARA

La baignoire Clara séduit par son allure féminine et accueillante. Ses volumes harmonieux et équilibrés dégagent une allure élégante, où la simplicité se marie à des courbes raffinées et sophistiquées.

The Clara bathtub captivates with its feminine and inviting appearance. Its harmonious and balanced proportions exude elegance, combining simplicity with refined and sophisticated curves.







B10.B520

Baignoire **CLARA 176** à encastrer
176 x 82 x 58 cm

CLARA 176 built-in bathtub
176x82x58cm



B10.B521

Baignoire **CLARA 190** à encastrer
190 x 95 x 62 cm

CLARA 190 built-in bathtub
190x95x62cm

Autres informations : voir cahier technique
Further informations: see technical catalog



COLLECTION

GALATÉE

Galatée conjugue élégance et confort. Son design joue sur le contraste entre des lignes géométriques strictes et une forme ergonomique pensée pour offrir une sensation de plénitude absolue.

Galatée combines elegance and comfort. Its design plays on the contrast between strict geometric lines and an ergonomic shape crafted to provide a complete sense of indulgent relaxation.

GALATÉE

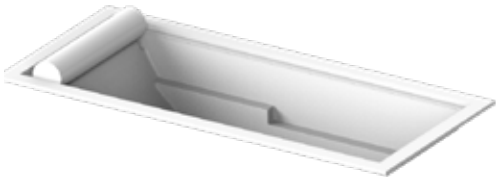

B10.B560

Baignoire **GALATÉE** à encastrer
174 x 84 x 60 cm

GALATÉE built-in bathtub
174x84x60cm



Autres informations : voir cahier technique
Further informations: see technical catalog





COLLECTION

MONACO

Symbole du raffinement et du bien-être, la baignoire ronde Monaco invite à la détente partagée, mariant lignes harmonieuses, confort enveloppant et savoir-faire d'exception.

A symbol of refinement and well-being, the Monaco round bath invites shared relaxation, combining harmonious lines, enveloping comfort and exceptional craftsmanship.







B10.B580

Baignoire **MONACO** à encastrer
Ø 180 x 61 cm

MONACO built-in bathtub
Ø180x61cm

Autres informations : voir cahier technique
Further informations: see technical catalog



COLLECTION

NYMPHÉA

Nymphéa est une invitation au luxe et à la relaxation. Ses volumes généreux garantissent un confort exceptionnel, propice à la détente absolue.

Nymphéa is an invitation to luxury and relaxation. Its generous proportions guarantee exceptional comfort, conducive to complete relaxation.

NYMPHÉA

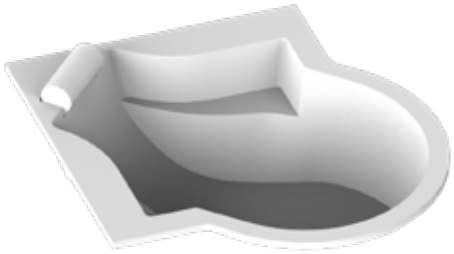

B10.B620

Baignoire **NYMPHÉA** à encastrer
145 x 145 x 64 cm

NYMPHÉA built-in bathtub
145x145x64cm



B10.B621

Baignoire **NYMPHÉA MASTER** à encastrer
156 x 156 x 65 cm

NYMPHÉA MASTER built-in bathtub
156x156x65cm



Autres informations : voir cahier technique
Further informations: see technical catalog





COLLECTION

SUZAN

Grâce à sa symétrie et à ses formes étudiées, Suzan procure une détente complète du corps. Ses dimensions généreuses et son soutien lombaire garantissent un confort maximal.

Thanks to its symmetry and carefully designed shape, Suzan provides complete relaxation for the body. Its generous dimensions and lumbar support guarantee maximum comfort.

SUZAN

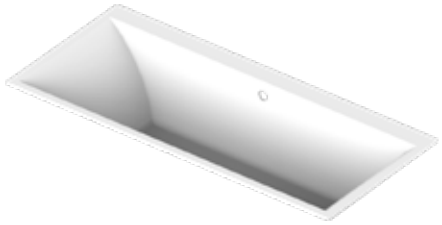

B10.B510

Baignoire **SUZAN** à encastrer
180 x 80 x 60 cm

SUZAN buit-in bathtub
180x80x60cm



Autres informations : voir cahier technique
Further informations: see technical catalog





COLLECTION

TWIN

Avec sa forme ovale et ses lignes ergonomiques, la baignoire Twin offre une expérience de détente incomparable.

Pensée pour deux, elle intègre des accoudoirs discrets pour un confort absolu et une posture naturelle. Alliance parfaite du design et du savoir-faire THG Paris, Twin transforme le bain en un moment de pure harmonie.

With its oval shape and ergonomic lines, the Twin bathtub offers an unparalleled relaxation experience.

Designed for two, it features discreet armrests for absolute comfort and a natural posture. A perfect combination of THG Paris design and expertise, Twin transforms bathing into a moment of pure harmony.







B10.B660

Baignoire **TWIN** à encastrer
190 x 110 x 62 cm

TWIN built-in bathtub
190x110x62cm

Autres informations : voir cahier technique
Further informations: see technical catalog



COLLECTION

TWO BE

Spacieuse et élégante, la baignoire rectangulaire Two Be offre un espace généreux pour deux. Son design ergonomique et ses accoudoirs intégrés assurent un confort optimal. Expression du savoir-faire THG Paris, elle transforme chaque bain en moment de bien-être partagé.

Spacious and elegant, the rectangular Two Be bathtub offers generous space for two. Its ergonomic design and integrated armrests ensure optimal comfort. An expression of THG Paris' expertise, it transforms every bath into a moment of shared well-being.

TWO BE



B10.B670

Baignoire **TWO BE** à encastrer
206 x 136 x 60 cm

TWO BE buit-in bathtub
206x136x60cm



Autres informations : voir cahier technique
Further informations: see technical catalog





CERAMIC BASINS

VASQUES CÉRAMIQUE

Les vasques en céramique THG Paris allient robustesse, hygiène et esthétique. Leur revêtement antibactérien assure une propreté optimale, tandis que leur finition haut de gamme résiste aux rayures et aux taches.

Avec leur design fonctionnel et ultra-mince, elles évitent toute stagnation d'eau et s'intègrent harmonieusement dans tous les styles de salle de bains, grâce à un large choix de formes et de dimensions.

THG Paris ceramic basins combine robustness, hygiene and aesthetics. Their antibacterial coating ensures optimal cleanliness, while their high-end finish is scratch and stain resistant.

With their functional, ultra-slim design, they prevent water from stagnating and blend harmoniously into any bathroom style, thanks to a wide choice of shapes and sizes.

ADVANCED CERAMIC 3

VASQUES À POSER | FREESTANDING WASHBASINS



B20.V230

Vasque ronde à poser, dim. ext. Ø 37 x 13,5 cm, sans trop-plein, sans vidage - en céramique

Disponible en finition mate ou finition brillante

Ceramic round On counter basin, ext. dim. Ø37x13.5cm, without overflow, without waste

Available in glossy and matt finishes



B20.V220

Vasque carrée à poser, dim. ext. 37 x 37 x 13,5 cm, sans trop-plein, sans vidage - en céramique

Disponible en finition mate ou finition brillante

Ceramic square On counter basin, ext. dim. 37x 37x 13.5cm, without overflow, without waste

Available in glossy and matt finishes



B20.V210

Vasque rectangulaire à poser, dim. ext. 58 x 37 x 13,5 cm, sans trop-plein, sans vidage - en céramique

Disponible en finition mate ou finition brillante

Ceramic rectangular On counter basin, ext. dim. 57x37x13.5cm, without overflow, without waste

Available in glossy and matt finishes









VASQUES À POSER | FREESTANDING WASHBASINS



B20.V215

Vasque rectangulaire à poser, dim. ext.
60 x 46,2 x 12 cm, avec plage percée 3 trous,
avec trop-plein, sans vidage - en céramique

Disponible en finition mate ou finition brillante

Ceramic rectangular On counter basin, with 3-hole drilled rim, 60x46.2x12cm, with overflow, without waste

Available in glossy and matt finishes



B20.V242

Vasque ovale à poser, dim. ext. 60 x 41,8 x 12 cm,
avec plage percée 3 trous, avec trop-plein,
sans vidage - en céramique

Disponible en finition mate ou finition brillante

Ceramic oval On counter basin, 60x41.8x12cm,
3-hole drilled rim, with overflow, without waste

Available in glossy and matt finishes



B20.V232

Vasque ronde à poser, dim. ext. Ø 40 x 14 cm,
sans trop-plein, sans vidage - en céramique

Disponible en finition mate ou finition brillante

Ceramic round On counter basin, Ø40x14cm,
without overflow, without waste

Available in glossy and matt finishes



B20.V241

Vasque ovale à poser, dim. ext. 59 x 42 x 11,4 cm,
sans trop-plein, sans vidage - en céramique

Disponible en finition mate ou finition brillante

Ceramic oval On counter basin, ext. dim. 59x42x11.4cm,
without overflow, without waste

Available in glossy and matt finishes



B20.V214

Vasque rectangulaire arrondie à poser,
dim. ext. 63,5 x 42,4 x 12 cm, sans trop-plein,
sans vidage - en céramique

Disponible en finition mate ou finition brillante

Ceramic rectangular rounded On counter basin,
63.5x42.4x12cm, without overflow, without waste

Available in glossy and matt finishes



VASQUES À ENCASTER | UNDER MOUNTED BASINS



B20.V110

Vasque rectangle à encastrer par-dessous,
dim. int. 48 x 28 x 12 cm, avec trop-plein,
sans vidage - en céramique

Disponible en finition mate ou finition brillante

Ceramic rectangular under counter basin,
int. dim. 48x28x12cm, with overflow, without waste

Available in glossy and matt finishes



B20.V111

Vasque rectangle à encastrer par-dessous,
dim. int. 49 x 34,5 x 12 cm, avec trop-plein,
sans vidage - en céramique

Disponible en finition mate ou finition brillante

Ceramic rectangular under counter basin,
int. dim. 49x34.5x12cm, with overflow, without waste

Available in glossy and matt finishes



B20.V120

Vasque ronde à encastrer par-dessous, dim. int. Ø 33 x 14 cm,
avec trop-plein, sans vidage - en céramique

Disponible en finition mate ou finition brillante

Ceramic round basin under counter, int. dim. Ø33x14cm,
with overflow, without waste

Available in glossy and matt finishes



B20.V130

Vasque ovale à encastrer par-dessous, dim. int.
42 x 29 x 12 cm, avec trop-plein, sans vidage - en céramique

Disponible en finition mate ou finition brillante

Ceramic oval under counter basin, int. dim. 42x29x12cm,
with overflow, without waste

Available in glossy and matt finishes



B20.V131

Vasque ovale à encastrer par-dessous, dim. int.
52 x 36 x 15 cm, avec trop-plein, sans vidage - en céramique

Disponible en finition mate ou finition brillante

Ceramic oval under counter basin, int. dim. 52x36x15cm,
with overflow, without waste

Available in glossy and matt finishes



METAL BASINS

VASQUES MÉTAL

THG Paris vous invite à découvrir l'élégance intemporelle de sa collection de vasques métalliques. Alliant savoir-faire artisanal et design classique ou contemporain, chaque pièce incarne le raffinement à la française.

Des vasques traditionnelles à encastrer, façonnées à la main en laiton ou en cuivre martelé, aux modèles à poser en acier inoxydable 304, aux lignes épurées et modernes, chaque création reflète l'alliance parfaite entre authenticité, noblesse des matériaux et excellence technique.

Véritable bijou décoratif, votre vasque sublimera la salle de bains en y apportant une signature unique, entre prestige et caractère.

THG Paris invites you to discover the timeless elegance of its collection of metal basins. Combining craftsmanship with classic or contemporary design, each piece embodies the essence of French refinement.

From traditional built-in basins, handcrafted in brass or hammered copper, to countertop models in 304 stainless steel with clean, modern lines, each creation reflects the perfect combination of authenticity, noble materials and technical excellence.

A true decorative gem, your basin will enhance your bathroom, bringing a unique signature that blends prestige and character.



VASQUES MÉTAL À ENCASTRER | UNDER MOUNTED METAL BASINS



GB2.1/BOL

Vasque Ø 26,5 cm à bord plat,
finition métal martelé

Basin, Ø26.5cm, with overflow and flat edge,
hammered metal finishing



GB2.11/BP

Vasque Ø 34,5 cm à bord plat,
finition métal martelé

Basin, Ø34.5cm, with overflow and flat edge,
hammered metal finishing



GB2.1/BP

Vasque Ø 40 cm à bord plat,
finition métal martelé

Basin, Ø40cm, with overflow and flat edge,
hammered metal finishing



GB2.22/BP

Lave-mains ovale 40 x 30 cm à bord plat,
finition métal martelé

Oval hand basin, 40x30cm, with overflow and
flat edge, hammered metal finishing



GB2.4/BP

Vasque octogonale 53,5 x 38 cm à bord plat,
finition métal martelé

Octogonal basin, 53.5x38cm, with overflow
and flat edge, hammered metal finishing



GB2.2/BP

Vasque ovale 49,5 x 39 cm à bord plat,
finition métal martelé

Oval basin, 49.5x39cm, with overflow
and flat edge, hammered metal finishing



VASQUES MÉTAL À POSER | FREESTANDING METAL BASINS



GB2.V400BB

Vasque ronde à poser Ø 37,5 cm,
PVD noir brossé, livrée sans vidage.
Modèle uniquement disponible en finition PVD

On counter round basin 37.5cm,
PVD brushed black,no waste.
Model only available in PVD finish



GB2.V400BG

Vasque ronde à poser Ø 37,5 cm,
PVD graphite brossé, livrée sans vidage.
Modèle uniquement disponible en finitions PVD

On counter round basin 37.5cm,
PVD brushed Graphite,no waste.
Model only available in PVD finish



GB2.V400BC

Vasque ronde à poser Ø 37,5 cm,
PVD cuivre brossé, livrée sans vidage.
Modèle uniquement disponible en finition PVD

On counter round basin 37.5cm,
PVD brushed Copper, no waste.
Model only available in PVD finish



GB2.V400BL

Vasque ronde à poser Ø 37,5 cm,
PVD laiton brossé, livrée sans vidage.
Modèle uniquement disponible en finitions PVD

On counter round basin 37.5cm,
PVD brushed Brass, no waste.
Model only available in PVD finish



GB2.V400SS

Vasque ronde à poser Ø 37,5 cm,
Inox brossé, livrée sans vidage.

On counter round basin 37.5cm,
Brushed stainless steel, no waste

TECHNICAL SPECIFICATIONS

CAHIER TECHNIQUE

FORME SHAPE	**MODÈLE** MODEL	**RÉFÉRENCE** REFERENCE	**À POSER** FREE-STANDING	**À ENCASTRER** BUILT-IN	**LONGUEUR** LENGTH **(CM)**	**LARGEUR** WIDTH **(CM)**	**HAUTEUR** HEIGHT **(CM)**	**PAGE** PAGE
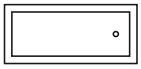	**ASTRELLE**	B10.B500		✓	180	80	65	118
		B10.B502		✓	160	70	60	119
		B10.B503		✓	170	80	60	120
		B10.B504		✓	190	90	65	121
	**ATHÈNES**	B10.B690		✓	168	168	65	122
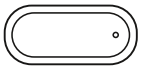	**CLARA**	B10.B520		✓	176	82	58	123
		B10.B521		✓	190	95	62	124
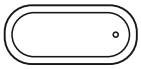	**CORVAIR**	B11.B531	✓		188	99	61	102
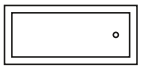	**EGO**	B11.B542	✓		180	97	65	103
		B11.B543	✓		180	80	65	104
		B11.B610	✓		195	95	60	105
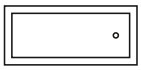	**GALATÉE**	B11.B563	✓		190	90	60	106
		B10.B560		✓	174	84	60	125
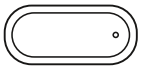	**HONORÉ**	B11.B691	✓		180	90	60	107
		B11.B692	✓		180	90	63	108
		B11.B693	✓		180	90	63	109
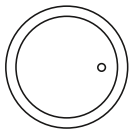	**MONACO**	B10.B580		✓	Ø 180 cm		61	126
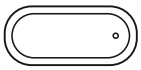	**MONCEAU**	B11.B571	✓		166	66	60	110
		B11.B591	✓		166	80	60	111
		B11.B592	✓		180	95	60	112
		B11.B594	✓		180	95	60	113
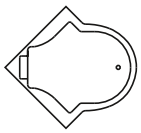	**Nymphéa**	B10.B620		✓	145	145	64	127
		B10.B621		✓	156	156	65	128
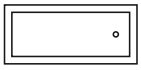	**PAGODE**	B11.B630	✓		180	80	65	114
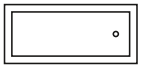	**SUZAN**	B10.B510		✓	180	80	60	129
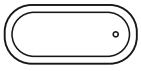	**TWIN**	B11.B661	✓		190	110	60	115
		B10.B660		✓	190	110	62	130
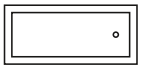	**TWO BE**	B10.B670		✓	206	136	60	131

SOMMAIRE | SUMMARY

BAIGNOIRES EN ÎLOT | FREESTANDING BATHTUBS 101

- Corvair 102
- Ego 103
- Galatée 106
- Honoré 107
- Monceau 110
- Pagode 114
- Twin 115

BAIGNOIRES ENCASTRÉES | BUILT-IN BATHTUBS 117

- Astrelle 118
- Athènes 122
- Clara 123
- Galatée 125
- Monaco 126
- Nymphéa 127
- Suzan 129
- Twin 130
- Two Be 131

SYSTÈMES BALNÉO | WHIRLPOOL SYSTEMS 133

ACCESSOIRES ET OPTIONS | ACCESSORIES & OPTIONAL FEATURES 139

VASQUES CÉRAMIQUE | CERAMIC BASINS 151

VASQUES MÉTAL | METAL BASINS 161

LÉGENDE DES PICTOGRAMMES | PICTOGRAM LEGENDS

Les principales caractéristiques de nos produits sont identifiables au premier coup d'œil grâce à ces pictogrammes.

The main characteristics of our products can be identified at first glance thanks to these pictograms.



MineralStone™


À poser
Freestanding

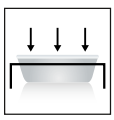
À encastrer par dessus
Overmounted

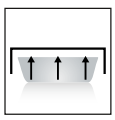
À encastrer par dessous
Undermounted

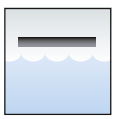
Trop-plein intégré
Integrated overflow


Baignoire à débordement
Overflowing bathtub


Système balnéo disponible
Whirlpool available


Système chromo disponible
Chromo system available


Autres finitions sur demande
Other finishes available upon request



FREESTANDING BATHTUBS

BAIGNOIRES EN ÎLOT

BAIGNOIRES EN ÎLOT | FREESTANDING BATHTUBS



B11.B531

Baignoire **CORVAIR**
188 x 99 x 61 cm, modèle à poser avec plage asymétrique, livrée avec habillage de trop-plein chromé et sans vidage

CORVAIR bathtub
188x99x61cm, with asymetric rim, freestanding, delivered with a chrome coverplate for overflow and supplied without waste

Volume | Capacity : **VU** 219 L - 58gal • **CONT** 294 L - 78gal
Poids | Weight : ± 196 kg - 432lbs



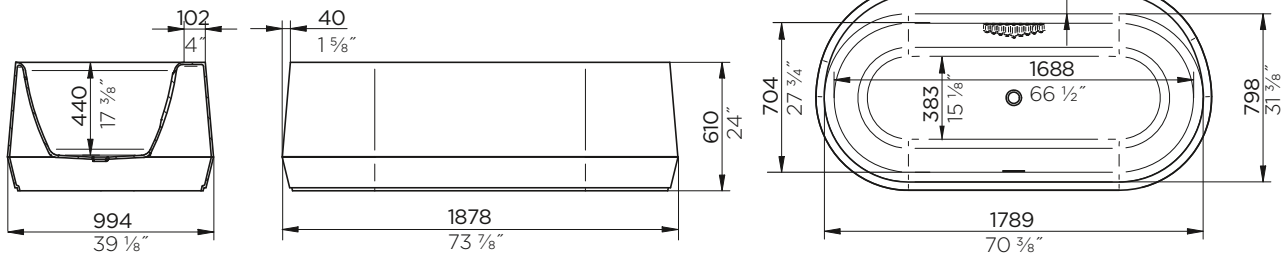

OPTIONS

REF. B16.K102
Chromothérapie voir p. 137
Chromotherapy option see p. 137

REF. G00.305/H
Vidage conseillé voir p. 140
Recommended waste sytems see p. 140

Frise Prestige voir p. 146
Prestige frieze see p. 146

Accessoires voir p. 143
Accessories see p. 143

FINITIONS | FINISHES

AS1	Blanc brillant | Glossy white
AS2	Blanc mat | Matt white
DA2	Damier Moongold | Moongold checkboard *
DA4	Damier Palladium | Palladium checkboard *
EA2	Texturée bronze | Bronze texture *
FA2	Oxydée bronze | Oxyde bronze *
FA4	Oxydée étain | Oxyde tin *
GA2	Patchwork Palladium | Patchwork Palladium *
JA5	Ext. RAL, int. blanc - Brillant | Outside RAL, inside white - Glossy
JA6	Ext. RAL, int. blanc - Mat | Outside RAL, inside white - Matt
KA1	RAL brillant extérieur et intérieur | Glossy RAL inside and outside

* Intérieur blanc mat | Matt white inside

VU contenance totale moins 1 utilisateur - total capacity minus 1 user
CONT contenance totale jusqu'au bas du trop-plein - total capacity up to the bottom of the overflow

BAIGNOIRES EN ÎLOT | FREESTANDING BATHTUBS

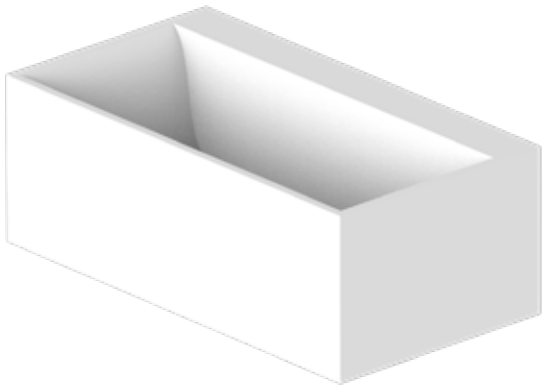

B11.B542

Baignoire **EGO**
180 x 97 x 65 cm, modèle à poser avec plage, livrée sans vidage

EGO bathtub
180x97x65cm, freestanding with rim, delivered without waste

Volume | Capacity : **VU** 342 L - 90gal • **CONT** 417 L - 110gal
Poids | Weight : ± 81 kg - 179lbs

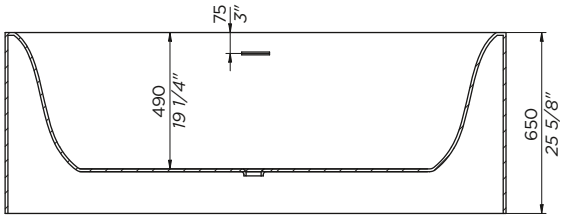

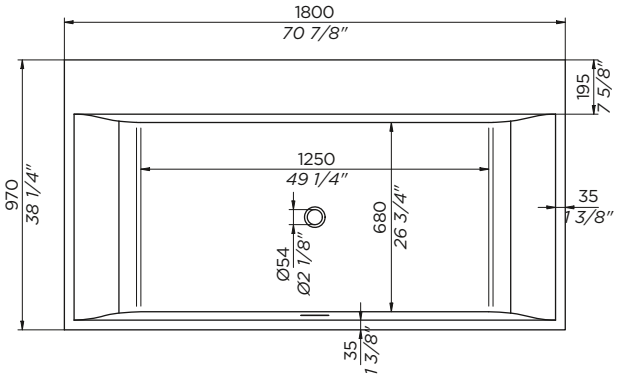

OPTIONS

REF. B12.K12A
Système balnéo voir p. 134
Whirlpool option see p. 134

REF. B16.K102 - REF. B12.K102AB
Chromothérapie voir p. 137
Chromotherapy option see p. 137

REF. G00.305/H
Vidage conseillé voir p. 140
Recommended waste sytems see p. 140

Frise Prestige voir p. 146
Prestige frieze see p. 146

Frise classique voir p. 145
Classic frieze see p. 145

Accessoires voir p. 143
Accessories see p. 143

FINITIONS | FINISHES

AS2	Blanc mat | Matt white
DA2	Damier Moongold | Moongold checkboard *
DA4	Damier Palladium | Palladium checkboard *
EA2	Texturée bronze | Bronze texture *
FA2	Oxydée bronze | Oxyde bronze *
FA4	Oxydée étain | Oxyde tin *
GA2	Patchwork Palladium | Patchwork Palladium *
JA6	Ext. RAL, int. blanc - Mat | Outside RAL, inside white - Matt

* Intérieur blanc mat | Matt white inside

VU contenance totale moins 1 utilisateur - total capacity minus 1 user
CONT contenance totale jusqu'au bas du trop-plein - total capacity up to the bottom of the overflow

BAIGNOIRES EN ÎLOT | FREESTANDING BATHTUBS

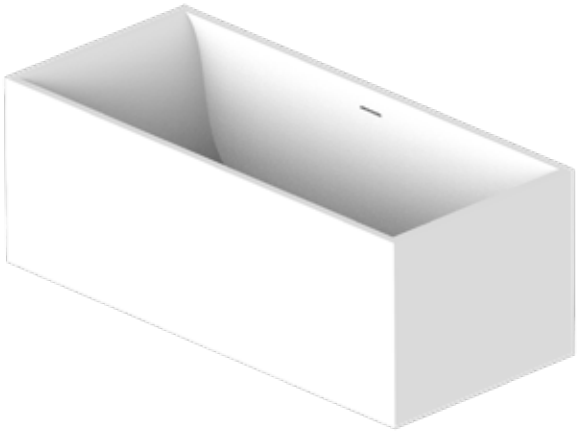

B11.B543

Baignoire **EGO**
180 x 80 x 65 cm, modèle à poser sans plage, livrée sans vidage

EGO bathtub
180x80x65cm, freestanding without rim, delivered without waste

Volume | Capacity : **VU** 342 L - 90gal • **CONT** 417 L - 110gal
Poids | Weight : ± 78 kg - 172lbs

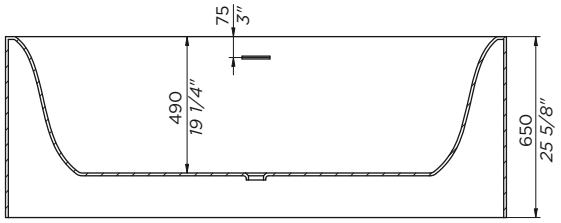

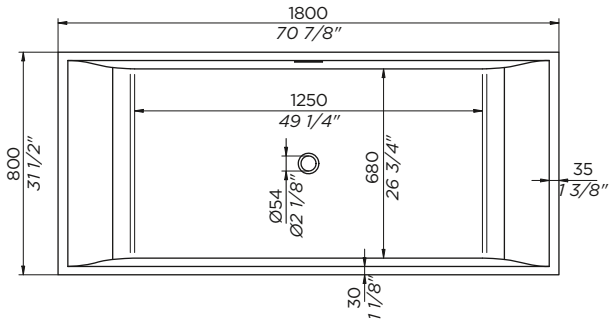

OPTIONS

REF. G00.305/H

Vidage conseillé voir p. 140
Recommended waste sytems see p. 140

Frise Prestige voir p. 146
Prestige frieze see p. 146

Frise classique voir p. 145
Classic frieze see p. 145

Accessoires voir p. 143
Accessories see p. 143

FINITIONS | FINISHES

AS2	Blanc mat | Matt white
DA2	Damier Moongold | Moongold checkboard *
DA4	Damier Palladium | Palladium checkboard *
EA2	Texturée bronze | Bronze texture *
FA2	Oxydée bronze | Oxyde bronze *
FA4	Oxydée étain | Oxyde tin *
GA2	Patchwork Palladium | Patchwork Palladium *
JA6	Ext. RAL, int. blanc - Mat | Outside RAL, inside white - Matt

* Intérieur blanc mat | Matt white inside

VU contenance totale moins 1 utilisateur - total capacity minus 1 user
CONT contenance totale jusqu'au bas du trop-plein - total capacity up to the bottom of the overflow

BAIGNOIRES EN ÎLOT | FREESTANDING BATHTUBS

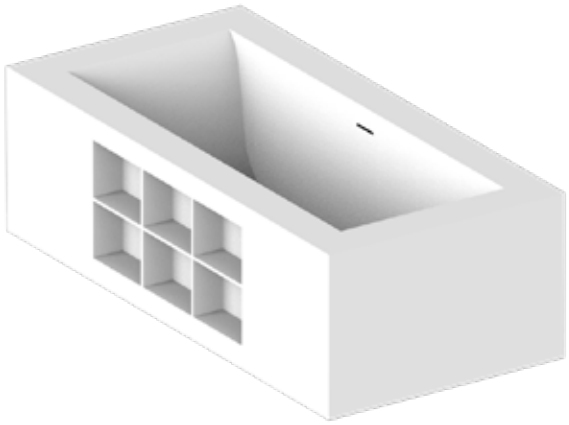

B11.B610

Baignoire **EGO** avec casiers de rangement
195 x 95 x 60 cm, modèle à poser avec plage,
livrée sans vidage

EGO bathtub with storage compartments
195x95x60cm, freestanding with rim,
delivered without waste

Volume | Capacity : **VU** 289 L - 76gal • **CONT** 364 L - 96gal
Poids | Weight : ± 87 kg - 192lbs

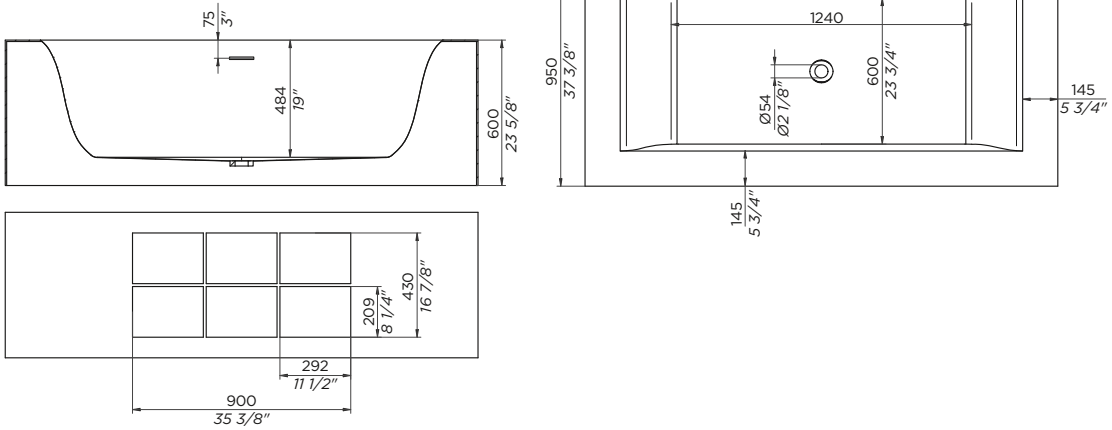

OPTIONS

REF. B12.K12A
Système balnéo voir p. 134
Whirlpool option see p. 134

REF. B16.K102 - REF. B12.K102AB
Chromothérapie voir p. 137
Chromotherapy option see p. 137

REF. G00.305/H
Vidage conseillé voir p. 140
Recommended waste sytems see p. 140

Accessoires voir p. 143
Accessories see p. 143

FINITIONS | FINISHES

AS2	Blanc mat | Matt white
DA2	Damier Moongold | Moongold checkboard *
DA4	Damier Palladium | Palladium checkboard *
EA2	Texturée bronze | Bronze texture *
FA2	Oxydée bronze | Oxyde bronze *
FA4	Oxydée étain | Oxyde tin *
GA2	Patchwork Palladium | Patchwork Palladium *
JA6	Ext. RAL, int. blanc - Mat | Outside RAL, inside white - Matt

* Intérieur blanc mat | Matt white inside

CASIERS BLANCS POUR TOUTES LES FINITIONS DISPONIBLES
WHITE COMPARATMENTS FOR ALL AVAILABLE FINISHES

VU contenance totale moins 1 utilisateur - total capacity minus 1 user
CONT contenance totale jusqu'au bas du trop-plein - total capacity up to the bottom of the overflow

BAIGNOIRES EN ÎLOT | FREESTANDING BATHTUBS



B11.B563

Baignoire **GALATÉE**
190 x 90 x 60 cm, modèle à poser, livrée sans vidage, fournie avec repose-tête blanc

GALATÉE bathtub
190x90x60cm, freestanding, white headrest included, delivered without waste

Volume | Capacity : **VU** 181 L - 48gal • **CONT** 256 L - 68gal
Poids | Weight : ± 90 kg - 198lbs

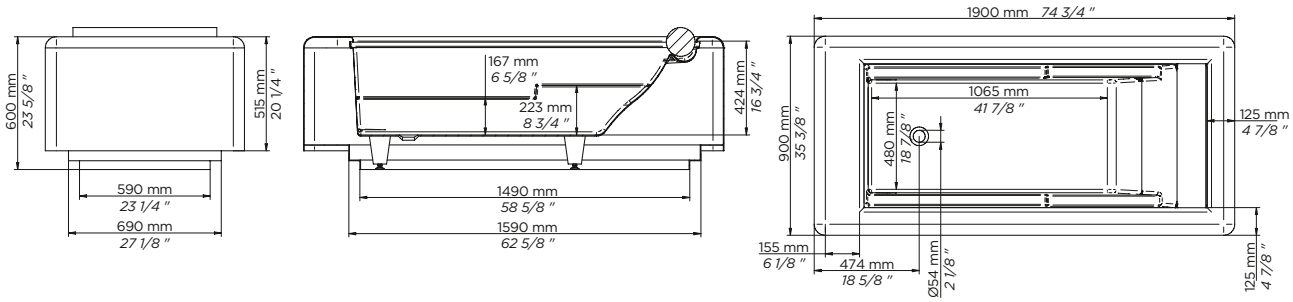

OPTIONS

REF. G00.305/H
Vidage conseillé voir p. 140
Recommended waste sytems see p. 140

REF. B16.K102
Chromothérapie voir p. 137
Chromotherapy option see p. 137

Frise Prestige voir p. 146
Prestige frieze see p. 146

Frise classique voir p. 145
Classic frieze see p. 145

Accessoires voir p. 143
Accessories see p. 143

FINITIONS | FINISHES

AS1	Blanc brillant | Glossy white
AS2	Blanc mat | Matt white
JA5	Ext. RAL, int. blanc - Brillant | Outside RAL, inside white - Glossy
JA6	Ext. RAL, int. blanc - Mat | Outside RAL, inside white - Matt
KA1	RAL brillant extérieur et intérieur | Glossy RAL inside and outside



B16.K106
Kit éclairage indirect par LED pour baignoire Galatée
LED lighting system for Galatée bathtubs

VU contenance totale moins 1 utilisateur - total capacity minus 1 user
CONT contenance totale jusqu'au bas du trop-plein - total capacity up to the bottom of the overflow

BAIGNOIRES EN ÎLOT | FREESTANDING BATHTUBS



B11.B691

Baignoire **HONORÉ**
180 x 90 x 60 cm à poser, livrée avec habillage de trop-plein chromé, fournie sans vidage

HONORÉ bathtub
180x90x60cm, freestanding,
delivered with a chrome coverplate for overflow and supplied without waste

Volume | Capacity : **VU** 201 L - 53gal • **CONT** 276 L - 73gal
Poids | Weight : ± 148 kg - 326lbs



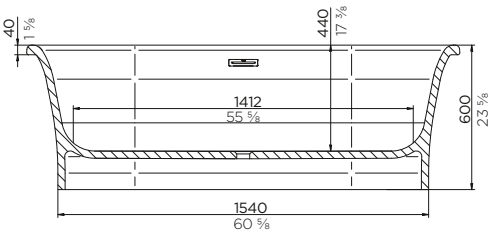

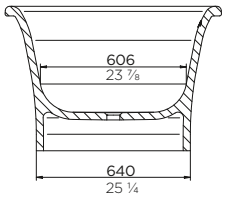

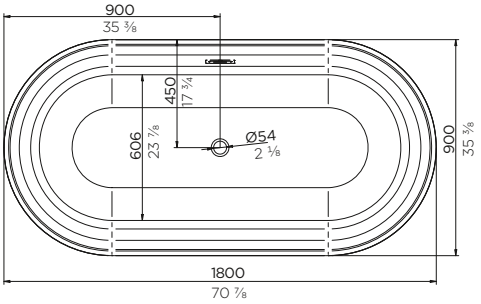

OPTIONS

REF. G00.305/H

Vidage conseillé voir p. 140
Recommended waste sytems see p. 140

Frise Prestige voir p. 146
Prestige frieze see p. 146

Accessoires voir p. 143
Accessories see p. 143

FINITIONS | FINISHES

AS1	Blanc brillant | Glossy white
AS2	Blanc mat | Matt white
DA2	Damier Moongold | Moongold checkboard *
DA4	Damier Palladium | Palladium checkboard *
EA2	Texturée bronze | Bronze texture *
FA2	Oxydée bronze | Oxyde bronze *
FA4	Oxydée étain | Oxyde tin *
GA2	Patchwork Palladium | Patchwork Palladium *
JA5	Ext. RAL, int. blanc - Brillant | Outside RAL, inside white - Glossy
JA6	Ext. RAL, int. blanc - Mat | Outside RAL, inside white - Matt
KA1	RAL brillant extérieur et intérieur | Glossy RAL inside and outside

* Intérieur blanc mat | Matt white inside

VU contenance totale moins 1 utilisateur - total capacity minus 1 user
CONT contenance totale jusqu'au bas du trop-plein - total capacity up to the bottom of the overflow

BAIGNOIRES EN ÎLOT | FREESTANDING BATHTUBS



B11.B692

Baignoire **HONORÉ** socle lisse
180 x 90 x 63 cm à poser,
livrée avec habillage de trop-plein chromé, sans vidage

HONORÉ bathtub
180x90x63cm, on base, freestanding,
delivered with a chrome coverplate for overflow and supplied without waste

Volume | Capacity : **VU** 201 L - 53gal • **CONT** 276 L - 73gal
Poids | Weight : ± 147 kg - 324lbs



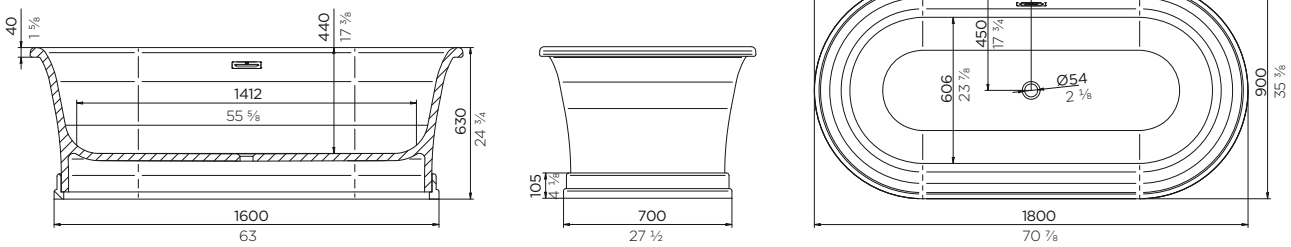

OPTIONS

REF. G00.305/H
Vidage conseillé voir p. 140
Recommended waste sytems see p. 140

Frise Prestige voir p. 146
Prestige frieze see p. 146

Accessoires voir p. 143
Accessories see p. 143

FINITIONS | FINISHES

AS1	Blanc brillant | Glossy white
AS2	Blanc mat | Matt white
DA2	Damier Moongold | Moongold checkboard *
DA4	Damier Palladium | Palladium checkboard *
EA2	Texturée bronze | Bronze texture *
FA2	Oxydée bronze | Oxyde bronze *
FA4	Oxydée étain | Oxyde tin *
GA2	Patchwork Palladium | Patchwork Palladium *
JA5	Ext. RAL, int. blanc - Brillant | Outside RAL, inside white - Glossy
JA6	Ext. RAL, int. blanc - Mat | Outside RAL, inside white - Matt
KA1	RAL brillant extérieur et intérieur | Glossy RAL inside and outside

* Intérieur blanc mat | Matt white inside

VU contenance totale moins 1 utilisateur - total capacity minus 1 user
CONT contenance totale jusqu'au bas du trop-plein - total capacity up to the bottom of the overflow

BAIGNOIRES EN ÎLOT | FREESTANDING BATHTUBS



B11.B693

Baignoire **HONORÉ** avec socle décoré 180 x 90 x 63 cm
à poser, livrée avec habillage de trop-plein chromé,
sans vidage

HONORÉ bathtub
180x90x63cm, on decorated base, freestanding,
delivered with a chrome coverplate
for overflow and supplied without waste

Volume | Capacity : **VU** 201 L - 53gal • **CONT** 276 L - 73gal
Poids | Weight : ± 147 kg - 324lbs



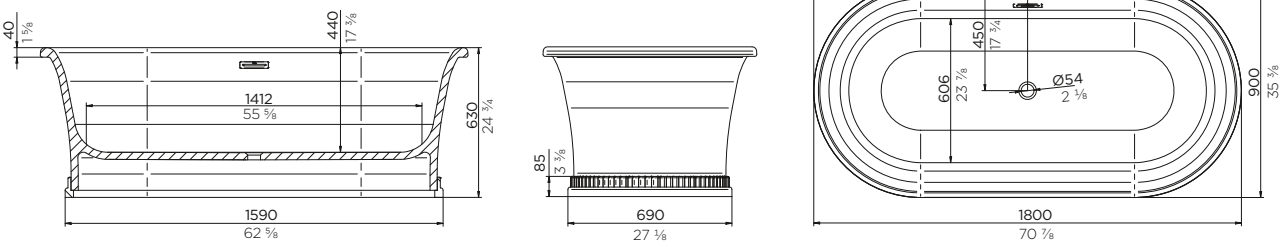

OPTIONS

REF. G00.305/H

Vidage conseillé voir p. 140
Recommended waste sytems see p. 140

Frise Prestige voir p. 146
Prestige frieze see p. 146

Accessoires voir p. 143
Accessories see p. 143

FINITIONS | FINISHES

AS1	Blanc brillant | Glossy white
AS2	Blanc mat | Matt white
DA2	Damier Moongold | Moongold checkboard *
DA4	Damier Palladium | Palladium checkboard *
EA2	Texturée bronze | Bronze texture *
FA2	Oxydée bronze | Oxyde bronze *
FA4	Oxydée étain | Oxyde tin *
GA2	Patchwork Palladium | Patchwork Palladium *
JA5	Ext. RAL, int. blanc - Brillant | Outside RAL, inside white - Glossy
JA6	Ext. RAL, int. blanc - Mat | Outside RAL, inside white - Matt
KA1	RAL brillant extérieur et intérieur | Glossy RAL inside and outside

* Intérieur blanc mat | Matt white inside

VU contenance totale moins 1 utilisateur - total capacity minus 1 user
CONT contenance totale jusqu'au bas du trop-plein - total capacity up to the bottom of the overflow

BAIGNOIRES EN ÎLOT | FREESTANDING BATHTUBS



B11.B571

Baignoire **MONCEAU**
166 x 66 x 60 cm, modèle à poser sans plage, livrée sans vidage

MONCEAU bathtub
166x66x60cm, freestanding without rim, delivered without waste

Volume | Capacity : **VU** 169 L - 45gal • **CONT** 244 L - 65gal
Poids | Weight : ± 66 kg - 145,5lbs

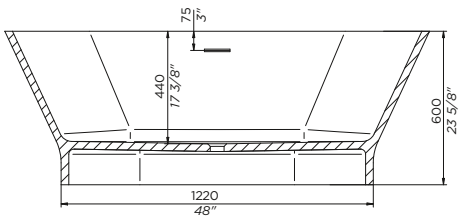

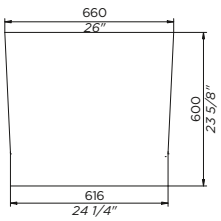

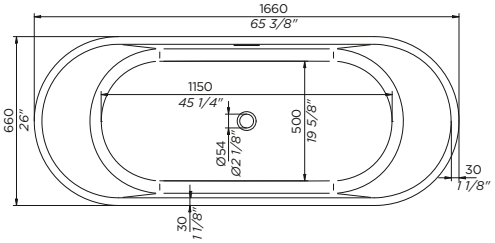

OPTIONS

REF. G00.305/H

Vidage conseillé voir p. 140
Recommended waste sytems see p. 140

Frise Prestige voir p. 146
Prestige frieze see p. 146

Frise classique voir p. 145
Classic frieze see p. 145

Accessoires voir p. 143
Accessories see p. 143

FINITIONS | FINISHES

AS2	Blanc mat | Matt white
DA2	Damier Moongold | Moongold checkboard *
DA4	Damier Palladium | Palladium checkboard *
EA2	Texturée bronze | Bronze texture *
FA2	Oxydée bronze | Oxyde bronze *
FA4	Oxydée étain | Oxyde tin *
GA2	Patchwork Palladium | Patchwork Palladium *
HA1	Décor Infini Palladium | Palladium Infini decoration *
HA2	Décor Infini Moongold | Moongold Infini decoration *
JA6	Ext. RAL, int. blanc - Mat | Outside RAL, inside white - Matt

* Intérieur blanc mat | Matt white inside

VU contenance totale moins 1 utilisateur - total capacity minus 1 user
CONT contenance totale jusqu'au bas du trop-plein - total capacity up to the bottom of the overflow

BAIGNOIRES EN ÎLOT | FREESTANDING BATHTUBS



B11.B591

Baignoire **MONCEAU**
166 x 80 x 60 cm, modèle à poser avec plage asymétrique, livrée sans vidage

MONCEAU bathtub
166x80x60cm, with asymetric rim, freestanding, delivered without waste

Volume | Capacity : **VU** 169 L - 45gal • **CONT** 244 L - 65gal
Poids | Weight : ± 72 kg - 159lbs

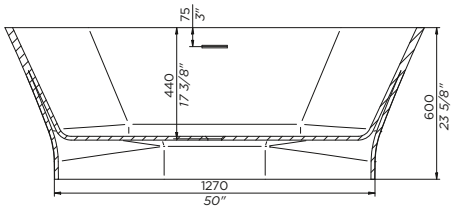

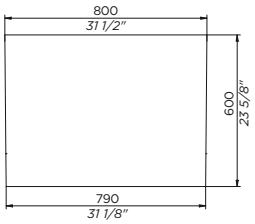

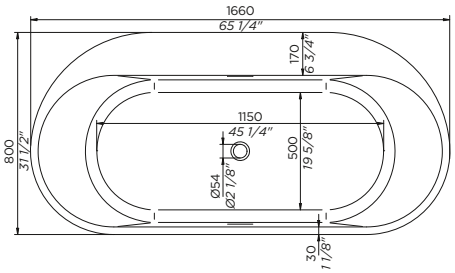

OPTIONS

REF. B12.K12A
Système balnéo voir p. 134
Whirlpool option see p. 134

REF. B16.K102 - REF. B12.K102AB
Chromothérapie voir p. 137
Chromotherapy option see p. 137

REF. G00.305/H
Vidage conseillé voir p. 140
Recommended waste sytems see p. 140

Frise Prestige voir p. 146
Prestige frieze see p. 146

Frise classique voir p. 145
Classic frieze see p. 145

Accessoires voir p. 143
Accessories see p. 143

FINITIONS | FINISHES

AS2	Blanc mat | Matt white
DA2	Damier Moongold | Moongold checkboard *
DA4	Damier Palladium | Palladium checkboard *
EA2	Texturée bronze | Bronze texture *
FA2	Oxydée bronze | Oxyde bronze *
FA4	Oxydée étain | Oxyde tin *
GA2	Patchwork Palladium | Patchwork Palladium *
HA1	Décor Infini Palladium | Palladium Infini decoration *
HA2	Décor Infini Moongold | Moongold Infini decoration *
JA6	Ext. RAL, int. blanc - Mat | Outside RAL, inside white - Matt

* Intérieur blanc mat | Matt white inside

VU contenance totale moins 1 utilisateur - total capacity minus 1 user
CONT contenance totale jusqu'au bas du trop-plein - total capacity up to the bottom of the overflow

BAIGNOIRES EN ÎLOT | FREESTANDING BATHTUBS



B11.B592

Baignoire **MONCEAU GM**
180 x 95 x 60 cm, modèle à poser avec plage asymétrique, livrée sans vidage

MONCEAU GM bathtub
180x95x60cm with asymetric rim, freestanding, delivered without waste

Volume | Capacity : **VU** 247 L - 65gal • **CONT** 322 L - 85gal
Poids | Weight : ± 82 kg - 181lbs

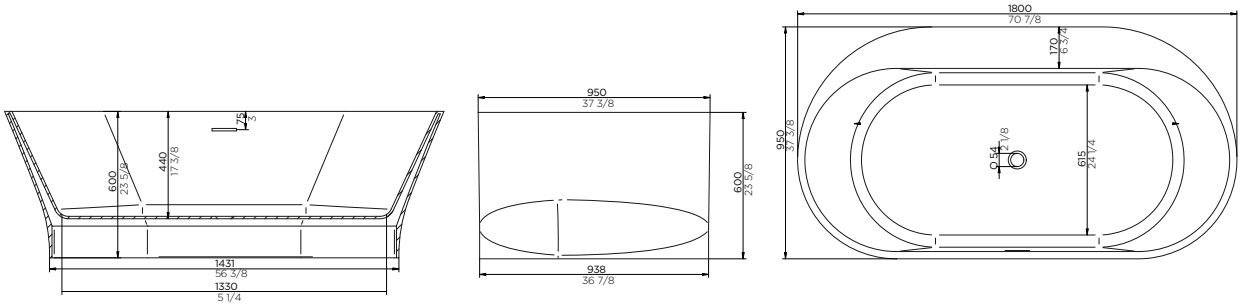

OPTIONS

REF. B12.K12A
Système balnéo voir p. 134
Whirlpool option see p. 134

REF. B16.K102 - REF. B12.K102AB
Chromothérapie voir p. 137
Chromotherapy option see p. 137

REF. G00.305/H
Vidage conseillé voir p. 140
Recommended waste sytems see p. 140

Frise Prestige voir p. 146
Prestige frieze see p. 146

Frise classique voir p. 145
Classic frieze see p. 145

Accessoires voir p. 143
Accessories see p. 143

FINITIONS | FINISHES

AS2	Blanc mat | Matt white
DA2	Damier Moongold | Moongold checkboard *
DA4	Damier Palladium | Palladium checkboard *
EA2	Texturée bronze | Bronze texture *
FA2	Oxydée bronze | Oxyde bronze *
FA4	Oxydée étain | Oxyde tin *
GA2	Patchwork Palladium | Patchwork Palladium *
HA1	Décor Infini Palladium | Palladium Infini decoration *
HA2	Décor Infini Moongold | Moongold Infini decoration *
JA6	Ext. RAL, int. blanc - Mat | Outside RAL, inside white - Matt

* Intérieur blanc mat | Matt white inside

VU contenance totale moins 1 utilisateur - total capacity minus 1 user
CONT contenance totale jusqu'au bas du trop-plein - total capacity up to the bottom of the overflow

BAIGNOIRES EN ÎLOT | FREESTANDING BATHTUBS



B11.B594

Baignoire **MONCEAU GM MARBRE MARQUINA NOIR VEINÉ**
180 x 95 x 60 cm, modèle à poser avec plage asymétrique, livrée sans vidage

MONCEAU GM BLACK VEINED MARQUINA MARBLE bathtub
180x95x60cm with asymetric rim, freestanding, delivered without waste

Volume | Capacity : **VU** 247 L - 65gal • **CONT** 322 L - 85gal
Poids | Weight : ± 190 kg - 419lbs

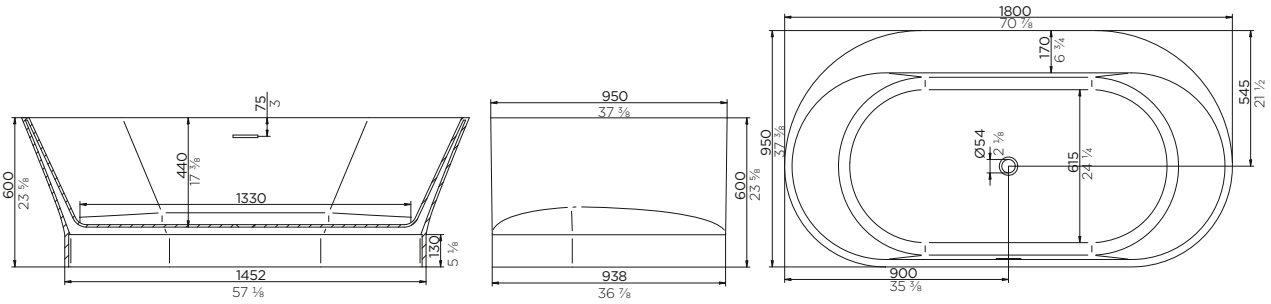

OPTIONS

REF. B16.K102
Chromothérapie voir p. 137
Chromotherapy option see p. 137

REF. G00.305/H
Vidage conseillé voir p. 140
Recommended waste sytems see p. 140

Frise Prestige voir p. 146
Prestige frieze see p. 146

Frise classique voir p. 145
Classic frieze see p. 145

Accessoires voir p. 143
Accessories see p. 143

FINITIONS | FINISHES

AS2	Blanc mat | Matt white
JA6	Ext. RAL, int. blanc - Mat | Outside RAL, inside white - Matt

VU contenance totale moins 1 utilisateur - total capacity minus 1 user
CONT contenance totale jusqu'au bas du trop-plein - total capacity up to the bottom of the overflow

BAIGNOIRES EN ÎLOT | FREESTANDING BATHTUBS

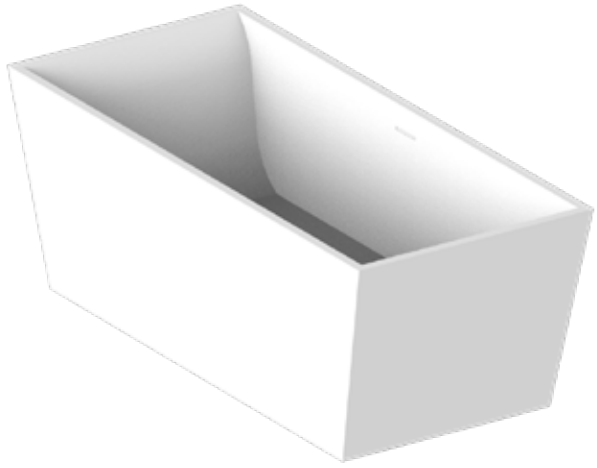

B11.B630

Baignoire **PAGODE**
180 x 80 x 65 cm, modèle à poser,
livrée sans vidage

PAGODE bathtub
180x80x65cm, freestanding,
delivered without waste

Volume | Capacity : **VU** 319 L - 84gal • **CONT** 394 L - 104gal
Poids | Weight : ± 71 kg - 157lbs

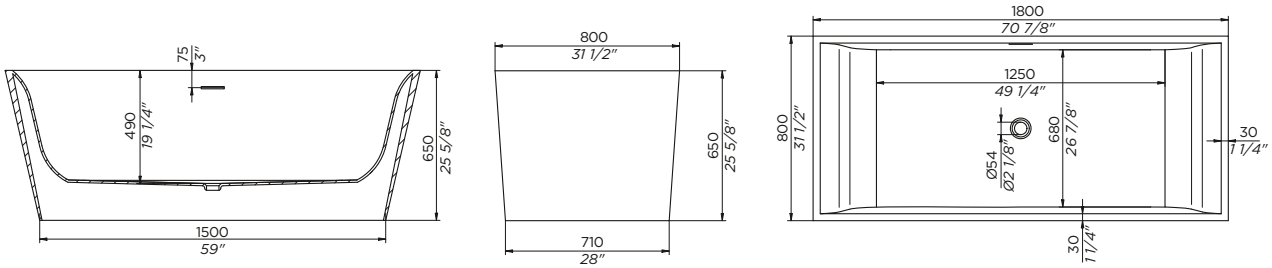

OPTIONS

REF. G00.305/H

Vidage conseillé voir p. 140
Recommended waste sytems see p. 140

Frise Prestige voir p. 146
Prestige frieze see p. 146

Frise classique voir p. 145
Classic frieze see p. 145

Accessoires voir p. 143
Accessories see p. 143

FINITIONS | FINISHES

AS2	Blanc mat | Matt white
JA6	Ext. RAL, int. blanc - Mat | Outside RAL, inside white - Matt

VU contenance totale moins 1 utilisateur - total capacity minus 1 user
CONT contenance totale jusqu'au bas du trop-plein - total capacity up to the bottom of the overflow

BAIGNOIRES EN ÎLOT | FREESTANDING BATHTUBS



B11.B661

Baignoire **TWIN**
190 x 110 x 60 cm, modèle à poser avec tablier, livrée sans vidage

TWIN bathtub
190x110x60cm, freestanding with front panel, delivered without waste

Volume | Capacity : **VU** 245 L - 65gal • **CONT** 320 L - 84gal
Poids | Weight : ± 83 kg - 337lbs

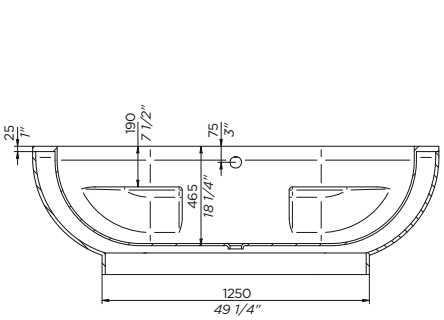

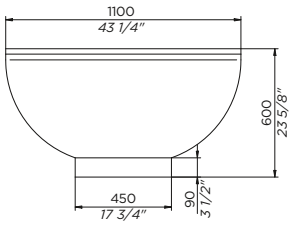

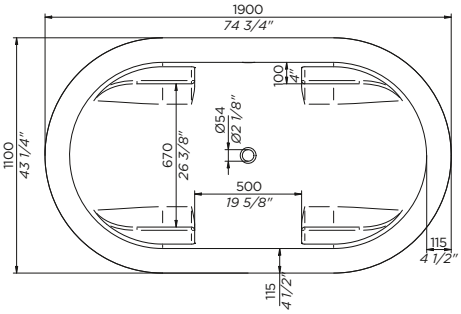

OPTIONS

REF. B16.K102
Chromothérapie voir p. 137
Chromotherapy option see p. 137

REF. 300/70 ou or **REF. 302**
Vidage conseillé voir p. 140
Recommended waste sytems see p. 140

Frise Prestige voir p. 146
Prestige frieze see p. 146

Frise classique voir p. 145
Classic frieze see p. 145

Accessoires voir p. 143
Accessories see p. 143

FINITIONS | FINISHES

AS1	Blanc brillant | Glossy white
AS2	Blanc mat | Matt white
JA5	Ext. RAL, int. blanc - Brillant | Outside RAL, inside white - Glossy
JA6	Ext. RAL, int. blanc - Mat | Outside RAL, inside white - Matt
KA1	RAL brillant extérieur et intérieur | Glossy RAL inside and outside

VU contenance totale moins 2 utilisateurs - total capacity minus 2 users
CONT contenance totale jusqu'au bas du trop-plein - total capacity up to the bottom of the overflow



BUILT-IN BATHTUBS

BAIGNOIRES ENCASTRÉES

BAIGNOIRES ENCASTRÉES | BUILT-IN BATHTUBS



B10.B500

Baignoire **ASTRELLE 180**
180 x 80 x 65 cm, modèle à encastrer,
livrée sans vidage

ASTRELLE 180 built-in bathtub
180x80x65cm, delivered without waste

Volume | Capacity : **VU** 243 L - 64gal • **CONT** 318 L - 84gal
Poids | Weight : ± 50 kg - 110lbs

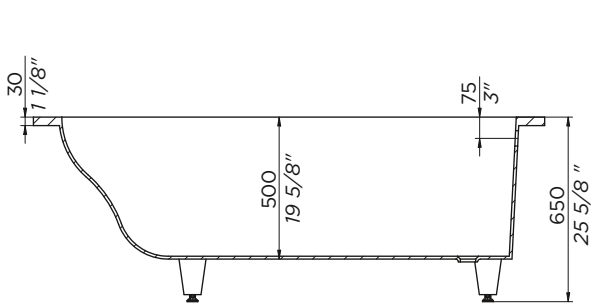

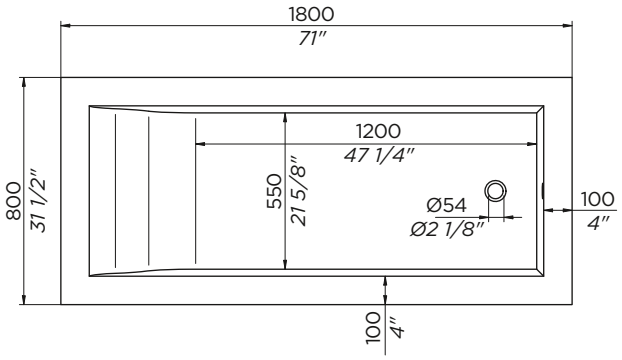

OPTIONS

REF. B12.K12A
REF. B12.K12H
REF. B12.K12H12A
Système balnéo voir p. 134
Whirlpool option see p. 134

REF. B16.K102
REF. B12.K102AB
Chromothérapie voir p. 137
Chromotherapy option see p. 137

REF. 300/60 ou or **302GM**
Vidage conseillé voir p. 140
Recommended waste sytems see p. 140

Frise classique voir p. 145
Classic frieze see p. 145

Accessoires voir p. 143
Accessories see p. 143

FINITIONS | FINISHES

AS1	Blanc brillant | Glossy white
AS2	Blanc mat | Matt white
JA1	RAL intérieur brillant | Glossy RAL inside

Toutes nos baignoires à encastrer sont livrées avec des pieds intégrés et réglables ± 10mm. Gabarit d'installation disponible sur simple demande.

Pour les baignoires équipées de l'option balnéo, l'encastrement doit impérativement se faire par le dessous.

All our built-in bathtubs are delivered with integrated and adjustable legs ± 10mm.

For bathtubs equipped with the whirlpool option, installation must be carried out from underneath.

VU contenance totale moins 1 utilisateur - total capacity minus 1 user
CONT contenance totale jusqu'au bas du trop-plein - total capacity up to the bottom of the overflow

BAIGNOIRES ENCASTRÉES | BUILT-IN BATHTUBS

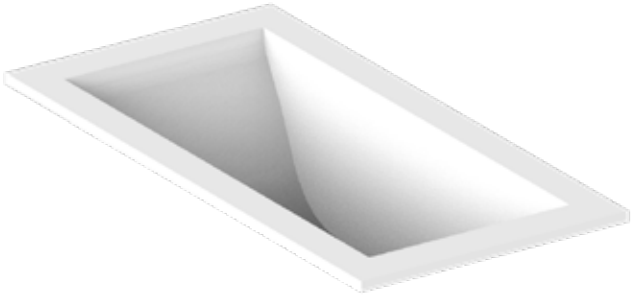

B10.B502

Baignoire **ASTRELLE 160**
160 x 70 x 60 cm, modèle à encastrer,
livrée sans vidage

ASTRELLE 160 built-in bathtub
160x70x60cm, delivered without waste

Volume | Capacity : **VU** 183 L - 48gal • **CONT** 258 L - 68gal
Poids | Weight : ± 45 kg - 99lbs

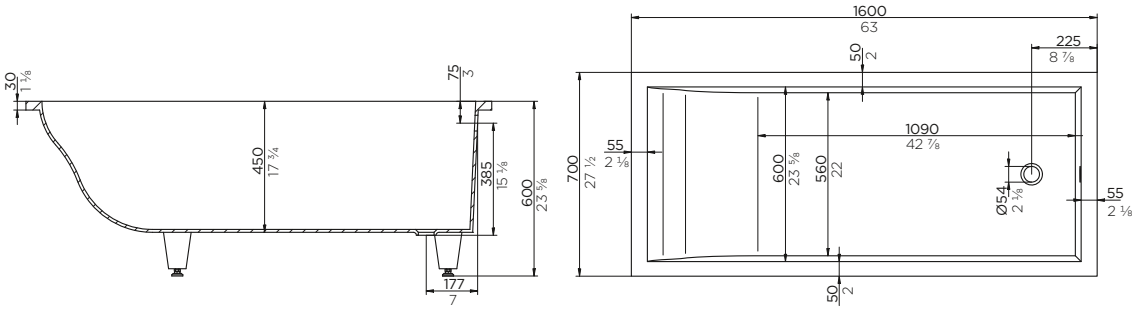

OPTIONS

REF. B12.K12A
REF. B12.K12H
REF. B12.K12H12A

Système balnéo voir p. 134
Whirlpool option see p. 134

REF. B16.K102
REF. B12.K102AB

Chromothérapie voir p. 137
Chromotherapy option see p. 137

REF. 300 ou or **302GM**

Vidage conseillé voir p. 140
Recommended waste sytems see p. 140

Frise classique voir p. 145
Classic frieze see p. 145

Accessoires voir p. 143
Accessories see p. 143

FINITIONS | FINISHES

AS1	Blanc brillant | Glossy white
AS2	Blanc mat | Matt white
JA1	RAL intérieur brillant | Glossy RAL inside

Toutes nos baignoires à encastrer sont livrées avec des pieds intégrés et réglables ± 10mm. Gabarit d'installation disponible sur simple demande.

Pour les baignoires équipées de l'option balnéo, l'encastrement doit impérativement se faire par le dessous.

All our built-in bathtubs are delivered with integrated and adjustable legs ± 10mm.

For bathtubs equipped with the whirlpool option, installation must be carried out from underneath.

VU contenance totale moins 1 utilisateur - total capacity minus 1 user
CONT contenance totale jusqu'au bas du trop-plein - total capacity up to the bottom of the overflow

BAIGNOIRES ENCASTRÉES | BUILT-IN BATHTUBS

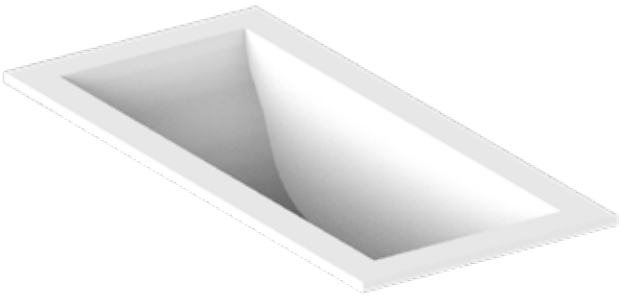

B10.B503

Baignoire **ASTRELLE 170**
170 x 80 x 60 cm, modèle à encastrer,
livrée sans vidage

ASTRELLE 170 built-in bathtub
170x80x60cm, delivered without waste

Volume | Capacity : **VU** 183 L - 48gal • **CONT** 258 L - 68gal
Poids | Weight : ± 50 kg - 110lbs

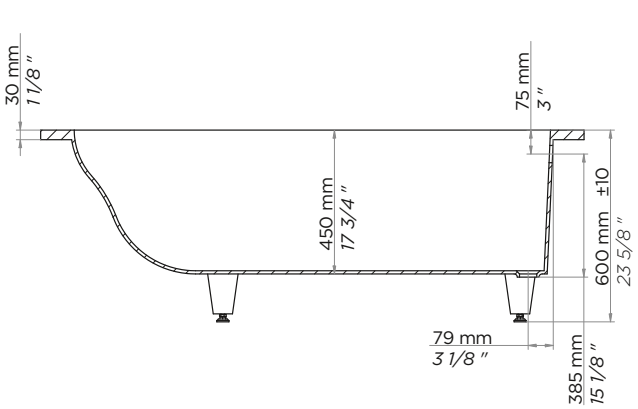

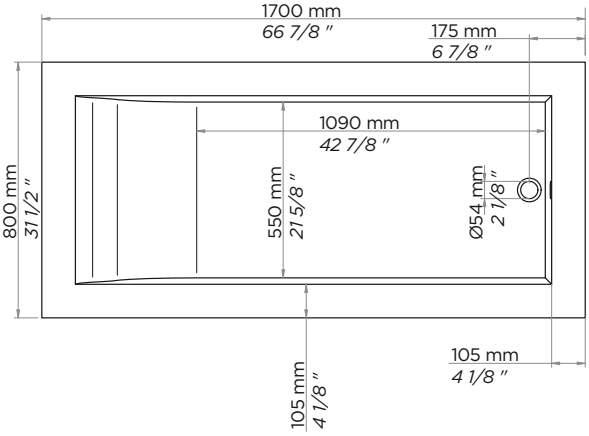

OPTIONS

REF. B12.K12A
REF. B12.K12H
REF. B12.K12H12A

Système balnéo voir p. 134
Whirlpool option see p. 134

REF. B16.K102
REF. B12.K102AB

Chromothérapie voir p. 137
Chromotherapy option see p. 137

REF. 300/50

Vidage conseillé voir p. 140
Recommended waste sytems see p. 140

Frise classique voir p. 145
Classic frieze see p. 145

Accessoires voir p. 143
Accessories see p. 143

FINITIONS | FINISHES

AS1	Blanc brillant | Glossy white
AS2	Blanc mat | Matt white
JA1	RAL intérieur brillant | Glossy RAL inside

Toutes nos baignoires à encastrer sont livrées avec des pieds intégrés et réglables ± 10mm. Gabarit d'installation disponible sur simple demande.

Pour les baignoires équipées de l'option balnéo, l'encastrement doit impérativement se faire par le dessous.

All our built-in bathtubs are delivered with integrated and adjustable legs ± 10mm.

For bathtubs equipped with the whirlpool option, installation must be carried out from underneath.

VU contenance totale moins 1 utilisateur - total capacity minus 1 user
CONT contenance totale jusqu'au bas du trop-plein - total capacity up to the bottom of the overflow

BAIGNOIRES ENCASTRÉES | BUILT-IN BATHTUBS

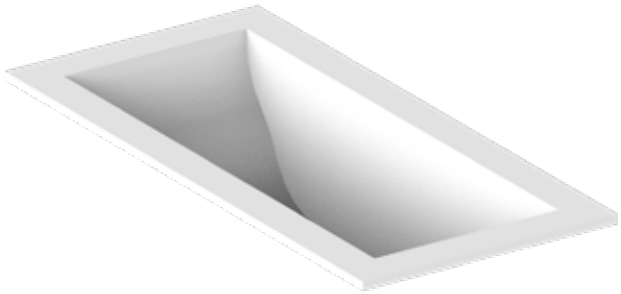

B10.B504

Baignoire **ASTRELLE 190**
190 x 90 x 65 cm, modèle à encastrer,
livrée sans vidage

ASTRELLE 190 built-in bathtub
190x90x65cm, delivered without waste

Volume | Capacity : **VU** 275 L - 73 gal • **CONT** 350 L - 93gal
Poids | Weight : ± 62 kg - 137lbs

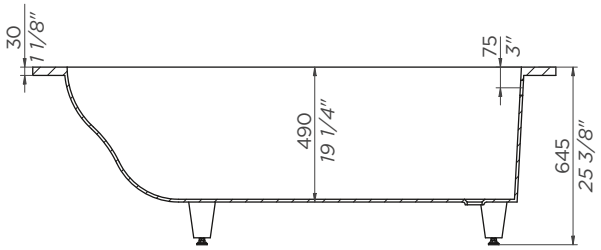

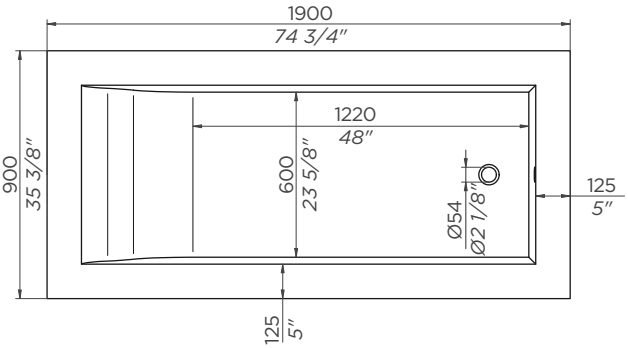

OPTIONS

REF. B12.K12A
REF. B12.K12H
REF. B12.K12H12A

Système balnéo voir p. 134
Whirlpool option see p. 134

REF. B16.K102
REF. B12.K102AB

Chromothérapie voir p. 137
Chromotherapy option see p. 137

REF. 300/60 ou or **302GM**

Vidage conseillé voir p. 140
Recommended waste sytems see p. 140

Frise classique voir p. 145
Classic frieze see p. 145

Accessoires voir p. 143
Accessories see p. 143

FINITIONS | FINISHES

AS1	Blanc brillant | Glossy white
AS2	Blanc mat | Matt white
JA1	RAL intérieur brillant | Glossy RAL inside

Toutes nos baignoires à encastrer sont livrées avec des pieds intégrés et réglables ± 10mm. Gabarit d'installation disponible sur simple demande.

Pour les baignoires équipées de l'option balnéo, l'encastrement doit impérativement se faire par le dessous.

All our built-in bathtubs are delivered with integrated and adjustable legs ± 10mm.

For bathtubs equipped with the whirlpool option, installation must be carried out from underneath.

VU contenance totale moins 1 utilisateur - total capacity minus 1 user
CONT contenance totale jusqu'au bas du trop-plein - total capacity up to the bottom of the overflow

BAIGNOIRES ENCASTRÉES | BUILT-IN BATHTUBS



B10.B690

Baignoire **ATHÈNES**
168 x 168 x 65 cm, modèle à encastrer,
livrée sans vidage

ATHÈNES built-in bathtub
168x168x65cm, delivered without waste

Volume | Capacity : **VU** 441 L - 117gal • **CONT** 516 L - 136gal
Poids | Weight : ± 73 kg - 161lbs

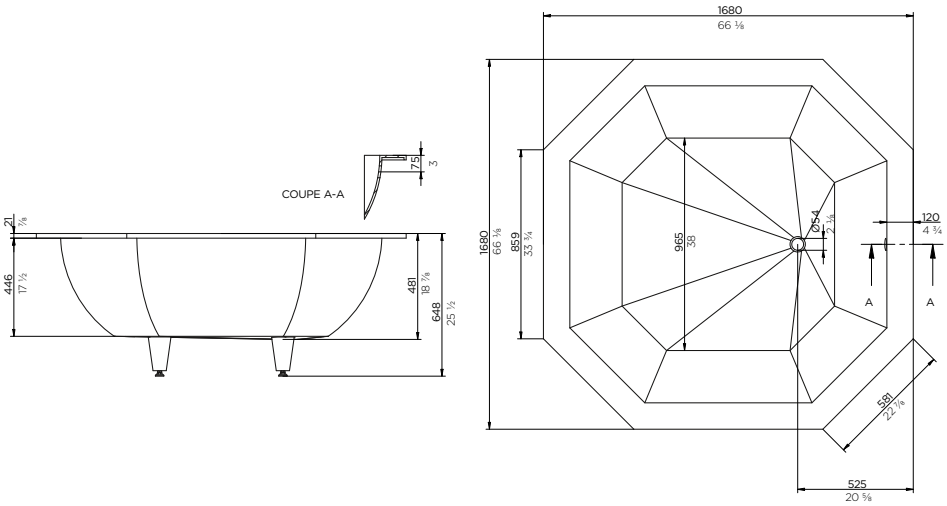

OPTIONS

REF. B12.K12A
REF. B12.K14H
REF. B12.K14H12A

Système balnéo voir p. 134
Whirlpool option see p. 134

REF. B16.K102
REF. B12.K102AB

Chromothérapie voir p. 137
Chromotherapy option see p. 137

REF. 300/80 ou or **302GM**

Vidage conseillé voir p. 140
Recommended waste sytems see p. 140

Frise classique voir p. 145
Classic frieze see p. 145

Accessoires voir p. 143
Accessories see p. 143

FINITIONS | FINISHES

AS1	Blanc brillant | Glossy white
AS2	Blanc mat | Matt white
JA1	RAL intérieur brillant | Glossy RAL inside

Toutes nos baignoires à encastrer sont livrées avec des pieds intégrés et réglables ± 10mm. Gabarit d'installation disponible sur simple demande.

Pour les baignoires équipées de l'option balnéo, l'encastrement doit impérativement se faire par le dessous.

All our built-in bathtubs are delivered with integrated and adjustable legs ± 10mm.

For bathtubs equipped with the whirlpool option, installation must be carried out from underneath.

VU contenance totale moins 1 utilisateur - total capacity minus 1 user
CONT contenance totale jusqu'au bas du trop-plein - total capacity up to the bottom of the overflow

BAIGNOIRES ENCASTRÉES | BUILT-IN BATHTUBS



B10.B520

Baignoire **CLARA 176**
176 x 82 x 58 cm, modèle à encastrer,
livrée sans vidage

CLARA 176 built-in bathtub
176x82x58cm, delivered without waste

Volume | Capacity : **VU** 138 L - 36gal • **CONT** 213 L - 56gal
Poids | Weight : ± 49 kg - 108lbs

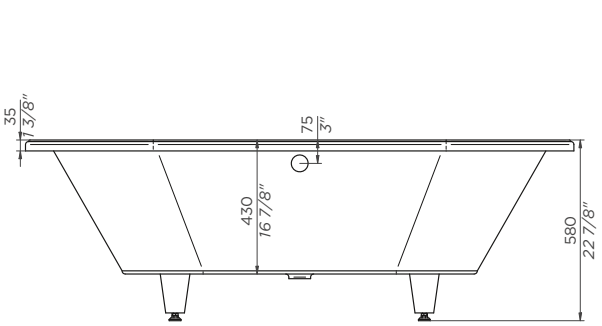

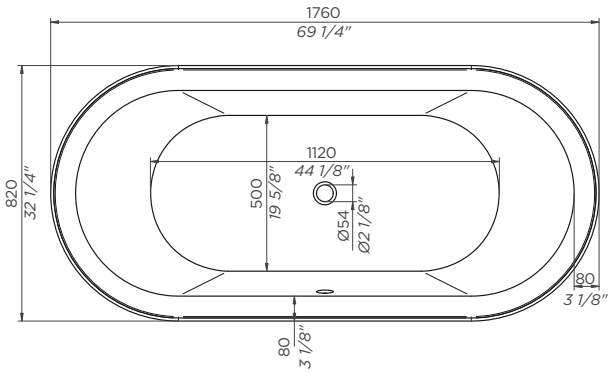

OPTIONS

REF. B12.K12A
REF. B12.K12H
REF. B12.K12H12A

Système balnéo voir p. 134
Whirlpool option see p. 134

REF. B16.K102
REF. B12.K102AB

Chromothérapie voir p. 137
Chromotherapy option see p. 137

REF. 300/70 ou or **302GM**

Vidage conseillé voir p. 140
Recommended waste sytems see p. 140

Frise classique voir p. 145
Classic frieze see p. 145

Accessoires voir p. 143
Accessories see p. 143

FINITIONS | FINISHES

AS1	Blanc brillant | Glossy white
AS2	Blanc mat | Matt white
JA1	RAL intérieur brillant | Glossy RAL inside

Toutes nos baignoires à encastrer sont livrées avec des pieds intégrés et réglables ± 10mm. Gabarit d'installation disponible sur simple demande.

Pour les baignoires équipées de l'option balnéo, l'encastrement doit impérativement se faire par le dessous.

All our built-in bathtubs are delivered with integrated and adjustable legs ± 10mm.

For bathtubs equipped with the whirlpool option, installation must be carried out from underneath.

VU contenance totale moins 2 utilisateurs - total capacity minus 2 users
CONT contenance totale jusqu'au bas du trop-plein - total capacity up to the bottom of the overflow

BAIGNOIRES ENCASTRÉES | BUILT-IN BATHTUBS



B10.B521

Baignoire **CLARA 190**
190 x 95 x 62 cm, modèle à encastrer,
livrée sans vidage

CLARA 190 built-in bathtub
190x95x62cm, delivered without waste

Volume | Capacity : **VU** 191 L - 51gal • **CONT** 266 L - 70gal
Poids | Weight : ± 72 kg - 159lbs

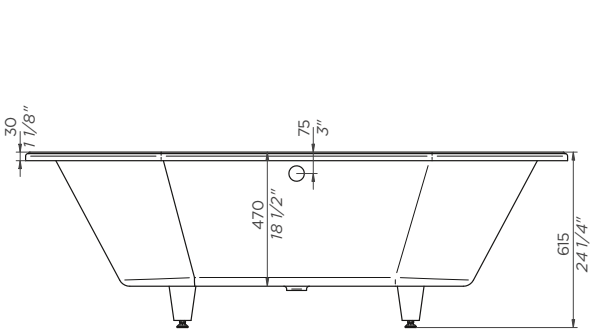

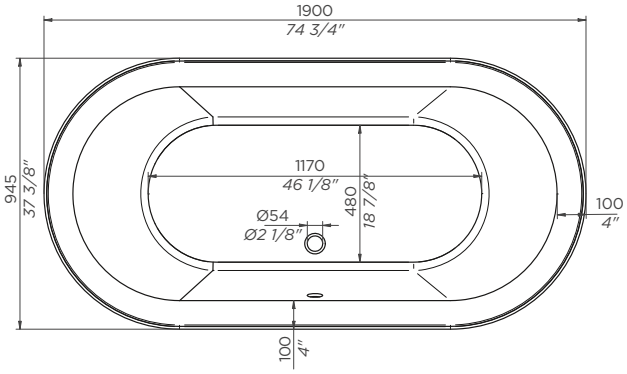

OPTIONS

REF. B12.K12A
REF. B12.K12H
REF. B12.K12H12A

Système balnéo voir p. 134
Whirlpool option see p. 134

REF. B16.K102
REF. B12.K102AB

Chromothérapie voir p. 137
Chromotherapy option see p. 137

REF. 300/60 ou or **302GM**

Vidage conseillé voir p. 140
Recommended waste sytems see p. 140

Frise classique voir p. 145
Classic frieze see p. 145

Accessoires voir p. 143
Accessories see p. 143

FINITIONS | FINISHES

AS1	Blanc brillant | Glossy white
AS2	Blanc mat | Matt white
JA1	RAL intérieur brillant | Glossy RAL inside

Toutes nos baignoires à encastrer sont livrées avec des pieds intégrés et réglables ± 10mm. Gabarit d'installation disponible sur simple demande.

Pour les baignoires équipées de l'option balnéo, l'encastrement doit impérativement se faire par le dessous.

All our built-in bathtubs are delivered with integrated and adjustable legs ± 10mm.

For bathtubs equipped with the whirlpool option, installation must be carried out from underneath.

VU contenance totale moins 1 utilisateur - total capacity minus 1 user
CONT contenance totale jusqu'au bas du trop-plein - total capacity up to the bottom of the overflow

BAIGNOIRES ENCASTRÉES | BUILT-IN BATHTUBS

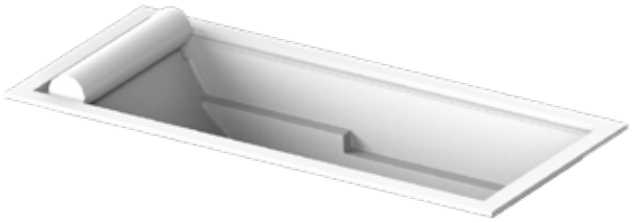

B10.B560

Baignoire **GALATÉE**
174 x 84 x 60 cm, modèle à encastrer,
fournie avec repose-tête blanc et livrée sans vidage

GALATÉE built-in bathtub
174x84x60cm, white headrest included
and delivered without waste

Volume | Capacity : **VU** 181 L - 48gal • **CONT** 256 L - 68gal
Poids | Weight : ± 55 kg - 121lbs

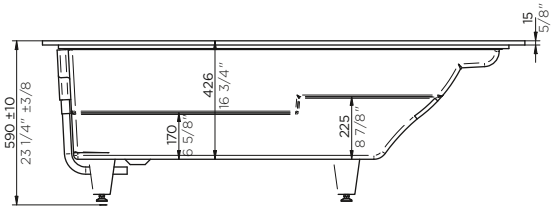

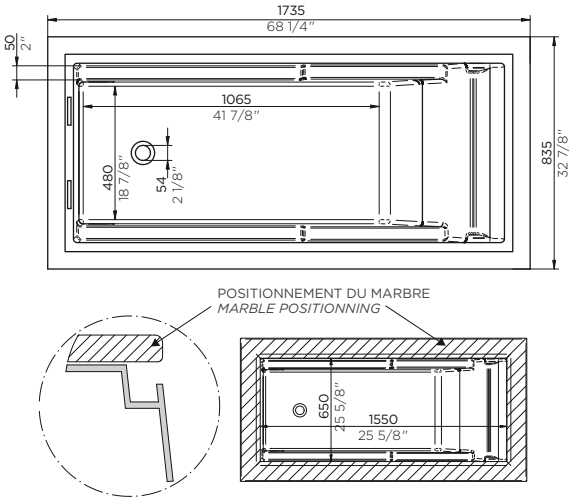

OPTIONS

REF. B12.K12H

Système balnéo voir p. 134
Whirlpool option see p. 134

REF. B16.K102
REF. B12.K102AB

Chromothérapie voir p. 137
Chromotherapy option see p. 137

REF. G00.305H

Vidage conseillé voir p. 140
Recommended waste sytems see p. 140

Frise classique voir p. 145
Classic frieze see p. 145

Accessoires voir p. 143
Accessories see p. 143

FINITIONS | FINISHES

AS1	Blanc brillant | Glossy white
AS2	Blanc mat | Matt white
JA1	RAL intérieur brillant | Glossy RAL inside

Toutes nos baignoires à encastrer sont livrées avec des pieds intégrés et réglables ± 10mm. Gabarit d'installation disponible sur simple demande.

Pour les baignoires équipées de l'option balnéo, l'encastrement doit impérativement se faire par le dessous.

All our built-in bathtubs are delivered with integrated and adjustable legs ± 10mm.

For bathtubs equipped with the whirlpool option, installation must be carried out from underneath.

VU contenance totale moins 1 utilisateur - total capacity minus 1 user
CONT contenance totale jusqu'au bas du trop-plein - total capacity up to the bottom of the overflow

BAIGNOIRES ENCASTRÉES | BUILT-IN BATHTUBS



B10.B580

Baignoire **MONACO**
Ø 180 cm x 61 cm, modèle à encastrer,
livrée sans vidage

MONACO built-in bathtub
Ø180cmx61cm, delivered without waste

Volume | Capacity : **VU** 373 L - 99gal • **CONT** 448 L - 118gal
Poids | Weight : ± 92 kg - 203lbs

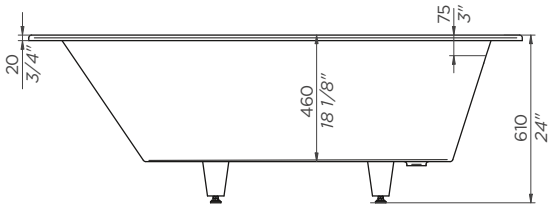

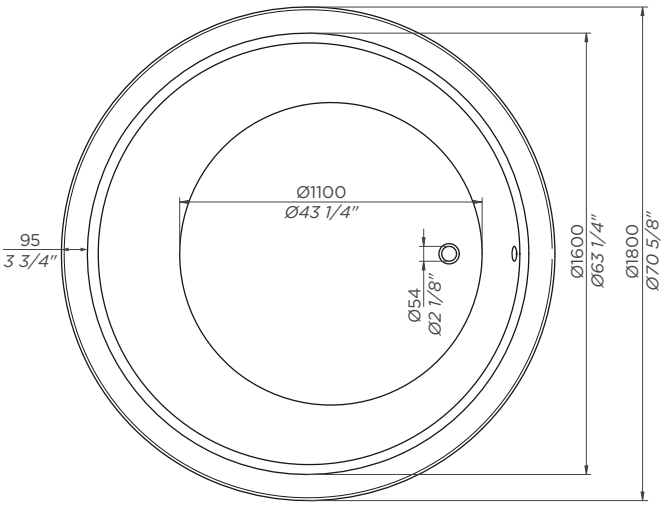

OPTIONS

REF. B12.K12A
REF. B12.K12H
REF. B12.K12H12A
Système balnéo voir p. 134
Whirlpool option see p. 134

REF. B16.K102
REF. B12.K102AB
Chromothérapie voir p. 137
Chromotherapy option see p. 137

REF. 300/70
Vidage conseillé voir p. 140
Recommended waste sytems see p. 140

Frise classique voir p. 145
Classic frieze see p. 145

Accessoires voir p. 143
Accessories see p. 143

FINITIONS | FINISHES

AS1	Blanc brillant | Glossy white
AS2	Blanc mat | Matt white
JA1	RAL intérieur brillant | Glossy RAL inside

Toutes nos baignoires à encastrer sont livrées avec des pieds intégrés et réglables ± 10mm. Gabarit d'installation disponible sur simple demande.

Pour les baignoires équipées de l'option balnéo, l'encastrement doit impérativement se faire par le dessous.

All our built-in bathtubs are delivered with integrated and adjustable legs ± 10mm.

For bathtubs equipped with the whirlpool option, installation must be carried out from underneath.

VU contenance totale moins 1 utilisateur - total capacity minus 1 user
CONT contenance totale jusqu'au bas du trop-plein - total capacity up to the bottom of the overflow

BAIGNOIRES ENCASTRÉES | BUILT-IN BATHTUBS

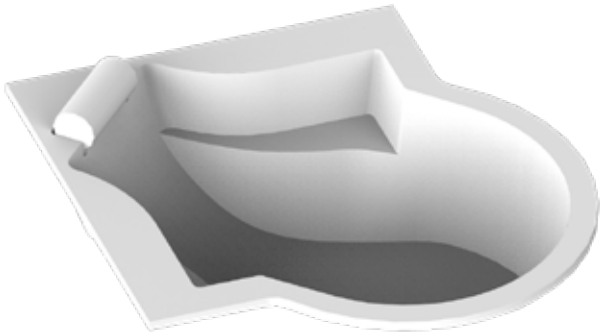

B10.B620

Baignoire **NYMPHÉA**
145 x 145 x 64 cm, modèle à encastrer,
fournie avec repose-tête blanc et livrée sans vidage

NYMPHÉA built-in bathtub
145x145x64cm, white headrest included
and delivered without waste

Volume | Capacity : **VU** 295 L - 78gal • **CONT** 370 L - 98gal
Poids | Weight : ± 78 kg - 172lbs

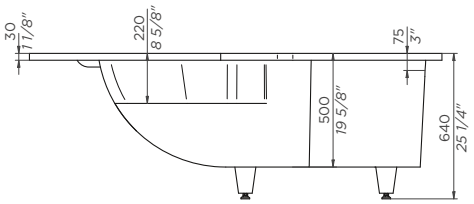

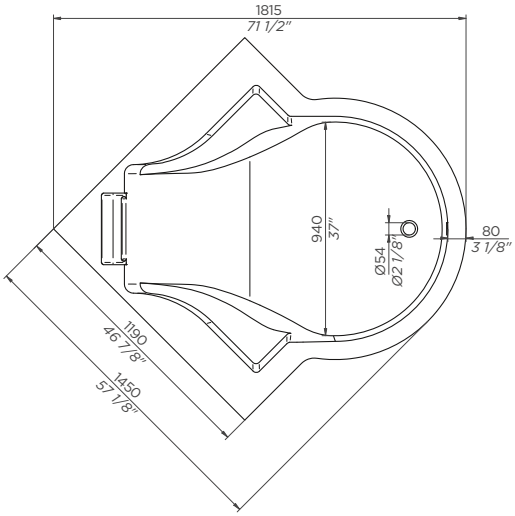

OPTIONS

REF. B12.K12A
REF. B12.K14H
REF. B12.K14H12A

Système balnéo voir p. 134
Whirlpool option see p. 134

REF. B16.K102
REF. B12.K102AB

Chromothérapie voir p. 137
Chromotherapy option see p. 137

REF. 300/60 ou or **302GM**

Vidage conseillé voir p. 140
Recommended waste sytems see p. 140

Frise classique voir p. 145
Classic frieze see p. 145

Accessoires voir p. 143
Accessories see p. 143

FINITIONS | FINISHES

AS1	Blanc brillant | Glossy white
AS2	Blanc mat | Matt white
JA1	RAL intérieur brillant | Glossy RAL inside

Toutes nos baignoires à encastrer sont livrées avec des pieds intégrés et réglables ± 10mm. Gabarit d'installation disponible sur simple demande.

Pour les baignoires équipées de l'option balnéo, l'encastrement doit impérativement se faire par le dessous.

All our built-in bathtubs are delivered with integrated and adjustable legs ± 10mm.

For bathtubs equipped with the whirlpool option, installation must be carried out from underneath.

VU contenance totale moins 1 utilisateur - total capacity minus 1 user
CONT contenance totale jusqu'au bas du trop-plein - total capacity up to the bottom of the overflow

BAIGNOIRES ENCASTRÉES | BUILT-IN BATHTUBS



B10.B621

Baignoire **NYMPHÉA MASTER**
156 x 156 x 65 cm, modèle à encastrer,
fournie avec repose-tête blanc et livrée sans vidage

NYMPHÉA MASTER built-in bathtub
156x156x65cm, white headrest included
and delivered without waste

Volume | Capacity : **VU** 332 L - 88gal • **CONT** 407 L - 108gal
Poids | Weight : ± 83 kg - 183lbs

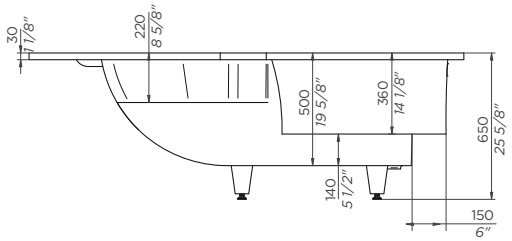

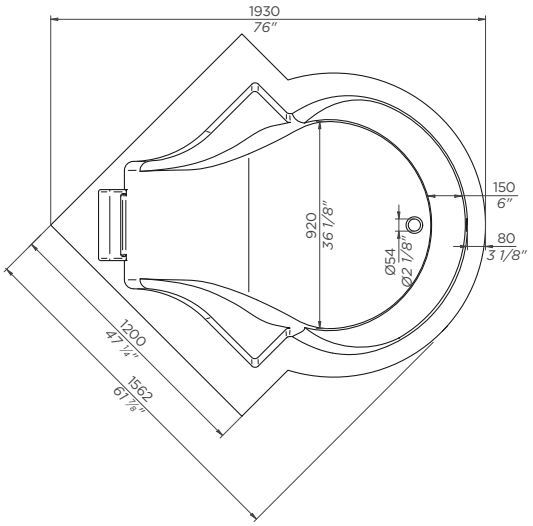

OPTIONS

REF. B12.K12A
REF. B12.K14H
REF. B12.K14H12A

Système balnéo voir p. 134
Whirlpool option see p. 134

REF. B16.K102
REF. B12.K102AB

Chromothérapie voir p. 137
Chromotherapy option see p. 137

REF. 300/70 ou or **302GM**

Vidage conseillé voir p. 140
Recommended waste sytems see p. 140

Frise classique voir p. 145
Classic frieze see p. 145

Accessoires voir p. 143
Accessories see p. 143

FINITIONS | FINISHES

AS1	Blanc brillant | Glossy white
AS2	Blanc mat | Matt white
JA1	RAL intérieur brillant | Glossy RAL inside

Toutes nos baignoires à encastrer sont livrées avec des pieds intégrés et réglables ± 10mm. Gabarit d'installation disponible sur simple demande.

Pour les baignoires équipées de l'option balnéo, l'encastrement doit impérativement se faire par le dessous.

All our built-in bathtubs are delivered with integrated and adjustable legs ± 10mm.

For bathtubs equipped with the whirlpool option, installation must be carried out from underneath.

VU contenance totale moins 1 utilisateur - total capacity minus 1 user
CONT contenance totale jusqu'au bas du trop-plein - total capacity up to the bottom of the overflow

BAIGNOIRES ENCASTRÉES | BUILT-IN BATHTUBS



B10.B510

Baignoire **SUZAN**
180 x 80 x 60 cm, modèle à encastrer,
livrée sans vidage

SUZAN built-in bathtub
180x80x60cm, delivered without waste

Volume | Capacity : **VU** 212 L - 56gal • **CONT** 287 L - 76gal
Poids | Weight : ± 43 kg - 95lbs



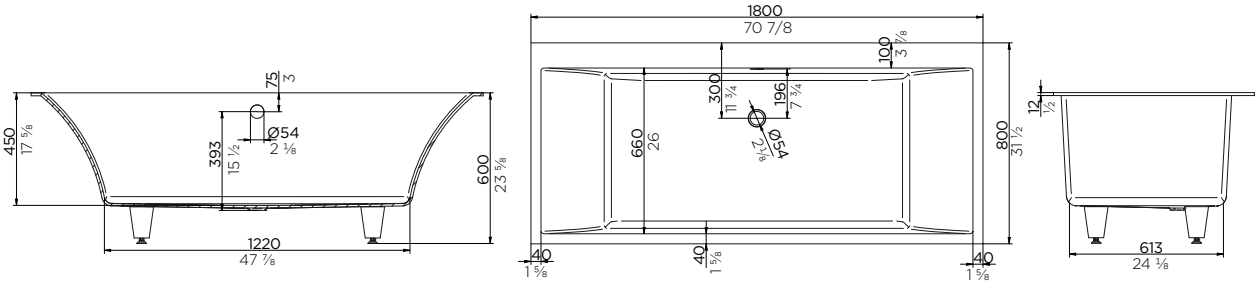

OPTIONS

REF. B12.K12A

Système balnéo voir p. 134
Whirlpool option see p. 134

REF. B16.K102
REF. B12.K102AB

Chromothérapie voir p. 137
Chromotherapy option see p. 137

REF. 300/60 ou or **302GM**

Vidage conseillé voir p. 140
Recommended waste sytems see p. 140

Frise classique voir p. 145
Classic frieze see p. 145

Accessoires voir p. 143
Accessories see p. 143

FINITIONS | FINISHES

AS1	Blanc brillant | Glossy white
AS2	Blanc mat | Matt white
JA1	RAL intérieur brillant | Glossy RAL inside

Toutes nos baignoires à encastrer sont livrées avec des pieds intégrés et réglables ± 10mm. Gabarit d'installation disponible sur simple demande.

Pour les baignoires équipées de l'option balnéo, l'encastrement doit impérativement se faire par le dessous.

All our built-in bathtubs are delivered with integrated and adjustable legs ± 10mm.

For bathtubs equipped with the whirlpool option, installation must be carried out from underneath.

VU contenance totale moins 1 utilisateur - total capacity minus 1 user
CONT contenance totale jusqu'au bas du trop-plein - total capacity up to the bottom of the overflow

BAIGNOIRES ENCASTRÉES | BUILT-IN BATHTUBS



B10.B660

Baignoire **TWIN**
190 x 110 x 62 cm, modèle à encastrer,
livrée sans vidage

TWIN built-in bathtub
190x110x62cm,
delivered without waste

Volume | Capacity : **VU** 245 L - 65gal • **CONT** 320 L - 85gal
Poids | Weight : ± 68 kg - 150lbs

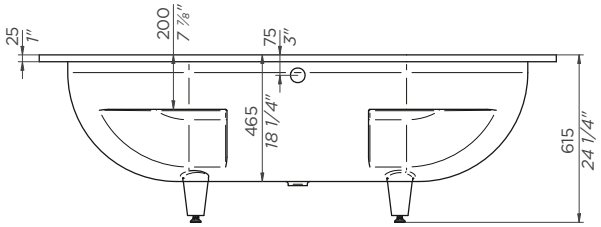

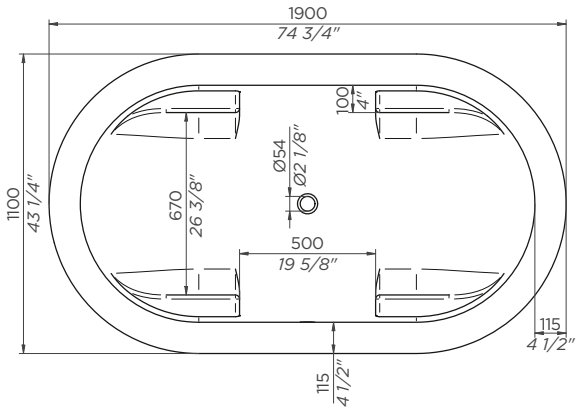

OPTIONS

REF. B12.K12A
REF. B12.K12H
REF. B12.K12H12A
Système balnéo voir p. 134
Whirlpool option see p. 134

REF. B16.K102
REF. B12.K102AB
Chromothérapie voir p. 137
Chromotherapy option see p. 137

REF. 300/70 ou or **300/80**
ou or **302GM**
Vidage conseillé voir p. 140
Recommended waste sytems see p. 140

Frise classique voir p. 145
Classic frieze see p. 145

Accessoires voir p. 143
Accessories see p. 143

FINITIONS | FINISHES

AS1	Blanc brillant | Glossy white
AS2	Blanc mat | Matt white
JA1	RAL intérieur brillant | Glossy RAL inside

Toutes nos baignoires à encastrer sont livrées avec des pieds intégrés et réglables ± 10mm. Gabarit d'installation disponible sur simple demande.

Pour les baignoires équipées de l'option balnéo, l'encastrement doit impérativement se faire par le dessous.

All our built-in bathtubs are delivered with integrated and adjustable legs ± 10mm.

For bathtubs equipped with the whirlpool option, installation must be carried out from underneath.

VU contenance totale moins 1 utilisateur - total capacity minus 1 user
CONT contenance totale jusqu'au bas du trop-plein - total capacity up to the bottom of the overflow

BAIGNOIRES ENCASTRÉES | BUILT-IN BATHTUBS



B10.B670

Baignoire **TWO BE**
206 x 136 x 60 cm, modèle à encastrer,
livrée sans vidage

TWO BE built-in bathtub
206x136x60cm,
delivered without waste

Volume | Capacity : **VU** 395 L - 104gal • **CONT** 470 L - 124gal
Poids | Weight : ± 75 kg - 165lbs

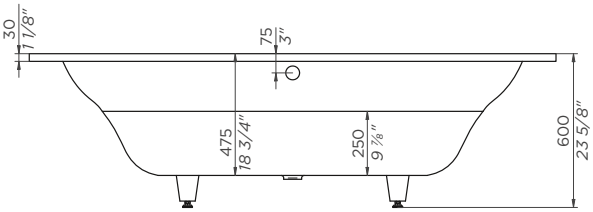

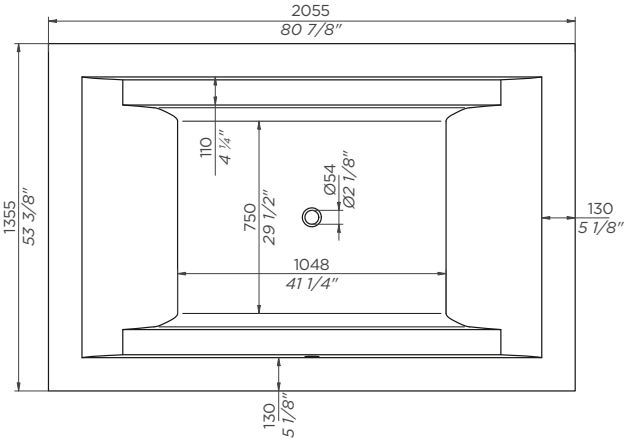

OPTIONS

REF. B12.K12A
REF. B12.K16H
REF. B12.K16H12A

Système balnéo voir p. 134
Whirlpool option see p. 134

REF. B16.K102
REF. B12.K102AB

Chromothérapie voir p. 137
Chromotherapy option see p. 137

REF. 302GM

Vidage conseillé voir p. 140
Recommended waste sytems see p. 140

Frise classique voir p. 145
Classic frieze see p. 145

Accessoires voir p. 143
Accessories see p. 143

FINITIONS | FINISHES

AS1	Blanc brillant | Glossy white
AS2	Blanc mat | Matt white
JA1	RAL intérieur brillant | Glossy RAL inside

Toutes nos baignoires à encastrer sont livrées avec des pieds intégrés et réglables ± 10mm. Gabarit d'installation disponible sur simple demande.

Pour les baignoires équipées de l'option balnéo, l'encastrement doit impérativement se faire par le dessous.

All our built-in bathtubs are delivered with integrated and adjustable legs ± 10mm.

For bathtubs equipped with the whirlpool option, installation must be carried out from underneath.

VU contenance totale moins 1 utilisateur - total capacity minus 1 user
CONT contenance totale jusqu'au bas du trop-plein - total capacity up to the bottom of the overflow



WHIRLPOOL SYSTEMS

SYSTÈMES BALNÉO

Pour des sensations de bien-être inégalées, certaines de nos baignoires ont la possibilité d'être équipées d'un système balnéo en option.

Grâce à ses actions de massages et de pressions sous l'action de jets et de bulles, l'eau chaude détend les muscles et permet une relaxation et une stimulation optimale ; la chromothérapie viendra parfaire votre moment de détente.

For unrivaled feelings of well-being, some of our baths can be fitted with an optional whirlpool system.

Thanks to its massage and pressure actions under the action of jets and bubbles, hot water help you unwind and allows perfect relaxation and stimulation of your muscles ; chromotherapy option completes your moment of relaxation.

SYSTÈMES BALNÉO | WHIRLPOOL SYSTEMS

COLLECTION	RÉF | REF	SYSTÈMES BALNÉO | WHIRLPOOL SYSTEM			CHROMOTHÉRAPIE CHROMOTHERAPY	
		Aérobain Airpool	Hydrobain Hydro	Mixte | Mixed	Avec balnéo With whirlpool B12.K102AB	Sans balnéo Without wp. B16.K102
CORVAIR	B11.B531	-	-	-	-	✔
EGO	B11.B542	B12.K12A (12 jets)	-	-	✔	✔
	B11.B610	B12.K12A (12 jets)	-	-	✔	✔
GALATÉE	B11.B563	-	-	-	-	✔
MONCEAU	B11.B591	B12.K12A (12 jets)	-	-	✔	✔
	B11.B592	B12.K12A (12 jets)	-	-	✔	✔
	B11.B594	-	-	-	-	✔
TWIN	B11.B661	-	-	-	-	✔
ASTRELLE	B10.B500	B12.K12A (12 jets)	B12.K12H (12 jets)	B12.K12H12A	✔	✔
	B10.B502	B12.K12A (12 jets)	B12.K12H (12 jets)	B12.K12H12A	✔	✔
	B10.B503	B12.K12A (12 jets)	B12.K12H (12 jets)	B12.K12H12A	✔	✔
	B10.B504	B12.K12A (12 jets)	B12.K12H (12 jets)	B12.K12H12A	✔	✔
ATHÈNES	B10.B690	B12.K12A (12 jets)	B12.K14H (14 jets)	B12.K14H12A	✔	✔
CLARA	B10.B520	B12.K12A (12 jets)	B12.K12H (12 jets)	B12.K12H12A	✔	✔
	B10.B521	B12.K12A (12 jets)	B12.K12H (12 jets)	B12.K12H12A	✔	✔
GALATÉE	B10.B560	-	B12.K12H (12 jets)	-	✔	✔
MONACO	B10.B580	B12.K12A (12 jets)	B12.K12H (12 jets)	B12.K12H12A	✔	✔
Nymphéa	B10.B620	B12.K12A (12 jets)	B12.K14H (14 jets)	B12.K14H12A	✔	✔
	B10.B621	B12.K12A (12 jets)	B12.K14H (14 jets)	B12.K14H12A	✔	✔
SUZAN	B10.B510	B12.K12A (12 jets)	-	-	✔	✔
TWIN	B10.B660	B12.K12A (12 jets)	B12.K12H (12 jets)	B12.K12H12A	✔	✔
TWO BE	B10.B670	B12.K12A (12 jets)	B12.K16H (16 jets)	B12.K16H12A	✔	✔

COMPARAISON DES 3 SYSTÈMES
COMPARISON OF THE 3 SYSTEMS

	AÉROBAIN AIRPOOL	HYDROBAIN HYDROPOOL	MIXTE MIXED
Clavier de commande Electronic control pad	✓	✓	✓
Massage dorsal Dorsal massage	-	✓	✓
Massage latéral Lateral massage	-	✓	✓
Massage plantaire Foot massage	-	✓	✓
12 jets aéro 12 air jets	✓	-	✓
12 à 16 jets hydro 12 to 16 hydro jets	-	✓	✓
Réchauffeur Heater	✓	✓	✓
Insonorisateur - 9 dB Soundproofing - 9dB	✓	✓	✓
Auto-assèchement circuit d'air Self-drying air circuit	✓	✓	✓
Détecteur de niveau d'eau Water level sensor	✓	✓	✓
Plots anti-vibration Anti-vibration mountings	✓	✓	✓
Système de vidage Waste system	✓	✓	✓
Volant de vidage Control knob for waste	✓	✓	✓

SYSTÈMES BALNÉO | WHIRLPOOL SYSTEMS

SYSTÈME AÉROBAIN | AIRPOOL SYSTEM

Système composé de 12 jets répartis dans le fond de la baignoire, projetant des milliers de bulles d'air pour un massage doux et relaxant.

System composed of 12 jets distributed in the bottom of the bathtub, projecting thousands of air bubbles for a gentle and relaxing massage.





 Jet aéro Ø17 mm Air jet Ø17mm	**B12.K12A** Système balnéo, 12 jets aérobain. Whirlpool system with 12 aero jets.	**A02*** **H33 - H34 - H49 - H50 - H52 - H53 - H55 - H56** **H60 - H62 - H64 - H65 - H66 - H67**
	B12.K2SA Jets **supplémentaires** aérobain, par paire. Additional aero jets, per pair.	**A02** **H33 - H34 - H49 - H50 - H52 - H53 - H55 - H56** **H60 - H62 - H64 - H65 - H66 - H67**

SYSTÈME HYDROBAIN | HYDRO SYSTEM

Système de massage tonique par eau pulsée, composé de 12 à 16 jets répartis sur les parois de la baignoire. Puissance variable grâce à la fonction Turbo.

Tonic massage system with pulsed water, composed of 12 to 16 jets spread over the walls of the bathtub. Variable power thanks to the Turbo function.





 Jet hydro Ø27 mm Hydro jet Ø27mm	**B12.K12H** Système balnéo, 12 jets hydrobain. Whirlpool system with 12 hydro jets.	**A02*** **H33 - H34 - H49 - H50 - H52 - H53 - H55 - H56** **H60 - H62 - H64 - H65 - H66 - H67**
	B12.K14H Système balnéo, 14 jets hydrobain Whirlpool system with 14 hydro jet	**A02** **H33 - H34 - H49 - H50 - H52 - H53 - H55 - H56** **H60 - H62 - H64 - H65 - H66 - H67**
	B12.K16H Système balnéo, 16 jets hydrobain Whirlpool system with 16 hydro jet	**A02** **H33 - H34 - H49 - H50 - H52 - H53 - H55 - H56** **H60 - H62 - H64 - H65 - H66 - H67**
	B12.K2SH Jets **supplémentaires** hydrobain, par paire. Additional hydro jets, per pair.	**A02** **H33 - H34 - H49 - H50 - H52 - H53 - H55 - H56** **H60 - H62 - H64 - H65 - H66 - H67**

SYSTÈMES BALNÉO | WHIRLPOOL SYSTEMS

SYSTÈME MIXTE AÉRO-HYDRO BAIN | MIXED AERO-HYDRO BATH SYSTEM

Système de massage mixte mariant les fonctions relaxantes et tonifiantes des jets aéro et hydro.

Mixed massage system combining the relaxing and toning functions of the aero- and hydro jets.







 Jet aéro Ø17 mm Air jet Ø17mm  Jet hydro Ø27 mm Hydro jet Ø27mm	**B12.K12H12A** Système balnéo combiné 12 jets hydrobain et 12 jets aérobain Whirlpool system with 12 hydro jets and 12 aero jets	**A02*** **H33 - H34 - H49 - H50 - H52 - H53 - H55 - H56** **H60 - H62 - H64 - H65 - H66 - H67**
	B12.K14H12A Système balnéo combiné 14 jets hydrobain et 12 jets aérobain Whirlpool system with 14 hydro jets and 12 aero jets	**A02** **H33 - H34 - H49 - H50 - H52 - H53 - H55 - H56** **H60 - H62 - H64 - H65 - H66 - H67**
	B12.K16H12A Système balnéo combiné 16 jets hydrobain et 12 jets aérobain Whirlpool system with 16 hydro jets and 12 aero jets	**A02** **H33 - H34 - H49 - H50 - H52 - H53 - H55 - H56** **H60 - H62 - H64 - H65 - H66 - H67**

DÉSINFECTION | DISINFECTION

Muni de son produit situé dans le réservoir, le système de désinfection permet un nettoyage optimal du circuit d'eau de votre baignoire équipée d'un système hydro-bain pour une réutilisation à tout moment.

Equipped with its product located in the tank, the disinfection allows optimal cleaning of the water circuit of your bathtub with its hydrobain system for a reuse at any time.

	**B12.K110** Système de désinfection avec recharge 1 litre Disinfection system with 1 liter refill	**A02*** **H33 - H34 - H49 - H50 - H52 - H53 - H55 - H56** **H60 - H62 - H64 - H65 - H66 - H67**
	**B12.K110R** Liquide désinfectant pour baignoire équipée de système balnéo - 1 litre Disinfection liquid for bathtub equipped with whirlpool system - capacity 1 liter	

Tous nos sytèmes balnéo sont livrés avec un vidage et un volant de vidage dont la finition est assortie aux buses, sauf pour les baignoires en îlot.

All our whirpool systems are delivered with a drain and a drain handwheel whose finish matches the nozzles, except for freestanding bathtubs.



Clavier de commande
Electronic control pad



Volant de vidage
Control knob for waste



Crépine d'aspiration
Suction strainer

SYSTÈMES BALNÉO | WHIRLPOOL SYSTEMS

CHROMOTHÉRAPIE | CHROMOTHERAPY

Source de bien-être, la chromothérapie vous plonge dans une expérience unique pour le corps et l'esprit. L'éclairage, les séquences et la couleur prennent vie grâce à sa commande électronique avec une possibilité de figer une lumière blanche ou autre selon vos souhaits.

Source of well-being, chromotherapy immerses you into an experience which is unique for body and mind. The lighting, its sequences and colour come to life thanks to its electronic control which offers the choice of either white light or other colours depending on your requirements.



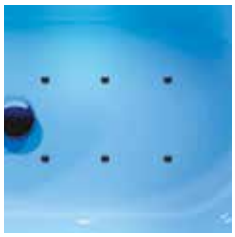

Bleu / Blue
Stimule l'intuition
Stimulates intuition



Violet / Purple
Diminue l'angoisse
Reduces anxiety



Rouge / Red
Stimule le corps et l'esprit
Stimulates body and mind



Jaune / Yellow
Stimule le système digestif
Stimulates the digestive system



Vert / Green
Repose la vue, soulage l'insomnie
Rests your eyes, relieves insomnia



B12.K102AB Système de chromothérapie 2 spots sur baignoire avec système balnéo Chromotherapy system on whirpool bathtub	**A02*** **H33 - H34 - H49 - H50 - H52 - H53 - H55 - H56 H60 - H62 - H64 - H65 - H66 - H67**
B16.K102 Système de chromothérapie 2 spots sur baignoire sans système balnéo Chromotherapy system on bathtub without whirpool system	**A02** **H33 - H34 - H49 - H50 - H52 - H53 - H55 - H56 H60 - H62 - H64 - H65 - H66 - H67**

Toutes les baignoires équipées d'un système balnéo sont montées sur châssis : hauteur ± 8 à 10 cm. Voir fiches techniques disponibles sur notre site internet.

All baths equipped with whirlpool system are chassis mounted: height ± 8 to 10 cm. See data sheets available on our website.

* RAPPEL DES CODES FINITIONS | REMINDER OF FINISH CODES

A02 Chrome | Polished chrome

H33 PVD bronze brown | PVD bronze brown colour
H34 PVD bronze brown mat | PVD matt bronze brown colour
H49 PVD laiton | PVD Brass colour
H50 PVD laiton mat | PVD Matt brass colour
H52 PVD couleur doré | PVD gold colour
H53 PVD couleur doré mat | PVD matt gold colour
H55 PVD nickel | PVD nickel colour
H56 PVD nickel mat | PVD matt nickel colour
H60 PVD blush mat | PVD matt blush colour
H62 PVD blush | PVD blush colour
H64 PVD graphite | PVD graphite colour
H65 PVD graphite mat | PVD matt graphite colour
H66 PVD umber | PVD umber colour
H67 PVD umber mat | PVD matt umber colour



ACCESSORIES
AND OPTIONAL FEATURES

ACCESSOIRES ET OPTIONS

Les accessoires dédiés à notre gamme de sanitaire apportent la touche finale qui transforme votre salle de bains en un véritable espace de bien-être.

Volants de vidage assortis à la robinetterie, coussins de baignoire ergonomiques pour des instants de pure relaxation, ou encore une palette de couleurs et de frises décoratives personnalisables : chaque détail est pensé pour allier esthétique, confort et détente, et refléter parfaitement votre style.

The accessories in our sanitary range provide the finishing touch that transforms your bathroom into a true haven of well-being.

Coordinated waste controls to match your taps, ergonomic bath cushions for moments of pure relaxation, and a selection of customisable colours and decorative friezes — each detail is designed to combine style, comfort and relaxation, while perfectly reflecting your personal taste.

SYSTÈMES DE VIDAGE | WASTE SYSTEMS

MODÈLE MODEL	RÉF REF	VIDAGE WASTE SYSTEM
BAIGNOIRES À POSER | FREESTANDING BATHTUBS		
CORVAIR	B11.B531	G00.305/H
EGO	B11.B542	G00.305/H
	B11.B543	G00.305/H
	B11.B610	G00.305/H
GALATÉE	B11.B563	G00.305/H
HONORÉ	B11.B691	G00.305/H
	B11.B692	G00.305/H
	B11.B693	G00.305/H
MONCEAU	B11.B571	G00.305/H
	B11.B591	G00.305/H
	B11.B592	G00.305/H
	B11.B594	G00.305/H
PAGODE	B11.B630	G00.305/H
TWIN	B11.B661	300/70 - 302
BAIGNOIRES À ENCASTRER | BUILT-IN BATHTUBS		
ASTRELLE	B10.B500	300/60 - 302GM
	B10.B502	300 - 302GM
	B10.B503	300/50
	B10.B504	300/60 - 302GM
ATHÈNES	B10.B690	300/80 - 302GM
CLARA	B10.B520	300/70 - 302GM
	B10.B521	300/60 - 302GM
GALATÉE	B10.B560	G00.305/H
MONACO	B10.B580	300/70
Nymphéa	B10.B620	300/60 - 302GM
	B10.B621	300/70 - 302GM
SUZAN	B10.B510	300/60 - 302GM
TWIN	B10.B660	300/70 - 302GM - 300/80
TWO BE	B10.B670	302GM

MODÈLE MODEL	RÉF REF	VIDAGE WASTE SYSTEM
VASQUES PORCELAINE À POSER FREESTANDING PORCELAIN BASINS		
	B20.V230	**Voir P. 167** See P. 167
	B20.V220	
	B20.V210	
	B20.V215	
	B20.V242	
	B20.V232	
	B20.V241	
	B20.V214	
VASQUES PORCELAINE À ENCASTRER BUILT-IN PORCELAIN BASINS		
	B20.V110	**Voir P. 167** See P. 167
	B20.V111	
	B20.V120	
	B20.V130	
	B20.V131	
VASQUES MÉTAL METAL BASINS		
	GB2.1/BOL	**Voir P. 167** See P. 167
	GB2.11/BP	
	GB2.1/BP	
	GB2.22/BP	
	GB2.4/BP	
	GB2.2/BP	
	GB2.V400BB	
	GB2.V400BG	
	GB2.V400BC	
	GB2.V400BL	
	GB2.V400SS	



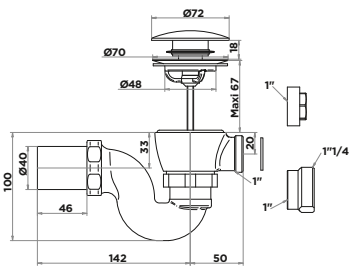

G00.305/H

Vidage manuel de baignoire type «clic-clac» avec siphon et bouchon

Complete manual bath with pop-up waste

A02

H33 - H34 - H49 - H50 - H52 - H53 - H55 - H56
H60 - H62 - H64 - H65 - H66 - H67

A02 Chrome | Polished chrome

H33 PVD bronze brown | PVD bronze brown colour
H34 PVD bronze brown mat | PVD matt bronze brown colour
H49 PVD laiton | PVD Brass colour
H50 PVD laiton mat | PVD Matt brass colour
H52 PVD couleur doré | PVD gold colour
H53 PVD couleur doré mat | PVD matt gold colour
H55 PVD nickel | PVD nickel colour
H56 PVD nickel mat | PVD matt nickel colour
H60 PVD blush mat | PVD matt blush colour
H62 PVD blush | PVD blush colour
H64 PVD graphite | PVD graphite colour
H65 PVD graphite mat | PVD matt graphite colour
H66 PVD umber | PVD umber colour
H67 PVD umber mat | PVD matt umber colour

SYSTÈMES DE VIDAGE | WASTE SYSTEMS

300

Vidage automatique pour baignoire
câble lg 55 cm

Complete bath pop-up waste 55cm cable

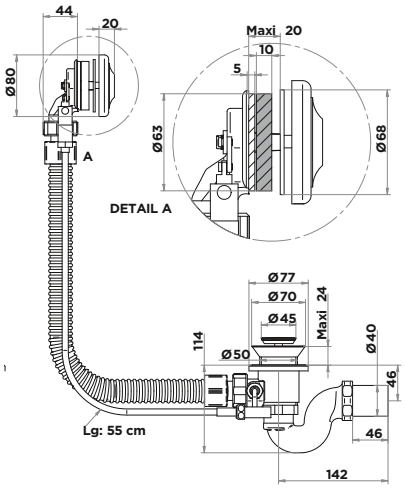

300/60

Vidage automatique pour baignoire
câble lg 60 cm

Complete bath pop-up waste 60cm cable

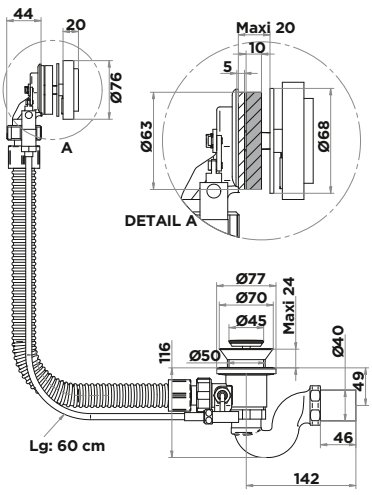

300/70

Vidage automatique pour baignoire
câble lg 70 cm

Complete bath pop-up waste 70cm cable

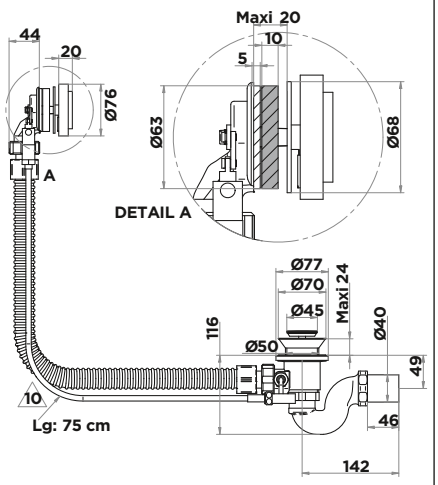

Les vidages de la référence 300 sont disponibles avec un volant de style assorti aux collections et aux finitions de robinetterie THG Paris afin de créer une harmonie complète dans votre salle de bains. Retrouvez une sélection ci-dessous.

Pop-up wastes — Reference 300 — are available with a stylish handwheel to match the THG Paris taps and finishes collections to bring perfect harmony to your bathroom. Find a selection below.



G2T
Faubourg métal



G1T
Beluga



G29
Charleston

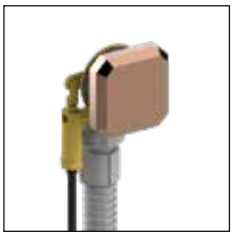

G8A
Les Ondes



A54
Art Déco



A9F
Jaipur métal



U1D
Mandarine
cristal clair



U1K
Mandarine
Cristallia Diamant



A7G
Marquise blanc
décor Platine



G24
Amour de Trianon



A2H
Panthère cristal clair



A7A
Ithaque décor Or



A1X
Sully Jaspe rouge



U93
Malmaison

SYSTÈMES DE VIDAGE | WASTE SYSTEMS

302

Vidage de baignoire, réglable, sortie Ø 40mm - modèle Geberit européen 150.601.001 - livré avec volant de style

Geberit bath waste, adjustable, outlet Ø40mm, delivered with stylised control knob - European model

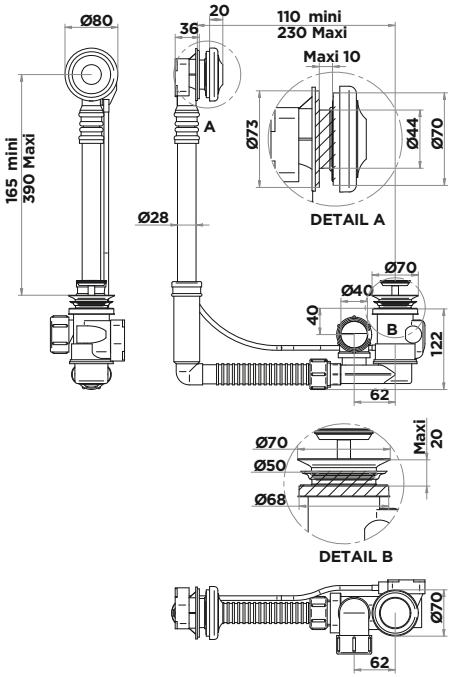

302GM

Vidage de baignoire grand modèle, réglable, sortie Ø 40 mm - modèle Geberit européen 150.617.001 - livré avec volant de style

Geberit bath waste, big size, adjustable, outlet, Ø40mm, delivered with stylised contol knob - European model

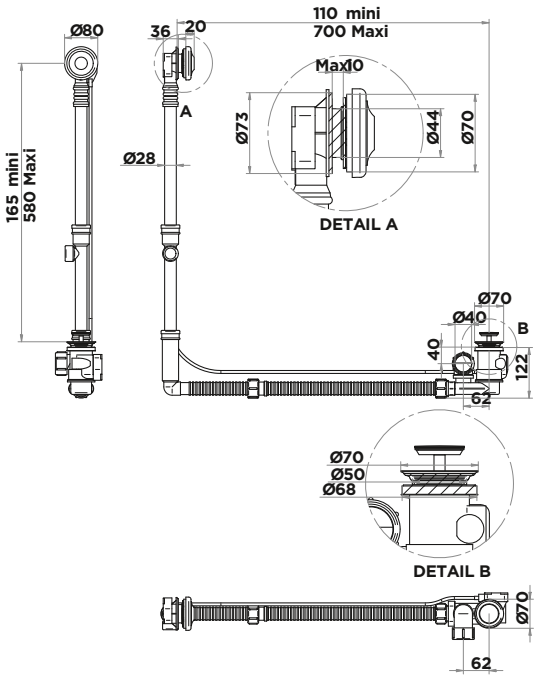

Les vidages de référence 302 sont disponibles avec un volant de style assorti aux collections et aux finitions de robinetterie THG Paris afin de créer une harmonie complète dans votre salle de bains. Retrouvez une sélection ci-dessous.

Pop-up wastes — Reference 302 — are available with a stylish handwheel to match the THG Paris taps and finishes collections to bring perfect harmony to your bathroom. Find a selection below.



G2H
Le 9 Howlite

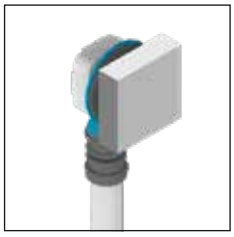

A6A
Profil métal



G25
1900

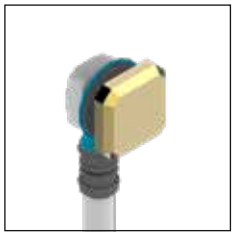

G8A
Les Ondes

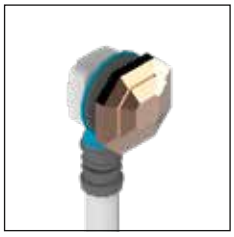

A54
Art Déco



A9F
Jaipur métal



U1D
Mandarine
cristal clair



U1K
Mandarine
Cristallia Diamant

A02 Chrome | Polished chrome

H33 PVD bronze brown | PVD bronze brown colour
H34 PVD bronze brown mat | PVD matt bronze brown colour
H49 PVD laiton | PVD Brass colour
H50 PVD laiton mat | PVD Matt brass colour
H52 PVD couleur doré | PVD gold colour
H53 PVD couleur doré mat | PVD matt gold colour
H55 PVD nickel | PVD nickel colour
H56 PVD nickel mat | PVD matt nickel colour
H60 PVD blush mat | PVD matt blush colour
H62 PVD blush | PVD blush colour
H64 PVD graphite | PVD graphite colour
H65 PVD graphite mat | PVD matt graphite colour
H66 PVD umber | PVD umber colour
H67 PVD umber mat | PVD matt umber colour

ACCESSOIRES & OPTIONS | ACCESSORIES & OPTIONS



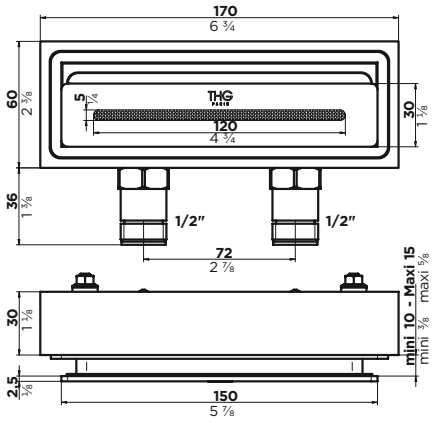

B16.K111

Système de remplissage par lame d'eau.
Débit 55 L/min à 3 bars.

Filling system by water blade. Flow rate 55L/min at 3 bars.

A02

H33 - H34 - H49 - H50 - H52 - H53 - H55 - H56 H60 - H62 - H64 - H65 - H66 - H67

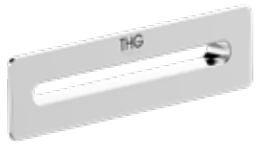

B16.K104

Habillage de trop-plein de baignoire, pour baignoires EGO, MONCEAU et PAGODE

Coverplate for bathtub overflow, for EGO, MONCEAU and PAGODE bathtubs

A02

H33 - H34 - H49 - H50 - H52 - H53 - H55 - H56 H60 - H62 - H64 - H65 - H66 - H67



B16.K104S

Supplément coloris autre que Chromé A02 sur habillage de trop-plein pour baignoires HONORÉ et CORVAIR

Extra-cost for other finishes than Chrome A02 on HONORÉ and CORVAIR bathtub overflow cover

H33 - H34 - H49 - H50 - H52 - H53 - H55 - H56 H60 - H62 - H64 - H65 - H66 - H67

THG Paris a développé de nouvelles poignées de bain personnalisables et disponibles dans toutes les finitions pour être assorties au mieux aux volants de vidage, lames de remplissage ou encore habillages de trop-plein ainsi qu'à votre robinetterie pour créer un ensemble harmonieux.

THG Paris has developed new bath handles that can be customised and are available in all finishes to match the drain handles, filler blades or overflow covers as well as your taps and fittings to create a harmonious whole.

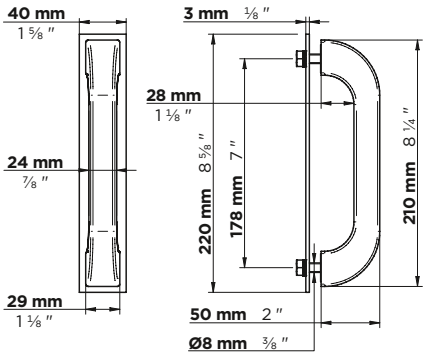



B16.BHGLMP

Paire de poignées de bain Glasgow métal

Glasgow bath handles metal

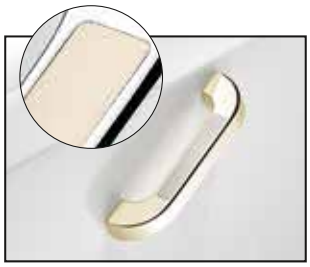

B16. BHGLM1P

Paire de poignées de bain Glasgow insert metal

Glasgow bath handles with metal inlay

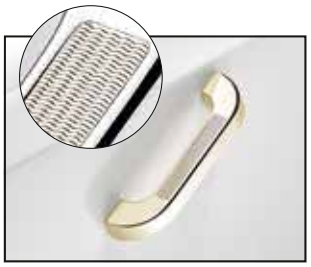

B16. BHGLM9P

Paire de poignées de bain Glasgow guilloché wave

Glasgow bath handles with wave guilloché inlay

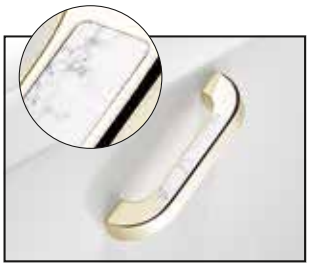

B16. BHGLS6P

Paire de poignées de bain Glasgow bianco carrara Howlite

Glasgow bath handles with bianco carrara inlay



B16. BHGLS3P

Paire de poignées de bain Glasgow Onyx noir

Glasgow bath handles with black onyx inlay

A02 Chrome | Polished chrome

H33 PVD bronze brown | PVD bronze brown colour
H34 PVD bronze brown mat | PVD matt bronze brown colour
H49 PVD laiton | PVD Brass colour
H50 PVD laiton mat | PVD Matt brass colour
H52 PVD couleur doré | PVD gold colour
H53 PVD couleur doré mat | PVD matt gold colour
H55 PVD nickel | PVD nickel colour
H56 PVD nickel mat | PVD matt nickel colour
H60 PVD blush mat | PVD matt blush colour
H62 PVD blush | PVD blush colour
H64 PVD graphite | PVD graphite colour
H65 PVD graphite mat | PVD matt graphite colour
H66 PVD umber | PVD umber colour
H67 PVD umber mat | PVD matt umber colour

ACCESSOIRES & OPTIONS | ACCESSORIES & OPTIONS



B16.P100
Repose-tête carré
30 x 30 cm

Square headrest
30x30cm

ASA Blanc | White



B16.P101
Repose-tête Ø 13 cm x 65 cm, pour baignoire Galatée

Headrest Ø13cmx65cm, for Galatée bathtub

ASA Blanc | White

Autres coloris sur demande
Other colours on request



B16.P102
Repose-tête Ø 13 cm x 30 cm, pour baignoire Nymphéa

Headrest Ø13cmx30cm, for Nymphéa bathtub

ASA Blanc | White



B16.P103
Repose-tête 1/2 cylindre
13 cm x 26 cm

Headrest 1/2 cylindre
13cmx26cm

ASA Blanc | White



B16.P104
Repose-tête en gel
30 x 12 cm, h 4 cm, blanc

Gel headrest
30x12cm, h 4cm, white

ASA Blanc | White



B16.P105
Repose-tête en gel
38,5 x 21 cm, h 2 cm, blanc

Gel headrest
38.5x21cm, h 2cm, white

ASA Blanc | White

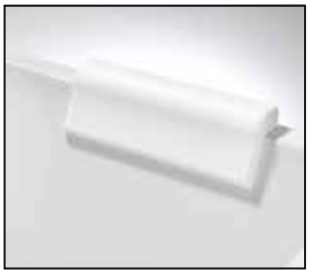

B16.P106
Repose-tête en gel
30 x 7 cm, h 2 cm, blanc

Gel headrest
30x7cm, h 2cm, white

ASA Blanc | White

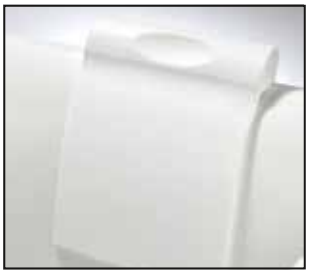

B16.P107
Repose-tête en gel
35 x 40 cm, h 5,5 cm, blanc

Gel headrest
35x40cm, h 5.5cm, white

ASA Blanc | White

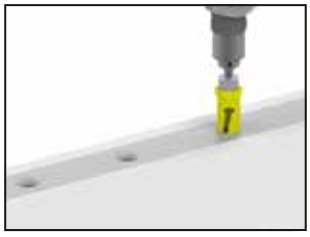

B16.K107
Plus-value percement robinetterie sur plage

Extra-cost for drilling on rim



B16.K108
Plus-value caisse pleine en bois pour vasque

Extra-cost for washbasin export crate



B16.K109
Plus-value caisse pleine en bois pour baignoire

Extra-cost for bathtub export crate



B16.K100
Kit de réparation

Repair kit



B16.K101
Renov'Stone - Crème de nettoyage naturelle

Renov'Stone - Natural cleansing cream



SN1
Set de nettoyage pour le nickel

Nickel maintenance set



SN3
Set de nettoyage pour le poli

Brass maintenance set

COLORIS ET FRISES DISPONIBLES SUR LES BAIGNOIRES
AVAILABLE BATHTUBS COLOURS AND FRIEZES

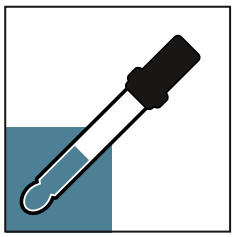

B16.K99

Contretype coloris

Extra-cost for special colours

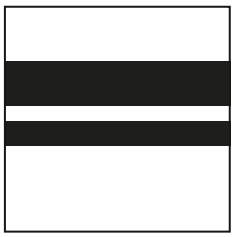

B16.D107

Plus-value filets teinte unie ou dorée sur intérieur de baignoire

Extra-cost for plain or gold-coloured nets on the inside of the bathtub

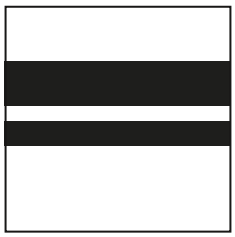

B16.D107E

Plus-value filets teinte unie ou dorée sur extérieur de baignoire

Extra-cost for plain or gold-coloured nets on the outside of the bathtub



B16.D108

Plus-value frise décor teinte unie ou dorée sur intérieur de baignoire

Extra-cost for frieze decorative plain or golden colour on the inside of the bathtub



B16.D108E

Plus-value frise décor teinte unie ou dorée sur extérieur de baignoire

Extra-cost for frieze decorative plain or golden colour on the outside of the bathtub

FRISES CLASSIQUES | CLASSIC FRIEZES

FILETS (Hauteur | Height 18 mm)



LAURIERS (Hauteur | Height 25 mm)



CORDELIÈRE (Hauteur | Height 25 mm)



STRIPES (Hauteur | Height 15 mm)



KEOS (Hauteur | Height 25 mm)



SYRA (Hauteur | Height 25 mm)



KNOSSOS (Hauteur | Height 25 mm)



À l'extérieur de nos baignoires arrondies, les frises CLASSIQUES ne sont appliquées que sur les flancs et se terminent harmonieusement sur la courbe de celles-ci. Exemple intérieur et extérieur ci-dessous pour une frise KNOSSOS sur une baignoire Monceau.

On the outside of our rounded bathtubs, the CLASSIC friezes are only applied on the sides and end harmoniously on the curve of the sides. Below is an interior and exterior example for a KNOSSOS frieze on a Monceau bathtub.

Exemple de positionnement intérieur et extérieur pour une frise KNOSSOS sur une baignoire de forme rectangulaire type Pagode.

Example of interior and exterior positioning for a KNOSSOS frieze on a rectangular bathtub of the Pagode type.

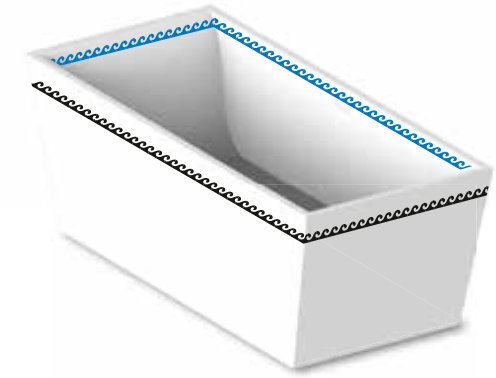



COLORIS ET FRISES DISPONIBLES SUR LES BAIGNOIRES
AVAILABLE BATHTUBS COLOURS AND FRIEZES

FRISES PRESTIGE | PRESTIGE FRIEZES



B16.D101
Frise Art Déco sur baignoire - Dorure Moongold

Art Déco frieze on bathtub - Moongold gilding



B16.D102
Frise Art Déco sur baignoire - Dorure Palladium

Art Déco frieze on bathtub - Palladium gilding



B16.D103
Frise Malmaison sur baignoire - Dorure Moongold

Malmaison frieze on bathtub - Moongold gilding



B16.D104
Frise Malmaison sur baignoire - Dorure Palladium

Malmaison frieze on bathtub - Palladium gilding



B16.D105
Frise Marquise sur baignoire - Dorure Moongold

Marquise frieze on bathtub - Moongold gilding



B16.D106
Frise Marquise sur baignoire - Dorure Palladium

Marquise frieze on bathtub - Palladium gilding

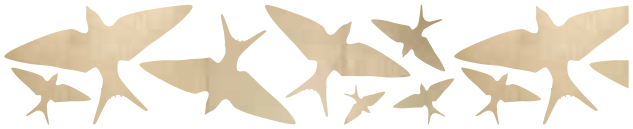

B16.D111
Frise Hirondelles sur baignoire - Dorure Moongold

Hirondelles frieze on bathtub - Moongold gilding



B16.D112
Frise Hirondelles sur baignoire - Dorure Palladium

Hirondelles frieze on bathtub - Palladium gilding



B16.D109
Frise Nihal sur baignoire - Dorure Or

Nihal frieze on bathtub - Gold gilding



B16.D113
Frise Hirondelles sur baignoire - Dorure Caplain

Hirondelles frieze on bathtub - Caplain gilding

Les frises PRESTIGE ne sont appliquées que sur les flancs extérieurs de nos baignoires et sont prolongées sur les côtés par un filet plein du même coloris. Exemple ci-contre pour une frise ART DÉCO sur une baignoire Monceau.

PRESTIGE friezes are only applied to the outside faces of our bathtubs and are extended on the sides by a solid net of the same colour. See example opposite for an ART DÉCO frieze on a Monceau bathtub.



Attention, pour toutes les finitions PRESTIGE, l'extérieur de la baignoire sera obligatoirement recouverte d'un vernis de protection brillant, la plage et l'intérieur de la baignoire restant mats.

CAUTION: For all PRESTIGE finishes, the outside of the bath must be covered with a protective gloss varnish, while rim and interior of the bath remain matt.

COLORIS ET FRISES DISPONIBLES SUR LES BAIGNOIRES
AVAILABLE BATHTUBS COLOURS AND FRIEZES



DORURE DAMIER SIMPLE MOONGOLD - INTÉRIEUR BLANC MAT
MOONGOLD SIMPLE CHECKERBOARD GILDING - MATT WHITE INSIDE
DA2



MÉTALLISATION TEXTURÉE BRONZE - INTÉRIEUR BLANC MAT
TEXTURED METALLIZATION BRONZE - MATT WHITE INSIDE
EA2



DORURE DAMIER SIMPLE PALLADIUM - INTÉRIEUR BLANC MAT
PALLADIUM SIMPLE CHECKERBOARD - MATT WHITE INSIDE
DA4



MÉTALLISATION OXYDÉE BRONZE - INTÉRIEUR BLANC MAT
OXYDED METALLIZATION BRONZE - MATT WHITE INSIDE
FA2



DORURE PATCHWORK PALLADIUM - INTÉRIEUR BLANC MAT
PALLADIUM PATCHWORK GILDING - MATT WHITE INSIDE
GA2



MÉTALLISATION OXYDÉE ÉTAIN - INTÉRIEUR BLANC MAT
OXYDED METALLIZATION TIN - MATT WHITE INSIDE
FA4

Les finitions Moongold (23 carats) et Palladium (9 carats) sont composées d'environ 400 feuilles d'or appliquées à la main avec le plus grand soin. Les finitions métallisées sont constituées d'une poudre de métal pulvérisée et diluée dans une résine. **Ces finitions sont proposées uniquement à l'extérieur de nos baignoires, la plage et l'intérieur de celles-ci étant uniquement disponibles en blanc mat.**

The Moongold (23 carat) and Palladium (9 carat) finishes are composed of approximately 400 hand-applied gold leaves with the utmost care. Metallic finishes consist of a powder of metal sprayed and diluted in a resin. These finishes are only available outside our bathtubs, rim and interior are only available in matt white.

COLORIS ET FRISES DISPONIBLES SUR LES BAIGNOIRES
AVAILABLE BATHTUBS COLOURS AND FRIEZES

DÉCOR GOHARD « INFINI » | GOHARD “INFINI” GILDING





B11.B591.HA2

Baignoire **MONCEAU**
Décor INFINI MOONGOLD

MONCEAU bathtub
INFINI MOONGOLD

COLORIS SUR MESURE | BESPOKE COLOURS

Selon les modèles, les baignoires THG Paris sont personnalisables avec les couleurs du nuanciers RAL ou par contretypage de vos propres échantillons, en mat ou brillant, **SAUF EN NOIR**.

Pour la finition mate, seul l’extérieur de la baignoire peut être teinté, l’intérieur restant blanc.

Depending on the model, THG Paris bathtubs are customisable with RAL colours or by matching your own samples, in matt or glossy, EXCEPT IN BLACK COLOUR.

On matt finish, only the outside of the bathtub can be tinted, inside remain in white.





B11.B692.JA6

Baignoire HONORÉ socle lisse - Intérieur blanc, extérieur RAL 7032, finition mate
HONORÉ bathtub on base - White interior, RAL 7032 exterior, matt finish



CERAMIC BASINS

VASQUES CÉRAMIQUE

ADVANCED CERAMIC 3

VASQUES À POSER | FREESTANDING WASHBASINS



B20.V242

Vasque à poser en céramique ovale 60 x 42 x 12 cm, percée 3 trous, livrée sans vidage

Disponible en finition mate ou finition brillante

On counter oval ceramic basin
60x42x12cm, 3 holes drilled, delivered without waste

Available in glossy and matt finishes

AW1	Blanc brillant | Glossy white
BM1	Blanc mat | Matt white

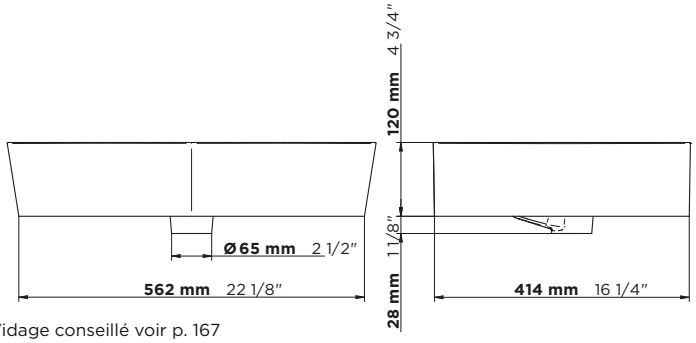

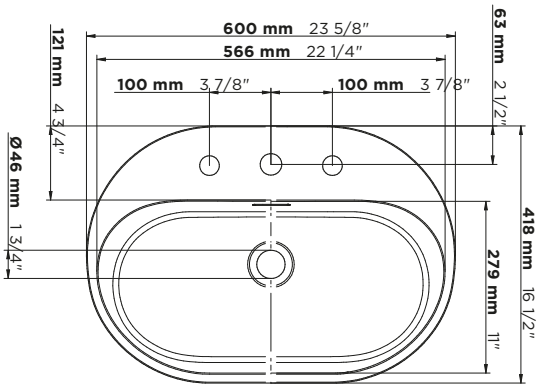

Vidage conseillé voir p. 167
Recommended waste sytems see P. 167



B20.V215

Vasque à poser en céramique rectangulaire 60 x 46 x 15 cm, percée 3 trous, livrée sans vidage

Disponible en finition mate ou finition brillante

On counter rectangular ceramic basin
60x46x15cm, 3 holes drilled, delivered without waste

Available in glossy and matt finishes

AW1	Blanc brillant | Glossy white
BM1	Blanc mat | Matt white

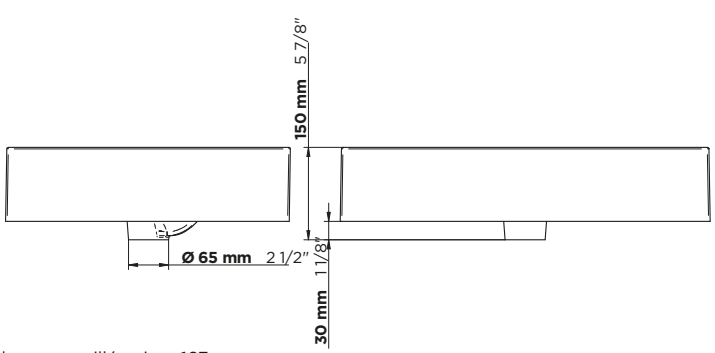

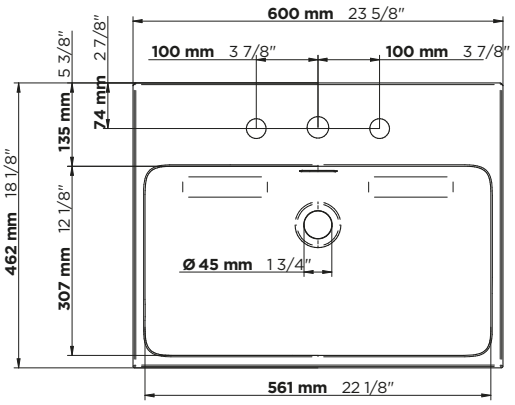

Vidage conseillé voir p. 167
Recommended waste sytems see P. 167

VASQUES À POSER | FREESTANDING WASHBASINS



B20.V210

Vasque à poser en céramique
rectangulaire 58 x 37 x 14 cm, livrée sans vidage
Disponible en finition mate ou finition brillante

On counter rectangular ceramic basin
58x37x14cm, delivered without waste
Available in glossy and matt finishes

AW1	Blanc brillant | Glossy white
BM1	Blanc mat | Matt white

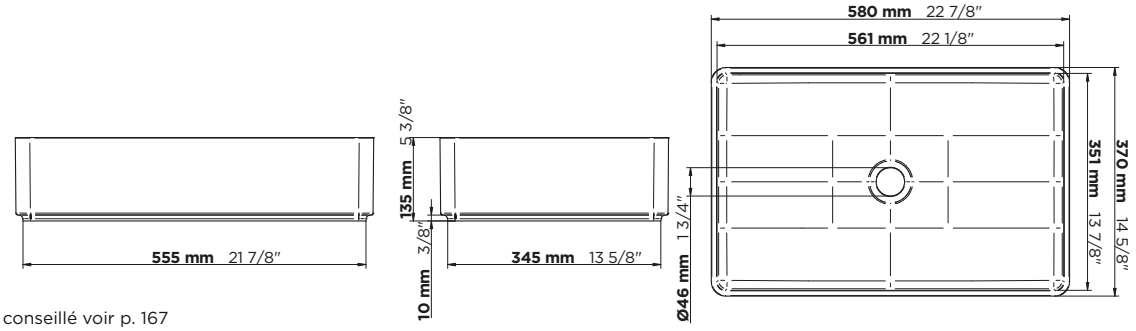

Vidage conseillé voir p. 167
Recommended waste sytems see P. 167



B20.V220

Vasque à poser en céramique
carrée 37 x 37 x 14 cm, livrée sans vidage
Disponible en finition mate ou finition brillante

On counter square ceramic basin
37x37x14cm, delivered without waste
Available in glossy and matt finishes

AW1	Blanc brillant | Glossy white
BM1	Blanc mat | Matt white

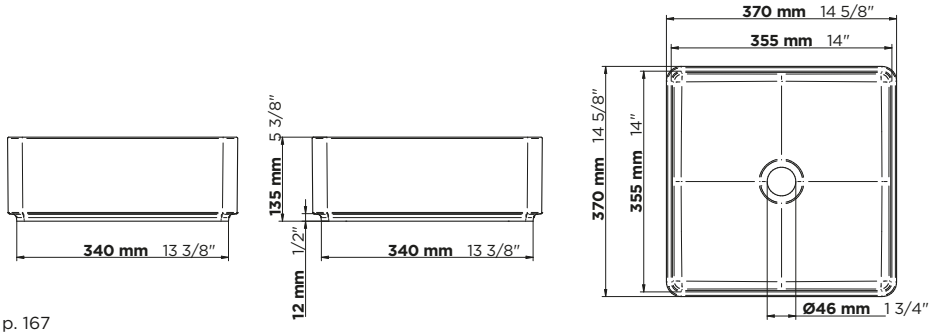

Vidage conseillé voir p. 167
Recommended waste sytems see P. 167

VASQUES À POSER | FREESTANDING WASHBASINS



B20.V230

Vasque à poser en céramique
ronde Ø 37 cm, livrée sans vidage
Disponible en finition mate ou finition brillante

On counter round ceramic basin Ø37cm,
delivered without waste
Available in glossy and matt finishes

AW1	Blanc brillant | Glossy white
BM1	Blanc mat | Matt white

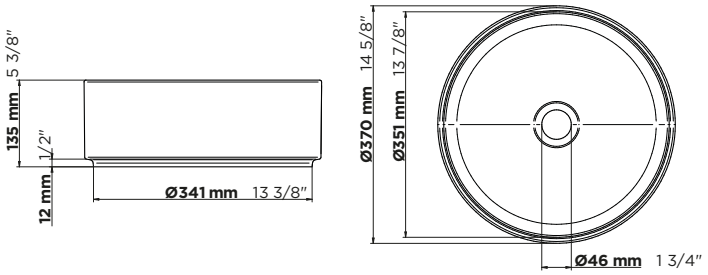

Vidage conseillé voir p. 167
Recommended waste sytems see P. 167



B20.V232

Vasque à poser en céramique
ronde Ø 40 cm, livrée sans vidage
Disponible en finition mate ou finition brillante

On counter round ceramic basin
Ø40cm, delivered without waste
Available in glossy and matt finishes

AW1	Blanc brillant | Glossy white
BM1	Blanc mat | Matt white

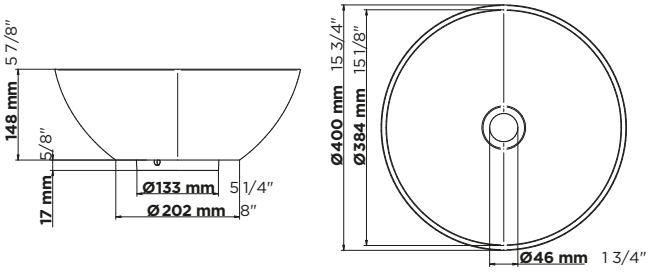

Vidage conseillé voir p. 167
Recommended waste sytems see P. 167

VASQUES À POSER | FREESTANDING WASHBASINS



B20.V241

Vasque à poser en céramique
ovale 59 x 42 cm, livrée sans vidage
Disponible en finition mate ou finition brillante

On counter oval ceramic basin 59x42cm,
delivered without waste
Available in glossy and matt finishes

AW1	Blanc brillant | Glossy white
BM1	Blanc mat | Matt white

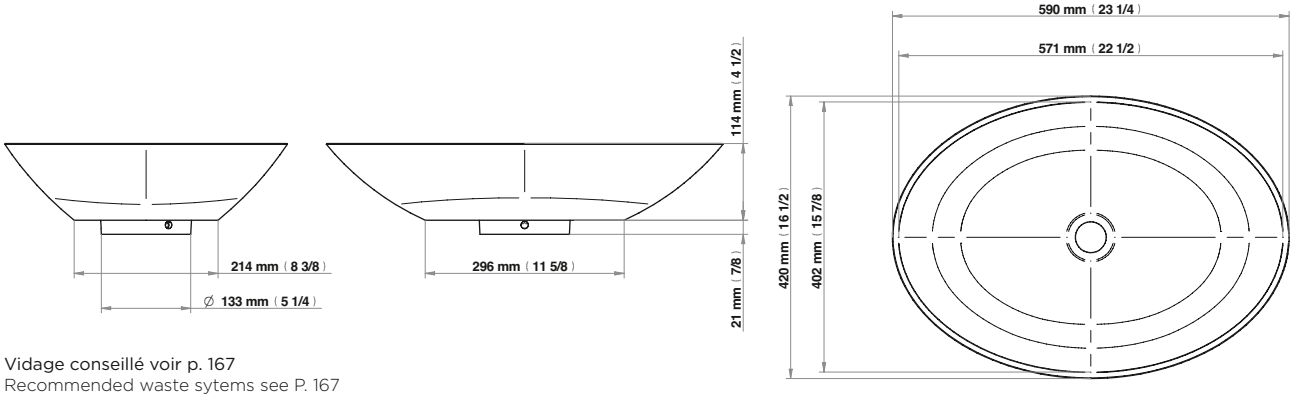

Vidage conseillé voir p. 167
Recommended waste sytems see P. 167



B20.V214

Vasque à poser en céramique
rectangulaire 63,5 x 42,5 cm, livrée sans vidage
Disponible en finition mate ou finition brillante

On counter rectangular ceramic basin
63,5x42,5cm, delivered without waste
Available in glossy and matt finishes

AW1	Blanc brillant | Glossy white
BM1	Blanc mat | Matt white

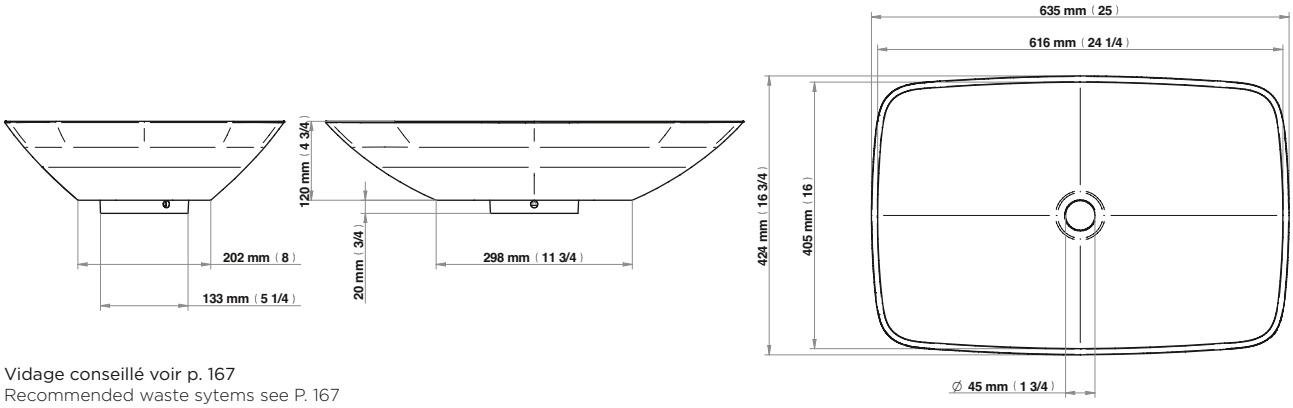

Vidage conseillé voir p. 167
Recommended waste sytems see P. 167



VASQUES À ENCASTER | UNDER MOUNTED BASINS



B20.V110

Vasque à encastrer en céramique
rectangulaire 48 x 28 x 12 cm, livrée sans vidage

Disponible en finition mate ou finition brillante

Under counter rectangular ceramic basin
48x28x12cm, delivered without waste

Available in glossy and matt finishes



AW1	Blanc brillant | Glossy white
BM1	Blanc mat | Matt white

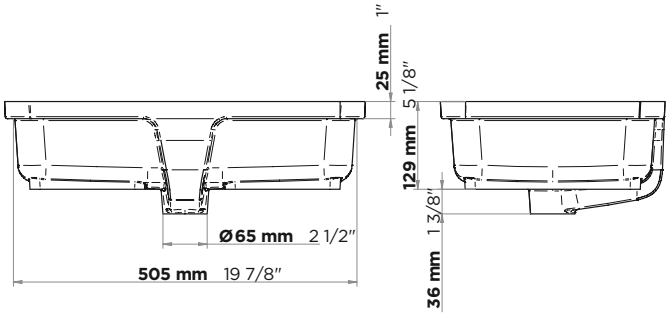

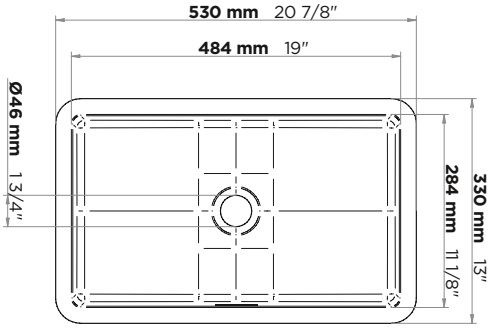

Vidage conseillé voir p. 167
Recommended waste sytems see P. 167



B20.V111

Vasque à encastrer en céramique
rectangulaire 49 x 34,5 x 12 cm, livrée sans vidage

Disponible en finition mate ou finition brillante

Under counter rectangular ceramic basin
49x34.5x12cm, delivered without waste

Available in glossy and matt finishes

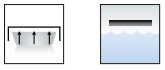

AW1	Blanc brillant | Glossy white
BM1	Blanc mat | Matt white

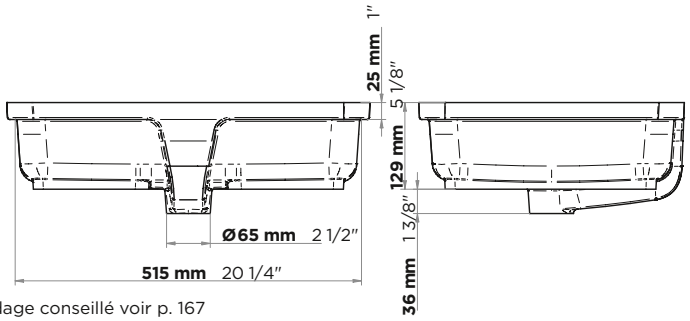

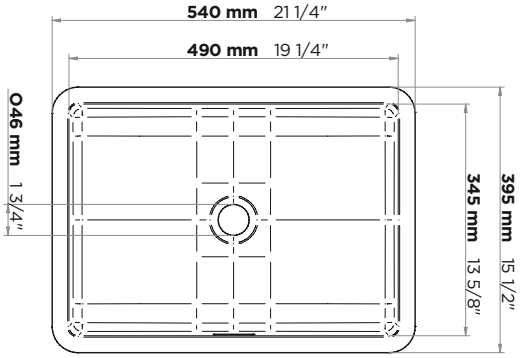

Vidage conseillé voir p. 167
Recommended waste sytems see P. 167

VASQUES À ENCASTER | UNDER MOUNTED BASINS



B20.V120

Vasque à encastrer en céramique
ronde Ø 33 cm, livrée sans vidage

Disponible en finition mate ou finition brillante

Under counter round ceramic basin Ø33cm,
delivered without waste

Available in glossy and matt finishes



AW1	Blanc brillant | Glossy white
BM1	Blanc mat | Matt white

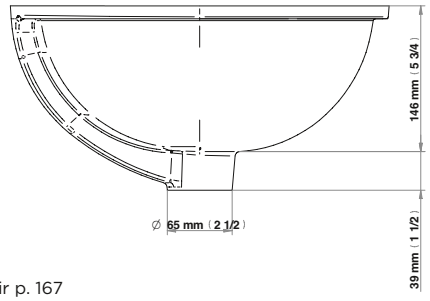

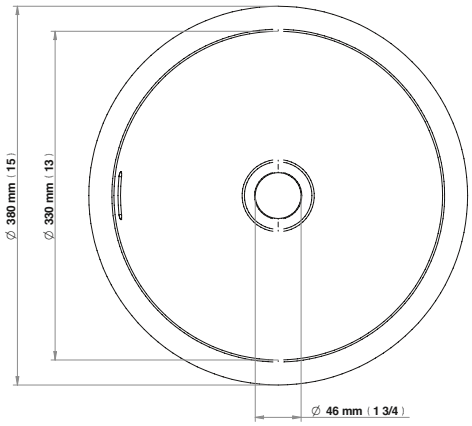

Vidage conseillé voir p. 167
Recommended waste sytems see P. 167



B20.V130

Vasque à encastrer en céramique
ovale 42 x 29 x 12 cm, livrée sans vidage

Disponible en finition mate ou finition brillante

Under counter oval ceramic basin
42x29x12cm, delivered without waste

Available in glossy and matt finishes



AW1	Blanc brillant | Glossy white
BM1	Blanc mat | Matt white

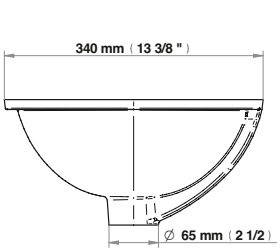

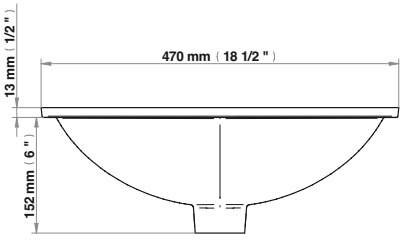

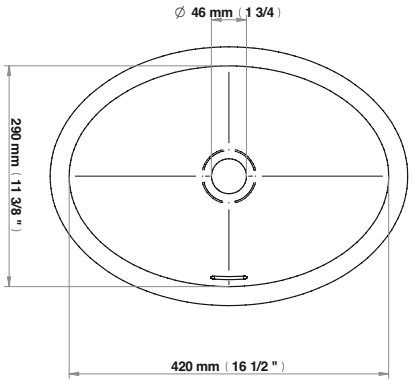

Vidage conseillé voir p. 167
Recommended waste sytems see P. 167

VASQUES À ENCASTER | UNDER MOUNTED BASINS



B20.V131

Vasque à encastrer en céramique
ovale 52 x 36 x 15 cm, livrée sans vidage

Disponible en finition mate ou finition brillante

Under counter oval ceramic basin
52x36x15cm, delivered without waste

Available in glossy and matt finishes



AW1	Blanc brillant | Glossy white
BM1	Blanc mat | Matt white

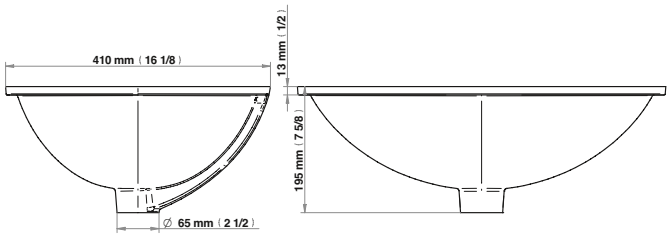

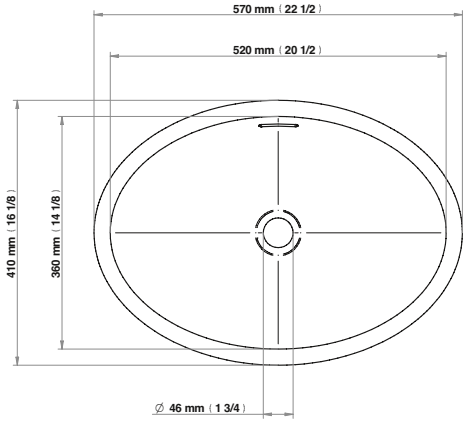

Vidage conseillé voir p. 167
Recommended waste sytems see P. 167



METAL BASINS

VASQUES MÉTAL

VASQUES MÉTAL À ENCASTRER | UNDER MOUNTED METAL BASINS



GB2.1/BP

Vasque ronde Ø 40 cm à bord plat - finition métal martelé

Round basin, Ø40cm, with overflow and flat edge, hammered metal finishing



A02	Chromé | Polished chrome
B01	Nickel brillant | Polished nickel
C01	Nickel mat | Matt nickel
F01	Doré | Polished gold
F30	Or pâle | Soft gold
O04	Cuivre rouge naturel | Natural red copper
O05	Laiton naturel | Natural brass

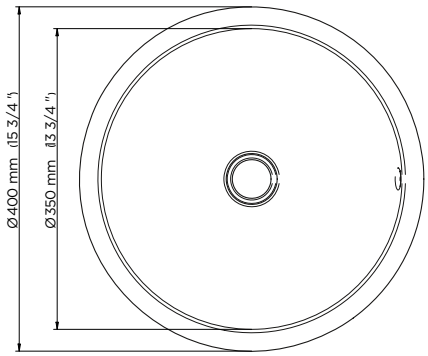

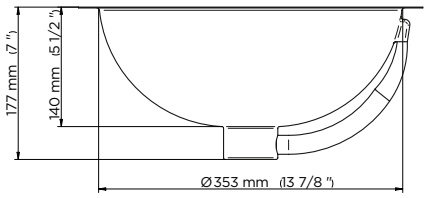

Vidage conseillé voir p. 167
Recommended waste sytems see P. 167



GB2.11/BP

Lave-mains rond Ø 34,5 cm à bord plat - finition métal martelé

Round hand basin, Ø34.5cm, with overflow and flat edge, hammered metal finishing



A02	Chromé | Polished chrome
B01	Nickel brillant | Polished nickel
C01	Nickel mat | Matt nickel
F01	Doré | Polished gold
F30	Or pâle | Soft gold
O04	Cuivre rouge naturel | Natural red copper
O05	Laiton naturel | Natural brass

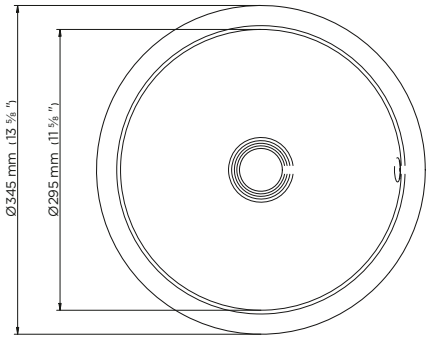

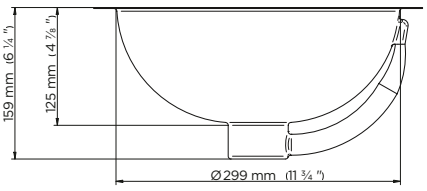

Vidage conseillé voir p. 167
Recommended waste sytems see P. 167

VASQUES MÉTAL À ENCASTRER | UNDER MOUNTED METAL BASINS



GB2.1/BOL

Vasque ronde Ø 26,5 cm à bord plat - finition métal martelé

Round basin, Ø26.5cm, with overflow and flat edge, hammered metal finishing



A02	Chromé | Polished chrome
B01	Nickel brillant | Polished nickel
C01	Nickel mat | Matt nickel
F01	Doré | Polished gold
F30	Or pâle | Soft gold
O04	Cuivre rouge naturel | Natural red copper
O05	Laiton naturel | Natural brass

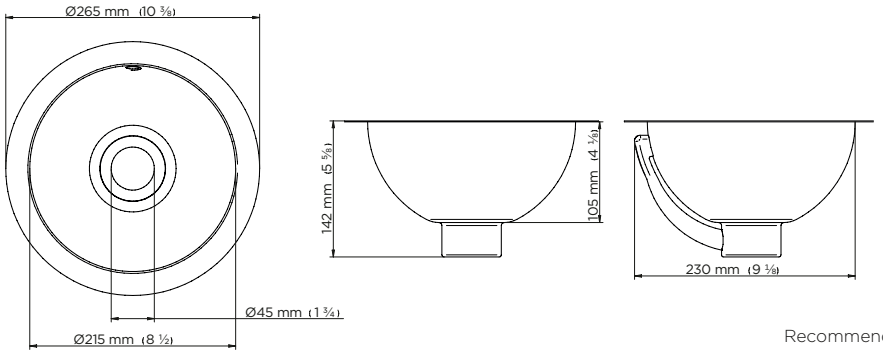

Vidage conseillé voir p. 167
Recommended waste sytems see P. 167

GB2.2/BP

Vasque ovale 49,5 x 39 cm à bord plat - finition métal martelé

Oval basin, 49.5x39cm, with overflow and flat edge, hammered metal finishing



A02	Chromé | Polished chrome
B01	Nickel brillant | Polished nickel
C01	Nickel mat | Matt nickel
F01	Doré | Polished gold
F30	Or pâle | Soft gold
O04	Cuivre rouge naturel | Natural red copper
O05	Laiton naturel | Natural brass

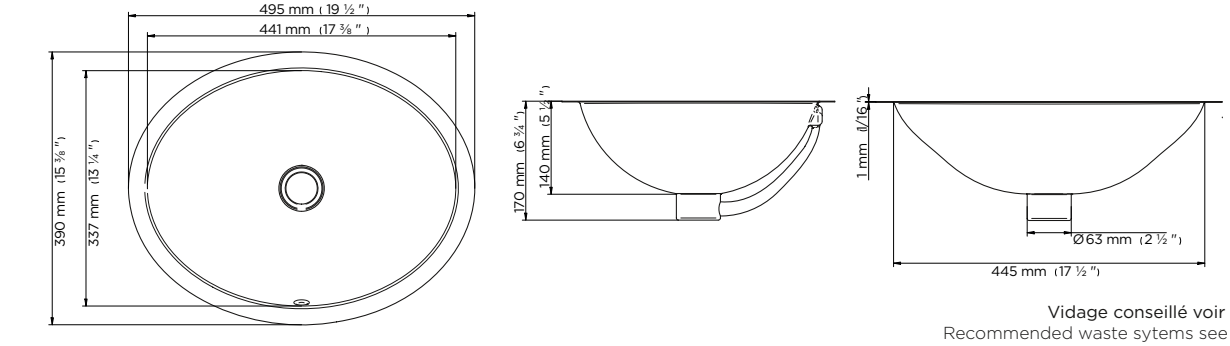

Vidage conseillé voir p. 167
Recommended waste sytems see P. 167

VASQUES MÉTAL À ENCASTRER | UNDER MOUNTED METAL BASINS



GB2.22/BP

Lave-mains ovale 40 x 30 cm à bord plat - finition métal martelé

Oval hand basin, 40x30cm, with overflow and flat edge, hammered metal finishing

A02	**Chromé** | Polished chrome
B01	**Nickel brillant** | Polished nickel
C01	**Nickel mat** | Matt nickel
F01	**Doré** | Polished gold
F30	**Or pâle** | Soft gold
O04	**Cuivre rouge naturel** | Natural red copper
O05	**Laiton naturel** | Natural brass

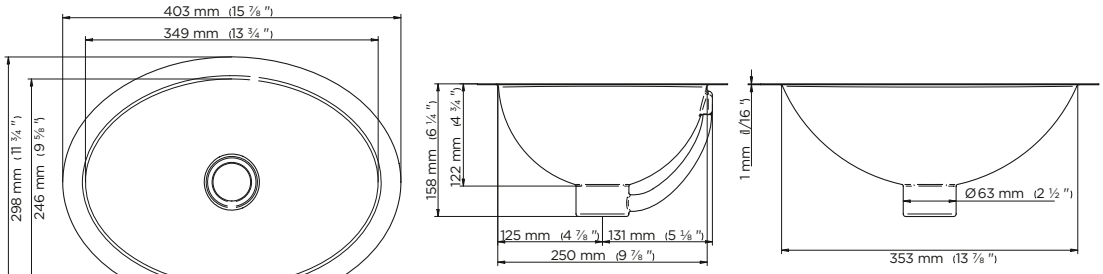

Vidage conseillé voir p. 167
Recommended waste sytems see P. 167



GB2.4/BP

Vasque rectangulaire 53,5 x 38 cm à bord plat - finition métal martelé

Rectangular basin, 53.5x38cm, with overflow and flat edge, hammered metal finishing

A02	**Chromé** | Polished chrome
B01	**Nickel brillant** | Polished nickel
C01	**Nickel mat** | Matt nickel
F01	**Doré** | Polished gold
F30	**Or pâle** | Soft gold
O04	**Cuivre rouge naturel** | Natural red copper
O05	**Laiton naturel** | Natural brass

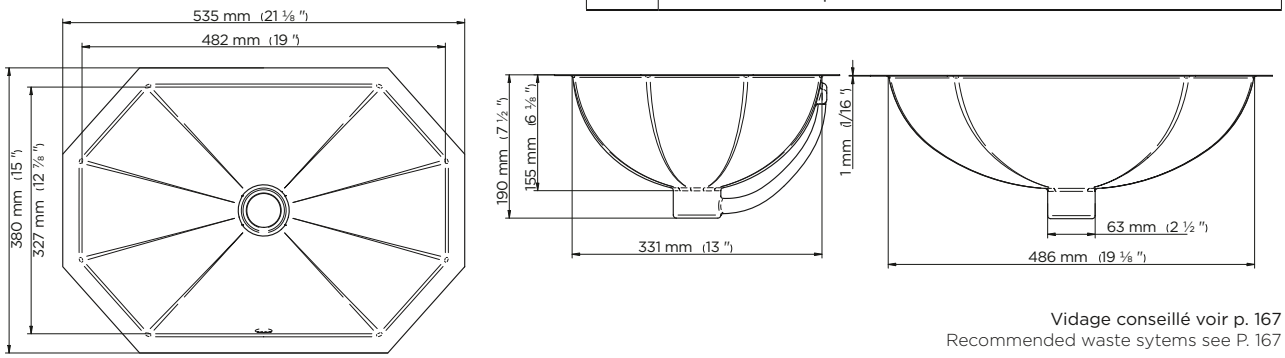

Vidage conseillé voir p. 167
Recommended waste sytems see P. 167

VASQUES MÉTAL À ENCASTRER | UNDER MOUNTED METAL BASINS

Découvrez la palette de coloris disponibles dans notre gamme exclusive de vasques métal. Attention, ces traitements nécessitent un entretien différent des vasques classiques. Vous trouverez ci-dessous les produits adaptés pour préserver leur éclat et les protéger. Les finitions laiton et cuivre rouge sont des traitements bruts et non vernis, leur couleur peut varier avec le temps du fait d'une oxydation naturelle.

Discover the range of colours available in our exclusive range of metal washbasins. Please note that these treatments require different care than traditional basins. You will find below the products adapted to preserve their shine and protect them. The brass and red copper finishes are raw and unvarnished treatments, their colour may vary over time due to natural oxidation.



A02
Chromé | Polished chrome



B01
Nickel brillant | Polished nickel



C01
Nickel mat | Matt nickel



F01
Doré | Polished gold



F30
Or pâle | Soft gold



O04
Cuivre rouge naturel | Natural red copper



O05
Laiton naturel | Natural brass

KITS DE NETTOYAGE | CLEANING KITS



SN1

Set de nettoyage
pour le nickel

Nickel maintenance set



SN3

Set de nettoyage
pour le poli

Brass maintenance set

VASQUES MÉTAL À POSER | FREESTANDING METAL BASINS



GB2.V400BB

Vasque ronde à poser Ø 37,5 cm, Acier inoxydable 304, finition PVD noir brossé, livrée sans vidage.

On counter round basin 37.5cm, 304 stainless steel, PVD brushed black finish, no waste.





GB2.V400BG

Vasque ronde à poser Ø 37,5 cm, Acier inoxydable 304, finition PVD graphite brossé, livrée sans vidage.

On counter round basin 37.5cm, 304 stainless steel, PVD brushed Graphite finish, no waste.





GB2.V400BC

Vasque ronde à poser Ø 37,5 cm, Acier inoxydable 304, finition PVD cuivre brossé, livrée sans vidage.

On counter round basin 37.5cm, 304 stainless steel, PVD brushed Copper finish, no waste.





GB2.V400SS

Vasque ronde à poser Ø 37,5 cm, Acier inoxydable 304, finition Inox brossé, livrée sans vidage.

On counter round basin 37.5cm, 304 stainless steel, brushed stainless steel finish, no waste.





GB2.V400BL

Vasque ronde à poser Ø 37,5 cm, Acier inoxydable 304, finition PVD laiton brossé, livrée sans vidage.

On counter round basin 37.5cm, 304 stainless steel, PVD brushed Brass finish, no waste.



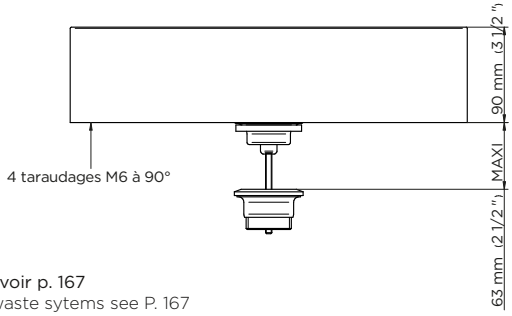

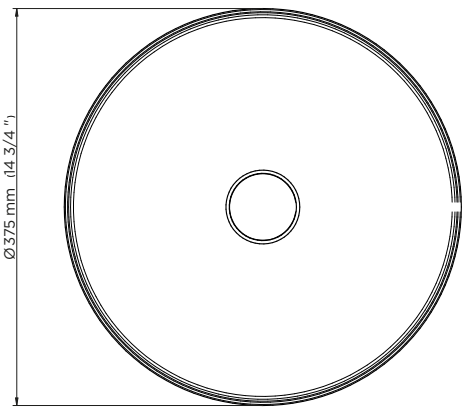

Vidage conseillé voir p. 167
Recommended waste sytems see P. 167

LES VASQUES MÉTAL À POSER SONT DISPONIBLES UNIQUEMENT DANS CES FINITIONS
FREESTANDING METAL BASINS ARE ONLY AVAILABLE IN THESE FINISHES.

SYSTÈMES DE VIDAGE | WASTE SYSTEMS



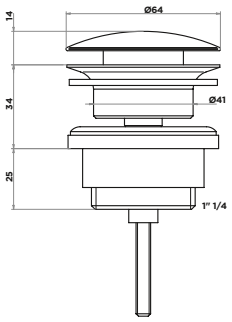

G00.309/BAM

Bonde à écoulement libre pour vidage de lavabo avec grille pleine

Free-flow basin waste with full grid

A02

H33 - H34 - H49 - H50 - H52 - H53 - H55 - H56 H60 - H62 - H64 - H65 - H66 - H67



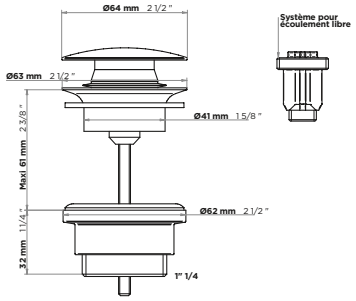

G00.316

Vidage de lavabo clic-clac modèle Europe

Clic-clac pop-up waste

A02

H33 - H34 - H49 - H50 - H52 - H53 - H55 - H56 H60 - H62 - H64 - H65 - H66 - H67



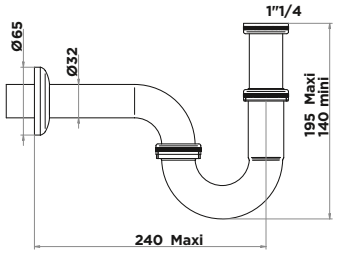

G00.315L

Siphon tube de lavabo réglable mini 140 maxi 195 mm avec rosace

Adjustable «P» trap, height: mini 140mm | maxi 195mm

A02

H33 - H34 - H49 - H50 - H52 - H53 - H55 - H56 H60 - H62 - H64 - H65 - H66 - H67



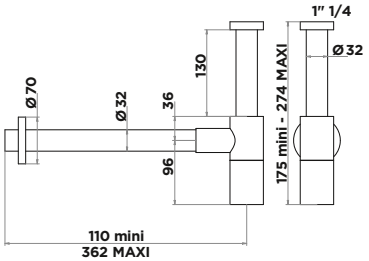

G00.309/S

Siphon design apparent

Trap only for waste

A02

H33 - H34 - H49 - H50 - H52 - H53 - H55 - H56 H60 - H62 - H64 - H65 - H66 - H67



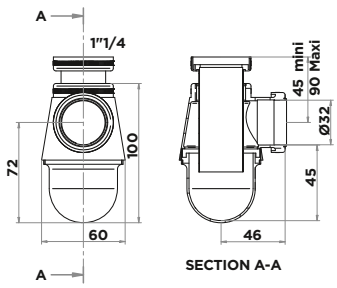

G00.308T

Siphon culot réglable mini 45 mm maxi 90 mm, garde d'eau de 45 mm

Adjustable bottle trap, mini 45mm | maxi 90mm

A02

H33 - H34 - H49 - H50 - H52 - H53 - H55 - H56 H60 - H62 - H64 - H65 - H66 - H67

CONTACT

SIÈGE SOCIAL | HEAD OFFICE

THG FRANCE
35, rue Tournière
80130 Béthencourt-sur-Mer
France
+33 (0)3 22 60 20 80
contact@thg.fr
www.thg-paris.com

FILIALES | SUBSIDIARIES

THG USA LLC
Head office
441 NW - 1st avenue
Fort Lauderdale
FL 33301 - USA
Tel. +1 954 425 8225
info@thgusa.com

THG UK
11 Commercial Way,
London NW10 7WF
United Kingdom
Tel. +44 (0)20 8202 8288
salesuk@thg-paris.com

THG SINGAPORE
541 Orchard Road,
Liat Towers #08-01,
Singapore 238881
Singapore
Tel. +65 8181 5064
rshuen@thg-paris.com

THG CEI
Gagarinsky lane 28
119002 Moscow
Russia
Tel. +7 499 241 70 49
thg@thg-russia.ru

THG ASIA
7/F Building 11, Phase II
Zhong Jun Plaza,
1688 Shenchang Road,
Minhang District,
Shanghai
PRC
上海市闵行区申长路
1688弄中骏广场二期11号楼7楼
电话/ Tel. +86 (21) 613 527 38
contact@thg-asia.cn

SHOWROOMS THG PARIS | THG PARIS SHOWROOMS

PARIS
152 bd Haussmann
75008 Paris - France
Tel. +33 (0)1 44 20 09 20
paris@thg-paris.com

LONDON
Unit 2 Design Centre North,
1 Harbour Avenue
London SW10 OHG
United Kingdom
Tel. +44 (0)20 7838 7788
salesuk@thg-paris.com

NEW YORK
D&D Building
Showroom 1206 – 12th floor
979 Third Avenue - New-York
NY 10022 - USA
Tel. +1 (917) 242 8911
info@thgusa.com

FRANKFURT
Gutleutstr. 96
60329 Frankfurt/Main
Deutschland
Tel. +49 (0)69/ 25 78 14 33
kontakt@thg-paris.com

DUBAI
Dubai Design District
Building 1A, Office 404
Dubai
UAE
Tel. +971 4 580 5716
contact.me@thg-paris.com

MILAN
Brera district
Via Fiori Chiari 5
20121 Milan
Italy
Tel. +39 02 4945 0575
thgitaly@thg-paris.com

© THG Paris - 02/2026

FABRIQUÉ EN FRANCE

CONCEPTION ET RÉALISATION
THG Paris

PHOTOS
Didier GRIEU

IMPRESSION
Imprimerie Jean Bernard

Textes et photos non contractuels et susceptibles d'être modifiés sans préavis
Text and pictures are not binding and can be modified without any prior notice

THG
PARIS

WWW.THG-PARIS.COM

KITCHEN COLLECTIONS

COLLECTIONS CUISINE

THG®
PARIS

THG®
PARIS

UN SAVOIR-FAIRE FRANÇAIS D'EXCELLENCE EN ROBINETTERIE ET ACCESSOIRES DE LUXE

Dotée d'un savoir-faire unique depuis 1956, THG Paris vous propose sa nouvelle gamme Cuisine avec des produits d'exception aux formes incomparables. Du contemporain aux lignes épurées jusqu'au rétro chic en passant par des modèles plus traditionnels, la robinetterie THG Paris s'accorde parfaitement à l'univers de votre cuisine, qu'il soit tendance, classique ou décalé.

Son expertise artisanale et industrielle d'excellence a été reconnue avec l'obtention du prestigieux label Entreprise du Patrimoine Vivant (EPV). Signe d'excellence, depuis l'origine, la société fabrique ses produits exclusivement en France, dans son usine de Béthencourt-sur-Mer.

Au travers de gestes précis et minutieux, les artisans apportent leur empreinte dans le respect des traditions. THG Paris maîtrise tous les stades de la fabrication, du dessin à la fonderie en passant par l'usinage. Chacune de ces étapes fait l'objet d'un contrôle qualité rigoureux pour répondre aux exigences de la clientèle.

Représentée dans plus de 60 pays, la Maison THG Paris s'est construite une forte réputation à l'international en tant que pionnier et précurseur sur le marché de la robinetterie haut de gamme.

L'entreprise connaît depuis ces 15 dernières années une forte croissance et impose sa présence par l'ouverture de showrooms dans les grandes villes du monde telles que Londres, Paris, New York, Shanghai, Dubai ou Milan.

David Bonnelle 

FRENCH KNOW-HOW OF EXCELLENCE IN LUXURY FITTINGS AND ACCESSORIES

With more than 60 years of unique know-how, THG Paris presents its new Kitchen range with exceptional products in incomparable shapes. From a contemporary pure design to retro-chic and more traditional models, THG Paris bathroom fittings will be perfectly at home in your kitchen environment, whether it is the latest fashion, a classic or a somewhat quirky style.

Its expertise in craftsmanship and industrial excellence has been recognised with the prestigious EPV Entreprise du Patrimoine Vivant (Living Heritage Company) label. As a sign of excellence, the company has always manufactured its products exclusively in France, in its factory located in the North of France.

Through precise and meticulous movements, the craftsmen leave their mark with a total respect for traditions. THG Paris controls all the manufacturing stages from design and machining through to the foundry. Each stage is subjected to rigorous quality control to meet customer requirements.

Represented in more than 60 countries, THG Paris has built a strong international reputation as a pioneer and precursor in the high-end bathroom fittings market.

Over the last 15 years, the company has seen strong growth and has established its presence through the opening of showrooms in the major cities of the world, including London, Paris, New York, Shanghai, Dubai or Milano.

SOMMAIRE
TABLE OF CONTENTS



Les Ondes 4



Saint-Germain 12



West Coast 20



Grand Central 28



Tendance 36



Dean 42



1900 Cuisine 50



Technique Technical 58



LES ONDES

Jeu d'eau et de lumière pour cette collection facettée

La collection « Les Ondes » sublimera votre cuisine en lui donnant un style chic tout en assurant une fonctionnalité professionnelle avec la douchette intégrée ou sur plan. Classique et moderne à la fois, cette collection s'accorde parfaitement à toutes les cuisines et souligne une certaine élégance « à la française ».

Game of water and light for this faceted collection

"Les Ondes" collection will enhance your kitchen by giving it a chic style while ensuring a professional functionality with the integrated or overhead shower. Classic and modern at the same time, this collection fits perfectly with all kitchens and underlines a certain elegance "à la française".


UTENSILS



Ref. G8A.159DM

Mélangeur d'évier 3 trous
avec douchette individuelle

3-hole sink mixer with side spray

Doré mat F07
Matt gold F07







Ref. G8A.6181N/D

Mitigeur d'évier avec douchette individuelle
Single lever sink mixer with side spray

PVD couleur laiton H49
Brass color PVD H49



Ref. G8A.6181N

Mitigeur d'évier
Single lever sink mixer

PVD couleur umber mat H67
Matt umber color PVD H67





SAINT-GERMAIN

Une collection vintage en héritage des usines et ateliers français

La série Saint-Germain marie avec élégance le métal et le design brut vintage, héritage des usines et des ateliers français. La décoration au style industriel s'invite donc dans la cuisine avec sobriété et simplicité.

A vintage collection from French factories and workshops

The Saint-Germain series elegantly combines metal with a vintage raw design, a heritage of French factories and workshops. The industrial-style decoration is therefore invited into the kitchen with sobriety and simplicity.



Ref. G7C.6181N

Mitigeur d'évier
Single lever sink mixer

PVD couleur bronze brown mat H34
Matt brown bronze color PVD H34







Ref. G7C.6181N/D

Mitigeur d'évier avec douchette individuelle
Single lever sink mixer with side spray

PVD couleur laiton mat H50
Matt brass color PVD H50

Ref. G7C.159DM

Mélangeur d'évier 3 trous
avec douchette individuelle
3-hole sink mixer with side spray

PVD couleur laiton H49
Brass color PVD H49







Ref. G7C.6181D

Mitigeur d'évier
avec douchette extractible

Single lever sink mixer
with pull-out spray

Chrome A02
Polished chrome A02

Ref. G7C.6181D

Mitigeur d'évier
avec douchette extractible

Single lever sink mixer
with pull-out spray

PVD couleur laiton H49
Brass color PVD H49





WEST COAST

Une association de classicisme français et d'audace américaine

Remarquable par son style transitionnel, à mi-chemin entre le traditionnel et le contemporain, la collection West Coast se démarque avant tout par la décoration raffinée de ses manettes. Qu'elles soient avec inserts en onyx blanc ou noir, ou en métal guilloché, elles apportent à l'ensemble une finesse sans pareil réaffirmée par la courbe élégante de son bec.

A combination of French classicism and American boldness

Remarkable for its transitional style, halfway between traditional and contemporary, the West Coast collection stands out above all for the refined decoration of its lever handles. Whether in white or black onyx, or guilloche metal inlays, they bring to the whole an unrivalled finesse reaffirmed by the elegant curve of its spout.





Ref. U9H.6181D

Mitigeur d'évier
avec douchette extractible,
insert onyx blanc

Single lever sink mixer with pull-out spray,
white onyx inlay

Vieux cuivre rouge mat H07
Varnished matt antique red copper H07



Ref. U9B.159DM

Mélangeur d'évier 3 trous
avec douchette individuelle, inserts métal

3-hole sink mixer with side spray, metal inlays

PVD couleur laiton H49
Brass color PVD H49



Ref. U9F.4211

Mélangeur d'évier 4 trous
avec douchette individuelle,
inserts onyx noir

4-hole sink mixer with side spray,
black onyx inlays

PVD couleur laiton H49
Brass color PVD H49





Inserts onyx noir U9F
Black onyx inlays U9F



Inserts guilloché lin U9D
Guilloche inlays U9D



Inserts onyx blanc U9H
White onyx inlays U9H



Inserts métal U9B
Metal inlays U9B



Ref. U9A.6181N

Mitigeur d'évier, insert métal
Single lever sink mixer, metal inlay

Bronze clair vernis brillant D01
Lacquered light bronze D01





GRAND CENTRAL

La finesse des lignes au croisement de plusieurs époques

Inspirée par les colonnes de la gare Grand Central Terminal de New York, cette collection met avant tout l'accent sur certains détails des années 20 et 30. La finesse de son esthétique se mêle ainsi à un modernisme assuré. Différents matériaux sont utilisés pour s'adapter à tous les styles de cuisine : le métal, l'onyx noir et l'onyx blanc.

Fine lines at the crossroads of several eras

Inspired by the columns of Grand Central Terminal Station in New York City, this collection focuses on some details from the 1920s and 1930s. The finesse of its aesthetic blends with a confident modernism. Different materials are used to suit any kitchen style: metal, black onyx and white onyx.



Inserts métal U9K
Metal inlays U9K

Inserts Onyx noir U9M
Black onyx inlays U9M



Ref. U9R.4211

Mélangeur d'évier 4 trous
avec douchette individuelle, inserts onyx blanc

4-hole sink mixer with side spray,
white onyx inlays

PVD couleur laiton H49
Brass color PVD H49





Ref. U9L.6181N

Mitigeur d'évier, insert métal
Single lever sink mixer, metal inlay

Chrome mat C02
Matt chrome C02



Ref. U9L.6181D

Mitigeur d'évier avec douchette extractible, insert onyx blanc

Single lever sink mixer
with pull-out spray,
white onyx inlay

PVD couleur laiton H49
Brass color PVD H49

Insert métal U9L
Metal inlay U9L

Insert onyx noir U9N
Black onyx inlay U9N



Ref. U9L.6181D

Mitigeur d'évier
avec douchette extractible

Single lever sink mixer
with pull-out spray

PVD couleur blush H62
Blush color PVD H62





TENDANCE

Un style contemporain où la robustesse rencontre l'élégance

La robustesse de ce robinet adapté à un usage intensif, rencontre l'élégance résolument moderne de sa forme arrondie. Doté d'une excellente fonctionnalité avec un bec orientable extensible, TENDANCE trouve sa place dans les cuisines les plus contemporaines.

A contemporary style where strength meets elegance

The robustness of this tap, suitable for intensive use, meets the resolutely modern elegance of its rounded shape. Featuring excellent functionality with a moving and adjustable spout, TENDANCE finds its place in the most contemporary kitchens.

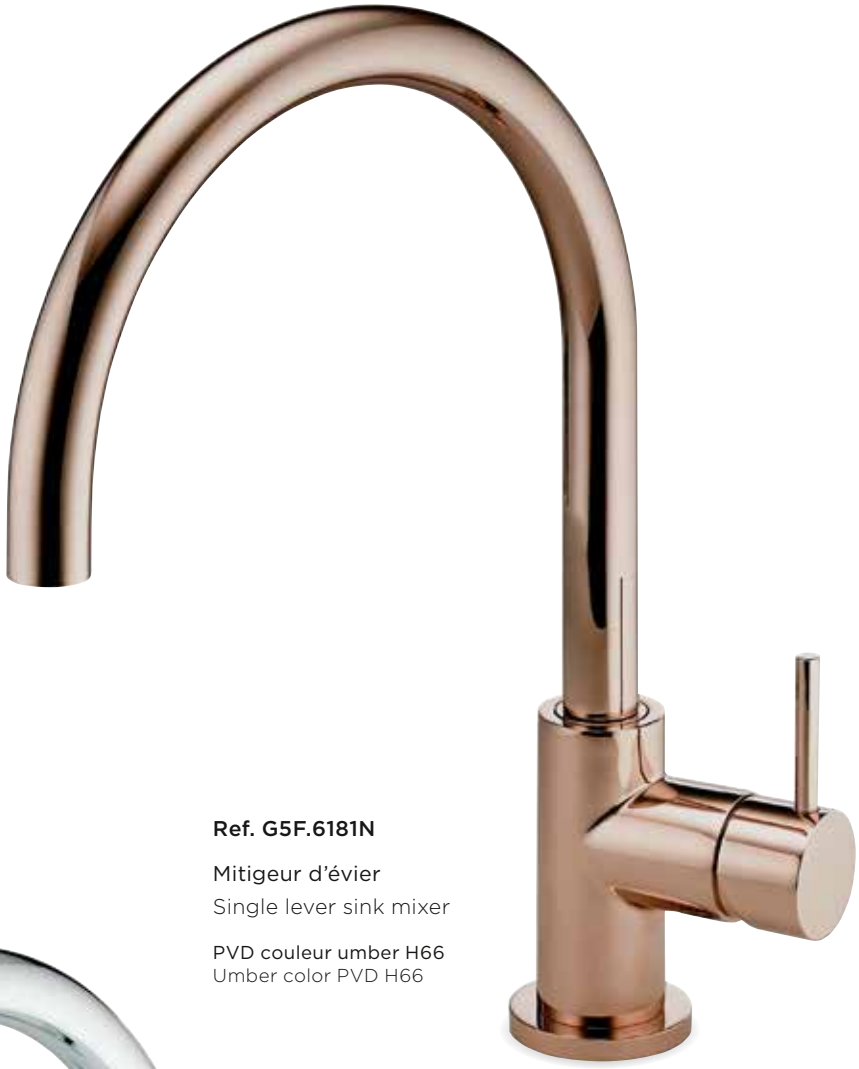

Ref. G5F.6181N

Mitigeur d'évier
Single lever sink mixer

PVD couleur umber H66
Umber color PVD H66



Ref. G5F.6181N/D

Mitigeur d'évier
avec douchette individuelle
Single lever sink mixer
with side spray

Chrome A02
Polished chrome A02



Ref. G5F.6181D

Mitigeur d'évier
avec douchette extractible

Single lever sink mixer
with pull-out spray

PVD couleur laiton H49
Brass color PVD H49









Ref. G5F.6181NR

Mitigeur d'évier bec orientable
rabattable pour ouverture de fenêtre

Single lever sink mixer
with movable spout hinged
for window opening

Nickel mat C01
Matt nickel C01





Ref. G5F.6180

Mitigeur d'évier avec douchette 2 jets
Single lever sink mixer with pull-out spray

Nickel mat C01
Matt nickel C01

Disponible uniquement en chrome (A02) et nickel mat (C01)
Only available in chrome (A02) and matt nickel (C01)



DEAN

L'éloge de la simplicité au caractère intemporel

Les lignes graphiques de la collection Dean participent au design vintage de l'ensemble. La simplicité du bec contraste avec l'esthétique des manettes aux courbes à la fois délicates et brutes. Avec son galbe remarquable, Dean s'adapte aux cuisines d'aujourd'hui comme aux atmosphères rétro.

The praise of simplicity with a timeless character

The graphic lines of the Dean collection contribute to the vintage design of the set.
The simplicity of the spout contrasts with the aesthetics of the lever handles, with their delicate and rough curves. With its outstanding contours, Dean adapts to contemporary kitchens as well as to a more retro atmosphere.



Ref. G7E.4211

Mélangeur d'évier 4 trous
avec douchette individuelle

4-hole sink mixer
with side spray

PVD Graphite mat H65
Matt graphite color PVD H65







Ref. G7E.6181D

Mitigeur d'évier
avec douchette extractible

Single lever sink mixer
with pull-out spray

Chrome A02
Polished chrome A02

Ref. G7E.4211

Mélangeur d'évier 4 trous
avec douchette individuelle

4-hole sink mixer
with side spray

PVD couleur laiton H49
Brass color PVD H49







PVD couleur graphite H64
Graphite color PVD H64

Ref. G7E.6181N

Mitigeur d'évier

Single lever sink mixer

PVD couleur nickel H55
Nickel color PVD H55





Ref. G7E.159DM

Mélangeur d'évier 3 trous
avec douchette individuelle

3-hole sink mixer with side spray

Chrome A02
Polished chrome A02

Ref. G7E.6181N/D

Mitigeur d'évier avec douchette individuelle

Single lever sink mixer with side spray

Chrome mat C02
Matt chrome C02



1900 Cuisine

L'art nouveau de sublimer le robinet

Evoquant l'allure sensuelle propre à la « Belle Époque », la collection 1900 combine des détails finement décorés à un élégant bec haut. Alliée à la porcelaine, cette robinetterie peut aussi bien magnifier un intérieur rétro ou apporter une touche décalée à une décoration contemporaine.

The new art of sublimating a tap

Evoking the sensuous allure of the "Belle Époque", the 1900 collection combines finely decorated details with an elegant high spout. Mixed with porcelain, this fitting can also magnify a retro interior or add a quirky touch to a contemporary decoration.



Ref. G76.6181NR

Mitigeur d'évier bec orientable rabattable pour ouverture de fenêtre

Single lever sink mixer with movable spout hinged for window opening

Nickel mat C01
Matt nickel C01



Chrome A02
Polished chrome A02

Nickel mat C01
Matt nickel C01

Bronze clair vernis brillant D01
Varnished clear bronze D01





Ref. G76.6181N/D

Mitigeur d'évier
avec douchette individuelle
Single lever sink mixer with side spray

Chrome A02
Polished chrome A02





Ref. G76.4427

Mélangeur d’évier mural avec bec orientable
Wall mounted 2-hole sink mixer with swivel spout

Chrome A02
Polished chrome A02



Ref. G76.4184N

Mélangeur d'évier avec bec orientable
One-hole sink mixer with swivel spout

Bronze clair vernis brillant D01
Varnished clear bronze D01



Ref. G76.159

Mélangeur 2 trous avec bec orientable
2-hole mixer, with swivel spout

Bronze clair vernis brillant D01
Varnished clear bronze D01



TECHNIQUE
TECHNICAL

LES ONDES 60
SAINT-GERMAIN 62
WEST COAST 64
GRAND CENTRAL 66
TENDANCE 68
DEAN 70
1900 CUISINE 72
BONDES & ACCESSOIRES WASTES & ACCESSORIES 75

ROBINETTERIE TAPS

LES ONDES



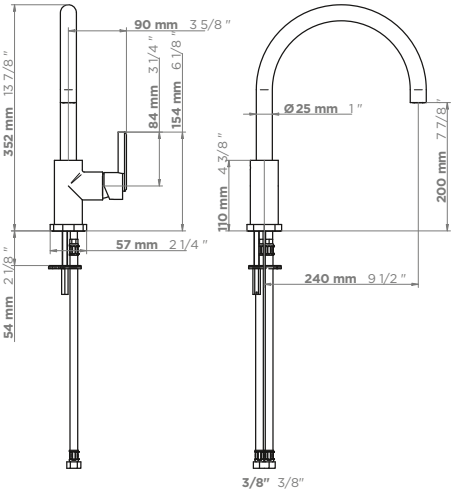

Ref. G8A.6181N

Mitigeur d'évier

Single lever sink mixer



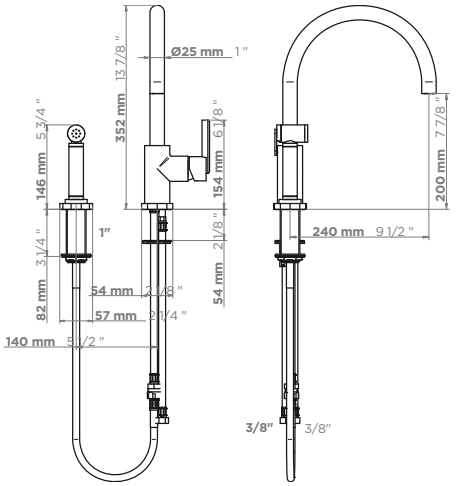

Ref. G8A.6181N/D

Mitigeur d'évier avec douchette individuelle

Single lever sink mixer with side spray



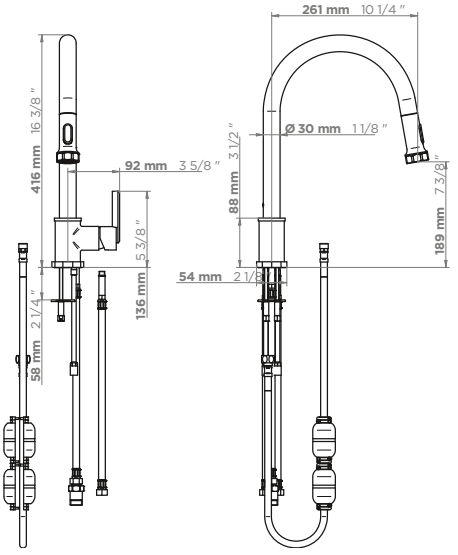

Ref. G8A.6181D

Mitigeur d'évier avec douchette extractible

Single lever sink mixer with pull-out spray

ROBINETTERIE TAPS

LES ONDES

G8A CROISILLONS CROSS HANDLES | **G8D MANETTES** LEVER HANDLES



Ref. G8A.159DM

Mélangeur d'évier 3 trous
avec douchette individuelle

3-hole sink mixer
with side spray

Existe en version manettes
Avalaible with lever handles

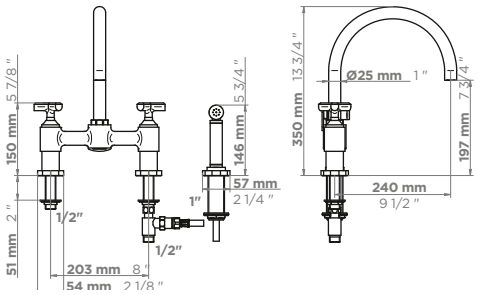



Ref. G8A.4211

Mélangeur d'évier 4 trous
avec douchette individuelle

4-hole sink mixer
with side spray

Existe en version manettes
Avalaible with lever handles

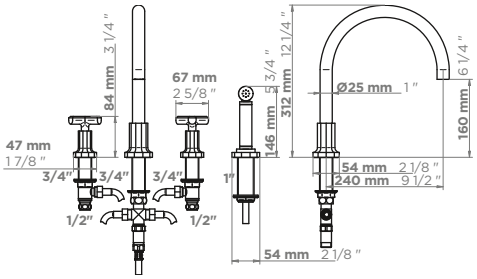

ACCESSOIRES COORDONNÉS COORDINATED ACCESSORIES



Ref. G8A.504N

Anneau
porte-serviette
Towel ring



Ref. G8A.517

Patère murale
Wall hook



Ref. G8A.514/45

Barre support lg 45 cm
Rail lgth 45cm



Ref. G8A.613

Distributeur de savon
Soap dispenser



Ref. G8A.620A

Porte-éponge mural
Wall mounted
sponge holder

ROBINETTERIE TAPS

SAINT-GERMAIN

G7C CROISILLONS CROSS HANDLES | **G7D MANETTES** LEVER HANDLES



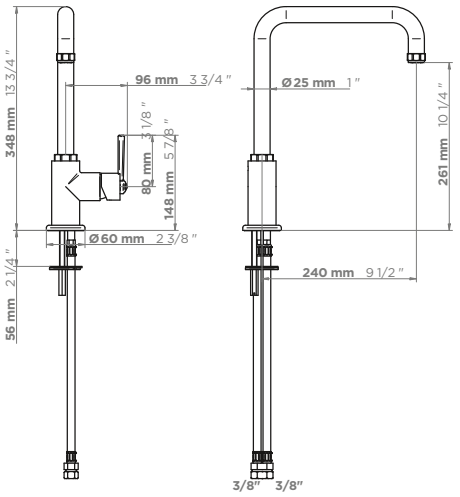

Ref. G7C.6181N

Mitigeur d'évier

Single lever sink mixer



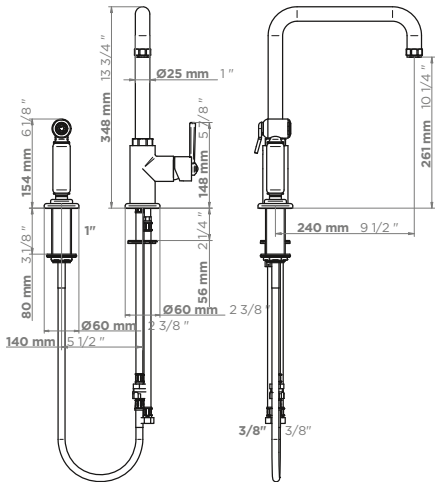

Ref. G7C.6181N/D

Mitigeur d'évier avec douchette individuelle

Single lever sink mixer with side spray



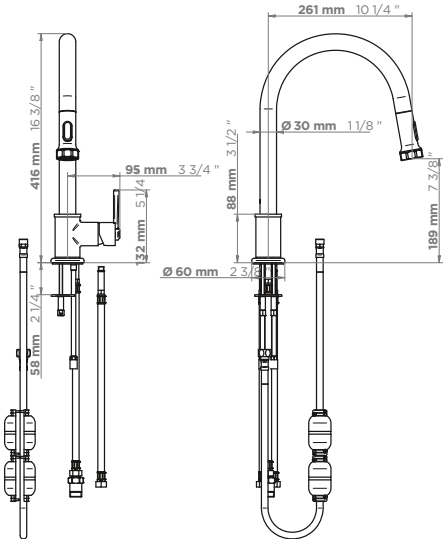

Ref. G7C.6181D

Mitigeur d'évier avec douchette extractible

Single lever sink mixer with pull-out spray

ROBINETTERIE TAPS

SAINT-GERMAIN

G7C CROISILLONS CROSS HANDLES | **G7D MANETTES** LEVER HANDLES



Ref. G7C.6506H

Mitigeur d'évier
Single lever bar mixer tap

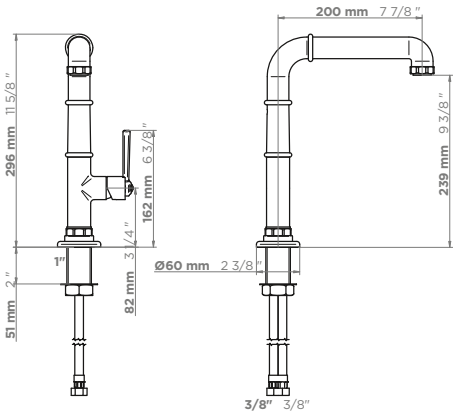



Ref. G7C.159DM

Mélangeur d'évier 3 trous
avec douchette individuelle
3-hole sink mixer
with side spray

Existe en version manettes
Avalaible with lever handles

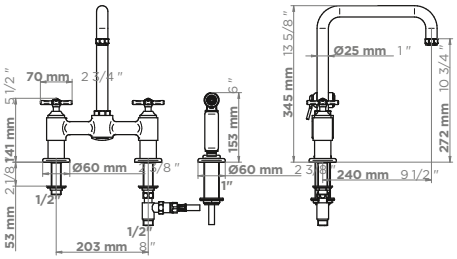



Ref. G7C.4211

Mélangeur d'évier 4 trous
avec douchette individuelle
4-hole sink mixer
with side spray

Existe en version manettes
Avalaible with lever handles

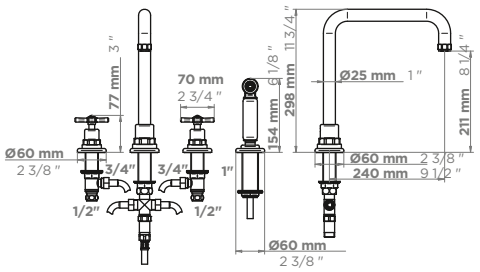

ACCESSOIRES COORDONNÉS COORDINATED ACCESSORIES



Ref. G7C.504N

Anneau
porte-serviette
Towel ring



Ref. G7C.510

Patère murale
Wall hook



Ref. G7C.520/45

Barre support lg 45 cm
Rail lgth 45cm



Ref. G29.26BP

Bouton moyen modèle
Medium size knob



Ref. G29.26BT

Bouton petit modèle
Small size knob

ROBINETTERIE TAPS

WEST COAST

U9A MÉTAL METAL | **U9B MÉTAL MANETTES** METAL LEVER HANDLES
U9C GUILLOCHÉ GUILLOCHE | **U9D GUILLOCHÉ MANETTES** GUILLOCHÉ LEVER HANDLES
U9E ONYX NOIR BLACK ONYX | **U9F ONYX NOIR MANETTES** BLACK ONYX LEVER HANDLES
U9G ONYX BLANC WHITE ONYX | **U9H ONYX BLANC MANETTES** WHITE ONYX LEVER HANDLES



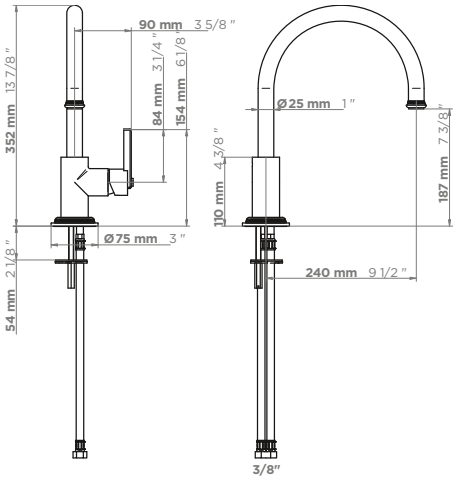

Ref. U9B.6181N

Mitigeur d'évier

Single lever sink mixer



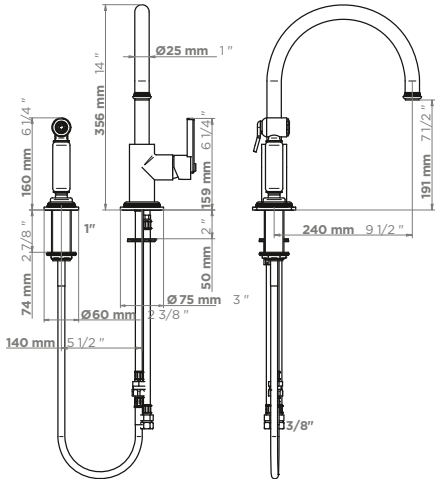

Ref. U9B.6181N/D

Mitigeur d'évier avec douchette individuelle

Single lever sink mixer with side spray



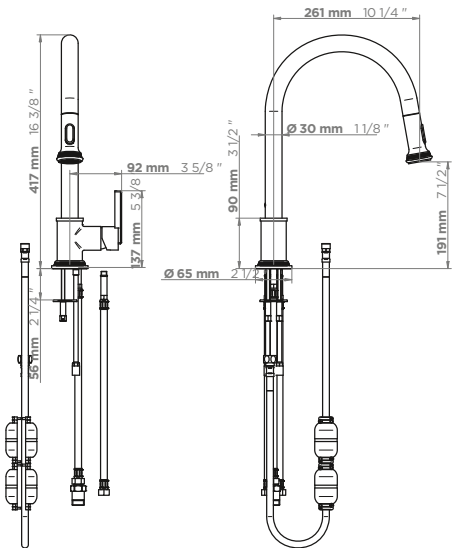

Ref. U9B.6181D

Mitigeur d'évier avec douchette extractible

Single lever sink mixer with pull-out spray

ROBINETTERIE TAPS

WEST COAST

U9A MÉTAL METAL | **U9B MÉTAL MANETTES** METAL LEVER HANDLES
U9C GUILLOCHÉ GUILLOCHE | **U9D GUILLOCHÉ MANETTES** GUILLOCHÉ LEVER HANDLES
U9E ONYX NOIR BLACK ONYX | **U9F ONYX NOIR MANETTES** BLACK ONYX LEVER HANDLES
U9G ONYX BLANC WHITE ONYX | **U9H ONYX BLANC MANETTES** WHITE ONYX LEVER HANDLES



Ref. U9B.159DM

Mélangeur d'évier 3 trous
avec douchette individuelle

3-hole sink mixer
with side spray

Existe en version croisillons
Avalaible with cross handles

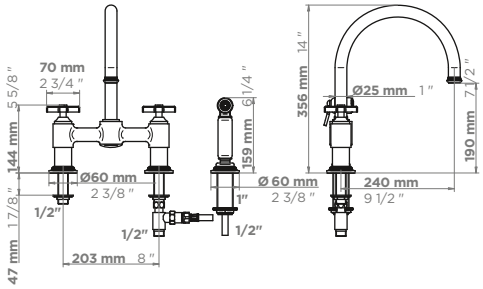



Ref. U9B.4211

Mélangeur d'évier 4 trous
avec douchette individuelle

4-hole sink mixer
with side spray

Existe en version croisillons
Avalaible with cross handles

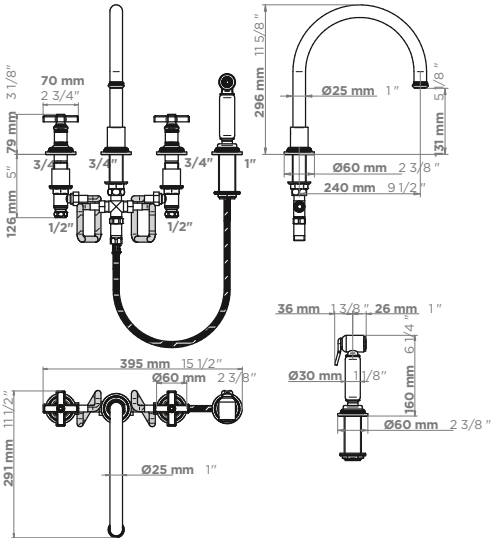

ACCESSOIRES COORDONNÉS COORDINATED ACCESSORIES



Ref. U9A.520/45

Barre support lg 45 cm
Rail lgth 45cm



Ref. U9A.26BP

Bouton moyen modèle
Medium size knob



Ref. U9A.26BT

Bouton petit modèle
Small size knob



Ref. U9A.613

Distributeur de savon
Soap dispenser

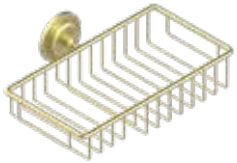

Ref. U9A.2620

Porte-éponge mural
Wall mounted
sponge holder

ROBINETTERIE TAPS

GRAND CENTRAL

U9K MÉTAL METAL | **U9L MÉTAL MANETTES** METAL LEVER HANDLES
U9M ONYX NOIR BLACK ONYX | **U9N ONYX NOIR MANETTES** BLACK ONYX LEVER HANDLES
U9R ONYX BLANC WHITE ONYX | **U9S ONYX BLANC MANETTES** WHITE ONYX LEVER HANDLES



Ref. U9K.6181N

Mitigeur d'évier

Single lever sink mixer

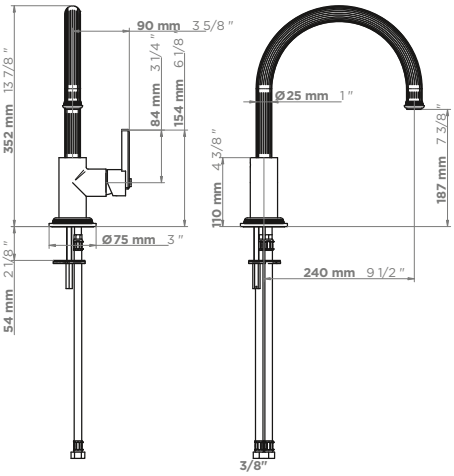



Ref. U9K.6181N/D

Mitigeur d'évier avec douchette individuelle

Single lever sink mixer with side spray

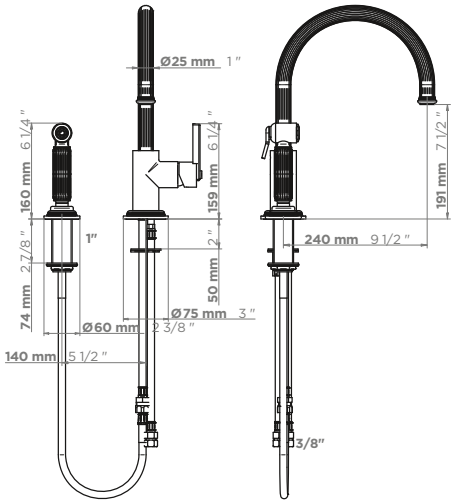



Ref. U9K.6181D

Mitigeur d'évier avec douchette extractible

Single lever sink mixer with pull-out spray

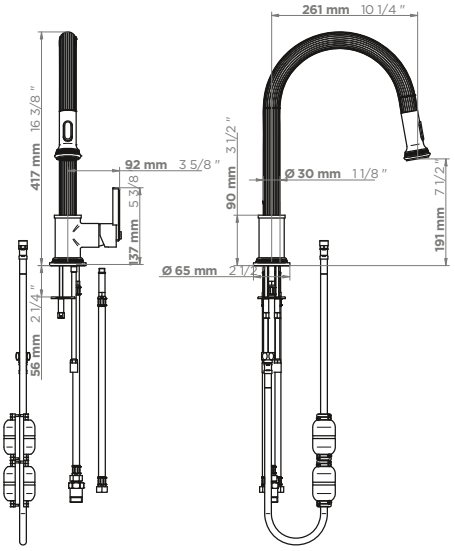

ROBINETTERIE TAPS

GRAND CENTRAL

U9K MÉTAL METAL | **U9L MÉTAL MANETTES** METAL LEVER HANDLES
U9M ONYX NOIR BLACK ONYX | **U9N ONYX NOIR MANETTES** BLACK ONYX LEVER HANDLES
U9R ONYX BLANC WHITE ONYX | **U9S ONYX BLANC MANETTES** WHITE ONYX LEVER HANDLES



Ref. U9K.159DM

Mélangeur d'évier 3 trous avec douchette individuelle
3-hole sink mixer with side spray

Existe en version manettes
Avalaible with lever handles

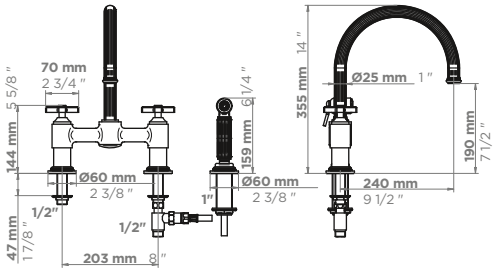



Ref. U9K.4211

Mélangeur d'évier 4 trous avec douchette individuelle
4-hole sink mixer with side spray

Existe en version manettes
Avalaible with lever handles

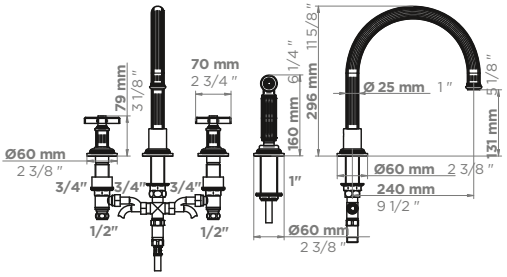

ACCESSOIRES COORDONNÉS COORDINATED ACCESSORIES



Ref. U9K.504N

Anneau porte-serviette
Towel ring



Ref. U9K.508

Patère murale
Wall hook



Ref. U9K.520/45

Barre support lg 45 cm
Rail lgth 45cm



Ref. U9K.G7E.613

Distributeur de savon
Soap dispenser



Ref. U9K.620A

Porte-éponge mural
Wall mounted sponge holder

ROBINETTERIE TAPS

TENDANCE



Ref. G5F.6181N

Mitigeur d'évier

Single lever sink mixer

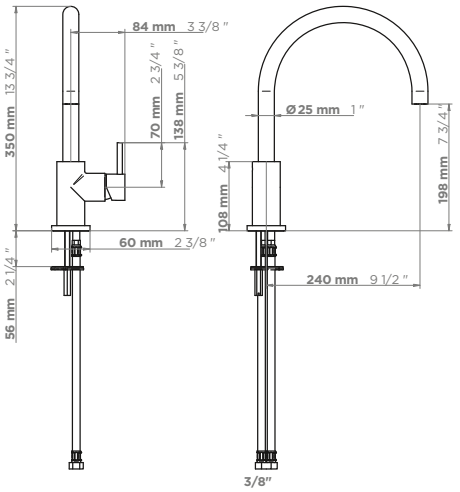



Ref. G5F.6181N/D

Mitigeur d'évier avec douchette individuelle

Single lever sink mixer with side spray

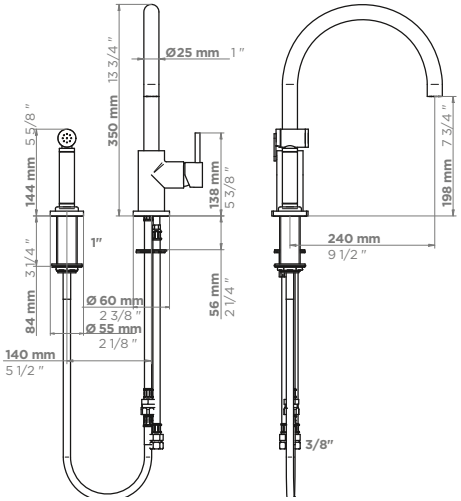



Ref. G5F.6181D

Mitigeur d'évier avec douchette extractible

Single lever sink mixer with pull-out spray

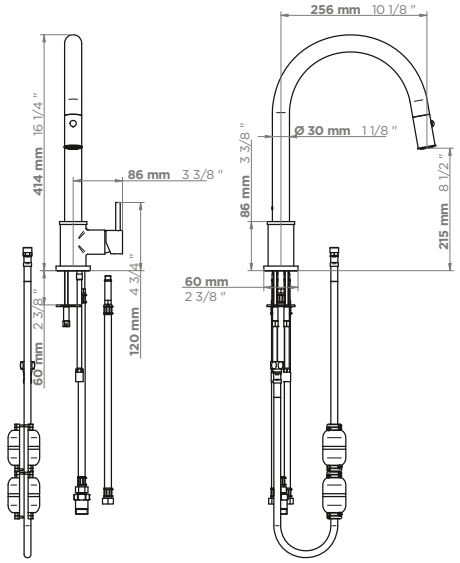

ROBINETTERIE TAPS

TENDANCE



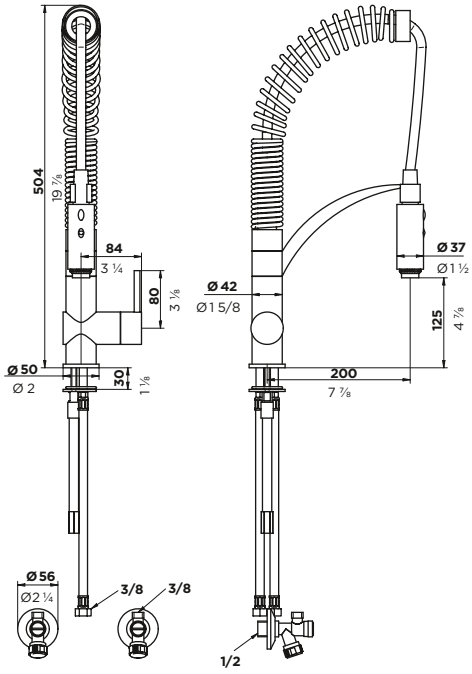

Ref. G5F.6180

Mitigeur d'évier
avec douchette 2 jets

Single lever sink mixer
with pull-out spray

Disponible uniquement en
chrome (A02) et nickel mat (C01)
Only available in chrome (A02)
and matt nickel (C01)

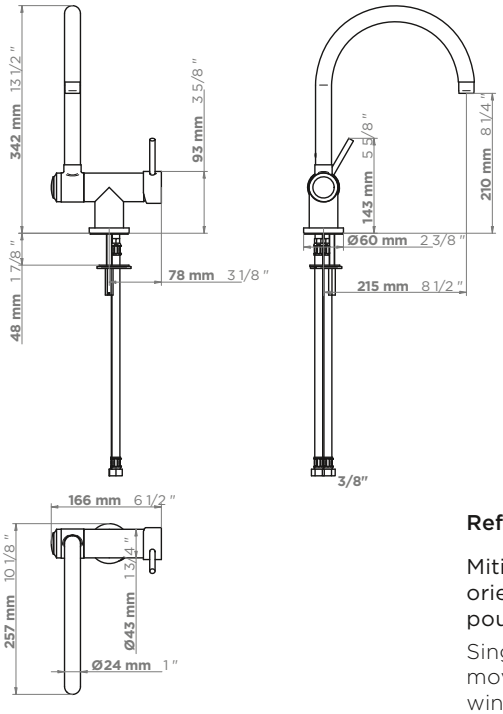



Ref. G5F.6181NR

Mitigeur d'évier bec
orientable rabattable
pour ouverture de fenêtre

Single lever sink mixer with
movable spout hinged for
window opening

ROBINETTERIE TAPS

DEAN



Ref. G7E.6181N

Mitigeur d'évier

Single lever sink mixer

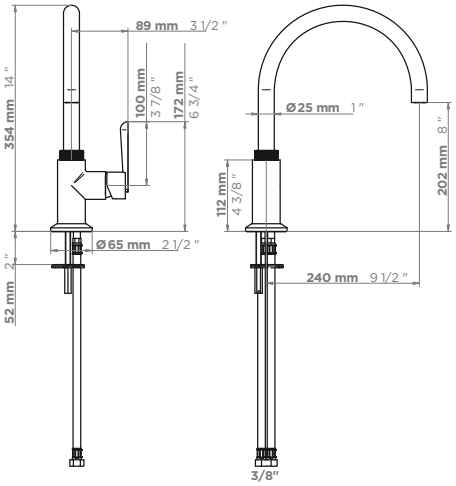



Ref. G7E.6181N/D

Mitigeur d'évier avec douchette individuelle

Single lever sink mixer with side spray

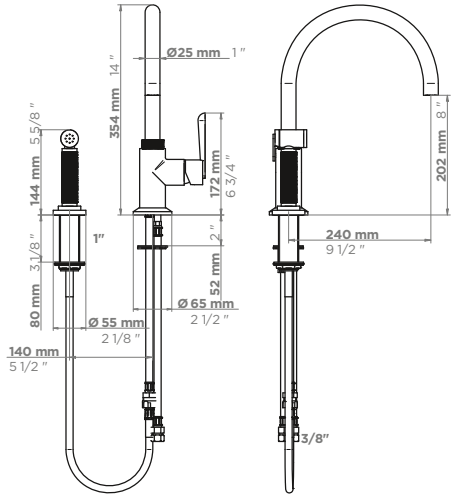



Ref. G7E.6181D

Mitigeur d'évier avec douchette extractible

Single lever sink mixer with pull-out spray

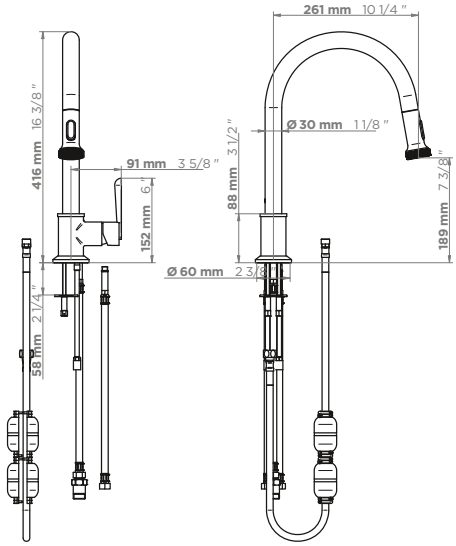

ROBINETTERIE TAPS

DEAN



Ref. G7E.159DM

Mélangeur d'évier 3 trous
avec douchette individuelle

3-hole sink mixer
with side spray

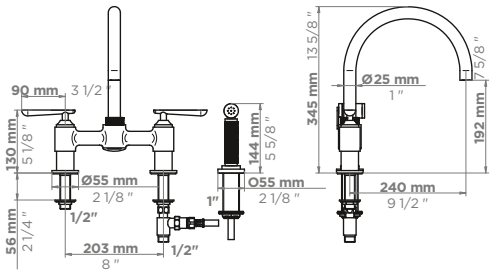



Ref. G7E.4211

Mélangeur d'évier 4 trous
avec douchette individuelle

4-hole sink mixer
with side spray

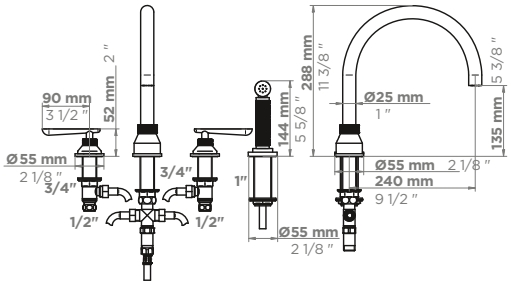

ACCESSOIRES COORDONNÉS COORDINATED ACCESSORIES



Ref. U7G.26BT

Bouton petit modèle
Small size knob

Ref. U7G.26BP

Bouton petit modèle
Small size knob



Ref. G7E.517

Patère murale
Wall hook



Ref. G7E.520/45

Barre support lg 45 cm
Rail lgth 45cm



Ref. G7E.613

Distributeur de savon
Soap dispenser



Ref. G7E.620

Porte-éponge mural
Wall mounted
sponge holder

ROBINETTERIE TAPS

1900 CUISINE



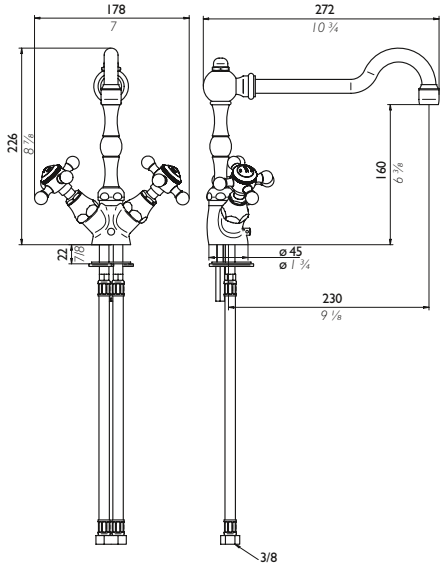

Ref. G76.4184

Mélangeur d'évier bec mobile avec borne d'attache

One-hole wash sink mixer



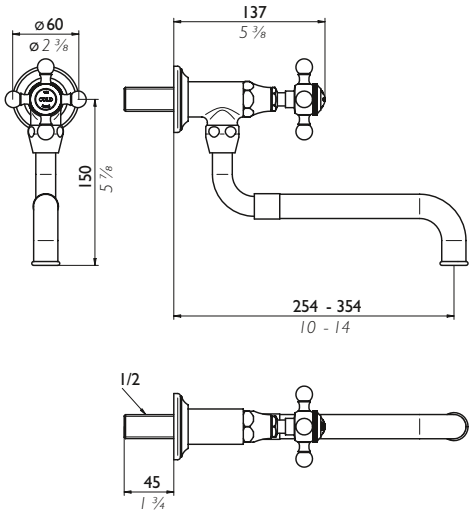

Ref. G76.4410

Robinet de cuisine avec bec mobile extensible

Kitchen tap with moving and adjustable spout



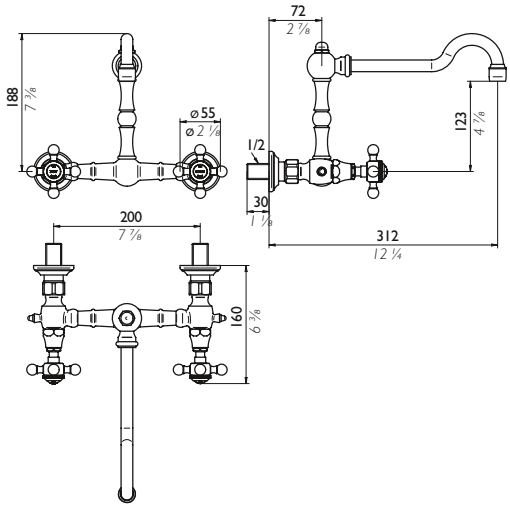

Ref. G76.4427

Mélangeur d'évier mural avec bec orientable

Wall mounted 2-hole sink mixer with swivel spout

ROBINETTERIE TAPS

1900 CUISINE



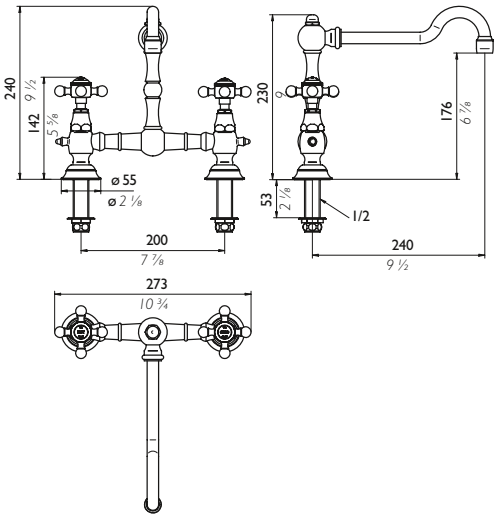

Ref. G76.159

Mélangeur 2 trous
avec bec orientable

2-hole mixer,
with swivel spout



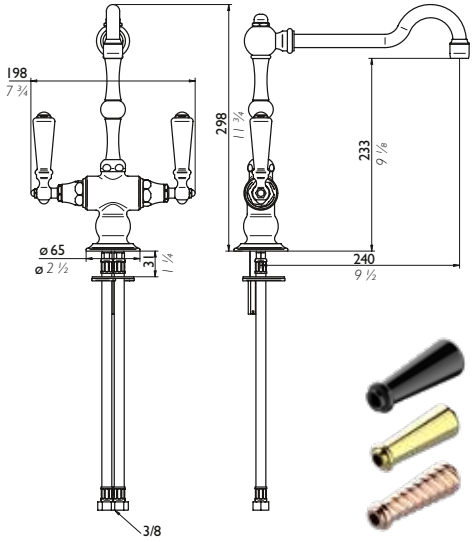

Ref. G76.4184N

Mélangeur d'évier
bec mobile

One-hole sink mixer
with swivel spout

Option sur demande :
manette porcelaine noire, métal, métal torsadé ou sur mesure
Option on request: black porcelain, metal, twisted metal or customised lever handle

ACCESSOIRES COORDONNÉS COORDINATED ACCESSORIES



Ref. G29.504N

Anneau
porte-serviette

Towel ring



Ref. G29.517

Patère murale

Wall hook



Ref. G29.514/45

Barre support lg 45 cm

Rail lgth 45cm



Ref. G29.613

Distributeur de savon

Soap dispenser

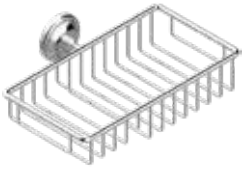

Ref. G29.2620

Porte-éponge mural

Wall mounted
sponge holder

ROBINETTERIE TAPS

1900 CUISINE



Ref. G76.6181N

Mitigeur d'évier

Single lever sink mixer

Option sur demande :
manette porcelaine noire, métal, métal torsadé ou sur mesure
Option on request: black porcelain, metal, twisted metal or customised lever handle

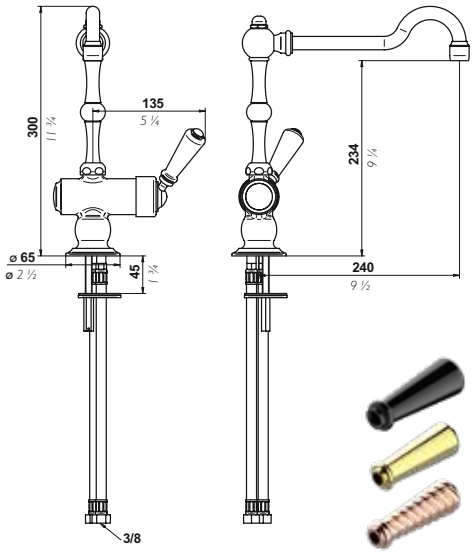



Ref. G76.6181NR

Mitigeur d'évier bec orientable rabattable pour ouverture de fenêtre

Single lever sink mixer with movable spout hinged for window opening

Option sur demande :
manette porcelaine noire, métal, métal torsadé ou sur mesure
Option on request: black porcelain, metal, twisted metal or customised lever handle

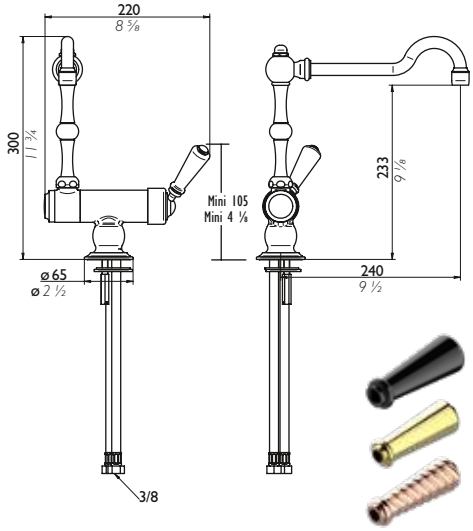



Ref. G76.6181N/D

Mitigeur d'évier avec douchette individuelle

Single lever sink mixer with side spray

Option sur demande :
manette porcelaine noire, métal, métal torsadé ou sur mesure
Option on request: black porcelain, metal, twisted metal or customised lever handle

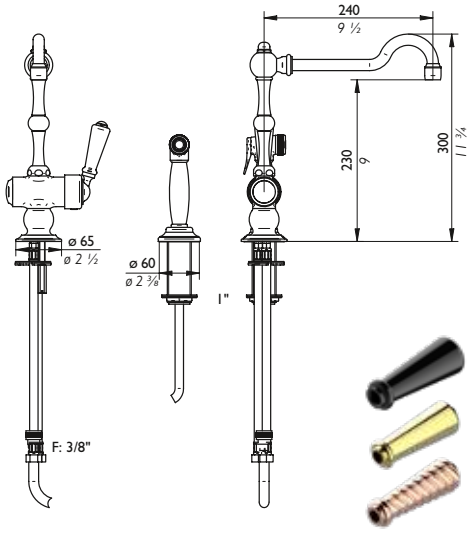

BONDES & ACCESSOIRES WASTES & ACCESSORIES



Ref. G00.363

Bonde d'évier Ø85 mm
avec bouchon métal

Sink waste with metal plug
and chain Ø85 mm

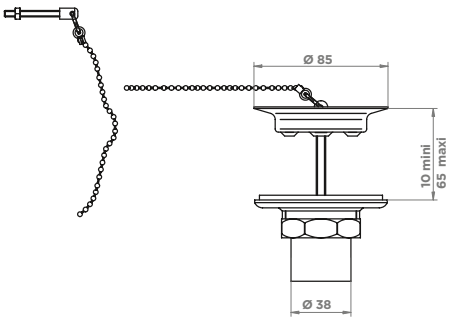



Ref. G00.364

Bonde d'évier Ø115 mm
à panier

Sink basket strainer
waste Ø115 mm

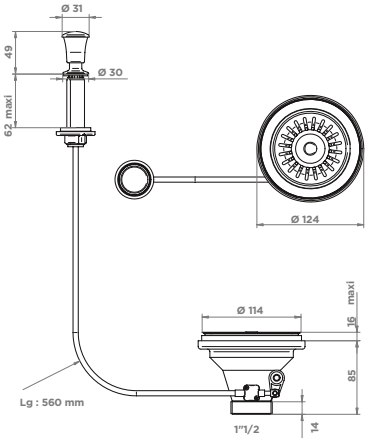



Ref. G00.613E

Distributeur de savon liquide
encastrable

Built-in soap dispenser

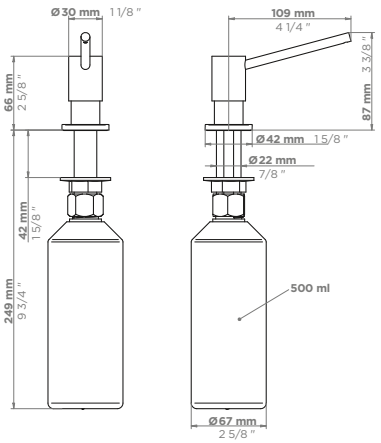



Ref. G00.613P

Distributeur de savon liquide
à poser

Liquid soap dispenser

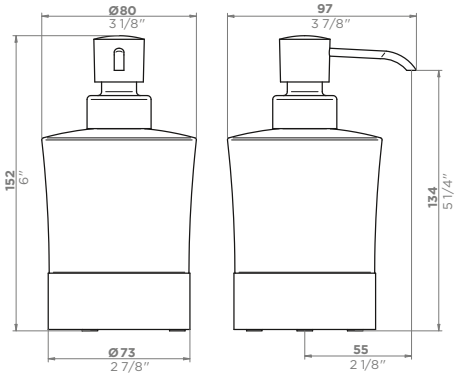

NORMALISATION

Tous nos produits possèdent l'attestation de conformité sanitaire ACS, obligatoire depuis le 1er janvier 2007, pour tout produit en contact avec de l'eau destinée à la consommation humaine.

La marque NF robinetterie sanitaire, créée en 1966 est synonyme de qualité et de confiance pour les consommateurs. Le CSTB effectue des essais sur nos produits, contrôle l'efficacité de notre organisation qualité et nous délivre ensuite le certificat NF correspondant. Des contrôles réguliers sont effectués pour vérifier le suivi de conformité des produits et de l'organisation qualité.

La marque NF est garante de la conformité du produit aux :

- Caractéristiques dimensionnelles
- Caractéristiques acoustiques (<30 dB)
- Caractéristiques de débit
- Caractéristiques du revêtement

NORMALIZATION

All our products are ACS compliant and certified, which is mandatory since 1st January 2007 for any product in contact with water destined for human consumption.

Created in 1966, the NF bathroom fittings mark is synonymous with quality and consumer confidence. The CSTB undertakes tests on our products, controls the effectiveness of our quality organisation before delivering the corresponding NF certificate. Regular checks are made to ensure the monitoring of product compliance and the quality organisation.

The NF mark guarantees product compliance with:

- Size characteristics
- Acoustic characteristics (<30dB)
- Flow characteristics
- Finish characteristics

100% LAITON

Gage de qualité, d'efficacité et de longévité, toutes nos robinetteries sont fabriquées en laiton, fondu ou usiné selon les techniques les plus modernes.

100% BRASS

A guarantee of quality, efficiency and longevity, all our bathroom fittings are made from brass, smelted and machined using the most up-to-date techniques.



DÉBITS FLOW RATES

Nos produits évier sont conçus en usine pour un débit de 12 l/min à 3 bars.

Nous pouvons également vous fournir nos produits à un débit inférieur grâce à nos aérateurs spécifiques.

Our sinks are designed for a flow rate of 12 l/min at 3 bars.

We can also provide products with a lower flow rate thanks to our specially designed aerators.

Pression / *Pressure*	0	1	2	3
Débit alimentation flexibles ¾ *Flexible ¾ water flow rate*	0	7,8	10,6	12,5

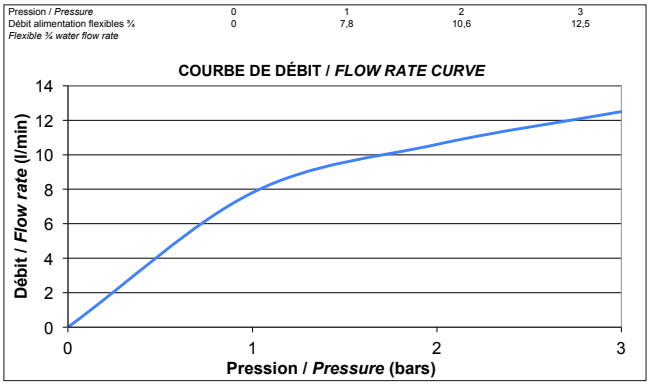

UN ENGAGEMENT PERMANENT

Depuis de nombreuses années, THG Paris s'est engagée dans une démarche environnementale active qui s'inscrit dans un processus de développement durable.

Tous nos investissements sont construits de façon à réduire notre impact sur l'environnement, notamment par la mise en place d'un système de recyclage d'eau de nos installations de traitement de surfaces qui fonctionnent sans rejet d'éléments polluants. Nos bâtiments sont équipés de techniques de réduction d'énergie (conforme RT2005) et de génération positive d'énergie avec la mise en place d'une installation photovoltaïque de plus de 1800 m².

Une démarche permanente de réduction des déchets dans laquelle s'investissent nos salariés, nous permet de recycler la majorité de nos métaux, cartons, papiers et plastiques.

L'eau est partout autour de nous, elle fait partie de notre vie. Tous les jours nous en utilisons pour nous laver, boire... il faut tout mettre en œuvre pour la protéger et la préserver. Economiser l'eau de la maison est un geste écologique qui est de la responsabilité de tous.

THG Paris l'a compris et peut livrer l'ensemble de la robinetterie conforme **ECOLABEL BREEAM** ou **LEED** dont le débit moyen des robinets et des pommes de douche, à l'exclusion des robinets de baignoire ne dépassera pas 8 l/min.

Avec nos réducteurs de débit vous obtiendrez des résultats similaires au niveau de l'hygiène mais une consommation d'eau réduite. Nos aérateurs vous permettront de faire une économie d'eau substantielle, en vous procurant une très agréable sensation de confort et de douceur grâce aux micro bulles d'air.

Vous pouvez également obtenir cette certification **ECOLABEL BREEAM** ou **LEED** grâce à nos produits, il vous suffit simplement de nous le préciser sur votre commande.

A PERMANENT COMMITMENT

For many years, THG Paris has been committed to effective environmental measures as part of a sustainable development process.

All of our investments are made in such a way as to reduce our impact on the environment. This translates, for example, into the installation of a water recycling system at our surface treatment facilities, which operate without discharging pollutants. Our new buildings are equipped with innovative, energy-reducing technology (RT2005 compliant) and even positively generate energy following the installation of over 1800 sqm of photovoltaic panels.

A permanent commitment by our dedicated staff to reduce waste has enabled us to recycle most of our metal, cardboard, paper and plastic.

Water is all around us and is part of our life. Every day we use it to wash, drink, and so on. We must do everything we can to protect and preserve it. Saving water in the home is an environmentally friendly measure that is everyone's responsibility.

THG Paris understands this very well and can supply **ECOLABEL BREEAM** or **LEED-compliant tapware** whose average tap and shower head flow (excluding bath taps) will not exceed 8 l/min.

With our flow reducers you will obtain very similar results in terms of hygiene, but with reduced water consumption. Our aerators allow you to make substantial water savings while enjoying the very pleasant, soft and comfortable feeling of micro-bubbles of air.

You can also obtain the **ECOLABEL BREEAM** or **LEED** certification by using our products. You just need to request it when you place your order.



CONSEILS D'ENTRETIEN

L'entretien de nos produits

Afin de conserver l'éclat de votre robinetterie et de vos accessoires, un minimum d'entretien est nécessaire.

Nous vous recommandons d'utiliser uniquement de l'eau savonneuse à pH neutre et d'essuyer avec un chiffon doux.

Le nickel étant un métal poreux et s'oxydant avec le temps, il demande un entretien particulier (produit pour métal argenté). Tous produits à base de solvants, de substances abrasives, de chlore, d'acide ou de soude sont à proscrire. Leur usage entraînerait une perte de garantie.

Nettoyage des aérateurs

Les aérateurs doivent être nettoyés régulièrement afin de garder un jet régulier et d'éviter un amas de calcaire. Afin d'éliminer le calcaire, trempez l'aérateur dans une eau avec un peu de vinaigre blanc. Pour commander des aérateurs, contactez notre SAV : tél. +33 (0)3 22 60 20 80.

Nettoyage des douchettes

Afin de faciliter l'entretien, certains de nos produits sont dorénavant équipés de grilles ou picots anti-calcaire en silicone. Le calcaire adhérant très difficilement sur cette matière, les dépôts éventuels sont facilement éliminés par un brossage avec une éponge ou avec les doigts. Pour les douchettes qui ne sont pas équipées de tapis anti-calcaire, un nettoyage régulier dans une eau avec un peu de vinaigre blanc est nécessaire.

La maintenance

Cartouches céramique

Les cartouches céramique de diamètre 35 mm sont équipées d'une butée de température afin de régler la température maxi de l'eau chaude.

CARE ADVICE

Cleaning our products

Minimum cleaning is required to keep your tapware and accessories shining.

We recommend you only use pH-neutral soapy water and wipe with a soft cloth.

As nickel is a porous metal which oxidises over time, it requires special care (a product for silver-plated metal). All products containing solvents, abrasive substances, chlorine, acid or caustic soda are to be avoided. Their use will invalidate the product guarantee.

Cleaning the aerators

The aerators must be cleaned regularly to keep the jets flowing smoothly and avoid a build-up of limescale. To remove limescale, soak the aerator in water with a little white vinegar. To order aerators, call our after-sales service on +33 (0)3 22 60 20 80.

Cleaning hand-held showers

To make cleaning easier, some of our products are now equipped with anti-limescale silicone mesh or nubs. Limescale finds it very difficult to adhere to this material, and deposits are easily removed by wiping with a sponge or your fingers. Hand-held showers that do not contain an anti-limescale pad should be cleaned regularly with water containing a little white vinegar.

Maintenance

Ceramic cartridges

Ceramic cartridges with a 35-mm diameter are equipped with a temperature stop function to regulate the maximum hot water temperature.

Ponctuellement, pour un nettoyage plus poussé, vous pouvez utiliser nos kits de nettoyage SN1, SN2, SN3 et SN4 selon le revêtement de votre robinetterie.

For an occasional deeper clean, you can use our SN1, SN2, SN3 or SN4 cleaning kits, depending on the finish of your fittings.

SN1



Set de nettoyage pour le chrome et le nickel, composé d'un flacon de pâte RENOV'ROB — élaborée à partir de cires et de savons organiques — d'une bouteille de produit protecteur IMPECA, d'un chiffon doux et d'un chiffon fin.

This cleaning set is for chrome and nickel. It is made of a bottle of RENOV'ROB paste, made from organic waxes and soaps, a bottle of IMPECA protector product, a soft cloth and a lint-free cloth.

SN3



Set de nettoyage pour finition poli, composé d'un flacon d'IMPECA et de deux chiffons, pour le nettoyage et la finition.

Cleaning set for polished finishes, consisting of one bottle of IMPECA and two cloths, for cleaning and finishing.

SN4



Set de nettoyage pour les traitements mats, satinés, et PVD. Composé d'un flacon de SATIMAT — élaboré à partir de carbonate de calcium (90%) et d'argile — et de deux chiffons, pour le nettoyage et la finition.

Cleaning set for matte, satin and PVD finishes. Consists of a bottle of SATIMAT - made from calcium carbonate (90%) and clay - and two cloths, for cleaning and finishing.

FINITIONS FINISHES

FINITIONS CLASSIQUES | CLASSIC FINISHES



A02
Chrome
Polished chrome



B01
Nickel
Polished nickel



C01
Nickel mat
Matt nickel



D30
Noir céramique
Black ceram



F30
Or pâle
Soft gold



F31
Or pâle mat
Soft matt gold



F01
Doré
Polished gold



F07
Doré mat
Matt gold



D01
Bronze clair vernis brillant
Lacquered light bronze



D05
Bronze clair vernis mat
Lacquered matt bronze

TRAITEMENTS PVD | PVD TREATMENTS



H55
PVD couleur nickel
Nickel color PVD



H56
PVD couleur nickel mat
Matt nickel color PVD



H64
PVD couleur graphite
Graphite color PVD



H65
PVD couleur graphite mat
Matt graphite color PVD



H52
PVD couleur doré
Gold color PVD



H53
PVD couleur doré mat
Matt gold color PVD



H49
PVD couleur laiton
Brass color PVD



H50
PVD couleur laiton mat
Matt brass color PVD



H62
PVD couleur blush
Blush color PVD



H60
PVD couleur blush mat
Matt blush color PVD



H66
PVD couleur umber
Umber color PVD



H67
PVD couleur umber mat
Matt umber color PVD



H33
PVD couleur bronze brown
Bronze brown color PVD



H34
PVD couleur bronze brown mat
Matt brown bronze color PVD

CONTACT

SIÈGE SOCIAL | HEAD OFFICE

THG FRANCE
35, rue Tournière
80130 Béthencourt-sur-Mer
France
+33 (0)3 22 60 20 80
contact@thg.fr
www.thg-paris.com

FILIALES | SUBSIDIARIES

THG USA LLC
Head office
441 NW - 1st avenue
Fort Lauderdale
FL 33301 - USA
Tel. +1 954 425 8225
info@thgusa.com

THG UK
11 Commercial Way,
London NW10 7WF
United Kingdom
Tel. +44 (0)20 8202 8288
salesuk@thg-paris.com

THG SINGAPORE
541 Orchard Road,
Liat Towers #08-01,
Singapore 238881
Singapore
Tel. +65 8181 5064
rshuen@thg-paris.com

THG RUSSIA
Gagarinsky lane 28
119002 Moscow - Russia
Tel. +7 499 241 70 49
thg@thg-russia.ru

THG ASIA
7/F Building 11, Phase II
Zhong Jun Plaza,
1688 Shenchang Road,
Minhang District,
Shanghai - PRC
上海市闵行区申长路
1688弄中骏广场二期11号楼7楼
电话/ Tel. +86 (21) 613 527 38
contact@thg-asia.cn

SHOWROOMS THG PARIS | THG PARIS SHOWROOMS

PARIS
152 bd Haussmann
75008 Paris - France
Tel. +33 (0)1 44 20 09 20
paris@thg-paris.com

LONDON
Unit 2 Design Centre North,
1 Harbour Avenue
London SW10 OHG
United Kingdom
Tel. +44 (0)20 7838 7788
salesuk@thg-paris.com

NEW YORK
D&D Building
Showroom 1206 - 12th floor
979 Third Avenue - New-York
NY 10022 - USA
Tel. +1 (917) 242 8911
info@thgusa.com

FRANKFURT
Gutleutstr. 96
60329 Frankfurt/Main
Deutschland
Tel. +49 (0)69/ 25 78 14 33
kontakt@thg-paris.com

DUBAI
Dubai Design District
Building 1A, Office 404
Dubai - UAE
Tel. +971 4 580 5716
contact.me@thg-paris.com

MILANO
Brera district
Via Fiori Chiari 5
20121 Milano
Italy
Tel. +39 02 4945 0575
thgitaly@thg-paris.com

© THG Paris - 12/2025

FABRIQUÉ EN FRANCE

CONCEPTION ET RÉALISATION
THG Paris

PHOTOS
Didier GRIEU

IMPRESSION
Imprimerie Jean Bernard

Textes et photos non contractuels et susceptibles d'être modifiés sans préavis
Text and pictures are not binding and can be modified without any prior notice

THG®
PARIS

THG-PARIS.COM

SOLUTIONS ÉLECTRONIQUES
ELECTRONIC SOLUTIONS
2022



THG®
PARIS

SOMMAIRE | SUMMARY



DÉTECTION DE PROXIMITÉ
PROXIMITY SENSOR

PRÉSENTATION | PRESENTATION 4
INFORMATIONS TECHNIQUES | TECHNICAL INFORMATION 20



DÉTECTION INFRAROUGE
INFRARED SENSOR

PRÉSENTATION | PRESENTATION 8
INFORMATIONS TECHNIQUES | TECHNICAL INFORMATION 22



COMMANDE ÉLECTRONIQUE TACTILE
ELECTRONIC TOUCH CONTROL

PRÉSENTATION | PRESENTATION 12
INFORMATIONS TECHNIQUES | TECHNICAL INFORMATION 26



ACCESSOIRES | **ACCESSORIES** 36



COLLECTIONS | COLLECTIONS 38
FINITIONS | FINISHES 48





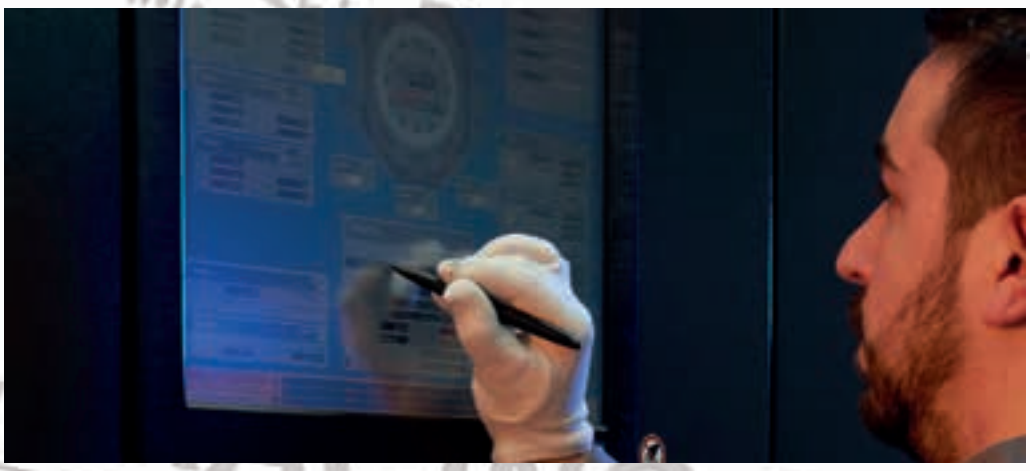



LA TECHNOLOGIE ÉLECTRONIQUE CHEZ THG PARIS

Depuis plus de 10 ans, nous développons des produits électroniques pour répondre à vos besoins. Notre bureau d'étude travaille sur différentes technologies intuitives :

- DÉTECTION DE PROXIMITÉ
- DÉTECTION INFRAROUGE
- COMMANDE ÉLECTRONIQUE TACTILE

Grâce à notre savoir-faire, nous adaptons la technologie sans sacrifier le design pour vous proposer des collections esthétiques, fonctionnelles et simples à installer.

ELECTRONIC TECHNOLOGY AT THG PARIS

For over 10 years, we have been developing electronic products to meet your needs.
Our design office works on different intuitive technologies:

- PROXIMITY SENSOR
- INFRARED SENSOR
- ELECTRONIC TOUCH CONTROL

Thanks to our know-how, we adapt the technology without sacrificing the design to offer you aesthetic, functional and easy to install collections.

DÉTECTION DE PROXIMITÉ

L'eau coule grâce à un simple mouvement à proximité du robinet.

- Pas de capteur visible
- Hygiénique
- Économies d'eau et d'énergie
- Disponible dans toutes les collections

Retrouvez les informations techniques page 20.

PROXIMITY SENSOR

The water flows with a simple movement near the tap.

- No visible sensor
- Hygienic
- Water and energy saving
- Available in all collections

See technical information on page 20.



Cygne G31.F01

Doré | Polished gold


MEN



Icon-X U7G.A02

Chrome | Polished chrome

Pure G04.F30

Or pâle | Soft gold



Grand Central U9K.H33

PVD couleur bronze brown |
Brown bronze color PVD

DÉTECTION INFRAROUGE

Technologie par détection infrarouge : la cellule détecte la présence de l'utilisateur et déclenche l'ouverture automatique de l'eau.

- Hygiénique
- Économies d'eau et d'énergie
- Préconisée en hôtellerie

Retrouvez les informations techniques page 22.

INFRARED SENSOR

Infrared detection technology: the sensor detects the presence of the user and triggers an automatic flow of water.

- Hygienic
- Water and energy saving
- Recommended for hotels

See technical information on page 22.



Art Déco A54.B01

Nickel | Polished nickel



Avec mitigeur pour régler manuellement la température

With deck mounted mixing valve for manual temperature control

Les Ondes G8A.F30

Or pâle | Soft gold



1900 G25.F30

Or pâle | Soft gold



Charleston G29.C01

Nickel mat | Matt nickel



Soho G5E.A02

Chrome | Polished chrome



Icon-X U7G.A02

Chrome | Polished chrome

Disponible en version murale ou sur gorge.

Available as wall mounted or integrated deck mount versions.



System Métal quadrillé | Squared Metal G9E.D05

Bronze clair vernis mat | Lacquered matt bronze

E

COMMANDE ÉLECTRONIQUE TACTILE

Une simple pression sur le bouton ouvre et ferme l'eau et la température se règle en le tournant.

- Grande souplesse de commande
- Confort et sécurité : régulation électronique de la température et du débit
- Visualisation de la montée en température par technologie LED
- Économies d'eau et d'énergie
- Préconisée en hôtellerie et en résidentiel privé

Retrouvez les informations techniques page 26.

ELECTRONIC TOUCH CONTROL

A simple press on the button opens and closes the water flow and the temperature is adjusted by turning it.

- High control flexibility
- Comfort and safety: electronic temperature and flow control
- Visualisation of the temperature rise by LED technology
- Saving water and energy
- Recommended for hotels and private homes

See technical information on page 26.



Art Déco A54.B01

Nickel | Polished nickel



Nihal U2M.A02

Chrome | Polished chrome



1900 G25.F30

Or pâle | Soft gold



Dean G7E.A02

Chrome | Polished chrome

Bouton utilisable avec des becs muraux ou sur gorge

Control can be used with wall or deck spouts



Icon-X U7G.A02

Chrome | Polished chrome

Masque de Femme A2U.A02

Chrome | Polished chrome



Pure G04.F30

Or pâle | Soft gold



Fonction double : bain et douchette
Dual function: bath and handshower

Icon-X U7G.A02

Chrome | Polished chrome



Fonction simple : bouton pour douchette
Simple function: button for handshower

Icon-X à manettes |
with lever handles U7H.A02

Chrome | Polished chrome



Hirondelles tamponnées or |
Gold stamped A4L.F30
Or pâle | Soft gold



Icon-X U7G.H65

PVD couleur graphite mat |
Matt graphite color PVD

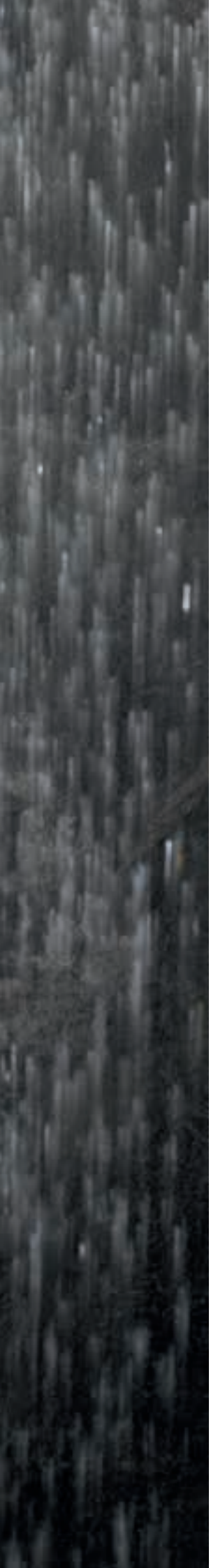

INFORMATIONS TECHNIQUES

TECHNICAL INFORMATION

DÉTECTION DE PROXIMITÉ : ÉLÉMENTS TECHNIQUES
PROXIMITY SENSOR: TECHNICAL ELEMENTS

PRINCIPE | PRINCIPLE

Déclenchement sans contact. Quand la main approche à moins de 5 cm du bec, l'eau s'écoule et stoppe 2 secondes après le retrait des mains.

Touchless triggering. At a distance less than 2″ from the spout, water flows and stops 2 seconds after hands are removed.

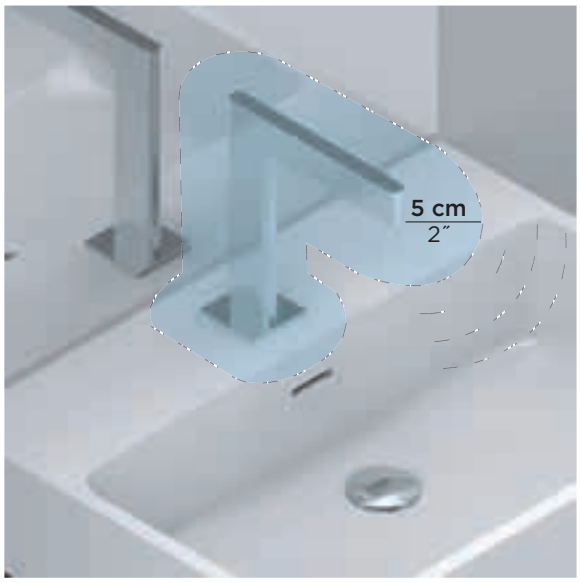

ALIMENTATION | POWER SUPPLY



6 x LR6

COMPOSITION TECHNIQUE | TECHNICAL COMPOSITION

170E
172E
=



+



+



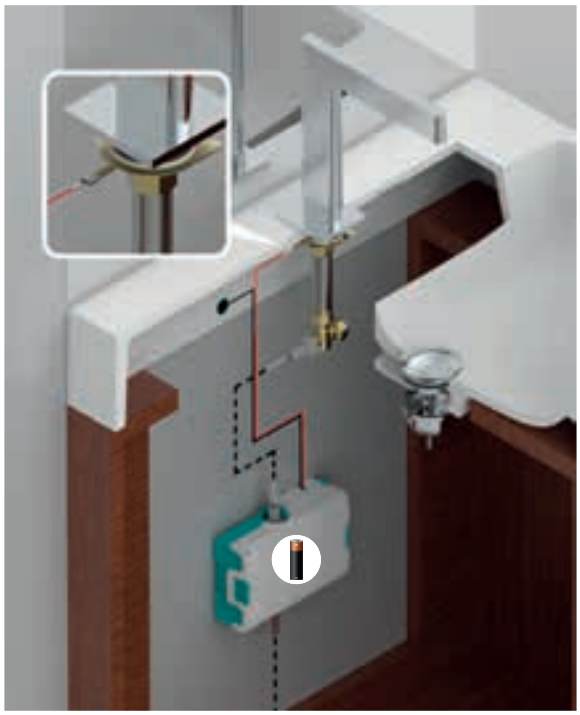

MODE NETTOYAGE | CLEANING MODE

La fonction nettoyage permet de bloquer la détection et donc d'éviter que l'eau ne coule quand on approche ses mains. Pour activer la fonction nettoyage, appuyer 60 secondes sur le bouton de contrôle du boitier.

The cleaning function allows you to block the detection and therefore prevent water from flowing when you approach your hands. To activate the cleaning function, press the control button on the casing for 60 seconds.

NORMES | CERTIFICATIONS

IP55

NOTICE D'INSTALLATION
INSTALLATION INSTRUCTIONS

COMMENT COMMANDER DES BECS À DÉTECTION DE PROXIMITÉ ?
HOW TO SPECIFY A PROXIMITY SENSOR BASIN SET?

1 CHOISIR UNE COLLECTION | CHOOSE A COLLECTION

Exemple de référence à indiquer | Example of part number to use: G1T - 170E

Bec | Standard spout: 170E



Bec haut | High spout: 172E



Retrouvez toutes nos collections | Find all our collections
Page 36

2 RÉGLAGE DE LA TEMPÉRATURE* | INDICATE METHOD OF SETTING THE TEMPERATURE*



5999
Mitigeur thermostatique ½˝, à dissimuler
½˝ Concealed wall mounted thermostat



6532
Mitigeur progressif sur gorge
Rim mounted progressive mixer

3 CHOISIR UN SIPHON* | CHOOSE A TRAP*



308T
Siphon culot réglable
Adjustable bottle trap



309/S
Siphon design apparent
Bottle trap only for waste



315L
Siphon tube
Adjustable «P» trap

* Optionnel | Optional

DÉTECTION INFRAROUGE SUR GORGE : ÉLÉMENTS TECHNIQUES
RIM MOUNTED INFRARED SENSOR: TECHNICAL ELEMENTS

PRINCIPE | PRINCIPLE

Déclenchement sans contact. Quand la main approche à une distance comprise entre 5 et 25 cm, l'eau s'écoule et stoppe 2 secondes après le retrait des mains.

Touchless triggering. At a distance of 2″ to 10″, water flows out and stops 2 seconds after hands are removed.



ALIMENTATION | POWER SUPPLY

110 - 220 V
Secteur | Electrical outlet

Ou | Or



Pile 6V | Battery

COMPOSITION TECHNIQUE | TECHNICAL COMPOSITION

170IRS = 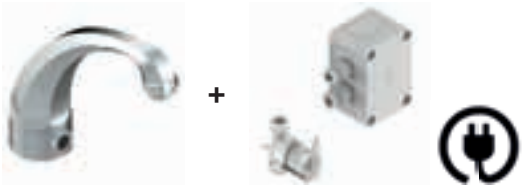 +

170IRB = 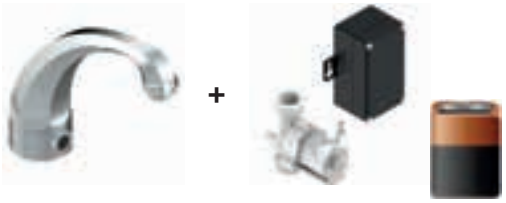 +

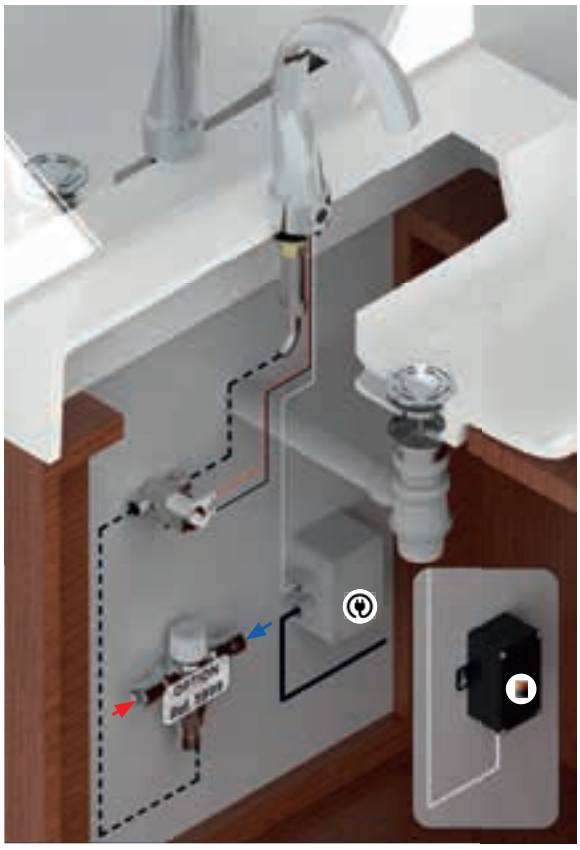

NOTICE D'INSTALLATION
INSTALLATION INSTRUCTIONS

COMMENT COMMANDER DES BECS INFRAROUGE SUR GORGE ?
HOW TO SPECIFY A RIM MOUNTED INFRARED SPOUT?

1 CHOISIR UNE COLLECTION | CHOOSE A COLLECTION

Exemple de référence à indiquer | Example of part number to use: G1T

Bec | Standard spout: 170IRS / 170IRB



Retrouvez toutes nos collections | Find all our collections
Page 38

2 INDIQUER LA RÉFÉRENCE DE L'ARTICLE SELON LE TYPE D'ALIMENTATION
INDICATE THE SPOUT PART NUMBER ACCORDING TO THE TYPE OF SUPPLY



170IRS

Bec infrarouge sur gorge, sur secteur
Rim mounted infrared spout, on mains



170IRB

Bec infrarouge sur gorge, à piles
Rim mounted infrared spout, battery operated

3 RÉGLAGE DE LA TEMPÉRATURE* | INDICATE METHOD OF SETTING THE TEMPERATURE*



5999
Mitigeur thermostatique ½˝, à dissimuler
½˝ Concealed wall mounted thermostat



6532
Mitigeur progressif sur gorge
Rim mounted progressive mixer

Collectif | Collective



5200AE

+



5100BR

Mitigeur thermostatique à encastrer
Concealed thermostatic mixing valve

4 CHOISIR UNE BONDE* | CHOOSE A WASTE*



316
Vidage clic clac
Click waste



309/B
Bonde à écoulement libre
Free-flow basin waste with grid

5 CHOISIR UN SIPHON* | CHOOSE A TRAP*



308T
Siphon culot réglable
Adjustable bottle trap



309/S
Siphon design apparent
Bottle trap only for waste



315L
Siphon tube
Adjustable «P» trap

* Optionnel | Optional

DÉTECTION INFRAROUGE MURALE : ÉLÉMENTS TECHNIQUES
WALL MOUNTED INFRARED SENSOR: TECHNICAL ELEMENTS

PRINCIPE | PRINCIPLE

Déclenchement sans contact. Quand la main approche à une distance comprise entre 5 et 25 cm, l'eau s'écoule et stoppe 2 secondes après le retrait des mains.

Touchless triggering. At a distance of 2˝ to 10˝, water flows out and stops 2 seconds after hands are removed.

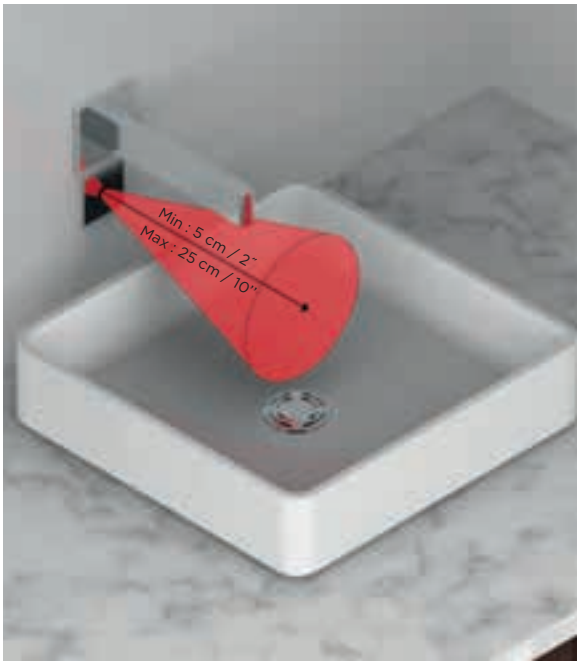

ALIMENTATION | POWER SUPPLY



Secteur | Electrical outlet

Ou | Or



Pile 6V | Battery

NORMES | CERTIFICATIONS

IP65



NOTICE D'INSTALLATION
INSTALLATION INSTRUCTIONS

COMMENT COMMANDER DES BECS INFRAROUGE MURAUX ?
HOW TO SPECIFY A WALL MOUNTED INFRARED SPOUT?

1 CHOISIR UNE COLLECTION | CHOOSE A COLLECTION

Exemple de référence à indiquer | Example of part number to use: G1T - 22GAB



Retrouvez toutes nos collections | Find all our collections
Page 40

2 INDIQUER LA RÉFÉRENCE DE L'ARTICLE ET CHOISIR LA CELLULE
INDICATE THE SPOUT PART NUMBER ALONG WITH POWER SOURCE AND TRIM SHAPE



22GAB
Bec mural
Wall mounted spout

+



Ou | Or



Carré | Square



6702C

Ou | Or

Rond | Round



6702R

Carré | Square



6702CB

Ou | Or

Rond | Round



6702RB

3 RÉGLAGE DE LA TEMPÉRATURE* | INDICATE METHOD OF SETTING THE TEMPERATURE*



5999
Mitigeur thermostatique ½˝, à dissimuler
½˝ Concealed wall mounted thermostat



6532
Mitigeur progressif sur gorge
Rim mounted progressive mixer

Collectif | Collective



+



5200AE **5100BR**

Mitigeur thermostatique à encastrer
Concealed thermostatic mixing valve

4 CHOISIR UNE BONDE* | CHOOSE A WASTE*



316
Vidage clic clac
Click waste



309/B
Bonde à écoulement libre
Free-flow basin waste with grid

5 CHOISIR UN SIPHON* | CHOOSE A TRAP*



308T
Siphon culot réglable
Adjustable bottle trap



309/S
Siphon design apparent
Bottle trap only for waste



315L
Siphon tube
Adjustable «P» trap

* Optionnel | Optional

E COMMANDE ÉLECTRONIQUE TACTILE : ÉLÉMENTS TECHNIQUES
ELECTRONIC TOUCH CONTROL: TECHNICAL ELEMENTS

PRINCIPE | PRINCIPLE

Déclenchement de l'eau et réglage de la température par bouton. La couleur de la lumière indique la température.

Water triggering and temperature setting by control. The colour of the light indicates the temperature.



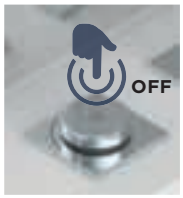



Nihal U2M.A02

Chrome | Polished chrome

ALIMENTATION | POWER SUPPLY

110 - 220 V

Secteur | Electrical outlet

SÉCURITÉ TEMPÉRATURE | TEMPERATURE SAFETY



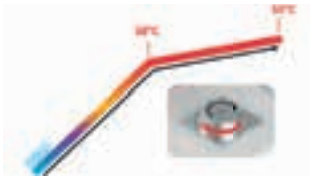

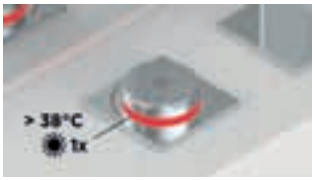

Eau à 38°C | 100°F water

PRÉRÉGLAGES | PRESETTINGS



Eau froide | Cold water



Eau à 30°C | 86°F water



Eau à 38°C | 100°F water

MODE NETTOYAGE | CLEANING MODE

Pour éviter que le robinet ne s'ouvre pendant le nettoyage, la fonction aquastop désactive temporairement le capteur. Pour activer cette fonction, restez appuyé sur le bouton de commande jusqu'à ce qu'il soit vert. Le capteur reste inactif pendant 60 secondes.

To ensure that the faucet doesn't open during cleaning, the aquastop function temporarily deactivates the sensor. To activate this function, press and hold the control button until it is green. The sensor remains inactive for 60 seconds.



DONNÉES TECHNIQUES | TECHNICAL DATA

- Débit lavabo selon norme en vigueur | Washbasin flow rate according to standard
- Pression recommandée | Recommended pressure: 0,5 > 5 bars

NORMES | CERTIFICATIONS

IPX4

E COMMANDE ÉLECTRONIQUE TACTILE : MITIGEUR DE LAVABO
ELECTRONIC TOUCH CONTROL: RIM MOUNTED BASIN SPOUT

ALIMENTATION | POWER SUPPLY

110 - 220 V
Secteur | Electrical outlet
2 mètres de câble | 6,5 ft of cable

COMPOSITION TECHNIQUE | TECHNICAL COMPOSITION

170V
172V
=


NOTICE D'INSTALLATION
INSTALLATION INSTRUCTIONS

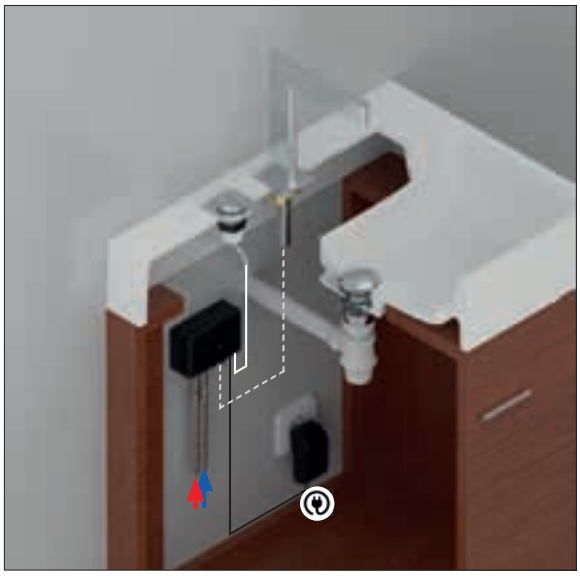

E COMMENT COMMANDER DES MITIGEURS DE LAVABO TACTILES ?
HOW TO SPECIFY TOUCH CONTROL RIM MOUNTED SPOUT?

1 CHOISIR UNE COLLECTION | CHOOSE A COLLECTION

Exemple de référence à indiquer | Example of part number to use: G9A - 170V

Bec | Standard spout: 170V



Bec haut | High spout: 172V



Retrouvez toutes nos collections | Find all our collections
Page 36

2 CHOISIR UN SIPHON* | CHOOSE A TRAP*



308T
Siphon culot réglable
Adjustable bottle trap



309/S
Siphon design apparent
Bottle trap only for waste



315L
Siphon tube
Adjustable «P» trap

* Optionnel | Optional

E COMMANDE ÉLECTRONIQUE TACTILE : MITIGEUR DE LAVABO MURAL
ELECTRONIC TOUCH CONTROL: WALL MOUNTED BASIN SPOUT

ALIMENTATION | POWER SUPPLY

110 - 220 V
Secteur | Electrical outlet
2 m de câble | 6,5 ft of cable

NOTICE D'INSTALLATION
INSTALLATION INSTRUCTIONS



E COMMENT COMMANDER DES MITIGEURS DE LAVABO TACTILES MURAUX ?
HOW TO ORDER TOUCH CONTROL WALL MOUNTED SPOUT?

1 CHOISIR UNE COLLECTION | CHOOSE A COLLECTION

Exemple de référence à indiquer | Example of part number to use: G9A - 22GAB



Retrouvez toutes nos collections | Find all our collections
Page 40

2 INDIQUER LA RÉFÉRENCE DE L'ARTICLE ET CHOISIR LE BOUTON
INDICATE THE SPOUT PART NUMBER AND CHOOSE THE BUTTON SHAPE; ADD SYSTEM



22GAB
Bec mural
Wall mounted spout

+

Carré | Square



6770B

Ou | Or

Rond | Round



6770RB

+



6770A

3 CHOISIR UNE BONDE* | CHOOSE A WASTE*



316
Vidage clic clac
Click waste



309/B
Bonde à écoulement libre
Free-flow basin waste with grid

4 CHOISIR UN SIPHON* | CHOOSE A TRAP*



308T
Siphon culot réglable
Adjustable bottle trap



309/S
Siphon design apparent
Bottle trap only for waste



315L
Siphon tube
Adjustable «P» trap

* Optionnel | Optional



Masque de Femme A2U.A02
Chrome | Polished chrome



Art Déco A54.B01
Nickel | Polished nickel

E COMMANDE ÉLECTRONIQUE TACTILE : BAIN DOUCHE
ELECTRONIC TOUCH CONTROL: BATHTUB

ALIMENTATION | POWER SUPPLY

110 - 220 V
Secteur | Electrical outlet
6 m | 19 ⅔ ft of cable

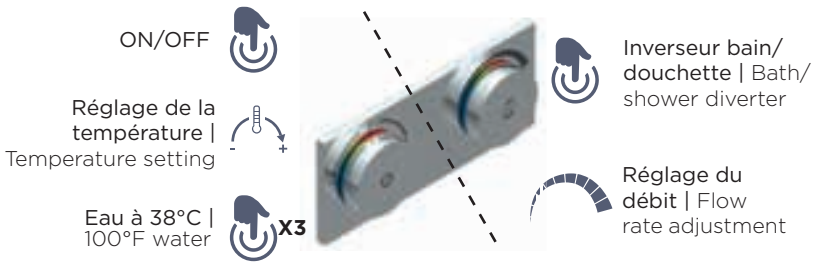

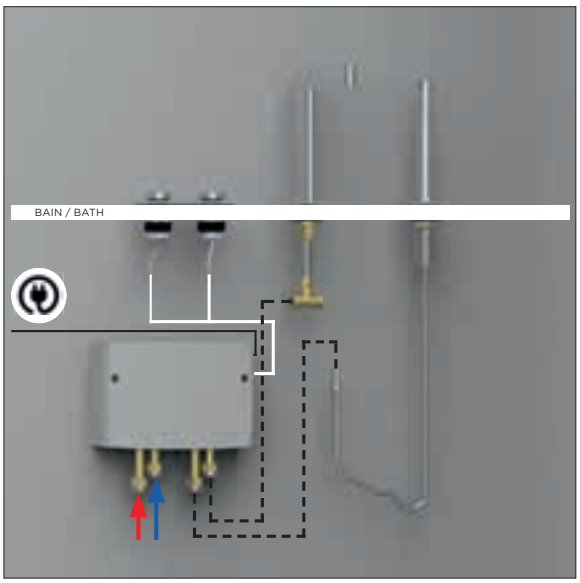

NOTICE D'INSTALLATION
INSTALLATION INSTRUCTIONS

E COMMENT COMMANDER DU TACTILE POUR BAIN DOUCHE ?
HOW TO SPECIFY TOUCH CONTROL FOR BATHTUB?

1 CHOISIR UNE SOLUTION | CHOOSE A SOLUTION

Sur gorge | Rim mounted

2 CHOISIR UN BEC DE BAIN
CHOOSE A BATH SPOUT



3 CHOISIR LES BOUTONS | CHOOSE THE BUTTONS

Carré | Square — Ou | Or — Rond | Round + Inclus | Included





6760D **6760DR**

4 CHOISIR UNE DOUCHETTE
CHOOSE A HANDSHOWER



Mural | Wall mounted

2 CHOISIR UN BEC DE BAIN
CHOOSE A BATH SPOUT



3 CHOISIR LES BOUTONS | CHOOSE THE BUTTONS

Carré | Square — Ou | Or — Rond | Round +





6770DB **6770DRB** **6770DA**

4 CHOISIR UNE DOUCHETTE
CHOOSE A HANDSHOWER



EXEMPLE DE COMPOSITION | EXAMPLE OF COMPOSITION



29SG - 6760D - 60A
Ensemble mitigeur de bain à commande électronique avec vidage
Rim mounted bath mixer with electronic control and pop-up waste



U9A - 29SGB + **G00 - 6760DR** + **U9A - 60A**



G04 - 29SG + **G00 - 6760D** + **G04 - 58**



42SGB - 6770DB - 6770DA - 54
Ensemble mitigeur de bain mural, à commande électronique avec vidage
Wall mounted bath mixer with electronic control and pop-up waste



U9A - 42GB + **G00 - 6770DRB** + **G00 - 6770DA** + **U9A - 54**



G04 - 42SGB + **G00 - 6770DB** + **G00 - 6770DA** + **G04 - 52**



Beaubourg G7A.F30
Or pâle | Soft gold

E COMMANDE ÉLECTRONIQUE TACTILE : BAIN AVEC DOUCHETTE SEULE
ELECTRONIC TOUCH CONTROL: BATHTUB WITH HANDSHOWER CONTROL ONLY

ALIMENTATION | POWER SUPPLY

110 - 220 V
Secteur | Electrical outlet
2 m de câble | 6,5 ft of cable

NOTICE D'INSTALLATION
INSTALLATION INSTRUCTIONS



E COMMENT COMMANDER DU TACTILE POUR BAIN AVEC DOUCHETTE SEULE ?
HOW TO ORDER TOUCH CONTROL FOR BATHTUB WITH HANDSHOWER ONLY?

1 CHOISIR UN MÉLANGEUR | CHOOSE A MIXER

Sur gorge | Rim mounted — **Ou** | Or — Mural | Wall mounted




2 CHOISIR L'EMPLACEMENT DE LA DOUCHETTE | CHOOSE THE LOCATION OF THE HANDSHOWER

Sur gorge | Rim mounted

3 CHOISIR LE BOUTON | CHOOSE THE BUTTON

Carré | Square — **Ou** | Or — Rond | Round — +





6760 — **6760R** — Inclus | Included

4 CHOISIR UNE DOUCHETTE
CHOOSE A HANDSHOWER



Mural | Wall mounted

3 CHOISIR LE BOUTON | CHOOSE THE BUTTON

Carré | Square — **Ou** | Or — Rond | Round — +





6770B — **6770RB** — **6770A**

4 CHOISIR UNE DOUCHETTE
CHOOSE A HANDSHOWER



EXEMPLE DE COMPOSITION | EXAMPLE OF COMPOSITION



25SG - 6760 - 60A
Ensemble mélangeur de bain avec douchette eau mitigée électronique
Bath mixer set with electronic water mixer and handshower



G29 - 25SGH + **G00 - 6760R** + **U9A - 60A**

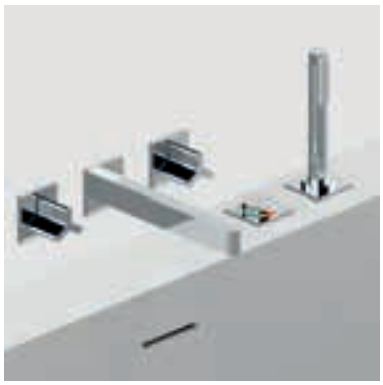

41SGB - 40AC - 6760 - 60A
Ensemble mélangeur de bain mural avec douchette eau mitigée électronique sur gorge
Wall mounted bath mixer and deck mounted handshower



U9A - 41GB + **G00 - 40AC** + **G00 - 6760R** + **U9A - 60A**



Icon-X U7G.A02
Chrome | Polished chrome

E COMMANDE ÉLECTRONIQUE TACTILE : DOUCHE DEUX FONCTIONS
ELECTRONIC TOUCH CONTROL: DUAL FUNCTION SHOWER

ALIMENTATION | POWER SUPPLY

110 - 220 V
Secteur | Electrical outlet
6 m de câble | 19 ⅔ ft of cable

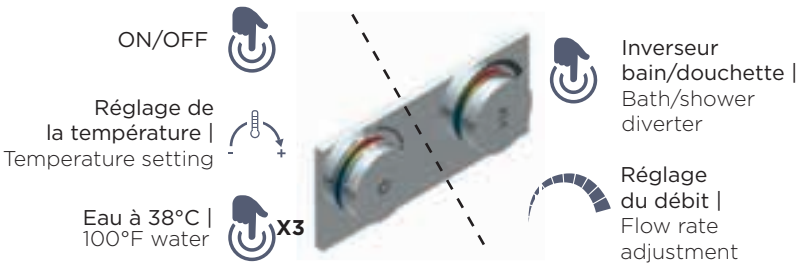

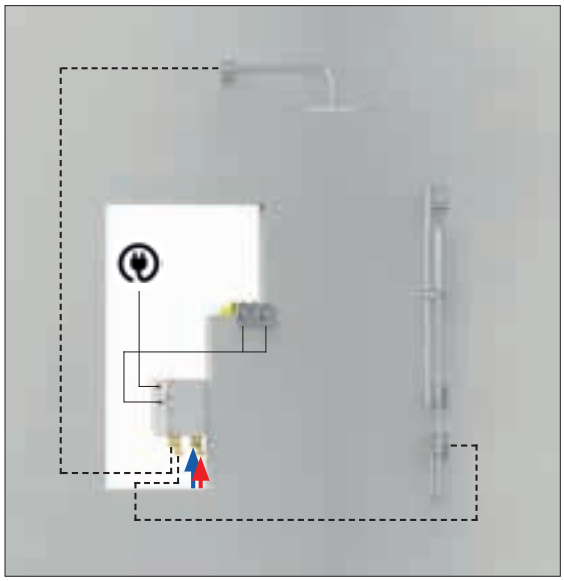

NOTICE D'INSTALLATION
INSTALLATION INSTRUCTIONS

E COMMENT COMMANDER DU TACTILE POUR UNE DOUCHE DEUX FONCTIONS ?
HOW TO SPECIFY TOUCH CONTROL FOR A DUAL FUNCTION SHOWER?

1 CHOISIR UNE COLLECTION ET UN MODÈLE DE DOUCHETTE
CHOOSING A COLLECTION AND MODEL OF HANDSHOWER

Exemple de référence à indiquer | Example of part numbers to indicate: U4A - 52


U4A - 52


U4A - 54


U4A - 58


G5E - 52


G5E - 54


G5E - 58

Retrouvez toutes nos collections sur | Find all our collections on
WWW.THG-PARIS.COM

2 CHOISIR LES BOUTONS | CHOOSE THE BUTTONS

Carré | Square


6772DB

Ou | Or

Rond | Round


6772DRB

+


6770DA

3 CHOISIR UNE POMME DE DOUCHE | CHOOSING A SHOWER HEAD

Bras | Arm
(Choisir la collection + le modèle | Choose the collection + the model)


82V


83


84BC


84C


84L

+

Pomme | Shower head


281C


280C


284EP


280EP


281EP


286P


286


187


281R


280R


281T


288L

Ou | Or

Plafond de douche | Sky shower

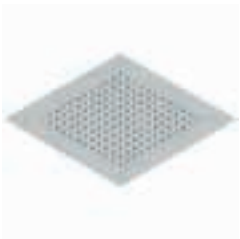
493


491


487


490

x5 Miroir grossissant
Magnifying mirror

LED Miroir éclairage LED
Mirror with LED lighting

Branchement secteur
Mains supply

Classe 1 IPXX Indice de protection
Protection class





G00.613IRB
Distributeur de savon électronique à infrarouge
Automatic liquid soap dispenser



G00.669C
Miroir mural éclairant grossissant
Wall mounted magnifying illuminated mirror

LED x5 Classe 1 IP21







G00.669
Miroir mural éclairant grossissant
Wall mounted magnifying illuminated mirror





G00.669R
Miroir mural éclairant grossissant
Wall mounted magnifying illuminated mirror







Téléchargez notre catalogue miroirs sur notre site internet
Download our mirror catalogue on our website

WWW.THG-PARIS.COM

COLLECTIONS - BECS DE LAVABO | BASIN SPOUT



G04.170
Pure



G79.170
Cubica



G5E.170
Soho



U7G.170
Icon-X



G1T.170
Beluga



G6A.170
Métamorphose



U4A.170
Diplomate



A9F.170
Jaipur



U2D.170
Infini



U2M.170
Nihal



G4P.170
Collection «O»



G8A.170
Les Ondes



G31.172
Cygne



G24.170
Amour de Trianon



G25.170
1900



A35.170
Bambou



G5A.170 G5A.172
Nano



G7E.170 G7E.172
Dean



G7A.170
Beaubourg



G7C.170
Saint-Germain



U2A.170
Le 11



U93.170
Malmaison



U9A.170 U9A.172
West Coast



U9K.170 U9K.172
Grand Central



G9A.170 G9A.172
System Métal | Metal



G9C.170 G9C.172
System Métal Diamant |
Diamond Metal



G9E.170 G9E.172
System Quadrillé Métal |
Squared Metal



G9G.170 G9G.172
System Howlite



G9J.170 G9J.172
System Cristal | Crystal



U8D.170
Corvair Métal | Metal



U8F.170
Corvair Howlite



U8H.170
Corvair Portoro



U8K.170
Corvair Fior di Bosco



G2T.170 G2T.172
Faubourg Métal | Metal



G69.170 G69.172
Spirit



G29.170 G29.172
Charleston



A54.170 A54.172
Art Déco

Retrouvez toutes nos collections sur | Find all our collections on
WWW.THG-PARIS.COM

170E - 172E | 170V - 172V

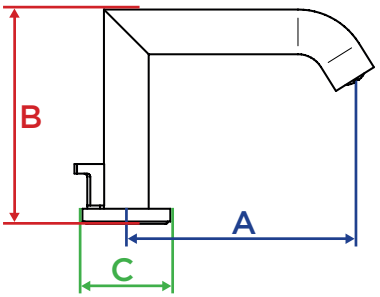

mm : millimètre
inch : pouce

COLLECTIONS	REFERENCES	A		B		C	
		mm	inch	mm	inch	mm	inch
Pure	G04.170E I G04.170V	136	5 3/8″	208	8 1/4″	60 x 60	2 3/8″ x 2 3/8″
Cubica	G79.170E I G79.170V	119	4 5/8″	168	6 5/8″	55 x 55	2 1/8″ x 2 1/8″
Soho	G5E.170E I G5E.170V	179	7″	262	10 3/8″	50 x 50	2″ x 2″
Icon-X	U7G.170E I U7G.170V	158	6 1/4″	220	8 5/8″	65 x 65	2 1/2″ x 2 1/2″
Beluga	G1T.170E I G1T.170V	155	6 1/8″	131	5 1/8″	55 x 55	2 1/8″ x 2 1/8″
Métamorphose	G6A.170E I G6A.170V	180	7 1/8″	246	9 3/4″	Ø 42	Ø 1 5/8″
Diplomate	U4A.170E I U4A.170V	136	5 3/8″	209	8 1/4″	Ø 60	Ø 2 3/8″
Jaipur	A9F.170E I A9F.170V	135	5 3/8″	208	8 1/4″	Ø 65	Ø 2 1/2″
Infini	U2D.170E I U2D.170V	135	5 3/8″	250	9 7/8″	42 x 60	1 5/8″ x 2 3/8″
Nihal	U2M.170E I U2M.170V	113	4 1/2″	207	8 1/8″	60 x 47	2 3/8″ x 1 7/8″
Collection "O"	G4P.170E I G4P.170V	160	6 1/4″	282	11 1/8″	Ø 60	Ø 2 3/8″
Les Ondes	G8A.170E I G8A.170V	160	6 1/4″	288	11 3/8″	Ø 57	Ø 2 1/4″
Cygne	G31.172E I G31.172V	227	8 7/8″	344	13 1/2″	Ø 67	Ø 2 5/8″
Amour de Trianon	G24.170E I G24.170V	142	5 5/8″	127	5″	Ø 72	Ø 2 7/8″
1900	G25.170E I G25.170V	200	7 7/8″	204	8″	Ø 55	Ø 2 1/8″
Bambou	A35.170E I A35.170V	143	5 5/8″	133	5 1/4″	Ø 55	Ø 2 1/8″
Nano	G5A.170E I G5A.170V	144	5 5/8″	130	5 1/8″	Ø 44	Ø 1 3/4″
	G5A.172E I G5A.172V	160	6 1/4″	282	11 1/8″	Ø 44	Ø 1 3/4″
Dean	G7E.170E I G7E.170V	180	7 1/8″	158	6 1/4″	Ø 55	Ø 2 1/8″
	G7E.172E I G7E.172V	150	5 7/8″	238	9 3/8″	Ø 55	Ø 2 1/8″
Beaubourg	G7A.170E I G7A.170V	150	5 7/8″	127	5″	Ø 60	Ø 2 3/8″
Saint-Germain	G7C.170E I G7C.170V	150	5 7/8″	129	5 1/8″	Ø 60	Ø 2 3/8″
Le 11	U2A.170E I U2A.170V	178	7″	143	5 5/8″	Ø 50	Ø 2″
Malmaison	U93.170E I U93.170V	163	6 3/8″	106	4 1/8″	Ø 65	Ø 2 1/2″
West Coast	U9A.170E I U9A.170V	140	5 1/2″	104	4 1/8″	Ø 60	Ø 2 3/8″
	U9A.172E I U9A.172V	150	5 7/8″	250	9 7/8″	Ø 60	Ø 2 3/8″
Grand Central	U9K.170E I U9K.170V	140	5 1/2″	104	4 1/8″	Ø 60	Ø 2 3/8″
	U9K.172E I U9K.172V	150	5 7/8″	250	9 7/8″	Ø 60	Ø 2 3/8″
System Métal	G9A.170E I G9A.170V	140	5 1/2″	102	4″	Ø 64	Ø 2 1/2″
	G9A.172E I G9A.172V	140	5 1/2″	173	6 3/4″	Ø 64	Ø 2 1/2″
System Métal Diamant	G9C.170E I G9C.170V	140	5 1/2″	102	4″	Ø 64	Ø 2 1/2″
	G9C.172E I G9C.172V	140	5 1/2″	173	6 3/4″	Ø 64	Ø 2 1/2″
System Métal Quadrillé	G9E.170E I G9E.170V	140	5 1/2″	102	4″	Ø 64	Ø 2 1/2″
	G9E.172E I G9E.172V	140	5 1/2″	173	6 3/4″	Ø 64	Ø 2 1/2″
System Howlite	G9G.170E I G9G.170V	140	5 1/2″	102	4″	Ø 64	Ø 2 1/2″
	G9G.172E I G9G.172V	140	5 1/2″	173	6 3/4″	Ø 64	Ø 2 1/2″
System Cristal	G9J.170E I G9J.170V	140	5 1/2″	102	4″	Ø 64	Ø 2 1/2″
	G9J.172E I G9J.172V	140	5 1/2″	173	6 3/4″	Ø 64	Ø 2 1/2″
Corvair Métal	U8D.170E I U8D.170V	152	6″	93	3 5/8″	Ø 48	Ø 1 7/8″
Corvair Howlite	U8F.170E I U8F.170V	152	6″	93	3 5/8″	Ø 48	Ø 1 7/8″
Corvair Portoro	U8H.170E I U8H.170V	152	6″	93	3 5/8″	Ø 48	Ø 1 7/8″
Corvair Fior di Bosco	U8K.170E I U8K.170V	152	6″	93	3 5/8″	Ø 48	Ø 1 7/8″
Faubourg Métal	G2T.170E I G2T.170V	140	5 1/2″	76	3″	Ø 60	Ø 2 3/8″
	G2T.172E I G2T.172V	151	6″	103	4 1/8″	Ø 60	Ø 2 3/8″
Spirit	G69.170E I G69.170V	140	5 1/2″	77	3″	Ø 55	Ø 2 1/8″
	G69.172E I G69.172V	151	6″	102	4″	Ø 55	Ø 2 1/8″
Charleston	G29.170E I G29.170V	142	5 5/8″	78	3 1/8″	Ø 64	Ø 2 1/2″
	G29.172E I G29.172V	148	5 3/4″	136	5 3/8″	Ø 54	Ø 2 1/8″
Art Déco	A54.170E I A54.170V	141	5 1/2″	81	3 1/4″	Ø 60	Ø 2 3/8″
	A54.172E I A54.172V	148	5 3/4″	143	5 5/8″	Ø 60	Ø 2 3/8″



G79.170
Cubica



G5E.170
Soho



G1T.170
Beluga



G8A.170
Les Ondes



G6A.170
Métamorphose



A9F.170
Jaipur



U4A.170
Diplomate



A35.170
Bambou



G7E.170
Dean



G7A.170
Beaubourg



G7C.170
Saint-Germain



U2A.170
Le 11



G29.170
Charleston



U93.170
Malmaison



U9A.170
West Coast



U9K.170
Grand Central



G9A.170
System Métal | Metal



G9C.170
System Métal Diamant |
Diamond Metal



G9E.170
System Quadrillé Métal |
Squared Metal



G9G.170
System Howlite



G9J.170
System Cristal | Crystal



A54.170
Art Déco

170IRS | 170IRB

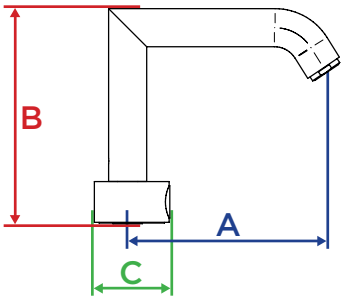

mm : millimètre
inch : pouce

COLLECTIONS	REFERENCES	A		B		C	
		mm	inch	mm	inch	mm	inch
Cubica	G79.170IRS I G79.170IRB	119	4 5⁄8″	190	7 1⁄2″	50 x 50	2″ x 2″
Soho	G5E.170IRS I G5E.170IRB	179	7″	291	11 1⁄2″	60 x 60	2 3⁄8″ x 2 3⁄8″
Beluga	G1T.170IRS I G1T.170IRB	149	5 7⁄8″	153	6″	55 x 55	2 1⁄4″ x 2 1⁄8″
Les Ondes	G8A.170IRS I G8A.170IRB	160	6 1⁄4″	298	11 3⁄4″	57 x 54	Ø 2 1⁄4″
Métamorphose	G6A.170IRS I G6A.170IRB	180	7 1⁄8″	276	10 7⁄8″	Ø 55	Ø 2 1⁄8″
Jaipur	A9F.170IRS I A9F.170IRB	136	5 3⁄8″	230	9 1⁄8″	Ø 55	Ø 2 1⁄8″
Diplomate	U4A.170IRS I U4A.170IRB	136	5 3⁄8″	231	9 1⁄8″	Ø 55	Ø 2 1⁄8″
Bambou	A35.170IRS I A35.170IRB	143	5 5⁄8″	157	6 1⁄8″	Ø 55	Ø 2 1⁄8″
Dean	G7E.170IRS I G7E.170IRB	150	5 7⁄8″	218	8 5⁄8″	Ø 55	Ø 2 1⁄8″
Beaubourg	G7A.170IRS I G7A.170IRB	200	7 7⁄8″	141	5 1⁄2″	Ø 55	Ø 2 1⁄8″
Saint-Germain	G7C.170IRS I G7C.170IRB	200	7 7⁄8″	141	5 1⁄2″	Ø 55	Ø 2 1⁄8″
Le 11	U2A.170IRS I U2A.170IRB	217	8 1⁄2″	167	6 5⁄8″	Ø 55	Ø 2 1⁄8″
Charleston	G29.170IRS I G29.170IRB	151	6″	166	6 1⁄2″	Ø 55	Ø 2 1⁄8″
Malmaison	U93.170IRS I U93.170IRB	163	6 3⁄8″	127	5″	Ø 64	Ø 2 1⁄2″
West Coast	U9A.170IRS I U9A.170IRB	150	5 7⁄8″	218	8 5⁄8″	Ø 55	Ø 2 1⁄8″
Grand Central	U9K.170IRS I U9K.170IRB	150	5 7⁄8″	218	8 5⁄8″	Ø 55	Ø 2 1⁄8″
System Métal	G9A.170IRS I G9A.170IRB	140	5 1⁄2″	127	5″	Ø 64	Ø 2 1⁄2″
System Métal Diamant	G9C.170IRS I G9C.170IRB	140	5 1⁄2″	127	5″	Ø 64	Ø 2 1⁄2″
System Métal Quadrillé	G9E.170IRS I G9E.170IRB	140	5 1⁄2″	127	5″	Ø 64	Ø 2 1⁄2″
System Howlite	G9G.170IRS I G9G.170IRB	140	5 1⁄2″	127	5″	Ø 64	Ø 2 1⁄2″
System Cristal	G9J.170IRS I G9J.170IRB	140	5 1⁄2″	127	5″	Ø 64	Ø 2 1⁄2″
Art Déco	A54.170IRS I A54.170IRB	151	6″	166	6 1⁄2″	Ø 55	Ø 2 1⁄8″

COLLECTIONS - BECS DE LAVABO MURAUX | WALL MOUNTED BASIN SPOUTS



G04.22GAB
Pure



G79.22GAB
Cubica



U7G.22GAB
Icon-X



G1T.22GAB
Beluga



G6A.22GAB
Métamorphose



U4A.22GAB
Diplomate



A9F.22GAB
Jaipur



U2D.22SGAB
Infini



U2M.22SGAB
Nihal



G4P.22GAB
Collection «O»



G8A.22GAB
Les Ondes



G25.22
1900



A35.22GAB
Bambou



G7E.22GAB
Dean



G7A.22GAB
Beaubourg



G7C.22GAB
Saint-Germain



U2A.22GAB
Le 11



U9A.22GAB
West Coast



U9K.22GAB
Grand Central



G9A.22GAB
System Métal | Metal



G9C.22GAB
System Métal Diamant |
Diamond Metal



G9E.22GAB
System Quadrillé Métal |
Squared Metal



G9G.22GAB
System Howlite



G9J.22GAB
System Cristal | Crystal



U8D.22SGAB
Corvair Métal | Metal



U8F.22SGAB
Corvair Howlite



U8H.22SGAB
Corvair Portoro



U8K.22SGAB
Corvair Fior di Bosco



G2T.22
Faubourg Métal | Metal



G69.22
Spirit



G29.22GAB
Charleston



A54.22SGAB
Art Déco

22 | 22GAB | 22SGAB

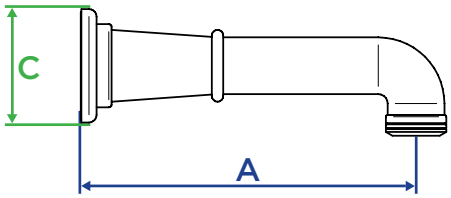

mm : millimètre
inch : pouce

COLLECTIONS	REFERENCES	A		C	
		mm	inch	mm	inch
Pure	G04.22GAB	181	7″	45 x 45	1 ¾″ x 1 ¾″
Cubica	G79.22GAB	190	7 ½″	70 x 70	2 ¾″ x 2 ¾″
Icon-X	U7G.22GAB	170	6 ¾″	65 x 65	2 ½″ x 2 ½″
Beluga	G1T.22GAB	135	5 ⅜″	55 x 55	2 ⅛″ x 2 ⅛″
Métamorphose	G6A.22GAB	185	7 ¼″	Ø 50	Ø 2″
Diplomate	U4A.22GAB	188	7 ⅜″	Ø 65	Ø 2 ½″
Jaipur	A9F.22GAB	188	7 ⅜″	Ø 70	Ø 2 ¾″
Infini	U2D.22SGAB	219	8 ⅝″	Ø 53	Ø 2 ⅛″
Nihal	U2M.22SGAB	219	8 ⅝″	Ø 62	Ø 2 ⅜″
Collection «O»	G4P.22GAB	200	7 ⅞″	Ø 60	Ø 2 ⅜″
Les Ondes	G8A.22GAB	202	7 ⅞″	Ø 54	Ø 2 ⅛″
1900	G25.22	230	9″	Ø 55	Ø 2 ⅛″
Bambou	A35.22GAB	196	7 ¾″	Ø 70	Ø 2 ¾″
Dean	G7E.22GAB	183	7 ¼″	Ø 55	Ø 2 ⅛″
Beaubourg	G7A.22GAB	177	7″	Ø 60	Ø 2 ⅜″
Saint-Germain	G7C.22GAB	178	7″	Ø 60	Ø 2 ⅜″
Le 11	U2A.22GAB	163	6 ⅜″	Ø 50	Ø 2″
West Coast	U9A.22GAB	190	7 ½″	Ø 60	Ø 2 ⅜″
Grand Central	U9K.22GAB	190	7 ½″	Ø 60	Ø 2 ⅜″
System Métal	G9A.22GAB	203	8″	Ø 64	Ø 2 ½″
System Métal Diamant	G9C.22GAB	203	8″	Ø 64	Ø 2 ½″
System Métal Quadrillé	G9E.22GAB	203	8″	Ø 64	Ø 2 ½″
System Howlite	G9G.22GAB	203	8″	Ø 64	Ø 2 ½″
System Cristal	G9J.22GAB	203	8″	Ø 64	Ø 2 ½″
Corvair Métal	U8D.22SGAB	224	8 ⅞″	80 x 45	3 ⅛″ x 1 ¾″
Corvair Howlite	U8F.22SGAB	224	8 ⅞″	80 x 45	3 ⅛″ x 1 ¾″
Corvair Portoro	U8H.22SGAB	224	8 ⅞″	80 x 45	3 ⅛″ x 1 ¾″
Corvair Fior di Bosco	U8K.22SGAB	224	8 ⅞″	80 x 45	3 ⅛″ x 1 ¾″
Faubourg Métal	G2T.22	149	5 ⅞″	Ø 75	Ø 3″
Spirit	G69.22	148	5 ⅞″	Ø 65	Ø 2 ½″
Charleston	G29.22GAB	166	6 ½″	Ø 85	Ø 3 ⅜″
Art Déco	A54.22SGAB	213	8 ⅜″	Ø 65	Ø 2 ½″

COLLECTIONS - BECS DE BAIN MURAUX | WALL MOUNTED BATH SPOUTS



G04.42GB G04.42SBG
Pure



G79.42GB
Cubica



G5E.42GB
Soho



U7G.42GB
Icon-X



G1T.42GB G1T.42SBG
Beluga



G6A.42GB G6A.42SBG
Métamorphose



U4A.42GB U4A.42SBG
Diplomate



A9F.42GB A9F.42SBG
Jaipur



U2D.42SGB
Infini



U2M.42SGB
Nihal



G4P.42GB
Collection «O»



G8A.42GB
Les Ondes



G25.42GB
1900



A35.42GB A35.42SBG
Bambou



G5A.42GB
Nano



G7E.42GB
Dean



G7A.42GB G7A.42SBG
Beaubourg



G7C.42GB G7C.42SBG
Saint-Germain



U2A.42SGB
Le 11



U93.42GB
Malmaison



U9A.42GB
West Coast



U9K.42GB 42SBG
Grand Central



G9A.42GB
System Métal | Metal



G9C.42GB
System Métal Diamant |
Diamond Metal



G9E.42GB
System Quadrillé Métal |
Squared Metal



G9G.42GB
System Howlite



G9J.42GB
System Cristal | Crystal



U8D.42SGB
Corvair Métal | Metal



U8F.42SGB
Corvair Howlite



U8H.42SGB
Corvair Portoro



U8K.42SGB
Corvair Fior di Bosco



G2T.42SGB
Faubourg Métal | Metal



G69.42SGB
Spirit



G29.42GB G29.42SBG
Charleston



A54.42SGB
Art Déco

42GB | 42SGB

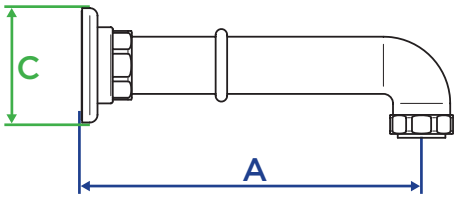

mm : millimètre
inch : pouce

COLLECTIONS	REFERENCES	A		C	
		mm	inch	mm	inch
Pure	G04.42GB	181	7 1/8″	45 x 45	1 3/4″ x 1 3/4″
	G04.42SBG	220	8 5/8″	50 x 50	2″ x 2″
Cubica	G79.42GB	190	7 1/2″	70 x 70	2 3/4″ x 2 3/4″
Soho	G5E.42GB	137	5 3/8″	50 x 50	2″ x 2″
Icon-X	U7G.42SGB	216	8 1/2″	65 x 65	2 1/2″ x 2 1/2″
Beluga	G1T.42GB	133	5 1/4″	55 x 55	2 1/8″ x 2 1/8″
	G1T.42SBG	211	8 1/4″	60 x 60	2 3/8″ x 2 3/8″
Métamorphose	G6A.42GB	185	7 1/4″	Ø 50	Ø 2″
	G6A.42SBG	225	8 7/8″	Ø 60	Ø 2 3/8″
Diplomate	U4A.42GB	188	7 3/8″	Ø 65	Ø 2 1/2″
	U4A.42SBG	229	9″	Ø 65	Ø 2 1/2″
Jaipur	A9F.42GB	188	7 3/8″	Ø 70	Ø 2 3/4″
	A9F.42SBG	229	9″	Ø 80	Ø 3 1/8″
Infini	U2D.42SGB	219	8 5/8″	53	Ø 2 1/8″
Nihal	U2M.42SGB	219	8 5/8″	61	2 3/8″
Collection «O»	G4P.42GB	202	8″	Ø 60	Ø 2 3/8″
Les Ondes	G8A.42GB	204	8″	Ø 54	Ø 2 1/8″
1900	G25.42GB	261	10 1/4″	Ø 84	Ø 3 1/4″
Bambou	A35.42GB	196	7 3/4″	Ø 70	Ø 2 3/4″
	A35.42SBG	203	8″	Ø 70	Ø 2 3/4″
Nano	G5A.42GB	190	7 1/2″	Ø 44	Ø 1 3/4″
Dean	G7E.42GB	183	7 1/4″	Ø 55	Ø 2 1/8″
Beaubourg	G7A.42GB	177	7″	Ø 60	Ø 2 3/8″
	G7A.42SBG	227	8 7/8″	Ø 60	Ø 2 3/8″
Saint-Germain	G7C.42GB	178	7″	Ø 60	Ø 2 3/8″
	G7C.42SBG	228	9″	Ø 60	Ø 2 3/8″
Le 11	U2A.42SGB	203	8″	Ø 50	Ø 2″
Malmaison	U93.42GB	223	8 3/4″	Ø 60	Ø 2 3/8″
West Coast	U9A.42GB	190	7 1/2″	Ø 60	Ø 2 3/8″
Grand Central	U9K.42GB	190	7 1/2″	Ø 60	Ø 2 3/8″
	U9K.42SBG	207	8 1/8″	Ø 75	Ø 3‘‘
System Métal	G9A.42GB	203	8″	Ø 64	Ø 2 1/2″
System Métal Diamant	G9C.42GB	203	8″	Ø 64	Ø 2 1/2″
System Métal Quadrillé	G9E.42GB	203	8″	Ø 64	Ø 2 1/2″
System Howlite	G9G.42GB	203	8″	Ø 64	Ø 2 1/2″
System Cristal	G9J.42GB	203	8″	Ø 64	Ø 2 1/2″
Corvair Métal	U8D.42SGB	224	8 7/8″	80 x 45	3 1/8″ x 1 3/4″
Corvair Howlite	U8F.42SGB	224	8 7/8″	80 x 45	3 1/8″ x 1 3/4″
Corvair Portoro	U8H.42SGB	224	8 7/8″	80 x 45	3 1/8″ x 1 3/4″
Corvair Fior di Bosco	U8K.42SGB	224	8 7/8″	80 x 45	3 1/8″ x 1 3/4″
Faubourg Métal	G2T.42SGB	239	9 3/8″	Ø 75	Ø 3″
Spirit	G69.42SGB	238	9 3/8″	Ø 65	Ø 2 1/2″
Charleston	G29.42GB	166	6 1/2″	Ø 85	Ø 3 3/8″
	G29.42SBG	221	8 3/4″	Ø 85	Ø 3 3/8″
Art Déco	A54.42SGB	213	8 3/8″	Ø 65	Ø 2 1/2″

COLLECTIONS - BECS DE BAIN | BATH SPOUTS



G04.29
Pure



G79.29
Cubica



G5E.29SG
Soho



U7G.29SG
Icon-X



G1T.29
Beluga



G6A.29
Métamorphose



U4A.29SG
Diplomate



A9F.29SG
Jaipur



U2D.29SG
Infini



U2M.29SG
Nihal



G4P.29SG
Collection «O»



G25.29SG
1900



G8A.29SG
Les Ondes



A35.29SG
Bambou



G5A.29SGB G5A.29SGH
Nano



G7E.29SGB G7E.29SGH
Dean



G7A.29SG
Beaubourg



G7C.29SG
Saint-Germain



U2A.29SG
Le 11



U93.29
Malmaison



U9A.29SGB U9A.29SGH
West Coast



U9K.29SGB U9K.29SGH
Grand Central



G9A.29 G9A.29H
System Métal | Metal



G9C.29 G9C.29H
System Métal Diamant |
Diamond Metal



G9E.29 G9E.29H
System Quadrillé Métal |
Squared Metal



G9G.29 G9G.29H
System Howlite



G9J.29 G9J.29H
System Cristal | Crystal



U8D.29SG
Corvair Métal | Metal



U8F.29SG
Corvair Howlite



U8H.29SG
Corvair Portoro



U8K.29SG
Corvair Fior di Bosco



G2T. 29SG
Faubourg Métal | Metal



G69. 29SG
Spirit



G29.29SGB G29.SGH
Charleston

Retrouvez toutes nos collections sur | Find all our collections on
WWW.THG-PARIS.COM

29 | 29H | 29SG | 29SGB | 29SGH

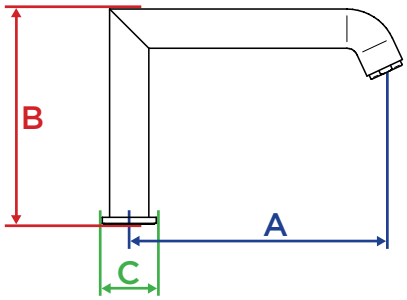

mm : millimètre
inch : pouce

COLLECTIONS	REFERENCES	A		B		C	
		mm	inch	mm	inch	mm	inch
Pure	G04.29	179	7″	230	9″	50 x 55	2″ x 2 1/8″
Cubica	G79.29	171	6 3/4″	202	8″	60 x 60	2 3/8″ x 2 3/8″
Soho	G5E.29SG	179	7″	262	10 3/8″	50 x 50	2″ x 2″
Icon-X	U7G.29SG	171	6 3/4″	221	8 5/8″	65 x 65	2 1/2″ x 2 1/2″
Beluga	G1T.29	192	7 1/2″	183	7 1/4″	65 x 65	2 1/2″ x 2 1/2″
Métamorphose	G6A.29	180	7 1/8″	246	9 5/8″	Ø 50	Ø 2″
Diplomate	U4A.29SG	166	6 1/2″	245	9 5/8″	Ø 65	Ø 2 1/5″
Jaipur	A9F.29SG	166	6 1/2″	245	9 5/8″	Ø 70	Ø 2 3/4″
Infini	U2D.29SG	180	7 1/8″	273	10 3/4″	40 x 60	1 5/8″ x 2 3/8″
Nihal	U2M.29SG	156	6 1/8″	270	10 5/8″	73 x 66	2 7/8″ x 2 5/8″
Collection «O»	G4P.29SG	215	8 1/2″	352	13 7/8″	Ø 60	Ø 2 3/8″
1900	G25.29SG	220	8 5/8″	234	9 1/4″	Ø 70	Ø 2 3/4″
Les Ondes	G8A.29SG	215	8 1/2″	352	13 7/8″	Ø 57	Ø 2 1/4
Bambou	A35.29SG	210	8 1/4″	181	7 1/8″	Ø 65	Ø 2 1/2″
Nano	G5A.29SGB	210	8 1/4″	175	6 7/8″	Ø 50	Ø 2“
	G5A.29SGH	215	8 1/2″	316	12 1/2″	Ø 50	Ø 2″
Dean	G7E.29SGB	220	8 5/8″	155	6 1/8″	Ø 55	Ø 2 1/8″
	G7E.29SGH	180	7 1/8″	285	11 1/4″	Ø 55	Ø 2 1/8″
Beaubourg	G7A.29SG	200	7 7/8″	127	5″	Ø 60	Ø 2 3/8″
Saint-Germain	G7C.29SG	200	7 7/8″	129	5 1/8″	Ø 60	Ø 2 3/8″
Le 11	U2A.29SG	191	7 1/5″	145	5 3/4″	Ø 50	Ø 2“
Malmaison	U93.29	163	6 3/8″	106	4 1/8″	Ø 65	Ø 2 1/2″
West Coast	U9A.29SGB	220	8 5/8″	126	5″	Ø 75	Ø 3″
	U9A.29SGH	180	7 1/8″	298	11 3/4″	Ø 60	Ø 2 3/8″
Grand Central	U9K.29SGB	220	8 5/8″	126	5″	Ø 75	Ø 3″
	U9K.29SGH	180	7 1/8″	298	11 3/4″	Ø 60	Ø 2 3/8″
System Métal	G9A.29	201	7 7/8″	96	3 3/4″	Ø 64	Ø 2 1/2″
	G9A.29H	201	7 7/8″	168	6 5/8″	Ø 64	Ø 2 1/2″
System Métal Diamant	G9C.29	201	7 7/8″	96	3 3/4″	Ø 64	Ø 2 1/2″
	G9C.29H	201	7 7/8″	168	6 5/8″	Ø 64	Ø 2 1/2″
System Métal Quadrillé	G9E.29	201	7 7/8″	96	3 3/4″	Ø 64	Ø 2 1/2″
	G9E.29H	201	7 7/8″	168	6 5/8″	Ø 64	Ø 2 1/2″
System Howlite	G9G.29	201	7 7/8″	96	3 3/4″	Ø 64	Ø 2 1/2″
	G9G.29H	201	7 7/8″	168	6 5/8″	Ø 64	Ø 2 1/2″
System Cristal	G9J.29	201	7 7/8″	96	3 3/4″	Ø 64	Ø 2 1/2″
	G9J.29H	201	7 7/8″	168	6 5/8″	Ø 64	Ø 2 1/2″
Corvair Métal	U8D.29SG	220	8 5/8″	102	4″	55	2 1/8″
Corvair Howlite	U8F.29SG	220	8 5/8″	102	4″	55	2 1/8″
Corvair Portoro	U8H.29SG	220	8 5/8″	102	4″	55	2 1/8″
Corvair Fior di Bosco	U8K.29SG	220	8 5/8″	102	4″	55	2 1/8″
Faubourg Métal	G2T.29SG	220	8 5/8″	116	4 5/8″	Ø 60	Ø 2 3/8″
Spirit	G69.29SG	220	8 5/8″	115	4 1/2″	Ø 55	Ø 2 1/8″
Charleston	G29.29SGB	225	8 7/8″	101	4″	Ø 66	Ø 2 5/8″
	G29.29SGH	235	9 1/4″	180	7 1/8″	Ø 60	Ø 2 3/8″

FINITIONS | FINISHES

Plus de finitions disponibles sur WWW.THG-PARIS.COM
For more finishes and additional information, please visit WWW.THG-PARIS.COM

TRAITEMENTS CLASSIQUES | STANDARD TREATMENTS



A02
Chrome
Polished chrome



B01
Nickel
Polished nickel



C01
Nickel mat
Matt nickel



F30
Or pâle
Soft gold



F31
Or pâle mat
Soft matt gold



F01
Doré
Polished gold



F07
Doré mat
Matt gold



D01
Bronze clair vernis brillant
Lacquered light bronze



D05
Bronze clair vernis mat
Lacquered matt bronze

TRAITEMENTS PVD | PVD TREATMENTS



H55
PVD couleur nickel
Nickel color PVD



H56
PVD couleur nickel mat
Matt nickel color PVD



H64
PVD graphite
Graphite PVD



H65
PVD graphite mat
Matt graphite PVD



H49
PVD couleur laiton
Brass color PVD



H50
PVD couleur laiton mat
Matt brass color PVD



H52
PVD couleur doré
Gold color PVD



H53
PVD couleur doré mat
Matt gold color PVD



H62
PVD blush
Blush PVD



H60
PVD blush mat
Matt blush PVD



H66
PVD umber
Umber PVD



H67
PVD umber mat
Matt umber PVD



H33
PVD couleur bronze brown
Bronze brown color PVD



H34
PVD couleur bronze brown mat
Matt brown bronze color PVD

CONTACT

SIÈGE SOCIAL | HEAD OFFICE

THG FRANCE
35, rue Tournière
80130 Béthencourt-sur-Mer
France
+33 (0)3 22 60 20 80
contact@thg.fr
www.thg-paris.com

FILIALES | SUBSIDIARIES

THG USA LLC
Head office
441 NW - 1st avenue
Fort Lauderdale
FL 33301 - USA
Tel. +1 954 425 8225
info@thgusa.com

THG UK
11 Commercial Way,
London NW10 7WF
United Kingdom
Tel. +44 (0)20 8202 8288
salesuk@thg-paris.com

THG SINGAPORE
541 Orchard Road,
Liat Towers #08-01,
Singapore 238881
Singapore
Tel. +65 8181 5064
rshuen@thg-paris.com

THG RUSSIA
Gagarinsky lane 28
119002 Moscow - Russia
Tel. +7 499 241 70 49
thg@thg-russia.ru

THG ASIA
7/F Building 11, Phase II
Zhong Jun Plaza,
1688 Shenchang Road,
Minhang District,
Shanghai - PRC
上海市闵行区申长路
1688弄中骏广场二期11号楼7楼
电话/ Tel. +86 (21) 613 527 38
contact@thg-asia.cn

SHOWROOMS THG PARIS | THG PARIS SHOWROOMS

PARIS
152 bd Haussmann
75008 Paris - France
Tel. +33 (0)1 44 20 09 20
paris@thg-paris.com

LONDON
Unit 2 Design Centre North,
1 Harbour Avenue
London SW10 OHG
United Kingdom
Tel. +44 (0)20 7838 7788
salesuk@thg-paris.com

NEW YORK
D&D Building
Showroom 1206 - 12th floor
979 Third Avenue - New-York
NY 10022 - USA
Tel. +1 (917) 242 8911
info@thgusa.com

FRANKFURT
Gutleutstr. 96
60329 Frankfurt/Main
Deutschland
Tel. +49 (0)69/ 25 78 14 33
kontakt@thg-paris.com

DUBAI
Dubai Design District
Building 1A, Office 404
Dubai - UAE
Tel. +971 4 580 5716
contact.me@thg-paris.com

MILANO
Brera district
Via Fiori Chiari 5
20121 Milano
Italy
Tel. +39 02 4945 0575
thgitaly@thg-paris.com

© THG Paris - 12/2025

FABRIQUÉ EN FRANCE

CONCEPTION ET RÉALISATION
THG Paris

PHOTOS
Didier GRIEU

IMPRESSION
Imprimerie Jean Bernard

Textes et photos non contractuels et susceptibles d'être modifiés sans préavis
Text and pictures are not binding and can be modified without any prior notice

THG®
PARIS