







Art & MAX

2025









СОДЕРЖАНИЕ



МЕБЕЛЬ ДЛЯ ВАННОЙ КОМНАТЫ 2



ЗЕРКАЛА С ПОДСВЕТКОЙ 60



ВАННЫ 110



САНФАЯНС 124



РАКОВИНЫ 154

Мебель для ванной комнаты



Ванная комната — это особое пространство дома, место тишины, уюта и восстановления. Мебель создана для того, чтобы каждая минута, проведенная здесь, дарила ощущение гармонии и красоты. Тонкие линии, безупречные поверхности и продуманные детали превращают привычное утро в утонченный ритуал, а вечер — в настоящий момент отдыха.

Мебель должна не просто дополнять интерьер, но создавать настроение. Именно поэтому в каждой коллекции сочетаются элегантные формы, премиальные материалы и продуманная функциональность. Всё — для того, чтобы ваша ванная стала продолжением вашего стиля, отражением вашего вкуса и внутренней свободы.

С красивой мебелью ванная комната наполняется светом, легкостью и особой эстетикой. Здесь хочется остановиться, вдохнуть глубже, позволить себе замедлиться и почувствовать, как заботливо созданное пространство начинает работать на вас.

Art&Max — когда качество вдохновляет, а красота становится частью жизни.

Art & MAX

Torino

Тумба подвесная с двумя выкатными ящиками






База подвесная с двумя выкатными ящиками 1000мм

В 570 х Ш 1000 х Г 460 мм

AM-TORINO-1000-2C-SO-BR-P	Бран	МДФ, Пленка ПВХ	Доводчики
AM-TORINO-1000-2C-SO-SA-P	Сапфир	МДФ, Пленка ПВХ	Доводчики
AM-TORINO-1000-2C-SO-PA-P	Палом	МДФ, Пленка ПВХ	Доводчики
AM-TORINO-1000-2C-SO-NG-P	Ниагара	МДФ, Пленка ПВХ	Доводчики





База подвесная с двумя выкатными ящиками 1000мм

В 570 х Ш 1000 х Г 460 мм

AM-TORINO-1000-2C-SO-LO-P	Лотос	МДФ, Пленка ПВХ	Доводчики
AM-TORINO-1000-2C-SO-GF-P	Графит	МДФ, Пленка ПВХ	Доводчики
AM-TORINO-1000-2C-SO-AQ-P	Аквамарин	МДФ, Пленка ПВХ	Доводчики



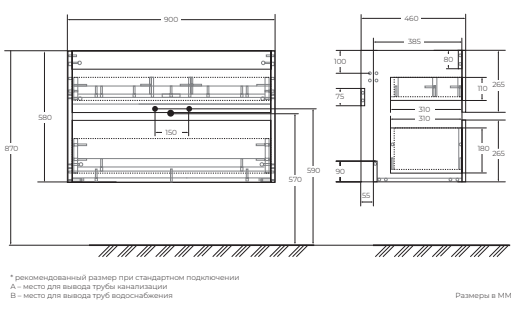

* рекомендованный размер при стандартном подключении
A – место для вывода трубы канализации
B – место для вывода труб водоснабжения

Размеры в ММ



Подвесная тумба TORINO с двумя выдвижными ящиками.
Направляющими скрытого монтажа и доводчиками.



Подвесная тумба TORINO с двумя выдвижными ящиками.
Направляющими скрытого монтажа и доводчиками.

Torino

Art & MAX

Тумба подвесная с двумя выкатными ящиками






База подвесная с двумя выкатными ящиками 900мм

В 580 х Ш 900 х Г 460 мм

AM-TORINO-900-2C-SO-BR-P	Бран	МДФ, Пленка ПВХ	Доводчики
AM-TORINO-900-2C-SO-SA-P	Сапфир	МДФ, Пленка ПВХ	Доводчики
AM-TORINO-900-2C-SO-PA-P	Палом	МДФ, Пленка ПВХ	Доводчики
AM-TORINO-900-2C-SO-NG-P	Ниагара	МДФ, Пленка ПВХ	Доводчики





База подвесная с двумя выкатными ящиками 900мм

В 580 х Ш 900 х Г 460 мм

AM-TORINO-900-2C-SO-LO-P	Лотос	МДФ, Пленка ПВХ	Доводчики
AM-TORINO-900-2C-SO-GF-P	Графит	МДФ, Пленка ПВХ	Доводчики
AM-TORINO-900-2C-SO-AQ-P	Аквамарин	МДФ, Пленка ПВХ	Доводчики



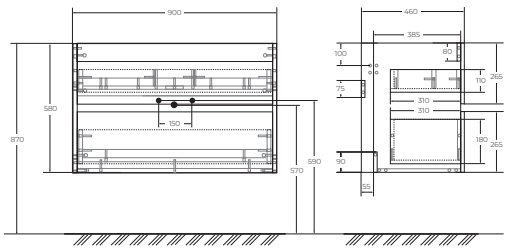

* рекомендованный размер при стандартном подключении
А – место для вывода трубы канализации
В – место для вывода труб водоснабжения

Размеры в ММ

Art & MAX

Torino

Тумба подвесная с двумя выкатными ящиками






База подвесная с двумя выкатными ящиками 800мм

В 570 х Ш 800 х Г 460 мм

AM-TORINO-800-2C-SO-BR-P	Бран	МДФ, Пленка ПВХ	Доводчики
AM-TORINO-800-2C-SO-SA-P	Сапфир	МДФ, Пленка ПВХ	Доводчики
AM-TORINO-800-2C-SO-PA-P	Палом	МДФ, Пленка ПВХ	Доводчики
AM-TORINO-800-2C-SO-NG-P	Ниагара	МДФ, Пленка ПВХ	Доводчики





База подвесная с двумя выкатными ящиками 800мм

В 570 х Ш 800 х Г 460 мм

AM-TORINO-800-2C-SO-LO-P	Лотос	МДФ, Пленка ПВХ	Доводчики
AM-TORINO-800-2C-SO-GF-P	Графит	МДФ, Пленка ПВХ	Доводчики
AM-TORINO-800-2C-SO-AQ-P	Аквамарин	МДФ, Пленка ПВХ	Доводчики



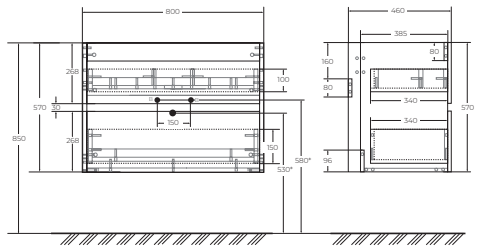

* рекомендованный размер при стандартном подключении
A – место для вывода трубы канализации
B – место для вывода труб водоснабжения

Размеры в ММ

Подвесная тумба TORINO с двумя выдвижными ящиками.
Направляющими скрытого монтажа и доводчиками.



Подвесная тумба TORINO с двумя выдвижными ящиками.
Направляющими скрытого монтажа и доводчиками.

Torino

Art & MAX

Тумба подвесная с двумя выкатными ящиками



База подвесная с двумя выкатными ящиками 600мм

В 570 х Ш 610 х Г 460 мм

AM-TORINO-600-2C-SO-BR-P	Бран	МДФ, Пленка ПВХ	Доводчики
AM-TORINO-600-2C-SO-SA-P	Сапфир	МДФ, Пленка ПВХ	Доводчики
AM-TORINO-600-2C-SO-PA-P	Палом	МДФ, Пленка ПВХ	Доводчики
AM-TORINO-600-2C-SO-NG-P	Ниагара	МДФ, Пленка ПВХ	Доводчики
AM-TORINO-600-2C-SO-LO-P	Лотос	МДФ, Пленка ПВХ	Доводчики
AM-TORINO-600-2C-SO-GF-P	Графит	МДФ, Пленка ПВХ	Доводчики
AM-TORINO-600-2C-SO-AQ-P	Аквамарин	МДФ, Пленка ПВХ	Доводчики



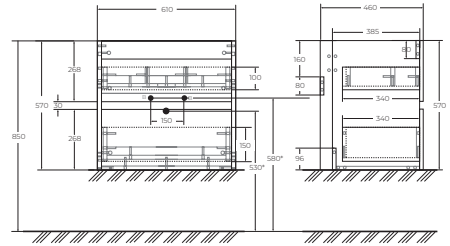

*рекомендованный размер при стандартном подключении
А – место для вывода трубы канализации
В – место для вывода труб водоснабжения

Размеры в мм



Раковина керамическая

AM7110-60	Белый глянец	Ш 615 х Г 465 х В 185 мм
AM7110-80	Белый глянец	Ш 810 х Г 465 х В 185 мм
AM7110-90	Белый глянец	Ш 910 х Г 465 х В 185 мм
AM7110-100	Белый глянец	Ш 1020 х Г 470 х В 185 мм

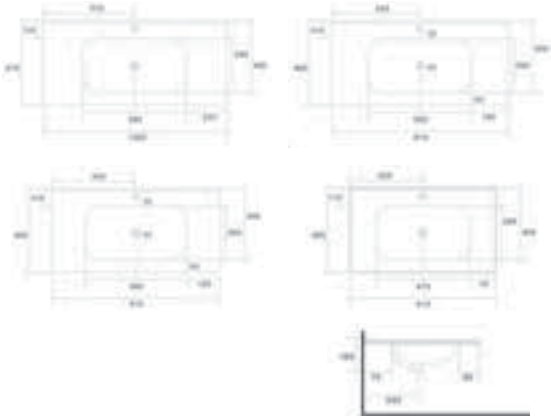

Art & MAX

Torino

Шкаф подвесной с двумя распашными дверцами



Шкаф подвесной с двумя распашными дверцами 1500мм

В 1500 х Ш 400 х Г 300мм

AM-TORINO-1500-2A-SO-BR-P	Бран	МДФ, Пленка ПВХ	Доводчики
AM-TORINO-1500-2A-SO-SA-P	Сапфир	МДФ, Пленка ПВХ	Доводчики
AM-TORINO-1500-2A-SO-PA-P	Палом	МДФ, Пленка ПВХ	Доводчики
AM-TORINO-1500-2A-SO-NG-P	Ниагара	МДФ, Пленка ПВХ	Доводчики
AM-TORINO-1500-2A-SO-LO-P	Лотос	МДФ, Пленка ПВХ	Доводчики
AM-TORINO-1500-2A-SO-GF-P	Графит	МДФ, Пленка ПВХ	Доводчики
AM-TORINO-1500-2A-SO-AQ-P	Аквамарин	МДФ, Пленка ПВХ	Доводчики

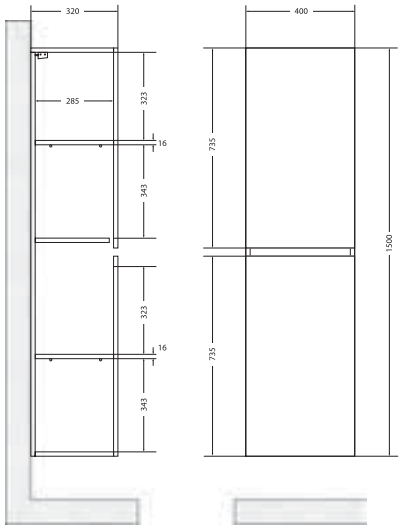

Размеры в ММ



Подвесная тумба TORINO с двумя выдвижными ящиками.
Направляющими скрытого монтажа и доводчиками.



Подвесная тумба ELEGANT
с двумя выдвижными ящиками и LED подсветкой.
Направляющими скрытого монтажа и доводчиками.

LED

Elegant

Art & MAX

Тумба подвесная с LED подсветкой



База подвесная с двумя выкатными ящиками 1000мм — В 570 х Ш 1010 х Г 460 мм

AM-ELEGANT-1000-2C-SO-BM-LED	Белый матовый	МДФ, Эмаль	LED подсветка
AM-ELEGANT-1000-2C-SO-GM-LED	Серый матовый	МДФ, Эмаль	LED подсветка
AM-ELEGANT-1000-2C-SO-NM-LED	Черный матовый	МДФ, Эмаль	LED подсветка
AM-ELEGANT-1000-2C-SO-GCM-LED	Светло-серый матовый	МДФ, Эмаль	LED подсветка
AM-ELEGANT-1000-2C-SO-CM-LED	Капучино матовый	МДФ, Эмаль	LED подсветка
AM-ELEGANT-1000-2C-SO-TM-LED	Бирюзовый матовый	МДФ, Эмаль	LED подсветка
AM-ELEGANT-1000-2C-SO-MM-LED	Светло-зеленый матовый	МДФ, Эмаль	LED подсветка



База подвесная с двумя выкатными ящиками 1000мм — В 570 х Ш 1010 х Г 460 мм

AM-ELEGANT-1000-2C-SO-BL-LED-P	Белый глянец	МДФ, Пленка	LED подсветка
AM-ELEGANT-1000-2C-SO-BR-P	Бран	МДФ, Пленка	LED подсветка
AM-ELEGANT-1000-2C-SO-AQ-P	Аквамарин	МДФ, Пленка	LED подсветка
AM-ELEGANT-1000-2C-SO-NG-P	Ниагара	МДФ, Пленка	LED подсветка
AM-ELEGANT-1000-2C-SO-SA-P	Сапфир	МДФ, Пленка	LED подсветка

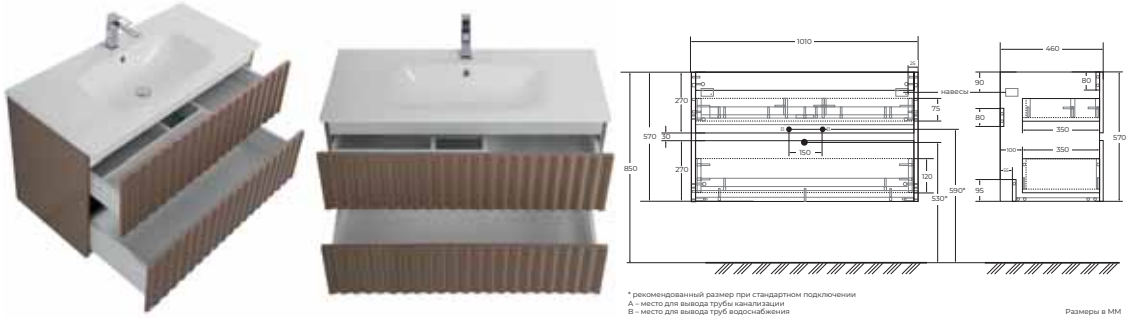

* рекомендованный размер при стандартном подключении
A – место для вывода трубы канализации
B – место для вывода труб водоснабжения

Размеры в мм

Art & MAX

Elegant

Тумба подвесная с LED подсветкой



База подвесная с двумя выкатными ящиками 900мм

В 570 х Ш 910 х Г 460 мм

AM-ELEGANT-900-2C-SO-BM-LED	Белый матовый	МДФ, Эмаль	LED подсветка
AM-ELEGANT-900-2C-SO-GM-LED	Серый матовый	МДФ, Эмаль	LED подсветка
AM-ELEGANT-900-2C-SO-NM-LED	Черный матовый	МДФ, Эмаль	LED подсветка
AM-ELEGANT-900-2C-SO-GCM-LED	Светло-серый матовый	МДФ, Эмаль	LED подсветка
AM-ELEGANT-900-2C-SO-CM-LED	Капучино матовый	МДФ, Эмаль	LED подсветка
AM-ELEGANT-900-2C-SO-TM-LED	Бирюзовый матовый	МДФ, Эмаль	LED подсветка
AM-ELEGANT-900-2C-SO-MM-LED	Светло-зеленый матовый	МДФ, Эмаль	LED подсветка



База подвесная с двумя выкатными ящиками 900мм

В 570 х Ш 910 х Г 460 мм

AM-ELEGANT-900-2C-SO-BL-LED-P	Белый глянец	МДФ, Пленка	LED подсветка
AM-ELEGANT-900-2C-SO-BR-P	Бран	МДФ, Пленка	LED подсветка
AM-ELEGANT-900-2C-SO-AQ-P	Аквамарин	МДФ, Пленка	LED подсветка
AM-ELEGANT-900-2C-SO-NG-P	Ниагара	МДФ, Пленка	LED подсветка
AM-ELEGANT-900-2C-SO-SA-P	Сапфир	МДФ, Пленка	LED подсветка





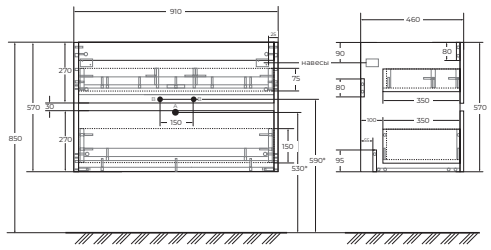

* рекомендованный размер при стандартном подключении
A – место для вывода трубы канализации
B – место для вывода труб водоснабжения

Размеры в мм



Подвесная тумба ELEGANT
с двумя выдвижными ящиками и LED подсветкой.
Направляющими скрытого монтажа и доводчиками.



Подвесная тумба ELEGANT
с двумя выдвижными ящиками и LED подсветкой.
Направляющими скрытого монтажа и доводчиками.

LED

Elegant

Art & MAX

Тумба подвесная с LED подсветкой



База подвесная с двумя выкатными ящиками 800мм

В 570 х Ш 810 х Г 460 мм

AM-ELEGANT-800-2C-SO-BM-LED	Белый матовый	МДФ, Эмаль	LED подсветка
AM-ELEGANT-800-2C-SO-GM-LED	Серый матовый	МДФ, Эмаль	LED подсветка
AM-ELEGANT-800-2C-SO-NM-LED	Черный матовый	МДФ, Эмаль	LED подсветка
AM-ELEGANT-800-2C-SO-GCM-LED	Светло-серый матовый	МДФ, Эмаль	LED подсветка
AM-ELEGANT-800-2C-SO-CM-LED	Капучино матовый	МДФ, Эмаль	LED подсветка
AM-ELEGANT-800-2C-SO-TM-LED	Бирюзовый матовый	МДФ, Эмаль	LED подсветка
AM-ELEGANT-800-2C-SO-MM-LED	Светло-зеленый матовый	МДФ, Эмаль	LED подсветка



База подвесная с двумя выкатными ящиками 800мм

В 570 х Ш 810 х Г 460 мм

AM-ELEGANT-800-2C-SO-BL-LED-P	Белый глянец	МДФ, Пленка	LED подсветка
AM-ELEGANT-800-2C-SO-BR-P	Бран	МДФ, Пленка	LED подсветка
AM-ELEGANT-800-2C-SO-AQ-P	Аквамарин	МДФ, Пленка	LED подсветка
AM-ELEGANT-800-2C-SO-NG-P	Ниагара	МДФ, Пленка	LED подсветка
AM-ELEGANT-800-2C-SO-SA-P	Сапфир	МДФ, Пленка	LED подсветка





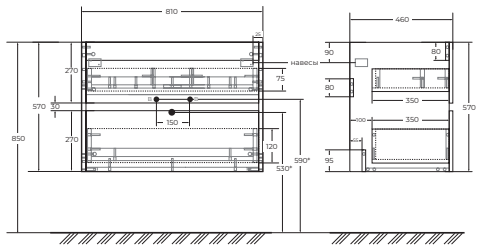

* рекомендованный размер при стандартном подключении
A – место для вывода трубы канализации
B – место для вывода труб водоснабжения

Размеры в мм

Art & MAX

Elegant

Тумба подвесная с LED подсветкой

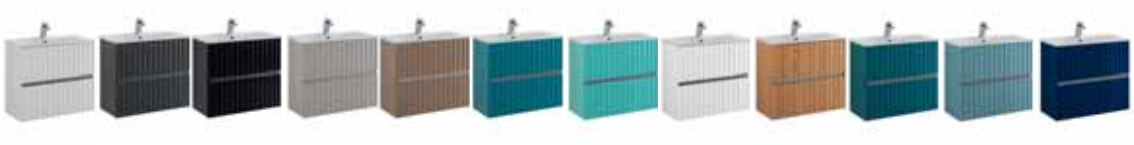

База подвесная с двумя выкатными ящиками 600мм

В 570 х Ш 610 х Г 460 мм

AM-ELEGANT-600-2C-SO-BM-LED	Белый матовый	МДФ, Эмаль	LED подсветка
AM-ELEGANT-600-2C-SO-GM-LED	Серый матовый	МДФ, Эмаль	LED подсветка
AM-ELEGANT-600-2C-SO-NM-LED	Черный матовый	МДФ, Эмаль	LED подсветка
AM-ELEGANT-600-2C-SO-GCM-LED	Светло-серый матовый	МДФ, Эмаль	LED подсветка
AM-ELEGANT-600-2C-SO-CM-LED	Капучино матовый	МДФ, Эмаль	LED подсветка
AM-ELEGANT-600-2C-SO-TM-LED	Бирюзовый матовый	МДФ, Эмаль	LED подсветка
AM-ELEGANT-600-2C-SO-MM-LED	Светло-зеленый матовый	МДФ, Эмаль	LED подсветка
AM-ELEGANT-600-2C-SO-BL-LED-P	Белый глянец	МДФ, Пленка	LED подсветка
AM-ELEGANT-600-2C-SO-BR-P	Бран	МДФ, Пленка	LED подсветка
AM-ELEGANT-600-2C-SO-AQ-P	Аквамарин	МДФ, Пленка	LED подсветка
AM-ELEGANT-600-2C-SO-NG-P	Ниагара	МДФ, Пленка	LED подсветка
AM-ELEGANT-600-2C-SO-SA-P	Сапфир	МДФ, Пленка	LED подсветка



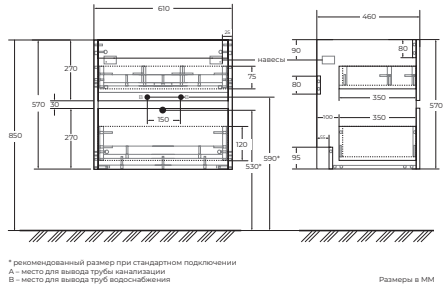





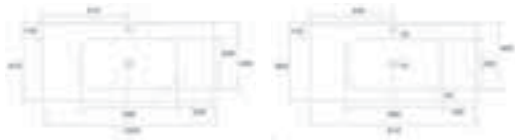



Раковина керамическая

AM7110-60	Белый глянец	Ш 615 х Г 465 х В 185 мм
AM7110-80	Белый глянец	Ш 810 х Г 465 х В 185 мм
AM7110-90	Белый глянец	Ш 910 х Г 465 х В 185 мм
AM7110-100	Белый глянец	Ш 1020 х Г 470 х В 185 мм



Подвесная тумба ELEGANT
с двумя выдвижными ящиками и LED подсветкой.
Направляющими скрытого монтажа и доводчиками.



Подвесная тумба ELEGANT
с двумя выдвижными ящиками и LED подсветкой.
Направляющими скрытого монтажа и доводчиками.

Elegant

Art & MAX

Шкаф подвесной с двумя распашными дверцами



Шкаф подвесной с двумя распашными дверцами 1500мм — В 1500 х Ш 400 х Г 300мм

AM-ELEGANT-600-2C-SO-BM-LED	Белый матовый	МДФ, Эмаль	LED подсветка
AM-ELEGANT-600-2C-SO-GM-LED	Серый матовый	МДФ, Эмаль	LED подсветка
AM-ELEGANT-600-2C-SO-NM-LED	Черный матовый	МДФ, Эмаль	LED подсветка
AM-ELEGANT-600-2C-SO-GCM-LED	Светло-серый матовый	МДФ, Эмаль	LED подсветка
AM-ELEGANT-600-2C-SO-CM-LED	Капучино матовый	МДФ, Эмаль	LED подсветка
AM-ELEGANT-600-2C-SO-TM-LED	Бирюзовый матовый	МДФ, Эмаль	LED подсветка
AM-ELEGANT-600-2C-SO-MM-LED	Светло-зеленый матовый	МДФ, Эмаль	LED подсветка
AM-ELEGANT-600-2C-SO-BL-LED-P	Белый глянец	МДФ, Пленка	LED подсветка
AM-ELEGANT-600-2C-SO-BR-P	Бран	МДФ, Пленка	LED подсветка
AM-ELEGANT-600-2C-SO-AQ-P	Аквамарин	МДФ, Пленка	LED подсветка
AM-ELEGANT-600-2C-SO-NG-P	Ниагара	МДФ, Пленка	LED подсветка
AM-ELEGANT-600-2C-SO-SA-P	Сапфир	МДФ, Пленка	LED подсветка

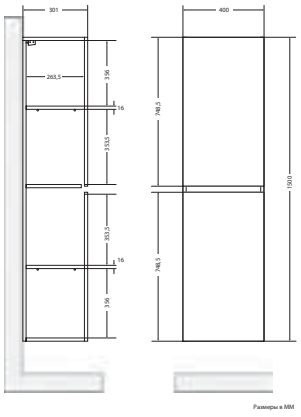







Подвесная тумба ELEGANT



Подвесная тумба Verona-Push

Verona-Push

Art & MAX

Тумба подвесная с двумя выкатными ящиками



База подвесная с двумя выкатными ящиками 1000мм В 550 х Ш 1000 х Г 450 мм

AM-Verona-Push-1000-2C-SO-RS-TS	Дуб Сонома светлый	Покрытие ЛДСП	push-to-open
AM-Verona-Push-1000-2C-SO-GP-TS	Гаскон Пайн Светлый	Покрытие ЛДСП	push-to-open
AM-Verona-Push-1000-2C-SO-Ven	Венециано	Покрытие ЛДСП	push-to-open
AM-Verona-Push-1000-2C-SO-St	Камень светлый	Покрытие ЛДСП	push-to-open



База подвесная с двумя выкатными ящиками 1000мм В 550 х Ш 1000 х Г 450 мм

AM-Verona-Push-1000-2C-SO-BI-TS	Белый мат. с тиснением	Покрытие ЛДСП	push-to-open
AM-Verona-Push-1000-2C-SO-KD	Кадена Дарк	Покрытие ЛДСП	push-to-open
AM-Verona-Push-1000-2C-SO-KV	Кадена Вуд	Покрытие ЛДСП	push-to-open

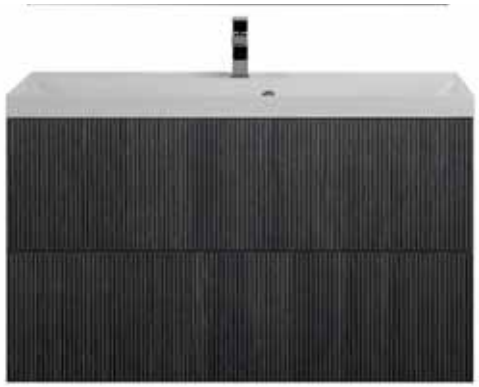



Art & MAX

Verona-Push

Тумба подвесная с двумя выкатными ящиками



База подвесная с двумя выкатными ящиками 900мм

В 550 х Ш 900 х Г 450 мм

AM-Verona-Push-900-2C-SO-RS-TS	Дуб Сонома светлый	Покрытие ЛДСП	push-to-open
AM-Verona-Push-900-2C-SO-GP-TS	Гаскон Пайн Светлый	Покрытие ЛДСП	push-to-open
AM-Verona-Push-900-2C-SO-Ven	Венециано	Покрытие ЛДСП	push-to-open
AM-Verona-Push-900-2C-SO-St	Камень светлый	Покрытие ЛДСП	push-to-open



База подвесная с двумя выкатными ящиками 900мм

В 550 х Ш 900 х Г 450 мм

AM-Verona-Push-900-2C-SO-BI-TS	Белый мат. с тиснением	Покрытие ЛДСП	push-to-open
AM-Verona-Push-900-2C-SO-KD	Кадена Дарк	Покрытие ЛДСП	push-to-open
AM-Verona-Push-900-2C-SO-KV	Кадена Вуд	Покрытие ЛДСП	push-to-open





Подвесная тумба Verona-Push



Подвесная тумба VERONA-PUSH

Verona-Push

Art & MAX

Тумба подвесная с двумя выкатными ящиками



База подвесная с двумя выкатными ящиками 800мм — В 550 х Ш 800 х Г 450 мм

AM-Verona-Push-800-2C-SO-RS-TS	Дуб Сонома светлый	Покрытие ЛДСП	push-to-open
AM-Verona-Push-800-2C-SO-GP-TS	Гаскон Пайн Светлый	Покрытие ЛДСП	push-to-open
AM-Verona-Push-800-2C-SO-Ven	Венециано	Покрытие ЛДСП	push-to-open
AM-Verona-Push-800-2C-SO-St	Камень светлый	Покрытие ЛДСП	push-to-open



База подвесная с двумя выкатными ящиками 800мм — В 550 х Ш 800 х Г 450 мм

AM-Verona-Push-800-2C-SO-BI-TS	Белый мат. с тиснением	Покрытие ЛДСП	push-to-open
AM-Verona-Push-800-2C-SO-KD	Кадена Дарк	Покрытие ЛДСП	push-to-open
AM-Verona-Push-800-2C-SO-KV	Кадена Вуд	Покрытие ЛДСП	push-to-open

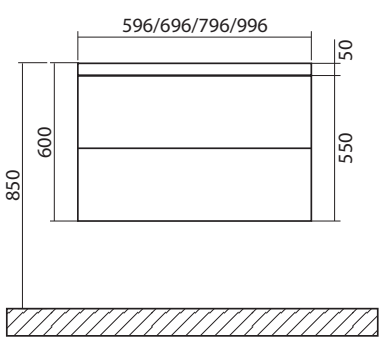

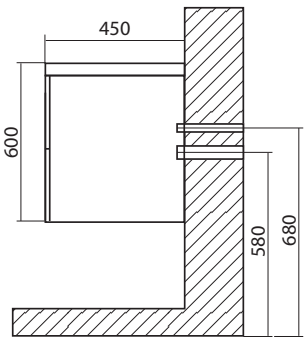

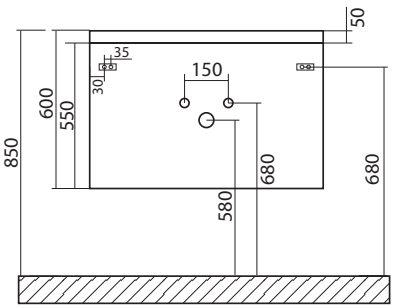

Art & MAX

Verona-Push

Тумба подвесная с двумя выкатными ящиками



База подвесная с двумя выкатными ящиками 700мм — В 550 х Ш 700 х Г 450 мм

AM-Verona-Push-700-2C-SO-RS-TS	Дуб Сонома светлый	Покрытие ЛДСП	push-to-open
AM-Verona-Push-700-2C-SO-GP-TS	Гаскон Пайн Светлый	Покрытие ЛДСП	push-to-open
AM-Verona-Push-700-2C-SO-Ven	Венециано	Покрытие ЛДСП	push-to-open
AM-Verona-Push-700-2C-SO-St	Камень светлый	Покрытие ЛДСП	push-to-open



База подвесная с двумя выкатными ящиками 700мм — В 550 х Ш 700 х Г 450 мм

AM-Verona-Push-700-2C-SO-BI-TS	Белый мат. с тиснением	Покрытие ЛДСП	push-to-open
AM-Verona-Push-700-2C-SO-KD	Кадена Дарк	Покрытие ЛДСП	push-to-open
AM-Verona-Push-700-2C-SO-KV	Кадена Вуд	Покрытие ЛДСП	push-to-open



Дуб Сонома светлый - RS-TS



Гаскон Пайн светлый - GP-TS

Венециано - VEN



Камень светлый - ST



Кадена Дарк - KD



Кадена Вуд- KV



Белый матовый с тиснением - BI-TS





Подвесная тумба VERONA-PUSH

Verona-Push

Art & MAX

Тумба подвесная с двумя выкатными ящиками



База подвесная с двумя выкатными ящиками 600мм

В 550 х Ш 600 х Г 450 мм

AM-Verona-Push-600-2C-SO-RS-TS	Дуб Сонома светлый	Покрытие ЛДСП	push-to-open
AM-Verona-Push-600-2C-SO-GP-TS	Гаскон Пайн Светлый	Покрытие ЛДСП	push-to-open
AM-Verona-Push-600-2C-SO-Ven	Венециано	Покрытие ЛДСП	push-to-open
AM-Verona-Push-600-2C-SO-St	Камень светлый	Покрытие ЛДСП	push-to-open
AM-Verona-Push-600-2C-SO-Bl-TS	Белый мат. с тиснением	Покрытие ЛДСП	push-to-open
AM-Verona-Push-600-2C-SO-KD	Кадена Дарк	Покрытие ЛДСП	push-to-open
AM-Verona-Push-600-2C-SO-KV	Кадена Вуд	Покрытие ЛДСП	push-to-open



Раковина из искусственного мрамора

AM-LAV-600-MR-FA	Белый глянец	Ш 600 х Г 450 х В 140 мм
AM-LAV-700-MR-FA	Белый глянец	Ш 700 х Г 450 х В 140 мм
AM-LAV-800-MR-FA	Белый глянец	Ш 800 х Г 450 х В 140 мм
AM-LAV-900-MR-FA	Белый глянец	Ш 900 х Г 450 х В 140 мм
AM-LAV-1000-MR-FA	Белый глянец	Ш 1000 х Г 450 х В 140 мм



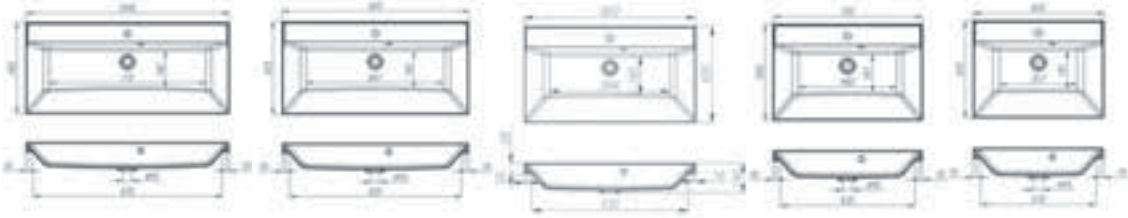

Art & MAX

Verona-Push

Шкаф подвесной с двумя распашными дверцами



Шкаф подвесной с двумя распашными дверцами 1500мм — В 1500 х Ш 400 х Г 300 мм

AM-Verona-Push-1500-2A-SC-RS-TS	Дуб Сонома светлый	Покрытие ЛДСП	push-to-open
AM-Verona-Push-1500-2A-SC-GP-TS	Гаскон Пайн Светлый	Покрытие ЛДСП	push-to-open
AM-Verona-Push-1500-2A-SC-Ven	Венециано	Покрытие ЛДСП	push-to-open
AM-Verona-Push-1500-2A-SC-St	Камень светлый	Покрытие ЛДСП	push-to-open
AM-Verona-Push-1500-2A-SC-BI-TS	Белый мат. с тиснением	Покрытие ЛДСП	push-to-open
AM-Verona-Push-1500-2A-SC-KD	Кадена Дарк	Покрытие ЛДСП	push-to-open
AM-Verona-Push-1500-2A-SC-KV	Кадена Вуд	Покрытие ЛДСП	push-to-open

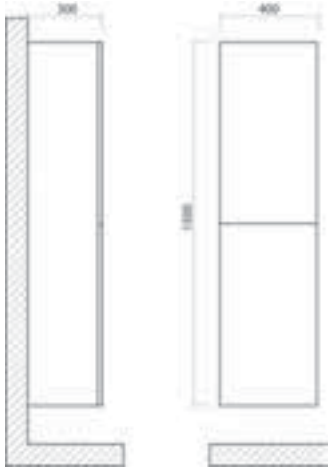











Подвесная тумба VERONA-PUSH



Platino

Art & MAX

Тумба подвесная с двумя выкатными ящиками






База подвесная с двумя выкатными ящиками 1000мм — В 550 х Ш 1000 х Г 490мм

AM-Platino-1000-2C-SO-BL	Эмаль Белый Глянец	Покрытие МДФ	Soft close
AM-Platino-1000-2C-SO-BM	Эмаль Белый Матовый	Покрытие МДФ	Soft close
AM-Platino-1000-2C-SO-GM	Эмаль Серый Матовый	Покрытие МДФ	Soft close
AM-Platino-1000-2C-SO-NM	Эмаль Черный Матовый	Покрытие МДФ	Soft close





База подвесная с двумя выкатными ящиками 1000мм — В 550 х Ш 1000 х Г 490мм

AM-Platino-1000-2C-SO-GCM	Эмаль Светло-серый Матовый	Покрытие МДФ	Soft close
AM-Platino-1000-2C-SO-CM	Эмаль Капучино Матовый	Покрытие МДФ	Soft close
AM-Platino-1000-2C-SO-TM	Эмаль Бирюзовый Матовый	Покрытие МДФ	Soft close




Art & MAX

Platino

Тумба подвесная с двумя выкатными ящиками






База подвесная с двумя выкатными ящиками 900мм — В 550 х Ш 900 х Г 490мм

AM-Platino-900-2C-SO-BL	Эмаль Белый Глянец	Покрытие МДФ	Soft close
AM-Platino-900-2C-SO-BM	Эмаль Белый Матовый	Покрытие МДФ	Soft close
AM-Platino-900-2C-SO-GM	Эмаль Серый Матовый	Покрытие МДФ	Soft close
AM-Platino-900-2C-SO-NM	Эмаль Черный Матовый	Покрытие МДФ	Soft close





База подвесная с двумя выкатными ящиками 900мм — В 550 х Ш 900 х Г 490мм

AM-Platino-900-2C-SO-GCM	Эмаль Светло-серый Матовый	Покрытие МДФ	Soft close
AM-Platino-900-2C-SO-CM	Эмаль Капучино Матовый	Покрытие МДФ	Soft close
AM-Platino-900-2C-SO-TM	Эмаль Бирюзовый Матовый	Покрытие МДФ	Soft close








Platino

Art & MAX

Тумба подвесная с двумя выкатными ящиками



База подвесная с двумя выкатными ящиками 750мм — В 550 х Ш 750 х Г 480мм

AM-Platino-750-2C-SO-BL	Эмаль Белый Глянец	Покрытие МДФ	Soft close
AM-Platino-750-2C-SO-BM	Эмаль Белый Матовый	Покрытие МДФ	Soft close
AM-Platino-750-2C-SO-GM	Эмаль Серый Матовый	Покрытие МДФ	Soft close
AM-Platino-750-2C-SO-NM	Эмаль Черный Матовый	Покрытие МДФ	Soft close



База подвесная с двумя выкатными ящиками 750мм — В 550 х Ш 750 х Г 480мм

AM-Platino-750-2C-SO-GCM	Эмаль Светло-серый Матовый	Покрытие МДФ	Soft close
AM-Platino-750-2C-SO-CM	Эмаль Капучино Матовый	Покрытие МДФ	Soft close
AM-Platino-750-2C-SO-TM	Эмаль Бирюзовый Матовый	Покрытие МДФ	Soft close

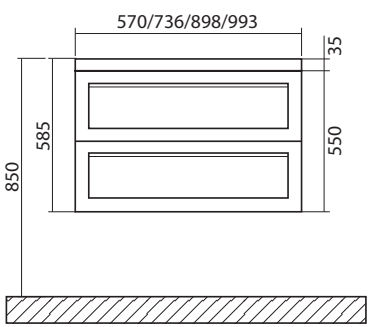

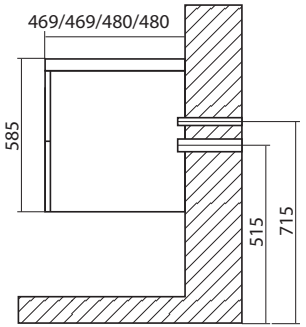

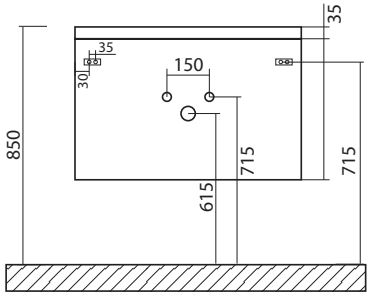

Art & MAX

Platino

Тумба подвесная с двумя выкатными ящиками



База подвесная с двумя выкатными ящиками 580мм

В 550 х Ш 570 х Г 474мм

AM-Platino-580-2C-SO-BL	Эмаль Белый Глянец	Покрытие МДФ	Soft close
AM-Platino-580-2C-SO-BM	Эмаль Белый Матовый	Покрытие МДФ	Soft close
AM-Platino-580-2C-SO-GM	Эмаль Серый Матовый	Покрытие МДФ	Soft close
AM-Platino-580-2C-SO-NM	Эмаль Черный Матовый	Покрытие МДФ	Soft close



База подвесная с двумя выкатными ящиками 580мм

В 550 х Ш 570 х Г 474мм

AM-Platino-580-2C-SO-GCM	Эмаль Светло-серый Матовый	Покрытие МДФ	Soft close
AM-Platino-580-2C-SO-CM	Эмаль Капучино Матовый	Покрытие МДФ	Soft close
AM-Platino-580-2C-SO-TM	Эмаль Бирюзовый Матовый	Покрытие МДФ	Soft close



Раковина из икусственного мрамора

AM-LAV-580-MR-A	Белый глянец	Ш 580 х Г 480 х В 116мм
AM-LAV-750-MR-A	Белый глянец	Ш 750 х Г 480 х В 116мм
AM-LAV-900-MR-A	Белый глянец	Ш 900 х Г 480 х В 116мм
AM-LAV-1000-MR-A	Белый глянец	Ш 1000 х Г 480 х В 116мм

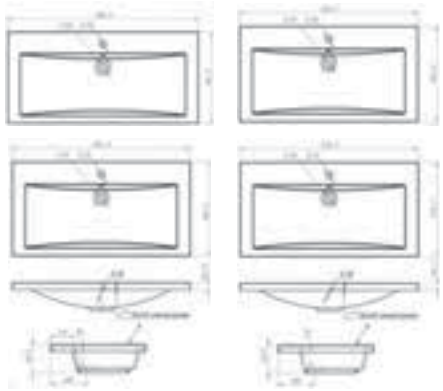



Подвесная тумба PLATINO



Подвесная тумба PLATINO-CER

Platino-Cer

Art & MAX

Тумба подвесная с двумя выкатными ящиками



База подвесная с двумя выкатными ящиками 1000мм

В 550 х Ш 1000 х Г 490мм

AM-Platino-1000-2C-SO-BL-Cer	Белый глянец	Покрытие МДФ	push-to-open
AM-Platino-1000-2C-SO-BM-Cer	Белый матовый	Покрытие МДФ	push-to-open
AM-Platino-1000-2C-SO-GM-Cer	Серый матовый	Покрытие МДФ	push-to-open
AM-Platino-1000-2C-SO-NM-Cer	Черный матовый	Покрытие МДФ	push-to-open



База подвесная с двумя выкатными ящиками 900мм

В 550 х Ш 900 х Г 490мм

AM-Platino-900-2C-SO-BL-Cer	Белый глянец	Покрытие МДФ	push-to-open
AM-Platino-900-2C-SO-BM-Cer	Белый матовый	Покрытие МДФ	push-to-open
AM-Platino-900-2C-SO-GM-Cer	Серый матовый	Покрытие МДФ	push-to-open
AM-Platino-900-2C-SO-NM-Cer	Черный матовый	Покрытие МДФ	push-to-open



Раковина керамическая

AM7117-60	Белый глянец	Ш 615 х Г 470 х В 180 мм
AM7117-80	Белый глянец	Ш 815 х Г 465 х В 180 мм
AM7110-90	Белый глянец	Ш 910 х Г 465 х В 180 мм
AM7117-100	Белый глянец	Ш 1010 х Г 465 х В 180 мм

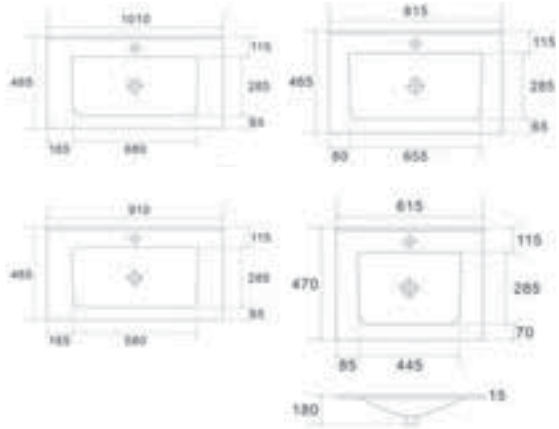

Art & MAX

Platino-Cer

Тумба подвесная с двумя выкатными ящиками



База подвесная с двумя выкатными ящиками 800мм

В 550 х Ш 800 х Г 480мм

AM-Platino-800-2C-SO-BL-Cer	Белый глянец	Покрытие МДФ	push-to-open
AM-Platino-800-2C-SO-BM-Cer	Белый матовый	Покрытие МДФ	push-to-open
AM-Platino-800-2C-SO-GM-Cer	Серый матовый	Покрытие МДФ	push-to-open
AM-Platino-800-2C-SO-NM-Cer	Черный матовый	Покрытие МДФ	push-to-open



База подвесная с двумя выкатными ящиками 600мм

В 550 х Ш 600 х Г 480мм

AM-Platino-600-2C-SO-BL-Cer	Белый глянец	Покрытие МДФ	push-to-open
AM-Platino-600-2C-SO-BM-Cer	Белый матовый	Покрытие МДФ	push-to-open
AM-Platino-600-2C-SO-GM-Cer	Серый матовый	Покрытие МДФ	push-to-open
AM-Platino-600-2C-SO-NM-Cer	Черный матовый	Покрытие МДФ	push-to-open





Подвесная тумба PLATINO-CER



Platino

Art & MAX

Столешница из МДФ под накладную раковину



Столешница из МДФ под накладную раковину

AM-600-BO	Белый матовый	Покрытие МДФ	В 19 х Ш 604 х Г 460мм
AM-600-FN	Бук натуральный	Покрытие МДФ	В 19 х Ш 604 х Г 460мм
AM-600-GO	Графит матовый	Покрытие МДФ	В 19 х Ш 604 х Г 460мм
AM-600-WO	Венге матовый	Покрытие МДФ	В 19 х Ш 604 х Г 460мм
AM-800-BO	Белый матовый	Покрытие МДФ	В 19 х Ш 804 х Г 460мм
AM-800-FN	Бук натуральный	Покрытие МДФ	В 19 х Ш 804 х Г 460мм
AM-800-GO	Графит матовый	Покрытие МДФ	В 19 х Ш 804 х Г 460мм
AM-800-WO	Венге матовый	Покрытие МДФ	В 19 х Ш 804 х Г 460мм
AM-900-BO	Белый матовый	Покрытие МДФ	В 19 х Ш 904 х Г 460мм
AM-900-FN	Бук натуральный	Покрытие МДФ	В 19 х Ш 904 х Г 460мм
AM-900-GO	Графит матовый	Покрытие МДФ	В 19 х Ш 904 х Г 460мм
AM-900-WO	Венге матовый	Покрытие МДФ	В 19 х Ш 904 х Г 460мм
AM-1000-BO	Белый матовый	Покрытие МДФ	В 19 х Ш 1004 х Г 460мм
AM-1000-FN	Бук натуральный	Покрытие МДФ	В 19 х Ш 1004 х Г 460мм
AM-1000-GO	Графит матовый	Покрытие МДФ	В 19 х Ш 1004 х Г 460мм
AM-1000-WO	Венге матовый	Покрытие МДФ	В 19 х Ш 1004 х Г 460мм





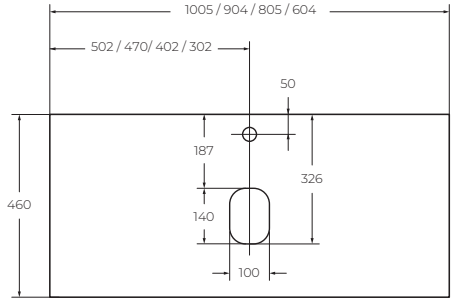

Art & MAX

Platino

Шкаф подвесной с двумя распашными дверцами



Шкаф подвесной с двумя распашными дверцами 1500мм В 1500 х Ш 400 х Г 300мм

AM-Platino-1500-2A-SO-BL	Эмаль Белый Глянец	Покрытие МДФ	петля с доводчиком
AM-Platino-1500-2A-SO-BM	Эмаль Белый Матовый	Покрытие МДФ	петля с доводчиком
AM-Platino-1500-2A-SO-GM	Эмаль Серый Матовый	Покрытие МДФ	петля с доводчиком
AM-Platino-1500-2A-SO-NM	Эмаль Черный Матовый	Покрытие МДФ	петля с доводчиком
AM-Platino-1500-2A-SO-GCM	Эмаль Светло-серый Матовый	Покрытие МДФ	петля с доводчиком
AM-Platino-1500-2A-SO-CM	Эмаль Капучино Матовый	Покрытие МДФ	петля с доводчиком
AM-Platino-1500-2A-SO-TM	Эмаль Бирюзовый Матовый	Покрытие МДФ	петля с доводчиком







Подвесная тумба PLATINO



Подвесная тумба SANREMO

Sanremo

Art & MAX

Тумба подвесная с двумя выкатными ящиками



База подвесная с двумя выкатными ящиками 1000 мм В 600 х Ш 988 х Г 474 мм

AM-Sanremo-1000-2C-SO-BL	Белый глянец	Пленка ПВХ	Корпус МДФ	Soft close



База подвесная с двумя выкатными ящиками 800 мм В 600 х Ш 792 х Г 474 мм

AM-Sanremo-800-2C-SO-BL	Белый глянец	Пленка ПВХ	Корпус МДФ	Soft close

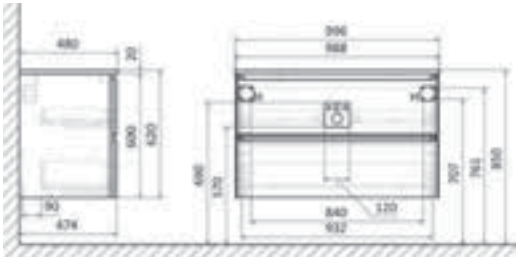

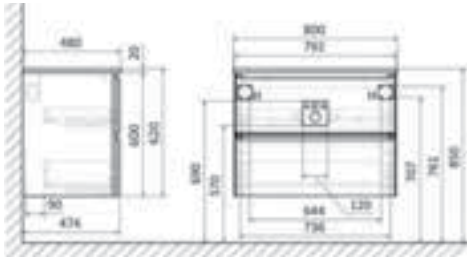



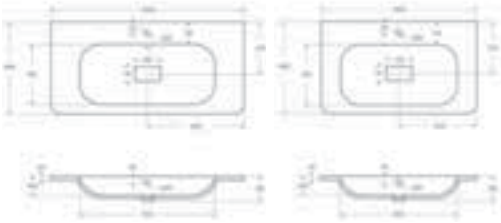

Раковина из искусственного мрамора

AM-LAV-1000-MR-FN	Белый матовый	Ш 1000 х Г 480 х В 142 мм
AM-LAV-800-MR-FN	Белый матовый	Ш 800 х Г 480 х В 142 мм

Sanremo

Тумба подвесная с одним выкатным ящиком



База подвесная
с одним выкатным ящиком и органайзером 1000 мм

В 450 х Ш 988 х Г 474 мм

AM-Sanremo-1000-1C-SO-BL	Белый глянец	Пленка ПВХ	Корпус МДФ	Soft close



База подвесная
с одним выкатным ящиком и органайзером 800 мм

В 450 х Ш 792 х Г 474 мм

AM-Sanremo-800-1C-SO-BL	Белый глянец	Пленка ПВХ	Корпус МДФ	Soft close

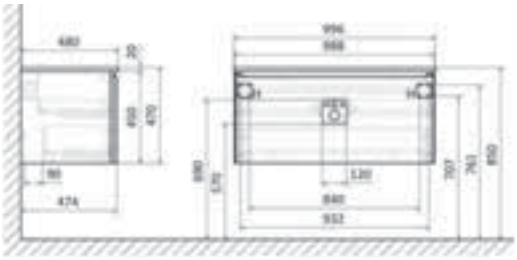

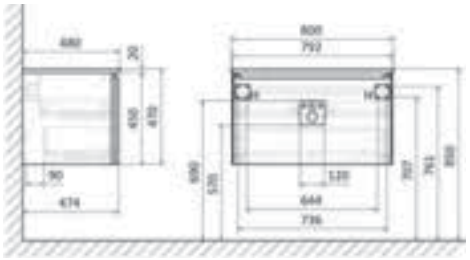











Подвесная тумба SANREMO



Genova

Art & MAX

Тумба подвесная с двумя выкатными ящиками



База подвесная с двумя выкатными ящиками 800 мм В 486 х Ш 800 х Г 530 мм

AM-Genova-800-2C-SO-CH	Бетон хафит	Пленка ПВХ	Корпус МДФ	Soft close
AM-Genova-800-2C-SO-LN	Бетон лофт	Пленка ПВХ	Корпус МДФ	Soft close
AM-Genova-800-2C-SO-BC	Бетон бромо	Пленка ПВХ	Корпус МДФ	Soft close

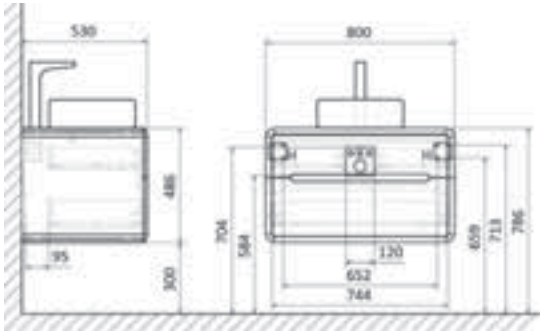







Art & MAX

Genova

Шкаф подвесной, с одной дверцей



Шкаф подвесной, с одной дверцей 700 мм В 700 х Ш 350 х Г 300 мм

AM-Genova-700-1A-SO-LN		Бетон лофт	Пленка ПВХ	Корпус МДФ	петля с доводчиком

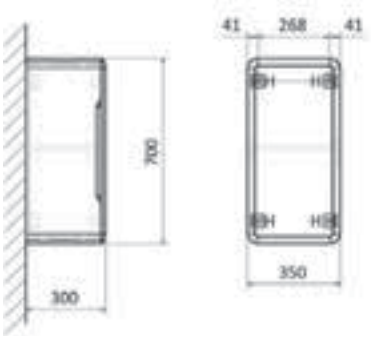











Bianchi

Art & MAX

Тумба подвесная с двумя выкатными ящиками



Тумба подвесная с двумя выкатными ящиками 750мм В 550 х Ш 750 х Г 450мм

AM-Bianchi-750-2C-SO-BL		Эмаль Белый Глянец	Покрытие МДФ направляющие с доводчиком
AM-Bianchi-750-2C-SO-BM		Эмаль Белый Матовый	Покрытие МДФ направляющие с доводчиком
AM-Bianchi-750-2C-SO-GM		Эмаль Серый Матовый	Покрытие МДФ направляющие с доводчиком
AM-Bianchi-750-2C-SO-OM		Эмаль Оливковый Матовый	Покрытие МДФ направляющие с доводчиком
AM-Bianchi-750-2C-SO-CM		Эмаль Капучино Матовый	Покрытие МДФ направляющие с доводчиком

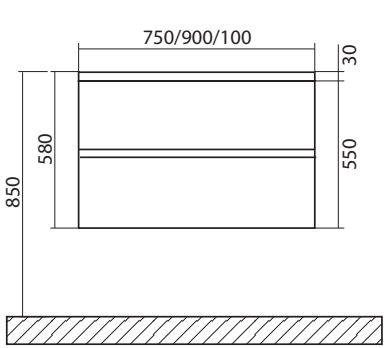

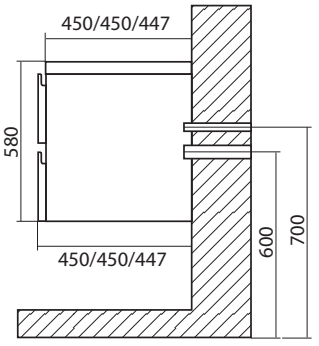

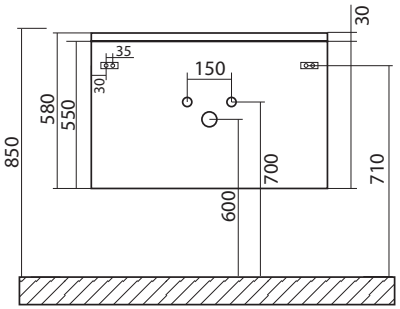

Art & MAX

Bianchi

Тумба подвесная с двумя выкатными ящиками



Тумба подвесная с двумя выкатными ящиками 900мм В 550 х Ш 900 х Г 450мм

AM-Bianchi-900-2C-SO-BL	Эмаль Белый Глянец	Покрытие МДФ направляющие с доводчиком
AM-Bianchi-900-2C-SO-BM	Эмаль Белый Матовый	Покрытие МДФ направляющие с доводчиком
AM-Bianchi-900-2C-SO-GM	Эмаль Серый Матовый	Покрытие МДФ направляющие с доводчиком
AM-Bianchi-900-2C-SO-OM	Эмаль Оливковый Матовый	Покрытие МДФ направляющие с доводчиком
AM-Bianchi-900-2C-SO-CM	Эмаль Капучино Матовый	Покрытие МДФ направляющие с доводчиком







Подвесная тумба BIANCHI



Подвесная тумба BIANCHI

Bianchi

Art & MAX

Тумба подвесная с двумя выкатными ящиками



Тумба подвесная с двумя выкатными ящиками 1000мм В 550 х Ш 1000 х Г 450мм

AM-Bianchi-1000-2C-SO-BL		Эмаль Белый Глянец	Покрытие МДФ направляющие с доводчиком
AM-Bianchi-1000-2C-SO-BM		Эмаль Белый Матовый	Покрытие МДФ направляющие с доводчиком
AM-Bianchi-1000-2C-SO-GM		Эмаль Серый Матовый	Покрытие МДФ направляющие с доводчиком
AM-Bianchi-1000-2C-SO-OM		Эмаль Оливковый Матовый	Покрытие МДФ направляющие с доводчиком
AM-Bianchi-1000-2C-SO-CM		Эмаль Капучино Матовый	Покрытие МДФ направляющие с доводчиком



Раковина из икусственного мрамора

AM-LAV-750-MR-FP		Белый матовый	Ш 750 х Г 480 х В 116мм
AM-LAV-900-MR-FP		Белый матовый	Ш 900 х Г 480 х В 116мм
AM-LAV-1000-MR-FP		Белый матовый	Ш 1000 х Г 480 х В 116мм



Раковина из икусственного мрамора

AM-LAV-750-MR-FP-Nero		Черный матовый	Ш 750 х Г 480 х В 116мм
AM-LAV-900-MR-FP-Nero		Черный матовый	Ш 900 х Г 480 х В 116мм
AM-LAV-1000-MR-FP-Nero		Черный матовый	Ш 1000 х Г 480 х В 116мм

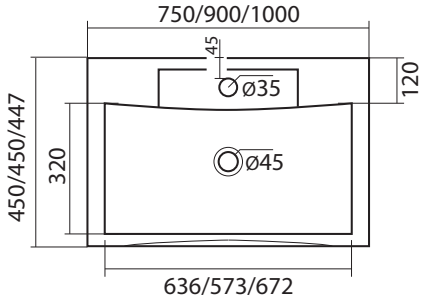

Bianchi

Шкаф подвесной с двумя распашными дверцами



Шкаф подвесной с двумя распашными дверцами 1500мм

В 1500 х Ш 400 х Г 300мм

AM-Bianchi-1500-2A-SO-BL	Эмаль Белый Глянец	Покрытие МДФ	петля с доводчиком
AM-Bianchi-1500-2A-SO-BM	Эмаль Белый Матовый	Покрытие МДФ	петля с доводчиком
AM-Bianchi-1500-2A-SO-GM	Эмаль Серый Матовый	Покрытие МДФ	петля с доводчиком
AM-Bianchi-1500-2A-SO-CM	Эмаль Оливковый Матовый	Покрытие МДФ	петля с доводчиком
AM-Bianchi-1500-2A-SO-OM	Эмаль Капучино Матовый	Покрытие МДФ	петля с доводчиком







Шкаф подвесной BIANCHI


Подвесная тумба FAMILY-M

Art & MAX

Family-M

Тумба подвесная с двумя выкатными ящиками



База подвесная с двумя выкатными ящиками 1000мм — В 550 х Ш 1000 х Г 480мм

Family-M-1000-2D-SO-HC	Угольный камень	ЛДСП	Soft close
Family-M-1000-2D-SO-HG	Дуб Харбор золотой	ЛДСП	Soft close
Family-M-1000-2D-SO-IS	Железный камень	ЛДСП	Soft close
Family-M-1000-2D-SO-BO	Дуб бурбон	ЛДСП	Soft close



База подвесная с двумя выкатными ящиками 900мм — В 550 х Ш 900 х Г 480мм

Family-M-900-2D-SO-HC	Угольный камень	ЛДСП	Soft close
Family-M-900-2D-SO-HG	Дуб Харбор золотой	ЛДСП	Soft close
Family-M-900-2D-SO-IS	Железный камень	ЛДСП	Soft close
Family-M-900-2D-SO-BO	Дуб бурбон	ЛДСП	Soft close

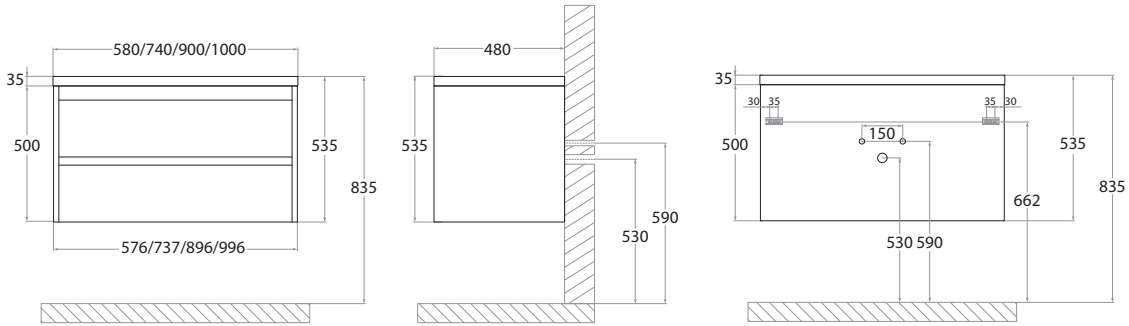





Family-M

Art & MAX

Тумба подвесная с двумя выкатными ящиками



База подвесная с двумя выкатными ящиками 750мм

В 550 х Ш 750 х Г 480мм

Family-M-750-2C-SO-HC	Угольный камень	ЛДСП	Soft close
Family-M-750-2C-SO-HG	Дуб Харбор золотой	ЛДСП	Soft close
Family-M-750-2C-SO-IS	Железный камень	ЛДСП	Soft close
Family-M-750-2C-SO-BO	Дуб бурбон	ЛДСП	Soft close



База подвесная с двумя выкатными ящиками 580мм

В 550 х Ш 580 х Г 480мм

Family-M-580-2C-SO-HC	Угольный камень	ЛДСП	Soft close
Family-M-580-2C-SO-HG	Дуб Харбор золотой	ЛДСП	Soft close
Family-M-580-2C-SO-IS	Железный камень	ЛДСП	Soft close
Family-M-580-2C-SO-BO	Дуб бурбон	ЛДСП	Soft close



Раковина из икусственного мрамора

AM-LAV-580-MR-A	Белый глянец	Ш 580 х Г 480 х В 116мм
AM-LAV-750-MR-A	Белый глянец	Ш 750 х Г 480 х В 116мм
AM-LAV-900-MR-A	Белый глянец	Ш 900 х Г 480 х В 116мм
AM-LAV-1000-MR-A	Белый глянец	Ш 1000 х Г 480 х В 116мм

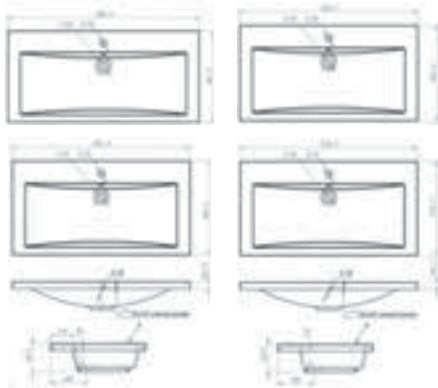

Art & MAX

Family-M

Тумба подвесная с двумя выкатными ящиками



База подвесная с двумя выкатными ящиками 500мм

В 550 х Ш 500 х Г 350мм

Family-M-500-2C-SO-HC	Угольный камень	ЛДСП	Soft close
Family-M-500-2C-SO-HG	Дуб Харбор золотой	ЛДСП	Soft close
Family-M-500-2C-SO-IS	Железный камень	ЛДСП	Soft close
Family-M-500-2C-SO-BO	Дуб бурбон	ЛДСП	Soft close



База подвесная с двумя выкатными ящиками 400мм

В 550 х Ш 400 х Г 350мм

Family-M-400-2C-SO-HC	Угольный камень	ЛДСП	Soft close
Family-M-400-2C-SO-HG	Дуб Харбор золотой	ЛДСП	Soft close
Family-M-400-2C-SO-IS	Железный камень	ЛДСП	Soft close
Family-M-400-2C-SO-BO	Дуб бурбон	ЛДСП	Soft close



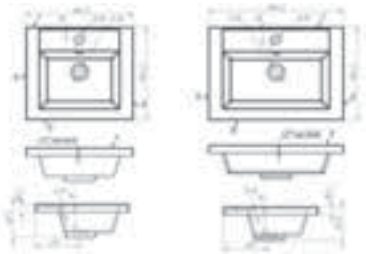

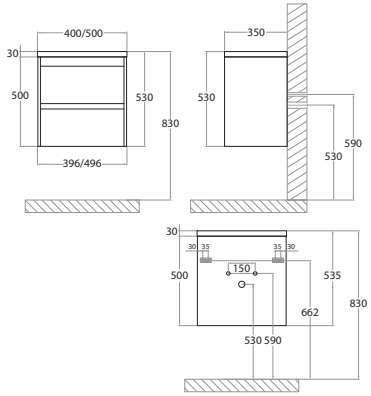

Раковина из искусственного мрамора

AM-LAV-400-MR-A	Белый глянец	Ш 400 х Г 350 х В 114мм
AM-LAV-500-MR-A	Белый глянец	Ш 500 х Г 350 х В 114мм





Family-M

Art & MAX

Тумба напольная с тремя выкатными ящиками



База напольная с тремя выкатными ящиками полного выдвижения 1000мм

FAMILY-M-1000-3C-PIA-IS	Угольный камень	ЛДСП	В 550 х Ш 1000 х Г 480мм
FAMILY-M-1000-3C-PIA-HG	Дуб Харбор золотой	ЛДСП	В 550 х Ш 1000 х Г 480мм
FAMILY-M-1000-3C-PIA-IS	Железный камень	ЛДСП	В 550 х Ш 1000 х Г 480мм
FAMILY-M-1000-3C-PIA-BO	Дуб бурбон	ЛДСП	В 550 х Ш 1000 х Г 480мм



База напольная с тремя выкатными ящиками полного выдвижения 900мм

FAMILY-M-900-3C-PIA-HC	Угольный камень	ЛДСП	В 550 х Ш 900 х Г 480мм
FAMILY-M-900-3C-PIA-HG	Дуб Харбор золотой	ЛДСП	В 550 х Ш 900 х Г 480мм
FAMILY-M-900-3C-PIA-IS	Железный камень	ЛДСП	В 550 х Ш 900 х Г 480мм
FAMILY-M-900-3C-PIA-BO	Дуб бурбон	ЛДСП	В 550 х Ш 900 х Г 480мм



Раковина из икусственного мрамора

AM-LAV-580-MR-A	Белый глянец	Ш 580 х Г 480 х В 116мм
AM-LAV-750-MR-A	Белый глянец	Ш 750 х Г 480 х В 116мм
AM-LAV-900-MR-A	Белый глянец	Ш 900 х Г 480 х В 116мм
AM-LAV-1000-MR-A	Белый глянец	Ш 1000 х Г 480 х В 116мм

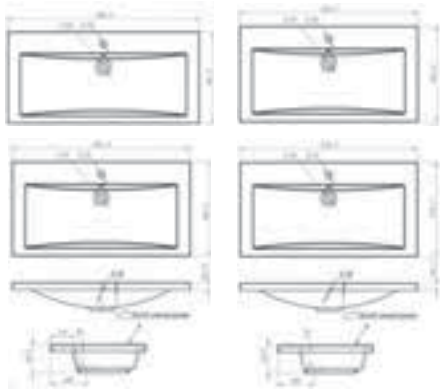

Art & MAX

Family-M

Тумба напольная с тремя выкатными ящиками



База напольная с тремя выкатными ящиками полного выдвижения 750мм

FAMILY-M-750-3C-PIA-HC	Угольный камень	ЛДСП	В 550 х Ш 750 х Г 480мм
FAMILY-M-750-3C-PIA-HG	Дуб Харбор золотой	ЛДСП	В 550 х Ш 750 х Г 480мм
FAMILY-M-750-3C-PIA-IS	Железный камень	ЛДСП	В 550 х Ш 750 х Г 480мм
FAMILY-M-750-3C-PIA-BO	Дуб бурбон	ЛДСП	В 550 х Ш 750 х Г 480мм



База напольная с тремя выкатными ящиками полного выдвижения 580мм

FAMILY-M-580-3C-PIA-HC	Угольный камень	ЛДСП	В 550 х Ш 580 х Г 480мм
FAMILY-M-580-3C-PIA-HG	Дуб Харбор золотой	ЛДСП	В 550 х Ш 580 х Г 480мм
FAMILY-M-580-3C-PIA-IS	Железный камень	ЛДСП	В 550 х Ш 580 х Г 480мм
FAMILY-M-580-3C-PIA-BO	Дуб бурбон	ЛДСП	В 550 х Ш 580 х Г 480мм

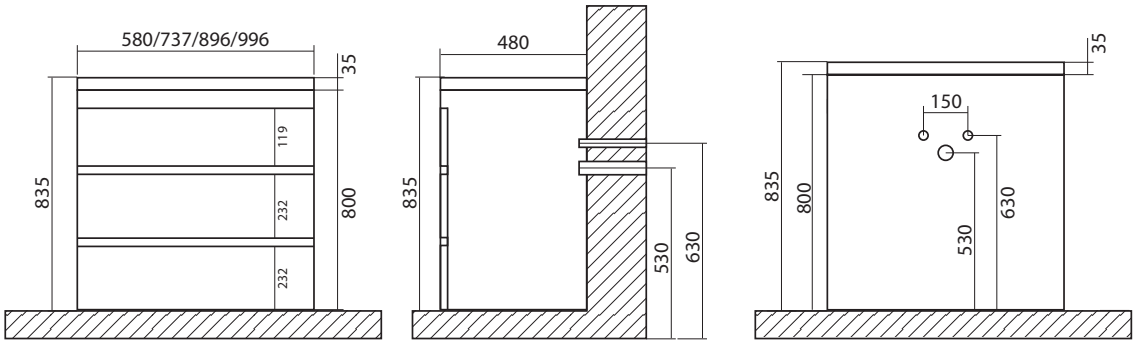

Напольная тумба FAMILY-M



Подвесная тумба FAMILY-M

Family-M

Art & MAX

Тумба подвесная с одной распашной дверцей



База подвесная с одной распашной дверцей 500мм

В 500 х Ш 500 х Г 220мм

Family-M-500-1D-SO-HC	Угольный камень	ЛДСП	push–to-open	петля с доводчиком
Family-M-500-1D-SO-HG	Дуб Харбор золотой	ЛДСП	push–to-open	петля с доводчиком
Family-M-500-1D-SO-IS	Железный камень	ЛДСП	push–to-open	петля с доводчиком
Family-M-500-1D-SO-BO	Дуб бурбон	ЛДСП	push–to-open	петля с доводчиком



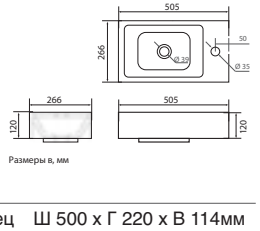

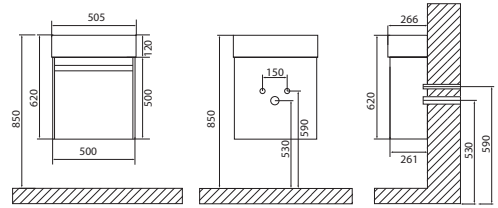

Раковина керамическая

AM-LAV-500-MR-Mini	Белый глянец	Ш 500 х Г 220 х В 114мм



База подвесная с одной распашной дверцей 400мм

В 500 х Ш 400 х Г 220мм

Family-M-400-1D-SO-HC	Угольный камень	ЛДСП	push–to-open	петля с доводчиком
Family-M-400-1D-SO-HG	Дуб Харбор золотой	ЛДСП	push–to-open	петля с доводчиком
Family-M-400-1D-SO-IS	Железный камень	ЛДСП	push–to-open	петля с доводчиком
Family-M-400-1D-SO-BO	Дуб бурбон	ЛДСП	push–to-open	петля с доводчиком



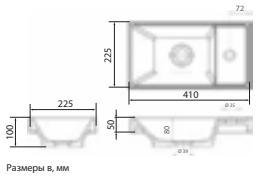

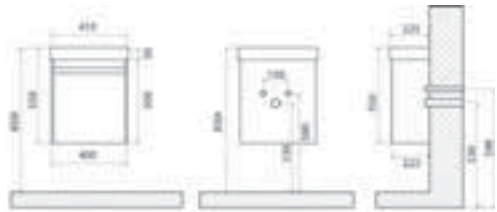

Раковина из икусственного мрамора

AM-LAV-400-MR-Mini	Белый глянец	Ш 400 х Г 220 х В 114мм

Family-M

Шкаф подвесной с двумя распашными дверцами



Шкаф подвесной с двумя распашными дверцами 1500мм — В 1500 х Ш 400 х Г 300мм

Family-M-1500-2A-SO-HC	Угольный камень	ЛДСП	петля с доводчиком
Family-M-1500-2A-SO-HG	Дуб Харбор золотой	ЛДСП	петля с доводчиком
Family-M-1500-2A-SO-IS	Железный камень	ЛДСП	петля с доводчиком
Family-M-1500-2A-SO-BO	Дуб бурбон	ЛДСП	петля с доводчиком







Подвесные тумба и шкаф FAMILY-M


Подвесная тумба FAMILY

Тумба подвесная с двумя выкатными ящиками



База подвесная с двумя выкатными ящиками 1000мм

В 550 х Ш 1000 х Г 480 мм

FAMILY-1000-2C-SO-BL	Белый Глянец	Эмаль	Soft close
FAMILY-1000-2C-SO-PE	Бетон Экзотик	ЛДСП	Soft close
FAMILY-1000-2C-SO-PB	Сканди	ЛДСП	Soft close
FAMILY-1000-2C-SO-CV	Цемент	ЛДСП	Soft close



База подвесная с двумя выкатными ящиками 900мм

В 550 х Ш 900 х Г 480 мм

FAMILY-900-2C-SO-BL	Белый Глянец	Эмаль	Soft close
FAMILY-900-2C-SO-PE	Бетон Экзотик	ЛДСП	Soft close
FAMILY-900-2C-SO-PB	Сканди	ЛДСП	Soft close
FAMILY-900-2C-SO-CV	Цемент	ЛДСП	Soft close

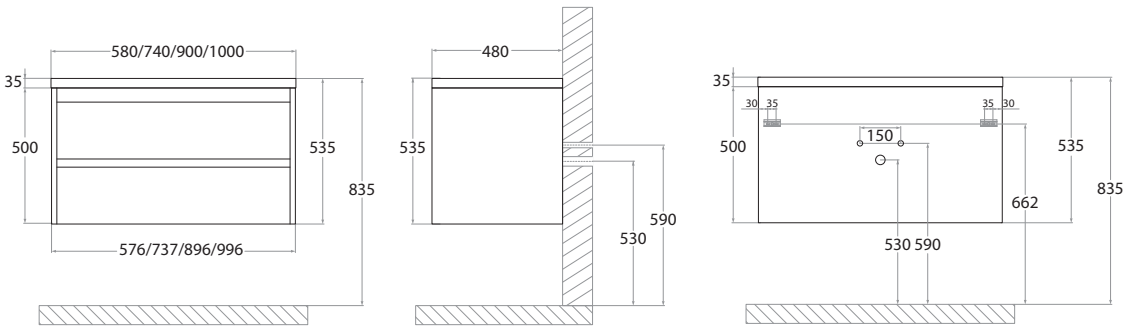



Подвесная тумба FAMILY



Family

Art & MAX

Тумба подвесная с двумя выкатными ящиками



База подвесная с двумя выкатными ящиками 750мм

В 550 х Ш 750 х Г 480 мм

FAMILY-750-2C-SO-BL	Белый Глянец	Эмаль	Soft close
FAMILY-750-2C-SO-PE	Бетон Экзотик	ЛДСП	Soft close
FAMILY-750-2C-SO-PB	Сканди	ЛДСП	Soft close
FAMILY-750-2C-SO-CV	Цемент	ЛДСП	Soft close



База подвесная с двумя выкатными ящиками 580мм

В 550 х Ш 580 х Г 480 мм

FAMILY-580-2C-SO-BL	Белый Глянец	Эмаль	Soft close
FAMILY-580-2C-SO-PE	Бетон Экзотик	ЛДСП	Soft close
FAMILY-580-2C-SO-PB	Сканди	ЛДСП	Soft close
FAMILY-580-2C-SO-CV	Цемент	ЛДСП	Soft close



Раковина из икусственного мрамора

AM-LAV-580-MR-A	Белый глянец	Ш 580 х Г 480 х В 116 мм
AM-LAV-750-MR-A	Белый глянец	Ш 750 х Г 480 х В 116 мм
AM-LAV-900-MR-A	Белый глянец	Ш 900 х Г 480 х В 116 мм
AM-LAV-1000-MR-A	Белый глянец	Ш 1000 х Г 480 х В 116 мм

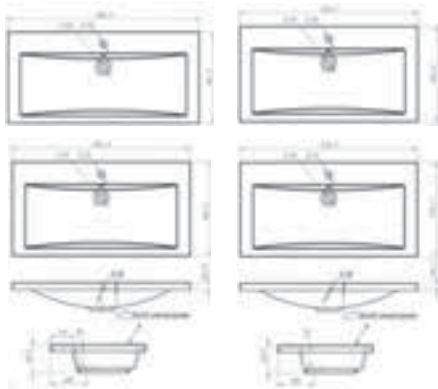

Тумба подвесная с двумя выкатными ящиками



База подвесная с двумя выкатными ящиками 500мм

В 550 х Ш 500 х Г 350 мм

FAMILY-500-2C-SO-BL	Белый Глянец	Эмаль	Soft close
FAMILY-500-2C-SO-PE	Бетон Экзотик	ЛДСП	Soft close
FAMILY-500-2C-SO-PB	Сканди	ЛДСП	Soft close
FAMILY-500-2C-SO-CV	Цемент	ЛДСП	Soft close



База подвесная с двумя выкатными ящиками 400мм

В 550 х Ш 400 х Г 350 мм

FAMILY-400-2C-SO-BL	Белый Глянец	Эмаль	Soft close
FAMILY-400-2C-SO-PE	Бетон Экзотик	ЛДСП	Soft close
FAMILY-400-2C-SO-PB	Сканди	ЛДСП	Soft close
FAMILY-400-2C-SO-CV	Цемент	ЛДСП	Soft close



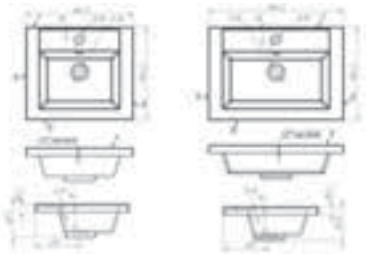

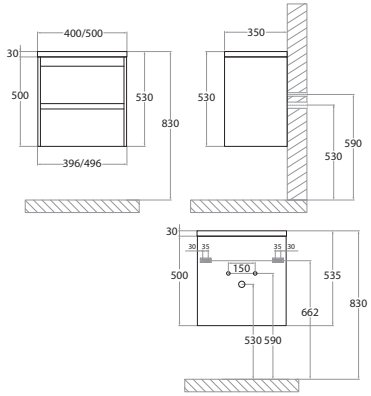

Раковина из искусственного мрамора

AM-LAV-400-MR-A	Белый глянец	Ш 400 х Г 350 х В 114 мм
AM-LAV-500-MR-A	Белый глянец	Ш 500 х Г 350 х В 114 мм





Family

Art & MAX

Тумба напольная с тремя выкатными ящиками



База напольная с тремя выкатными ящиками полного выдвижения 1000мм

FAMILY-1000-3C-PIA-BL	Белый Глянец	Эмаль	В 550 х Ш 1000 х Г 480 мм
FAMILY-1000-3C-PIA-PE	Бетон Экзотик	ЛДСП	В 550 х Ш 1000 х Г 480 мм
FAMILY-1000-3C-PIA-PB	Сканди	ЛДСП	В 550 х Ш 1000 х Г 480 мм
FAMILY-1000-3C-PIA-CV	Цемент	ЛДСП	В 550 х Ш 1000 х Г 480 мм



База напольная с тремя выкатными ящиками полного выдвижения 900мм

FAMILY-900-3C-PIA-BL	Белый Глянец	Эмаль	В 550 х Ш 900 х Г 480 мм
FAMILY-900-3C-PIA-PE	Бетон Экзотик	ЛДСП	В 550 х Ш 900 х Г 480 мм
FAMILY-900-3C-PIA-PB	Сканди	ЛДСП	В 550 х Ш 900 х Г 480 мм
FAMILY-900-3C-PIA-CV	Цемент	ЛДСП	В 550 х Ш 900 х Г 480 мм



Раковина из икусственного мрамора

AM-LAV-580-MR-A	Белый глянец	Ш 580 х Г 480 х В 116 мм
AM-LAV-750-MR-A	Белый глянец	Ш 750 х Г 480 х В 116 мм
AM-LAV-900-MR-A	Белый глянец	Ш 900 х Г 480 х В 116 мм
AM-LAV-1000-MR-A	Белый глянец	Ш 1000 х Г 480 х В 116 мм

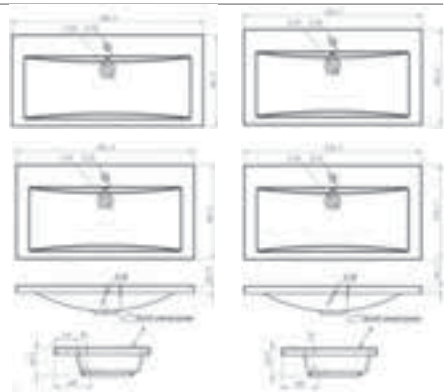

Family

Тумба напольная с тремя выкатными ящиками



База напольная с тремя выкатными ящиками полного выдвижения 750мм

FAMILY-750-3C-PIA-BL	Белый Глянец	Эмаль	В 550 х Ш 750 х Г 480 мм
FAMILY-750-3C-PIA-PE	Бетон Экзотик	ЛДСП	В 550 х Ш 750 х Г 48 0мм
FAMILY-750-3C-PIA-PB	Сканди	ЛДСП	В 550 х Ш 750 х Г 480 мм
FAMILY-750-3C-PIA-CV	Цемент	ЛДСП	В 550 х Ш 750 х Г 480 мм



База напольная с тремя выкатными ящиками полного выдвижения 580мм

FAMILY-580-3C-PIA-BL	Белый Глянец	Эмаль	В 550 х Ш 580 х Г 480 мм
FAMILY-580-3C-PIA-PE	Бетон Экзотик	ЛДСП	В 550 х Ш 580 х Г 480 мм
FAMILY-580-3C-PIA-PB	Сканди	ЛДСП	В 550 х Ш 580 х Г 480 мм
FAMILY-580-3C-PIA-CV	Цемент	ЛДСП	В 550 х Ш 580 х Г 480 мм

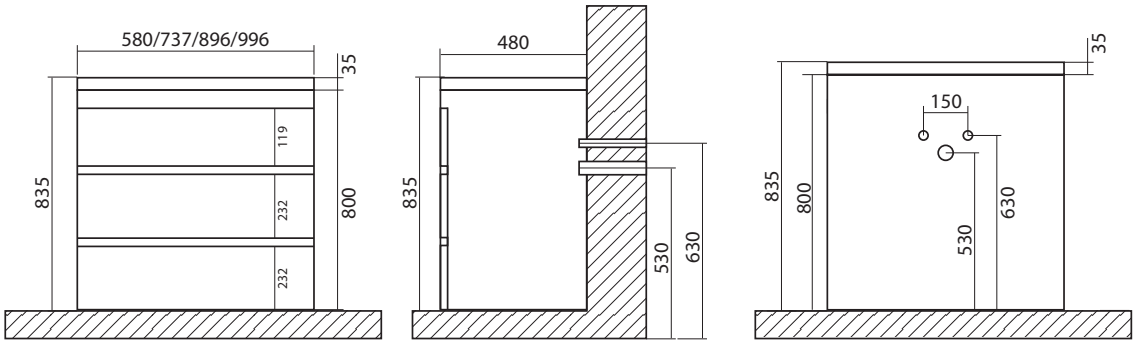



Напольная тумба FAMILY



Family

Art & MAX

Тумба подвесная с одной распашной дверцей



База подвесная с одной распашной дверцей 500мм

В 500 х Ш 500 х Г 220 мм

FAMILY-500-1D-SO-BL	Белый Глянец	Эмаль	петля с доводчиком
FAMILY-500-1D-SO-PE	Бетон Экзотик	ЛДСП	петля с доводчиком
FAMILY-500-1D-SO-PB	Сканди	ЛДСП	петля с доводчиком
FAMILY-500-1D-SO-CV	Цемент	ЛДСП	петля с доводчиком



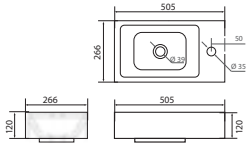

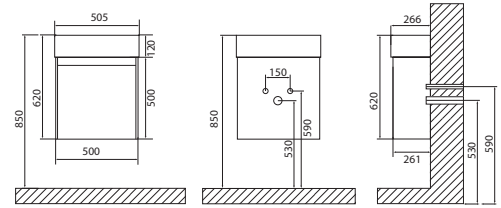

Раковина керамическая

AM-LAV-500-MR-Mini	Белый глянец	Ш 500 х Г 220 х В 114мм



База подвесная с одной распашной дверцей 400мм

В 500 х Ш 400 х Г 220 мм

FAMILY-400-1D-SO-BL	Белый Глянец	Эмаль	петля с доводчиком
FAMILY-400-1D-SO-PE	Бетон Экзотик	ЛДСП	петля с доводчиком
FAMILY-400-1D-SO-PB	Сканди	ЛДСП	петля с доводчиком
FAMILY-400-1D-SO-CV	Цемент	ЛДСП	петля с доводчиком



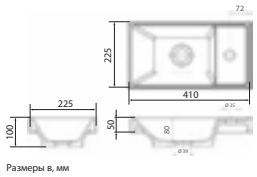

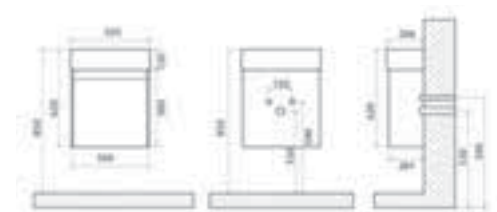

Раковина из икусственного мрамора

AM-LAV-400-MR-Mini	Белый глянец	Ш 400 х Г 220 х В 114 мм

Шкаф подвесной с двумя распашными дверцами



Шкаф подвесной с двумя распашными дверцами 1500мм

В 1500 х Ш 400 х Г 300 мм

FAMILY-1500-2A-SO-BL	Белый Глянец	Эмаль	петля с доводчиком
FAMILY-1500-2A-SO-PE	Бетон Экзотик	ЛДСП	петля с доводчиком
FAMILY-1500-2A-SO-PB	Сканди	ЛДСП	петля с доводчиком
FAMILY-1500-2A-SO-CV	Цемент	ЛДСП	петля с доводчиком









Подвесные тумба и шкаф FAMILY



Techno

Art & MAX

Тумба подвесная с двумя выкатными ящиками



База подвесная с двумя выкатными ящиками 900мм — В 500 х Ш 1000 х Г 450 мм

AM-Techno-900-2C-SO-FC305	Айс Какао	МДФ, Пленка ПВХ	Soft close
AM-Techno-900-2C-SO-LS935	Бетон лофт натуральный	МДФ, Пленка ПВХ	Soft close
AM-Techno-900-2C-SO-LW635	Сосна	МДФ, Пленка ПВХ	Soft close
AM-Techno-900-2C-SO-LW646	Дуб бомонд Лофт	МДФ, Пленка ПВХ	Soft close



База подвесная с двумя выкатными ящиками 900мм — В 500 х Ш 1000 х Г 450 мм

AM-Techno-900-2C-SO-LW674	Дуб мадейра янтарь	МДФ, Пленка ПВХ	Soft close
AM-Techno-900-2C-SO-LW823	Дуб мелфорд	МДФ, Пленка ПВХ	Soft close
AM-Techno-900-2C-SO-LW623	Дуб мелфорд натуральный	МДФ, Пленка ПВХ	Soft close
AM-Techno-900-2C-SO-MR960	Монти мрамор	МДФ, Пленка ПВХ	Soft close
AM-Techno-900-2C-SO-ZB815	Смоки софт	МДФ, Пленка ПВХ	Soft close

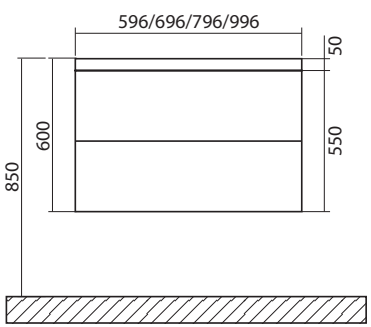

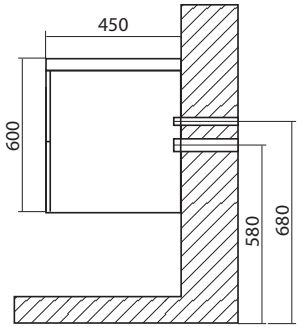

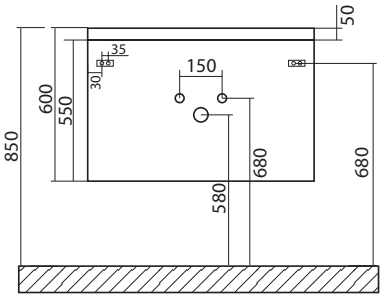

Techno

Тумба подвесная с двумя выкатными ящиками



База подвесная с двумя выкатными ящиками 700мм

В 500 х Ш 700 х Г 450 мм

AM-Techno-700-2C-SO-FC305	Айс Какао	МДФ, Пленка ПВХ	Soft close
AM-Techno-700-2C-SO-LS935	Бетон лофт натуральный	МДФ, Пленка ПВХ	Soft close
AM-Techno-700-2C-SO-LW635	Сосна	МДФ, Пленка ПВХ	Soft close
AM-Techno-700-2C-SO-LW646	Дуб бомонд Лофт	МДФ, Пленка ПВХ	Soft close



База подвесная с двумя выкатными ящиками 700мм

В 500 х Ш 700 х Г 450 мм

AM-Techno-700-2C-SO-LW674	Дуб мадейра янтарь	МДФ, Пленка ПВХ	Soft close
AM-Techno-700-2C-SO-LW823	Дуб мелфорд	МДФ, Пленка ПВХ	Soft close
AM-Techno-700-2C-SO-LW623	Дуб мелфорд натуральный	МДФ, Пленка ПВХ	Soft close
AM-Techno-700-2C-SO-MR960	Монти мрамор	МДФ, Пленка ПВХ	Soft close
AM-Techno-700-2C-SO-ZB815	Смоки софт	МДФ, Пленка ПВХ	Soft close



Раковина керамическая Грэйс

641587	Белый глянец	Ш 600 х Г 470 х В 170 мм
641600	Белый глянец	Ш 700 х Г 470 х В 220 мм
641617	Белый глянец	Ш 900 х Г 470 х В 195 мм

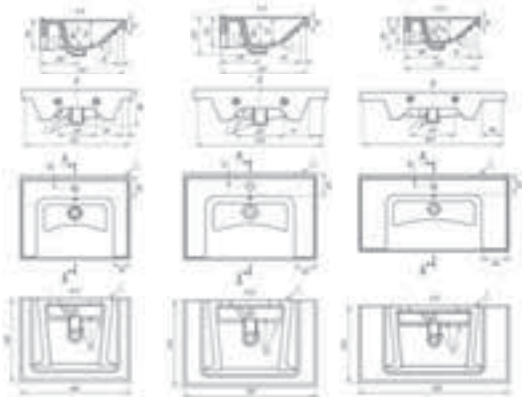



Подвесная тумба TECHNO



Подвесная тумба TECHNO

Techno

Art & MAX

Тумба подвесная с двумя выкатными ящиками



База подвесная с двумя выкатными ящиками 600мм — В 500 х Ш 700 х Г 450 мм

AM-Techno-600-2C-SO-FC305	Айс Какао	МДФ, Пленка ПВХ	Soft close
AM-Techno-600-2C-SO-LS935	Бетон лофт натуральный	МДФ, Пленка ПВХ	Soft close
AM-Techno-600-2C-SO-LW635	Сосна	МДФ, Пленка ПВХ	Soft close
AM-Techno-600-2C-SO-LW646	Дуб бомонд Лофт	МДФ, Пленка ПВХ	Soft close



База подвесная с двумя выкатными ящиками 600мм — В 500 х Ш 700 х Г 450 мм

AM-Techno-600-2C-SO-LW674	Дуб мадейра янтарь	МДФ, Пленка ПВХ	Soft close
AM-Techno-600-2C-SO-LW823	Дуб мелфорд	МДФ, Пленка ПВХ	Soft close
AM-Techno-600-2C-SO-LW623	Дуб мелфорд натуральный	МДФ, Пленка ПВХ	Soft close
AM-Techno-600-2C-SO-MR960	Монти мрамор	МДФ, Пленка ПВХ	Soft close
AM-Techno-600-2C-SO-ZB815	Смоки софт	МДФ, Пленка ПВХ	Soft close







Art & MAX

Techno

Шкаф подвесной с одной распашной дверцой и одним выкатным ящиком



Шкаф подвесной с одной распашной дверцой и одним выкатным ящиком 1600мм		В 1600 х Ш 400 х Г 300 мм
AM-Techno-1600-AC-SO-FC305-L	Айс Какао	МДФ, Пленка ПВХ
AM-Techno-1600-AC-SO-FC305-R	Айс Какао	МДФ, Пленка ПВХ
AM-Techno-1600-AC-SO-LS935-L	Бетон лофт натуральный	МДФ, Пленка ПВХ
AM-Techno-1600-AC-SO-LS935-R	Бетон лофт натуральный	МДФ, Пленка ПВХ
AM-Techno-1600-AC-SO-LW635-L	Сосна	МДФ, Пленка ПВХ
AM-Techno-1600-AC-SO-LW635-R	Сосна	МДФ, Пленка ПВХ
AM-Techno-1600-AC-SO-LW646-L	Дуб бомонд Лофт	МДФ, Пленка ПВХ
AM-Techno-1600-AC-SO-LW646-R	Дуб бомонд Лофт	МДФ, Пленка ПВХ
AM-Techno-1600-AC-SO-LW674-L	Дуб мадейра янтарь	МДФ, Пленка ПВХ
AM-Techno-1600-AC-SO-LW674-R	Дуб мадейра янтарь	МДФ, Пленка ПВХ
AM-Techno-1600-AC-SO-LW823-L	Дуб мелфорд	МДФ, Пленка ПВХ
AM-Techno-1600-AC-SO-LW823-R	Дуб мелфорд	МДФ, Пленка ПВХ
AM-Techno-1600-AC-SO-LW623-L	Дуб мелфорд натуральный	МДФ, Пленка ПВХ
AM-Techno-1600-AC-SO-LW623-R	Дуб мелфорд натуральный	МДФ, Пленка ПВХ
AM-Techno-1600-AC-SO-MR960-L	Монти мрамор	МДФ, Пленка ПВХ
AM-Techno-1600-AC-SO-MR960-R	Монти мрамор	МДФ, Пленка ПВХ
AM-Techno-1600-AC-SO-ZB815-L	Смоки софт	МДФ, Пленка ПВХ
AM-Techno-1600-AC-SO-ZB815-R	Смоки софт	МДФ, Пленка ПВХ

Подвесные тумба и шкаф TECHNO



Подвесная тумба LATINA

Latina

Art & MAX

Тумба подвесная с одним выкатным ящиком



База подвесная с одним выкатным ящиком 1000мм — В 400 х Ш 1005 х Г 460 мм

AM-Latina-1000-1C-SO-BM	Белый матовый	Покрытие МДФ	Soft close
AM-Latina-1000-1C-SO-BGM	Серо-бежевый матовый	Покрытие МДФ	Soft close
AM-Latina-1000-1C-SO-GM	Серый Матовый	Покрытие МДФ	Soft close



База подвесная с одним выкатным ящиком 800мм — В 400 х Ш 805 х Г 460 мм

AM-Latina-800-1C-SO-BM	Белый матовый	Покрытие МДФ	Soft close
AM-Latina-800-1C-SO-BGM	Серо-бежевый матовый	Покрытие МДФ	Soft close
AM-Latina-800-1C-SO-GM	Капучино Матовый	Покрытие МДФ	Soft close



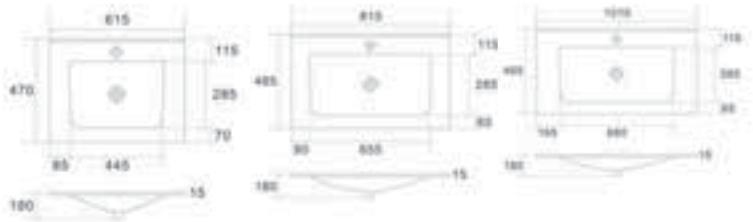

Раковина керамическая

AM7117-60	Белый глянец	Ш 615 х Г 470 х В 180 мм
AM7117-80	Белый глянец	Ш 815 х Г 465 х В 180 мм
AM7117-100	Белый глянец	Ш 1010 х Г 465 х В 180 мм

Art & MAX

Latina

Тумба подвесная с одним выкатным ящиком



База подвесная с одним выкатным ящиком 600мм

В 400 х Ш 605 х Г 460 мм

AM-Latina-600-1C-SO-BM	Белый матовый	Покрытие МДФ	Soft close
AM-Latina-600-1C-SO-BGM	Серо-бежевый матовый	Покрытие МДФ	Soft close
AM-Latina-600-1C-SO-GM	Серый Матовый	Покрытие МДФ	Soft close



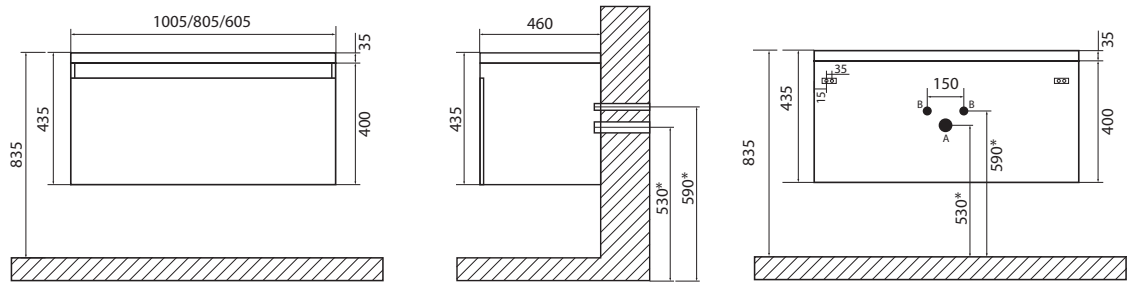

* рекомендованный размер при стандартном подключении
A – место для вывода трубы канализации
B – место для вывода труб водоснабжения

Размеры в ММ

Подвесная тумба LATINA



Liberty

Art & MAX

Тумба подвесная с одной распашной дверцей



База подвесная с одной распашной дверцей 500мм

Liberty-500-1D-SO-BL-R	Белый Глянец	МДФ	В 500 х Ш 500 х Г 220 мм
Liberty-500-1D-SO-BL-L	Белый Глянец	МДФ	В 500 х Ш 500 х Г 220 мм



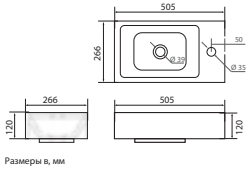

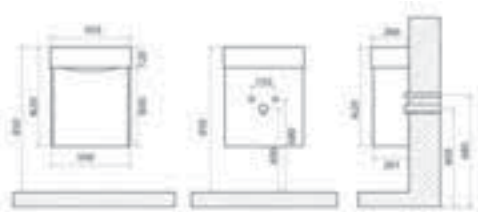

Раковина керамическая

AM-LAV-500-MR-Mini	Белый глянец	Ш 500 х Г 220 х В 114мм



База подвесная с одной распашной дверцей 400мм

Liberty-400-1D-SO-BL-R	Белый Глянец	МДФ	В 500 х Ш 400 х Г 220 мм
Liberty-400-1D-SO-BL-L	Белый Глянец	МДФ	В 500 х Ш 400 х Г 220 мм



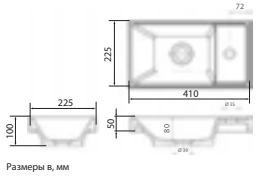

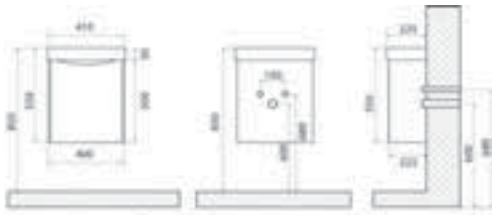

Раковина из икусственного мрамора

AM-LAV-400-MR-Mini	Белый глянец	Ш 400 х Г 220 х В 114 мм



Подвесная тумба

Зеркала с подсветкой



Ни одна ванная комната не обходится без зеркала.

Правильно расположенное зеркало может улучшить ваш внешний вид, создавая иллюзию пространства даже в самой маленькой ванной комнате или гардеробной, или привнести красивую атмосферу в вашу ванную комнату с помощью одного из наших светодиодных зеркал.

Легко переключайтесь между теплым или прохладным освещением в зависимости от вашего настроения или увеличьте громкость и наслаждайтесь любимыми мелодиями с помощью наших аудиосистем Bluetooth.

Если вам нужно дополнительное место для хранения в ванной, выберите один из наших зеркальных шкафов со светодиодной подсветкой, которые можно незаметно встроить в стену без ущерба для стиля. Каким бы ни был ваш стиль, у нас найдется подходящее зеркало.

Art & MAX

Perugia

Зеркало с подсветкой Perugia

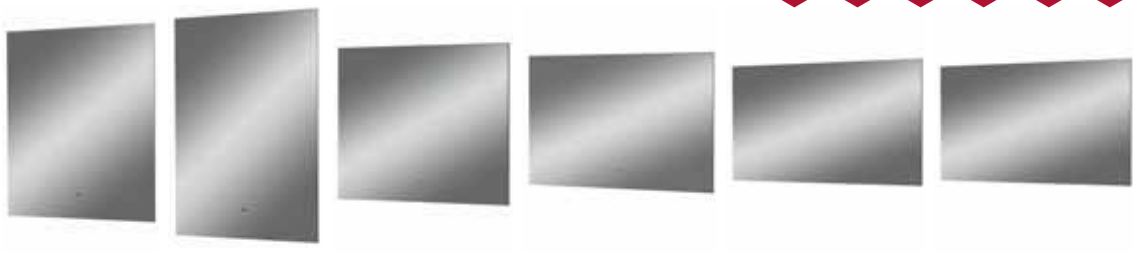

Зеркало с подсветкой PERUGIA

Управление подсветкой при помощи датчика движения «На взмах руки»

Артикул	Размер, мм (Ш х В х Г)	Бесконтактный диммируемый сенсор	LED подсветка	Цвет подсветки
AM-Per-600-800-DS-F	600 x 800 x 23	●	●	Холодная
AM-Per-700-1000-DS-F	700 x 1000 x 23	●	●	Холодная
AM-Per-800-800-DS-F	800 x 800 x 23	●	●	Холодная
AM-Per-1000-800-DS-F	1000 x 800 x 23	●	●	Холодная
AM-Per-1200-800-DS-F	1200 x 800 x 23	●	●	Холодная
AM-Per-1400-800-DS-F	1400 x 800 x 23	●	●	Холодная

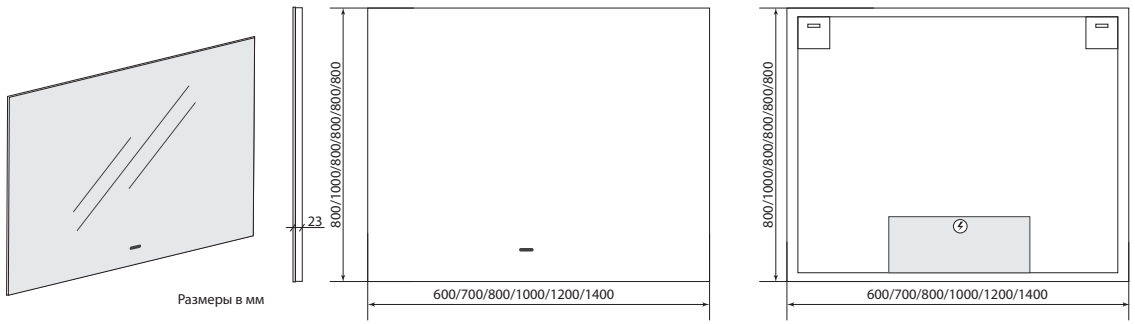

Размеры в мм

Зеркало AM-Per-700-1000-DS-F с подсветкой



Зеркало AM-Sor-600-700-DS-F с бесконтактным диммируемым сенсором и подсветкой.

Sorrento

Art & MAX

Зеркало с подсветкой Sorrento



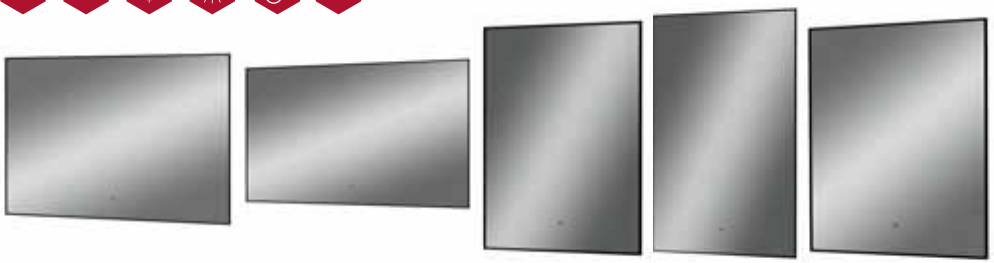

Зеркало с подсветкой SORRENTO Управление подсветкой при помощи датчика движения «На взмах руки»

Артикул	Размер, мм (Ш x В x Г)	Бесконтактный диммируемый сенсор	LED подсветка	Цвет подсветки
AM-Sor-1000-1000-DS-F	1000 x 1000 x 30	●	●	Холодная
AM-Sor-1000-700-DS-F	1000 x 700 x 30	●	●	Холодная
AM-Sor-1200-700-DS-F	1200 x 700 x 30	●	●	Холодная
AM-Sor-500-700-DS-F	500 x 700 x 30	●	●	Холодная
AM-Sor-600-1000-DS-F	600 x 1000 x 30	●	●	Холодная
AM-Sor-600-1200-DS-F	600 x 1200 x 30	●	●	Холодная
AM-Sor-600-700-DS-F	600 x 700 x 30	●	●	Холодная







Art & MAX

Зеркало с подсветкой Aversa

Aversa



Зеркало с подсветкой AVERSA

По периметру зеркала профиль из полированного алюминия, управление подсветкой при помощи датчика движения «На взмах руки»

Артикул	Размер, мм (Ш х В х Г)	Бесконтактный диммируемый сенсор	LED подсветка	Цвет подсветки
AM-Ave-700-1200-DS-F	700 x 1200 x 30	●	●	Холодная







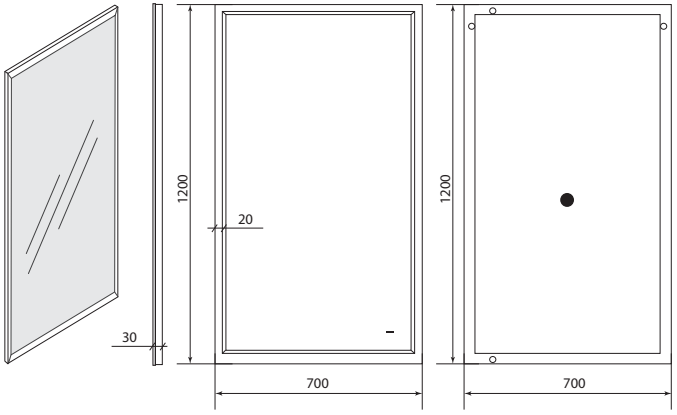





Зеркало AM-Ave-700-1200-DS-F с бесконтактным диммируемым сенсором и подсветкой.



Зеркало AM-Mon-600-800-DS-F с подсветкой

Monza

Art & MAX

Зеркало с подсветкой Monza



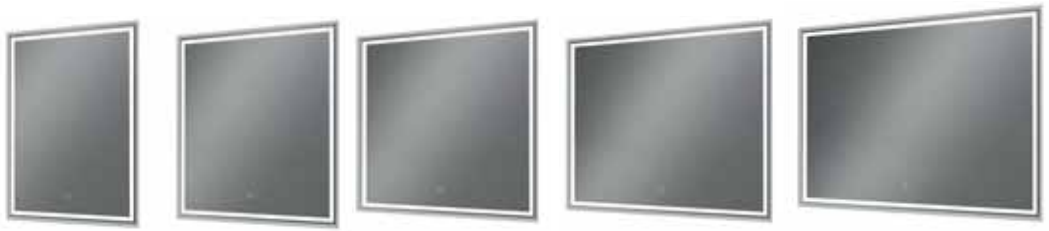

Зеркало с подсветкой MONZA

Акриловый короб, полотно с прозрачным отступом и подсветкой

Артикул	Размер, мм (Ш х В х Г)	Диммируемый сенсор	LED подсветка	Цвет подсветки
AM-Mon-600-600-DS-F	600 x 600 x 30	●	●	Холодная
AM-Mon-600-800-DS-F	600 x 800 x 30	●	●	Холодная
AM-Mon-800-800-DS-F	800 x 800 x 30	●	●	Холодная
AM-Mon-900-800-DS-F	900 x 800 x 30	●	●	Холодная
AM-Mon-1000-800-DS-F	1000 x 800 x 30	●	●	Холодная
AM-Mon-1200-800-DS-F	1200 x 800 x 30	●	●	Холодная
AM-Mon-1400-800-DS-F	1400 x 800 x 30	●	●	Холодная





Art & MAX

Arezzo

Зеркало с подсветкой Arezzo

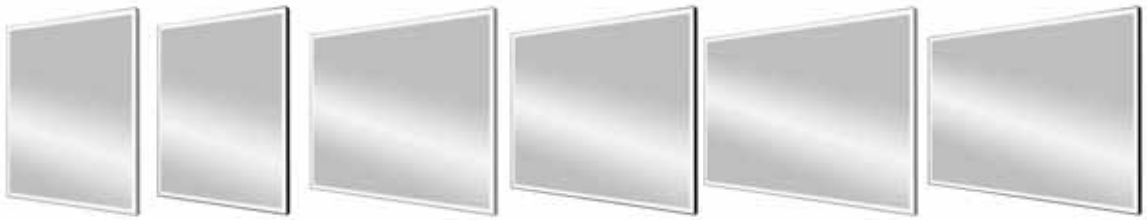

Зеркало с подсветкой AREZZO

По периметру зеркала профиль из полированого алюминия

Артикул	Размер, мм (Ш х В х Г)	Диммируемый сенсор	Антизапотевание	LED подсветка	Цвет подсветки*
AM-Are-600-800-DS-FC	600 x 800 x 30	●	–	●	Теплая/холодная
AM-Are-600-800-DS-FC-H-Nero	600 x 800 x 30	●	●	●	Теплая/холодная
AM-Are-1000-800-DS-FC	1000 x 800 x 30	●	–	●	Теплая/холодная
AM-Are-1000-800-DS-FC-H-Nero	1000 x 800 x 30	●	●	●	Теплая/холодная
AM-Are-1200-800-DS-FC	1200 x 800 x 30	●	–	●	Теплая/холодная
AM-Are-1200-800-DS-FC-H-Nero	1200 x 800 x 30	●	●	●	Теплая/холодная

* С возможностью переключения цвета подсветки с теплого на холодный



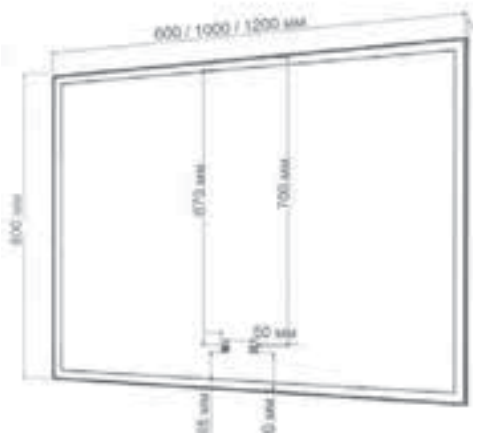

Зеркало AM-Are-600-800-DS-FC-H-Nero с подсветкой



Зеркало AM-Fam-400-640-DS-F с подсветкой

Family

Art & MAX

Зеркало с подсветкой Family





Зеркало с подсветкой FAMILY

Корпус из УПС-пластика, зеркальный отступ по периметру

Артикул	Размер, мм (Ш х В х Г)	Диммируемый сенсор	LED подсветка	Цвет подсветки
AM-Fam-400-640-DS-F	400 x 640 x 30	●	●	Холодная





Зеркало с подсветкой Catania

Catania



Зеркало с подсветкой CATANIA

Ореольная подсветка, диммируемый сенсор

Артикул	Размер, мм (Ш х В х Г)	Диммируемый сенсор	LED подсветка	Цвет подсветки
AM-Cat-1000-800-DS-F	1000 x 800 x 25	●	●	Холодная









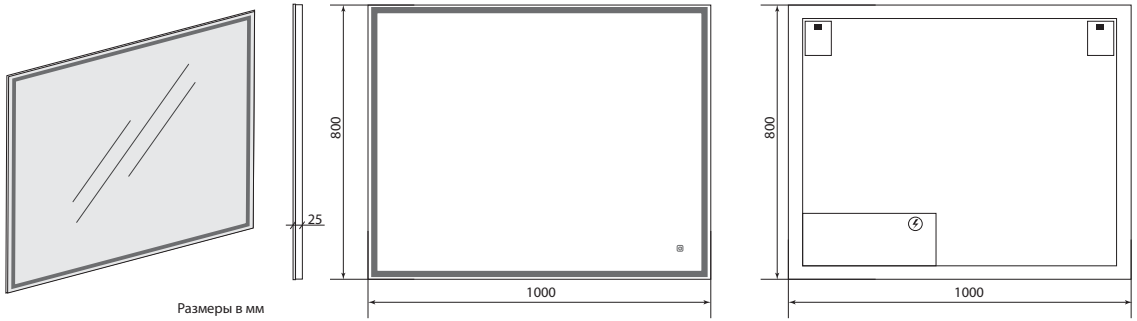

Размеры в мм



Зеркало AM-Cat-900-800-DS-F с подсветкой



Зеркало AM-Tiv-450-1500-DS-F с подсветкой

Tivoli

Art & MAX

Зеркало с подсветкой Tivoli



Зеркало с подсветкой TIVOLI

Ореольная подсветка, диммируемый сенсор

Артикул	Размер, мм (Ш х В х Г)	Диммируемый сенсор	LED подсветка	Цвет подсветки
AM-Tiv-450-1500-DS-F	450 x 1500 x 35	●	●	Холодная





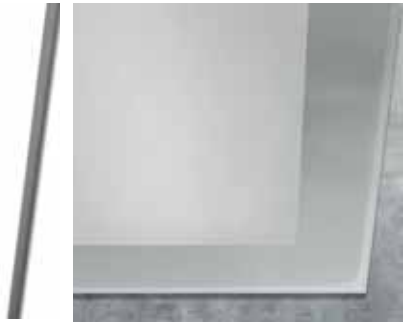

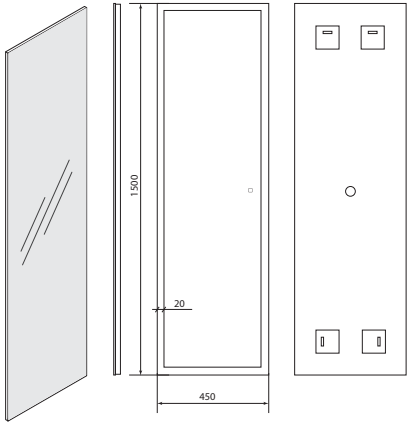

Firenze

Зеркало с подсветкой Firenze

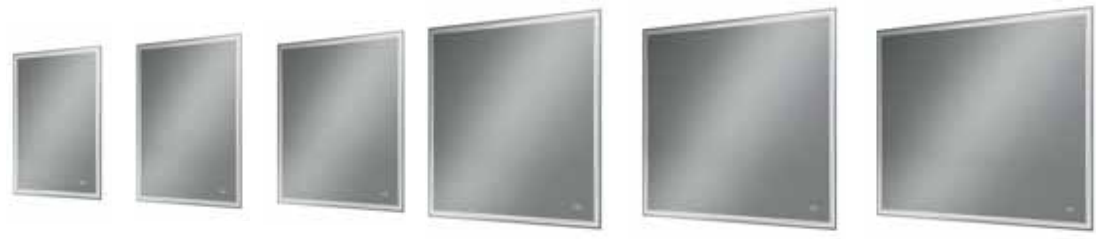

Зеркало с подсветкой FIRENZE

Полированная кромка, пескотруйная обработка, функция антизапотевания

Артикул	Размер, мм (Ш х В х Г)	Антизапотева-ние	Диммируемый сенсор	LED подсветка	Цвет подсветки
AM-Fir-500-700-DS-F-H	500 x 700 x 25	●	●	●	Холодная
AM-Fir-600-800-DS-F-H	600v800 x 25	●	●	●	Холодная
AM-Fir-700-800-DS-F-H	700 x 800 x 25	●	●	●	Холодная
AM-Fir-800-800-DS-F-H	800 x 800 x 25	●	●	●	Холодная
AM-Fir-900-800-DS-F-H	900 x 800 x 25	●	●	●	Холодная
AM-Fir-1000-800-DS-F-H	1000 x 800 x 25	●	●	●	Холодная







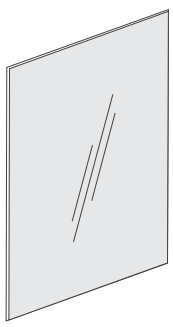



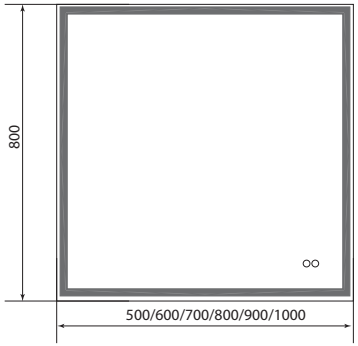

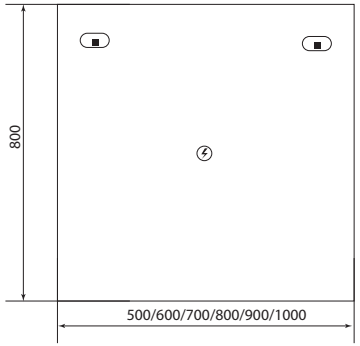

Размеры в мм

Зеркало AM-Fir-800-800-DS-F-H с подсветкой

Зеркало AM-Sol-1000-700-DS-F-H с подсветкой



Soli

Art & MAX

Зеркало с подсветкой Soli

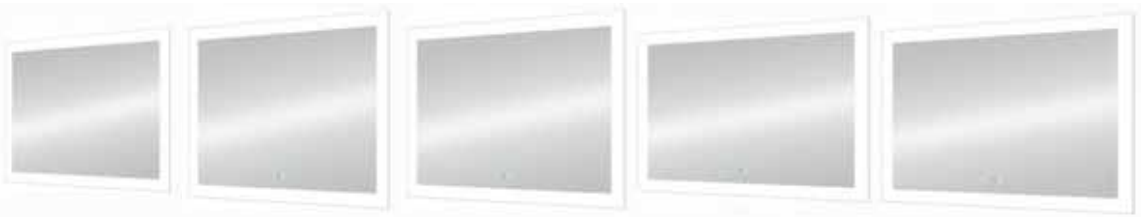

Зеркало с подсветкой SOLI

Полированная кромка, пескоструйная обработка, функция антизапотевания

Артикул	Размер, мм (Ш x В x Г)	Антизапотевание	Диммируемый сенсор	LED подсветка	Цвет подсветки
AM-Sol-800-600-DS-F-H	800 x 600 x 30	●	●	●	Холодная
AM-Sol-900-700-DS-F-H	900 x 700 x 30	●	●	●	Холодная
AM-Sol-1000-700-DS-F-H	1000 x 700 x 30	●	●	●	Холодная
AM-Sol-1200-700-DS-F-H	1200 x 700 x 30	●	●	●	Холодная
AM-Sol-1200-800-DS-F-H	1200 x 800 x 30	●	●	●	Холодная







Art & MAX

Messina

Зеркало с подсветкой Messina



Зеркало с подсветкой MESSINA

Бесконтактное включение.

Артикул	Размер, мм (Ш x В x Г)	Бесконтактный диммируемый сенсор	LED подсветка	Цвет подсветки
AM-Mes-800-600-DS-F	800 x 600 x 25	●	●	Холодная



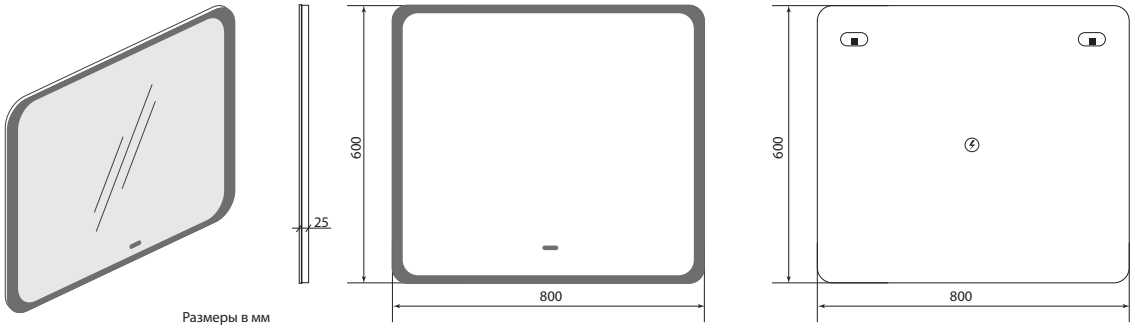

Размеры в мм



Зеркало AM-Mes-800-600-DS-F с бесконтактным диммируемым сенсором и подсветкой.



Зеркало AM-Gen-600-800-DS-F-White с подсветкой

Genova

Art & MAX

Зеркало с подсветкой Genova





Зеркало с подсветкой GENOVA

Материал рамы МДФ 18мм, пленка ПВХ, цвет белый матовый

Артикул	Размер, мм (Ш x В x Г)	Диммируемый сенсор	LED подсветка	Цвет подсветки
AM-Gen-600-800-DS-F-White	600 x 800 x 25	●	●	Холодная
AM-Gen-800-800-DS-F-White	800 x 800 x 25	●	●	Холодная
AM-Gen-900-800-DS-F-White	900 x 800 x 25	●	●	Холодная
AM-Gen-1000-800-DS-F-White	1000 x 800 x 25	●	●	Холодная
AM-Gen-1200-800-DS-F-White	1200 x 800 x 25	●	●	Холодная











Art & MAX

Genova

Зеркало с подсветкой Genova



Зеркало с подсветкой GENOVA

Материал рамы МДФ 18мм, пленка ПВХ, цвет черный матовый

Артикул	Размер, мм (Ш х В х Г)	Диммируемый сенсор	Часы	Антизапотевание	МФП	LED подсветка	Цвет подсветки
AM-Gen-600-800-DS-F	600 x 800 x 25	●	–	–	–	●	Холодная
AM-Gen-600-800-DS-F-H	600 x 800 x 25	●	–	●	–	●	Холодная
AM-Gen-600-800-S-F-T	600 x 800 x 25	●	●	–	–	●	Холодная
AM-Gen-600-800-DS-F-H-T	600 x 800 x 25	●	●	●	–	●	Холодная
AM-Gen-600-800-S-F-MFP	600 x 800 x 25	●	●	●	●	●	Холодная
AM-Gen-800-800-DS-F	800 x 800 x 25	●	–	–	–	●	Холодная
AM-Gen-900-800-DS-F	900 x 800 x 25	●	–	–	–	●	Холодная
AM-Gen-1000-800-DS-F	1000 x 800 x 25	●	–	–	–	●	Холодная
AM-Gen-1200-800-DS-F	1200 x 800 x 25	●	–	–	–	●	Холодная

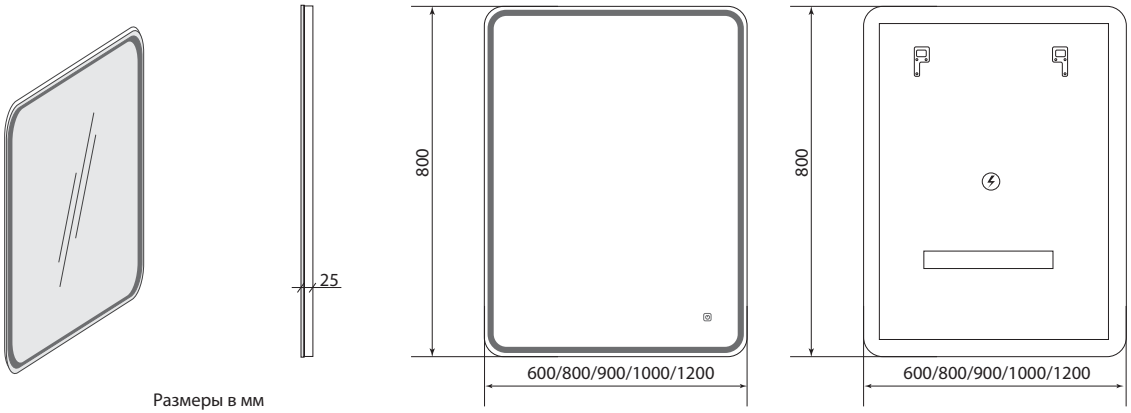

Размеры в мм

Зеркало AM-Gen-600-800-S-F-MFP с сенсорным управлением функциями. Музыкальная система (передача музыки через Bluetooth со смартфонов и планшетов, доступ к радиостанциям) встроенные часы с функцией индикации даты, датчик температуры воздуха, функция антизапотевания.



Зеркало AM-Sie-600-1200-DS-F с бесконтактным диммируемым сенсором и подсветкой.

Siena

Art & MAX

Зеркало с подсветкой Siena



Зеркало с подсветкой SIENA

Управление подсветкой при помощи датчика движения «На взмах руки»

Артикул	Размер, мм (Ш x В x Г)	Бесконтактный диммируемый сенсор	LED подсветка	Цвет подсветки
AM-Sie-1000-700-DS-F	1000 x 600 x 30	●	●	Холодная
AM-Sie-1200-700-DS-F	1200 x 700 x 30	●	●	Холодная
AM-Sie-500-700-DS-F	500 x 700 x 30	●	●	Холодная
AM-Sie-600-1000-DS-F	600 x 1000 x 30	●	●	Холодная
AM-Sie-600-1200-DS-F	600 x 1200 x 30	●	●	Холодная
AM-Sie-600-700-DS-F	600 x 700 x 30	●	●	Холодная





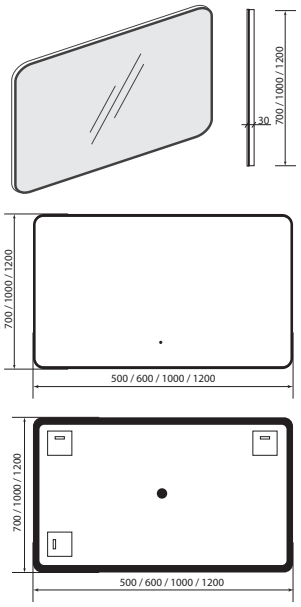

Art & MAX

Зеркало с подсветкой Siena S

Siena S



Зеркало с подсветкой SIENA S

Артикул	Размер, мм (Ш x В x Г)	Диммируемый сенсор	LED подсветка	Цвет подсветки
AM-SieS-600-1000-DS-F-Gold	600 x 1000 x 30	●	●	Холодная

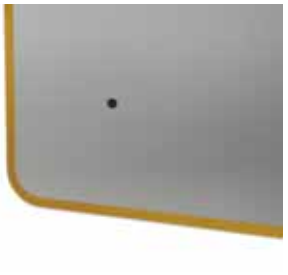



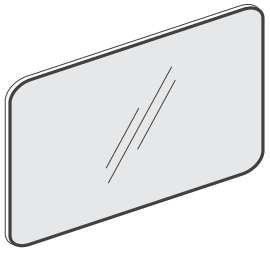

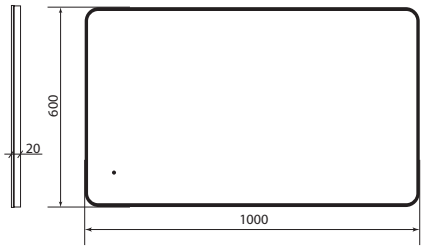

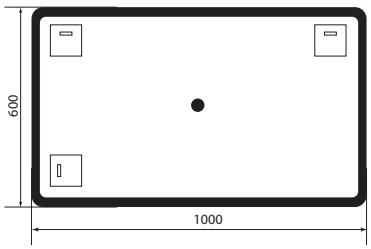

Зеркало AM-SieS-600-1000-DS-F-Gold
с диммируемым сенсором и подсветкой.



Зеркало AM-Rav-1000-700-DS-C с бесконтактным диммируемым сенсором и подсветкой.

Ravenna

Art & MAX

Зеркало с подсветкой Ravenna



Зеркало с подсветкой RAVENNA

Управление подсветкой при помощи датчика движения «На взмах руки»

Артикул	Размер, мм (Ш x В x Г)	Бесконтактный диммируемый сенсор	LED подсветка	Цвет подсветки
AM-Rav-500-700-DS-F	500 x 700 x 30	●	●	холодный
AM-Rav-500-700-DS-C	500 x 700 x 30	●	●	тёплый
AM-Rav-600-700-DS-F	600 x 700 x 30	●	●	холодный
AM-Rav-800-700-DS-F	800 x 700 x 30	●	●	холодный
AM-Rav-800-700-DS-C	800 x 700 x 30	●	●	тёплый
AM-Rav-1000-700-DS-F	1000 x 700 x 30	●	●	холодный
AM-Rav-1000-700-DS-C	1000 x 700 x 30	●	●	тёплый
AM-Rav-1200-700-DS-F	1200 x 700 x 30	●	●	холодный

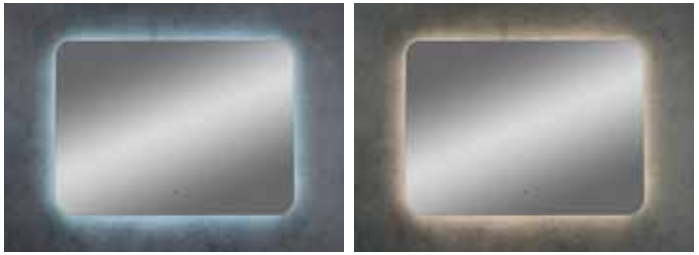

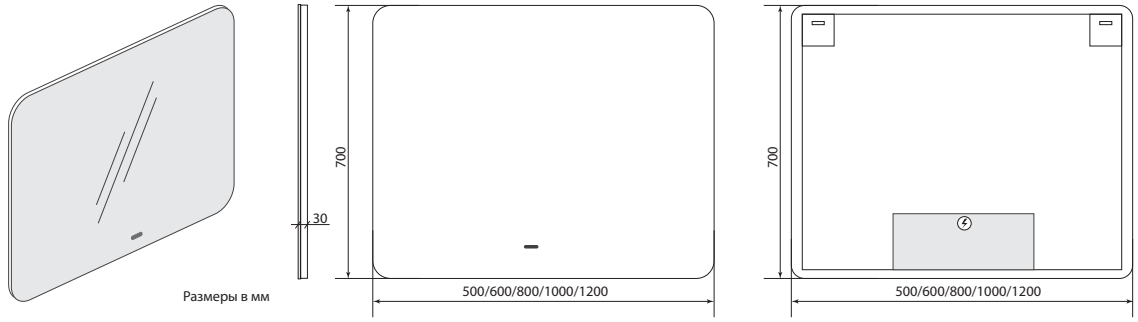

Размеры в мм

Forli

Зеркало с подсветкой Forli



Зеркало с подсветкой FORLI

Диммируемый сенсор

Артикул	Размер, мм (Ш х В х Г)	Диммируемый сенсор	LED подсветка	Цвет подсветки
AM-For-650-800-DS-F	650 x 800 x 30	●	●	Холодная
AM-For-500-1200-DS-F	500 x 1200 x 30	●	●	Холодная
AM-For-700-1500-DS-F	700 x1480 x 30	●	●	Холодная
AM-For-1000-800-DS-F	1000 x 800 x 30	●	●	Холодная

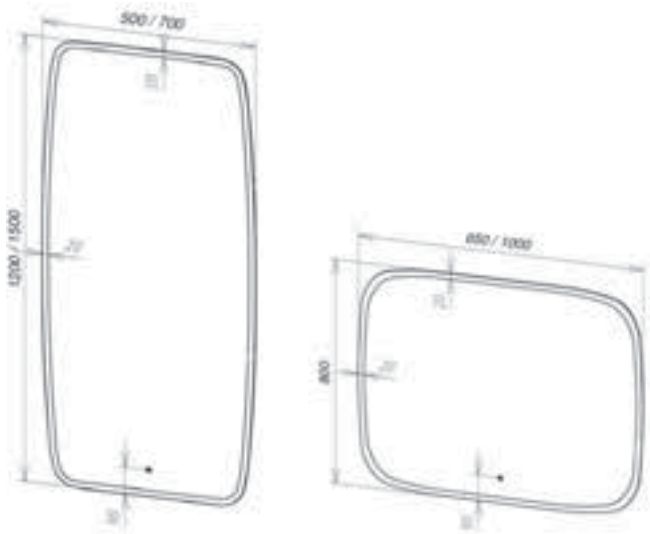



Зеркало AM-For-1000-800-DS-F с подсветкой



Зеркало AM-Lat-750-800-DS-F с подсветкой

Latina

Art & MAX

Зеркало с подсветкой Latina



Зеркало с подсветкой LATINA

Зеркальный отступ по периметру

Артикул	Размер, мм (Ш х В х Г)	Диммируемый сенсор	LED подсветка	Цвет подсветки
AM-Lat-550-800-DS-F	550 x 800 x 25	●	●	Холодная
AM-Lat-650-800-DS-F	650 x 800 x 25	●	●	Холодная
AM-Lat-750-800-DS-F	750 x 800 x 25	●	●	Холодная
AM-Lat-800-800-DS-F	800 x 800 x 25	●	●	Холодная
AM-Lat-900-800-DS-F	900 x 800 x 25	●	●	Холодная
AM-Lat-1000-800-DS-F	1000 x 800 x 25	●	●	Холодная
AM-Lat-1200-800-DS-F	1200 x 800 x 25	●	●	Холодная



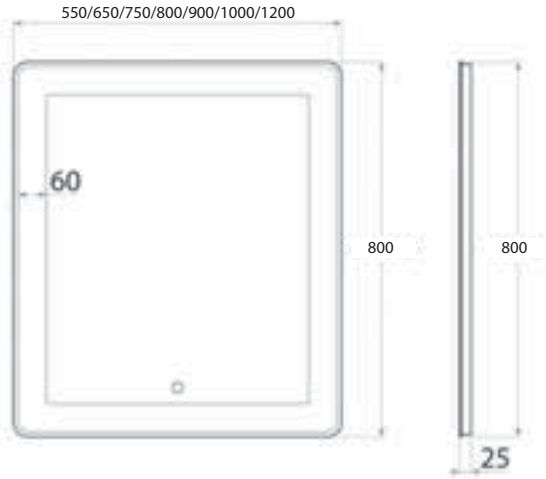

Art & MAX

Latina

Зеркало с подсветкой Latina



Зеркало с подсветкой LATINA

Зеркальный отступ по периметру, косметическая линза с подсветкой справа

Артикул	Размер, мм (Ш х В х Г)	Диммируемый сенсор	Увеличительная линза	LED подсветка	Цвет подсветки
AM-Lat-1000-800-DS-F-X3	1000 x 800 x 25	●	справа	●	Холодная
AM-Lat-1200-800-DS-F-X3	1200 x 800 x 25	●	справа	●	Холодная

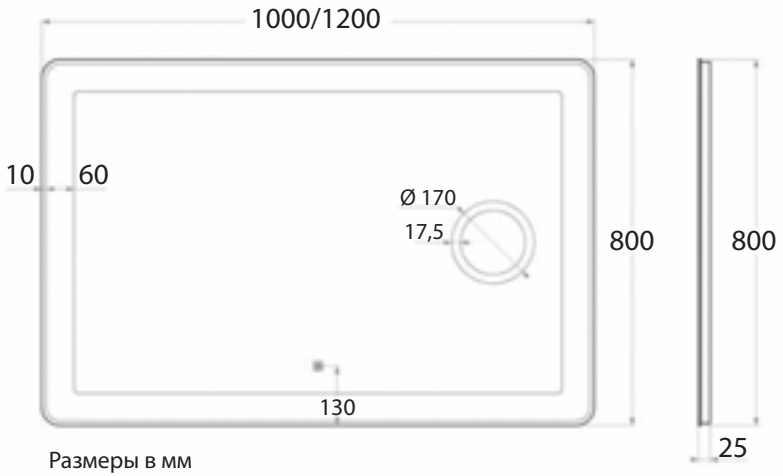

Размеры в мм



Зеркало AM-Lat-1200-800-DS-F-X3 с подсветкой



Зеркало AM-Par-900-800-DS-F с подсветкой

Parma

Art & MAX

Зеркало с подсветкой Parma



Зеркало с подсветкой PARMA

Ореольная подсветка, диммируемый сенсор

Артикул	Размер, мм (Ш х В х Г)	Диммируемый сенсор	LED подсветка	Цвет подсветки
AM-Par-600-800-DS-F	600 x 800 x 25	●	●	Холодная
AM-Par-900-800-DS-F	900 x 800 x 25	●	●	Холодная
AM-Par-1000-800-DS-F	1000 x 800 x 25	●	●	Холодная
AM-Par-1200-800-DS-F	1200 x 800 x 25	●	●	Холодная



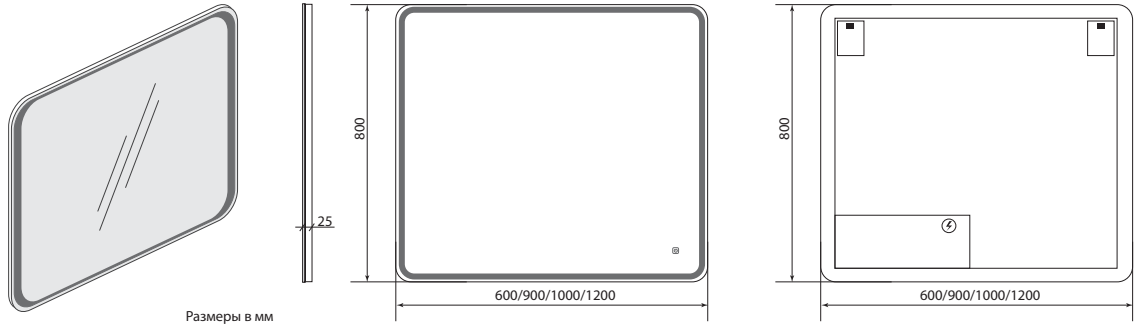

Размеры в мм

Bianchi

Зеркало с подсветкой Bianchi



Зеркало с подсветкой BIANCHI

Корпус из УПС-пластика, зеркальный отступ по периметру

Артикул	Размер, мм (Ш х В х Г)	Диммируемый сенсор	LED подсветка	Цвет подсветки
AM-Bianchi-400-700-DS-F	400 x 700 x 30	●	●	Холодная



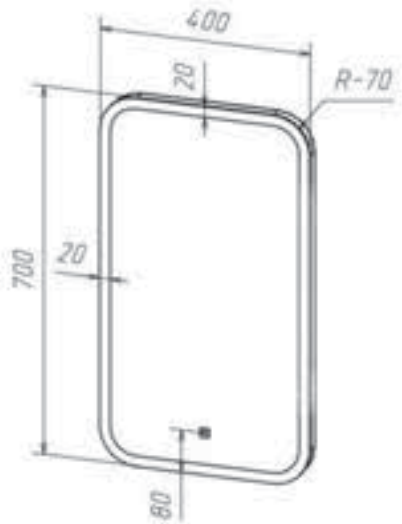



Зеркало AM-Bianchi-400-700-DS-F с подсветкой



Зеркало AM-Tor-700-1200-DS-F с подсветкой

Torino

Art & MAX

Зеркало с подсветкой Torino

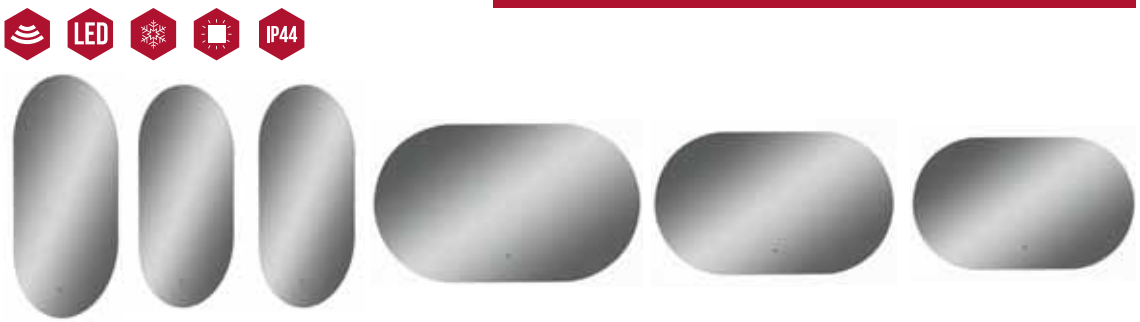

Зеркало с подсветкой TORINO

Управление подсветкой при помощи датчика движения «На взмах руки»

Артикул	Размер, мм (Ш x В x Г)	Бесконтактный диммируемый сенсор	LED подсветка	Цвет подсветки
AM-Tor-700-1200-DS-F	700 x 1200 x 25	●	●	Холодная
AM-Tor-600-1000-DS-F	600 x 1000 x 25	●	●	Холодная
AM-Tor-600-1000-DS-C	600 x 1000 x 25	●	●	Теплая
AM-Tor-1200-700-DS-F	1200 x 700 x 25	●	●	Холодная
AM-Tor-1100-650-DS-F	1100 x 650 x 25	●	●	Холодная
AM-Tor-1000-600-DS-F	1000 x 600 x 25	●	●	Холодная

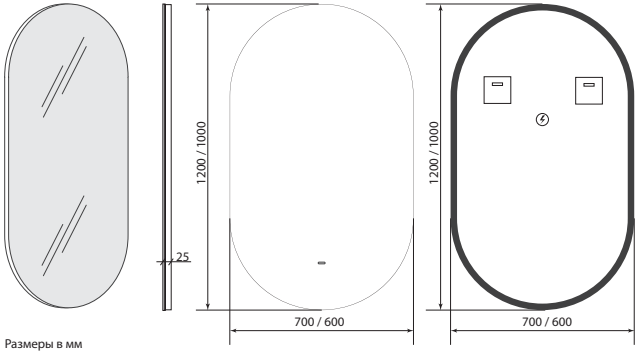

Размеры в мм

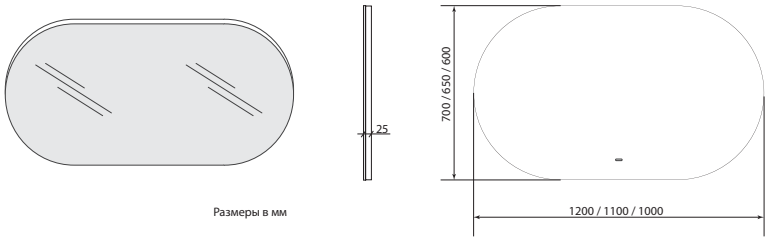

Размеры в мм

Elegant

Зеркало с подсветкой Elegant



Зеркало с подсветкой ELEGANT

Артикул	Размер, мм (Ш х В х Г)	Диммируемый сенсор	LED подсветка	Цвет подсветки
AM-Ele-500-800-DS-F	500 x 800 x 25	●	●	Холодная
AM-Ele-600-800-DS-F	600 x 800 x 25	●	●	Холодная
AM-Ele-700-800-DS-F	700 x 800 x 25	●	●	Холодная
AM-Ele-800-800-DS-F	800 x 800 x 25	●	●	Холодная
AM-Ele-800-1000-DS-F	800 x 1000 x 25	●	●	Холодная
AM-Ele-900-800-DS-F	900 x 800 x 25	●	●	Холодная
AM-Ele-1000-800-DS-F	1000 x 800 x 25	●	●	Холодная







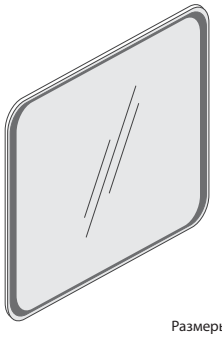



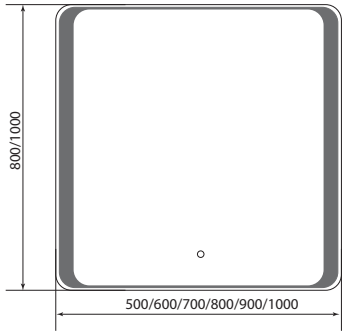

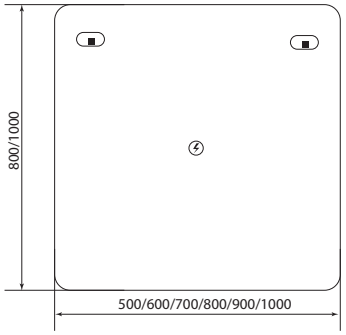

Размеры в мм



Зеркало AM-Ele-800-1000-DS-F с подсветкой



Зеркало AM-Bar-700-1500-DS-F с подсветкой

Bari

Art & MAX

Зеркало с подсветкой Bari





Зеркало с подсветкой BARI МДФ 25мм, пленка ПВХ, ореольная подсветка, реверсные крепления

Артикул	Размер, мм (Ш х В х Г)	Диммируемый сенсор	LED подсветка	Цвет подсветки
AM-Bar-700-1100-DS-F	700 x 1100 x 40	●	●	Холодная
AM-Bar-700-1200-DS-F	700 x 1200 x 40	●	●	Холодная
AM-Bar-500-1200-DS-F	500 x 1200 x 40	●	●	Холодная
AM-Bar-700-1500-DS-F	700 x 1500 x 40	●	●	Холодная

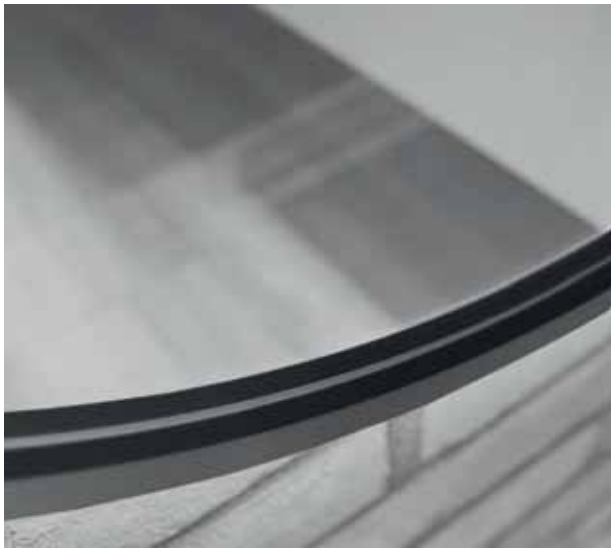

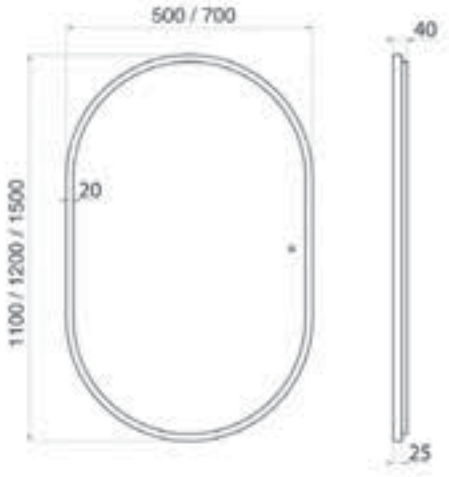

Bari

Зеркало с подсветкой Bari



Зеркало с подсветкой BARI

Диммируемый сенсор

Артикул	Размер, мм (Ш х В х Г)	Диммируемый сенсор	LED подсветка	Цвет подсветки
AM-Bar-700-1100-DS-F-White	700 x 1100 x 40	●	●	Холодная
AM-Bar-500-1200-DS-F-White	500 x 1200 x 40	●	●	Холодная
AM-Bar-700-1200-DS-F-White	700 x 1200 x 40	●	●	Холодная
AM-Bar-700-1500-DS-F-White	700 x 1500 x 40	●	●	Холодная
AM-Bar-700-1500-DS-C-White	700 x 1500 x 40	●	●	Теплая

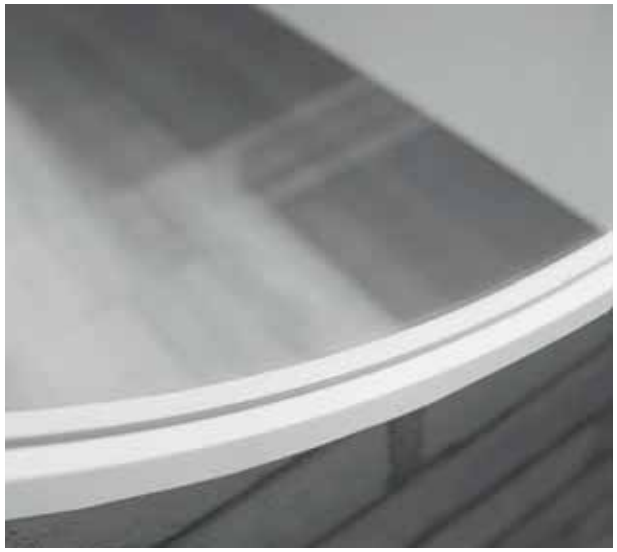

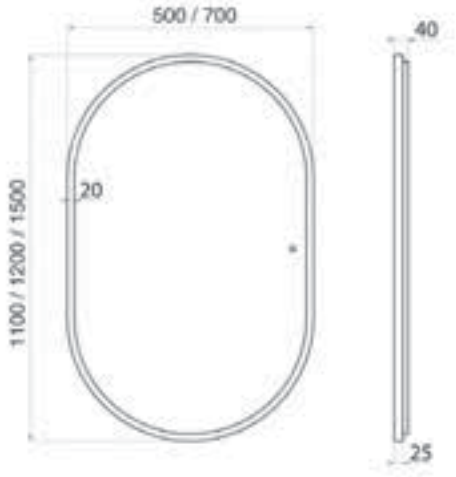



Зеркало AM-Bar-700-1500-DS-C-White с подсветкой



AM-Cap-450-1500-DS-F с подсветкой

Capri

Art & MAX

Зеркало с подсветкой Capri



Зеркало с подсветкой CAPRI

Полированная кромка, пескотруйная обработка.

Артикул	Размер, мм (Ш х В х Г)	Диммируемый сенсор	LED подсветка	Цвет подсветки
AM-Cap-450-1500-DS-F	450 x 1500 x 25	●	●	Холодная









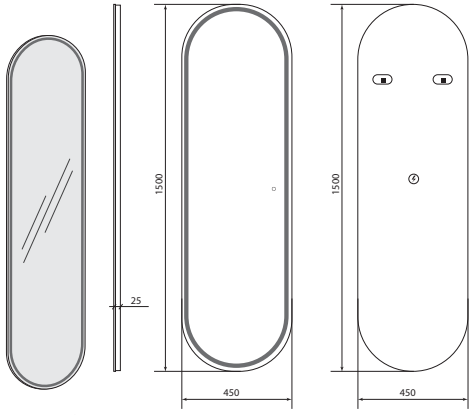

Размеры в мм

Pescara

Зеркало с подсветкой Pescara

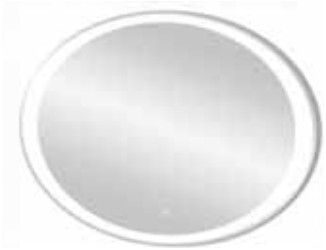

Зеркало с подсветкой PESCARA

Зеркальный отступ по периметру

Артикул	Размер, мм (Ш x В x Г)	Диммируемый сенсор	LED подсветка	Цвет подсветки
AM-Pes-900-700-DS-F	900 x 700 x 30	●	●	Холодная



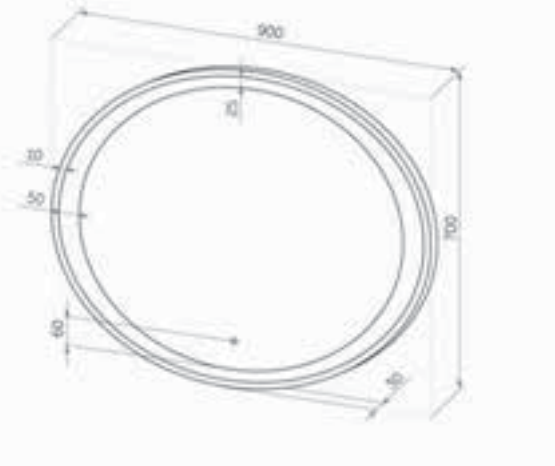

Зеркало AM-Pes-900-700-DS-F с подсветкой



Зеркало AM-Pal-700-900-DS-F-H с подсветкой

Palermo

Art & MAX

Зеркало с подсветкой Palermo

LED IP44



Зеркало с подсветкой PALERMO Полированная кромка, пескоструйная обработка, функция антизапотевания

Артикул	Размер, мм (Ш х В х Г)	Антизапотева-ние	Диммируемый сенсор	LED подсветка	Цвет подсветки
AM-Pal-600-900-DS-F-H	600 x 900 x 25	●	●	●	Холодная
AM-Pal-700-900-DS-F-H	700 x 900 x 25	●	●	●	Холодная









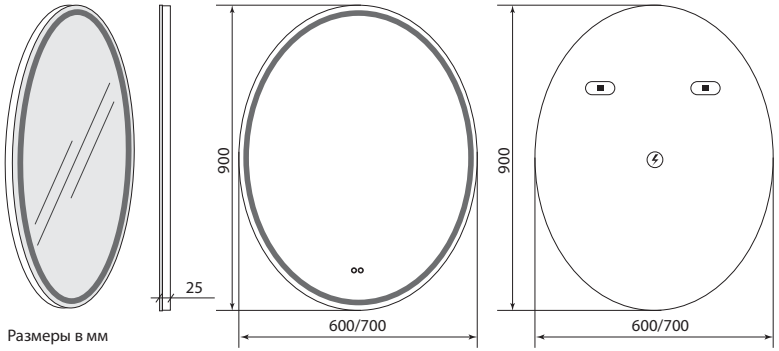

Размеры в мм

Art & MAX

Ovale

Зеркало с подсветкой Ovale



Зеркало с подсветкой OVALE

Полированная кромка, пескоструйная обработка, функция антизапотевания

Артикул	Размер, мм (Ш х В х Г)	Антизапотевание	Диммируемый сенсор	LED подсветка	Цвет подсветки
AM-Ova-570-770-DS-F-H	570 x 770 x 25	●	●	●	Холодная
AM-Ova-600-1050-DS-F-H	600 x 1050 x 25	●	●	●	Холодная





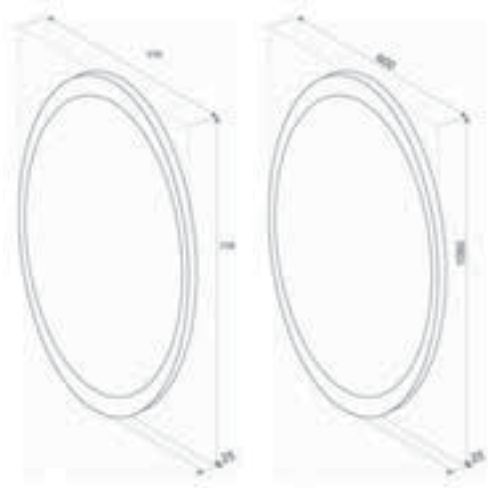



Зеркало AM-Ova-600-1050-DS-F-H с подсветкой



Зеркало AM-San-1000-DS-F-H
с фунцией анизапотевания и подсветкой.

Sanremo

Art & MAX

Зеркало с подсветкой Sanremo





Зеркало с подсветкой SANREMO

Ореольная подсветка, анизапотевание, диммируемый сенсор

Артикул	Размер, мм (Ш х В х Г)	Антизапотевание	Диммируемый сенсор	LED подсветка	Цвет подсветки
AM-San-1000-DS-F-H	1000 x 1000 x 25	●	●	●	Холодная
AM-San-800-DS-F-H	800 x 800 x 25	●	●	●	Холодная
AM-San-700-DS-F-H	700 x 700 x 25	●	●	●	Холодная

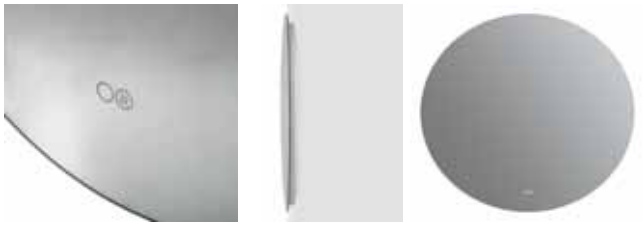

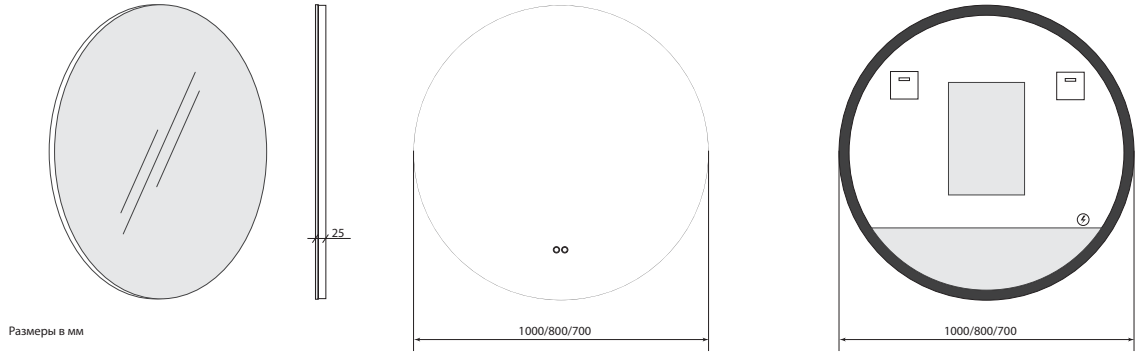

Размеры в мм

Art & MAX

Sanremo

Зеркало с подсветкой Sanremo



Зеркало с подсветкой SANREMO Управление подсветкой при помощи датчика движения «На взмах руки»

Артикул	Размер, мм (Ш х В х Г)	Бесконтактный диммируемый сенсор	LED подсветка	Цвет подсветки
AM-San-1000-DS-F-Gold	1000 x 1000 x 25	●	●	Холодная
AM-San-770-DS-F-Gold	770 x 770 x 25	●	●	Холодная
AM-San-1000-DS-F	1000 x 1000 x 25	●	●	Холодная
AM-San-1000-DS-C	1000 x 1000 x 25	●	●	Теплая
AM-San-800-DS-F	800 x 800 x 25	●	●	Холодная
AM-San-800-DS-C	800 x 800 x 25	●	●	Теплая
AM-San-645-DS-F	645 x 645 x 25	●	●	Холодная
AM-San-645-DS-C	645 x 645 x 25	●	●	Теплая
AM-San-550-DS-F	550 x 550 x 25	●	●	Холодная
AM-San-550-DS-C	550 x 550 x 25	●	●	Теплая

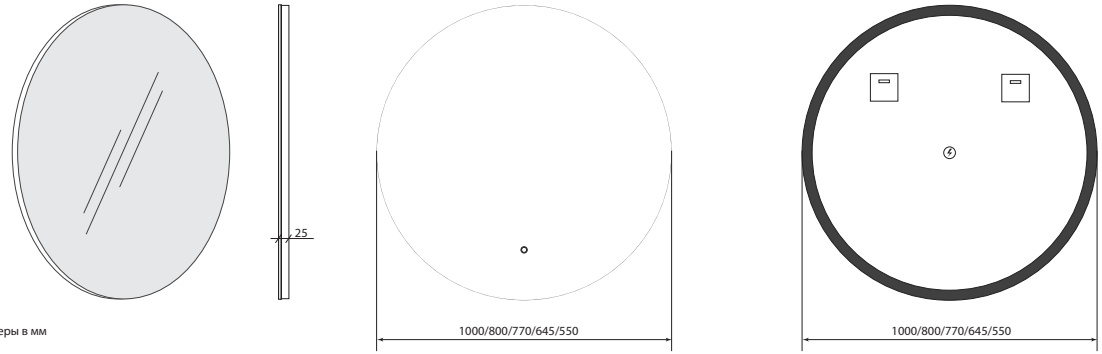

Размеры в мм



Зеркало AM-San-800-DS-F с бесконтактным диммируемым сенсором и подсветкой



Зеркало AM-Ast-800-DS-FNC-Gold с подсветкой

ASTI

Art & MAX

Зеркало с подсветкой Asti





Зеркало с подсветкой ASTI

Ореольная подсветка с возможностью переключения цвета, диммируемый сенсор

Артикул	Размер, мм (Ш x В x Г)	Диммируемый сенсор	LED подсветка	Цвет подсветки*
AM-Ast-800-DS-FNC-Gold	800 x 800 x 25	●	●	Теплая / нейтральная / холодная
AM-Ast-800-DS-FNC-Nero	800 x 800 x 25	●	●	Теплая / нейтральная / холодная

* С возможностью переключения цвета подсветки с теплого на холодный









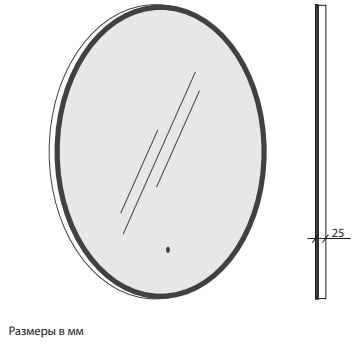

Размеры в мм

Livorno

Зеркало с подсветкой Livorno

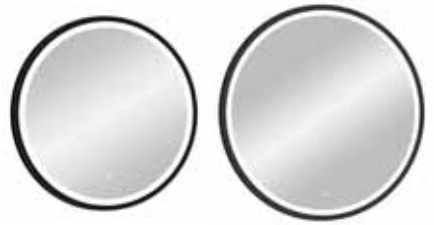

Зеркало с подсветкой LIVORNO

Влагостойкая МДФ рама, пленка ПВХ, цвет рамы черный матовый

Артикул	Размер, мм (Ш x В x Г)	Диммируемый сенсор	LED подсветка	Цвет подсветки
AM-Liv-600-DS-F-Nero	600 x 600 x 30	●	●	Холодная
AM-Liv-800-DS-F-Nero	800 x 800 x 30	●	●	Холодная



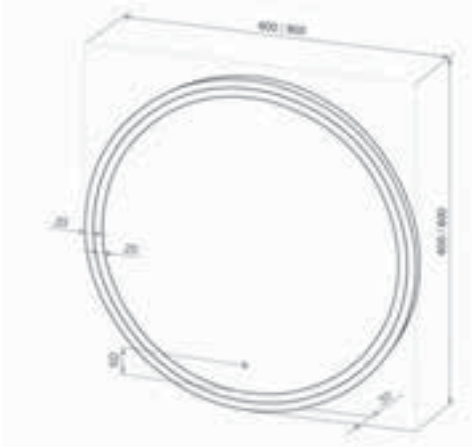



Зеркало AM-Liv-800-DS-F-Nero с подсветкой



Зеркало AM-Nap-600-DS-F с бесконтактным диммируемым сенсором и подсветкой

Napoli

Art & MAX

Зеркало с подсветкой Napoli





Зеркало с подсветкой NAPOLI

Материал рамы МДФ 45мм, пленка ПВХс эффектом Soft touch

Артикул	Размер, мм (Ш х В х Г)	Бесконтактный диммируемый сенсор	LED подсветка	Цвет подсветки
AM-Nap-600-DS-F-Grey	600 x 600 x 30	●	●	Холодная
AM-Nap-800-DS-F-Grey	800 x 800 x 30	●	●	Холодная
AM-Nap-1000-DS-F-Grey	1000 x 1000 x 30	●	●	Холодная
AM-Nap-600-DS-F	600 x 600 x 30	●	●	Холодная
AM-Nap-800-DS-F	800 x 800 x 30	●	●	Холодная
AM-Nap-1000-DS-F	1000 x 1000 x 30	●	●	Холодная
AM-Nap-600-DS-F-White	600 x 600 x 30	●	●	Холодная
AM-Nap-800-DS-F-White	800 x 800 x 30	●	●	Холодная
AM-Nap-1000-DS-F-White	1000 x 1000 x 30	●	●	Холодная



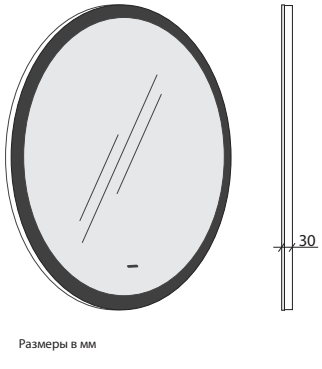

Размеры в мм

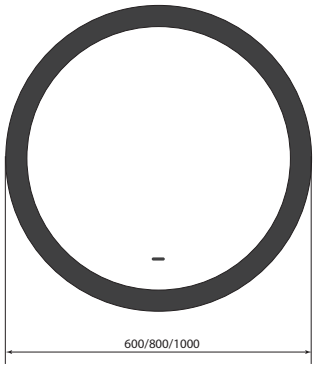

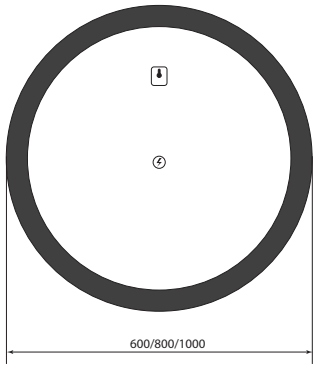

Art & MAX

Milan

Зеркало с подсветкой Milan

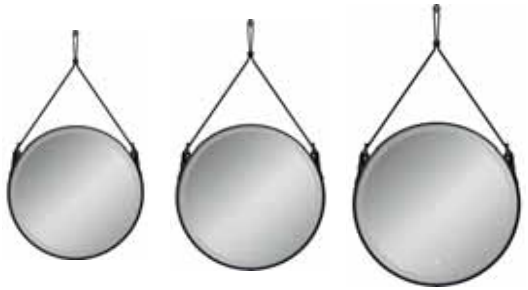

Зеркало с подсветкой MILAN

Ремень из натуральной кожи черного цвета

Артикул	Размер, мм (Ш х В х Г)	Диммируемый сенсор	LED подсветка	Цвет подсветки
AM-Mil-650-DS-F-Nero	650 x 650 x 40	●	●	Холодная
AM-Mil-800-DS-F-Nero	800 x 800 x 40	●	●	Холодная
AM-Mil-1000-DS-F-Nero	1000 x 1000 x 40	●	●	Холодная







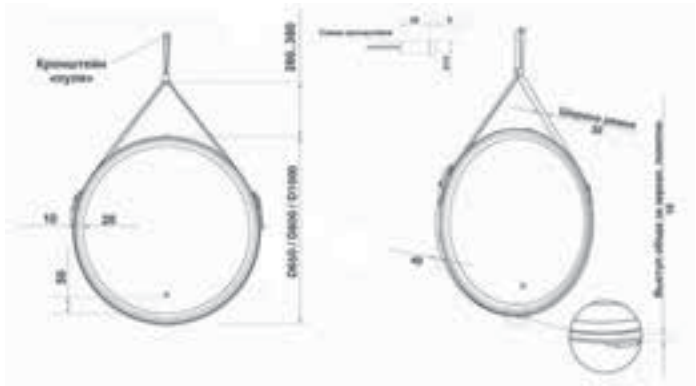

Зеркало AM-Mil-800-DS-F-Nero с подсветкой



Зеркало AM-Mil-800-DS-F-Brown с подсветкой

Milan

Art & MAX

Зеркало с подсветкой Milan





Зеркало с подсветкой MILAN

Ремень из натуральной кожи коричневого цвета

Артикул	Размер, мм (Ш x В x Г)	Диммируемый сенсор	LED подсветка	Цвет подсветки
AM-Mil-650-DS-F-Brown	650 x 650 x 40	●	●	Холодная
AM-Mil-800-DS-F-Brown	800 x 800 x 40	●	●	Холодная







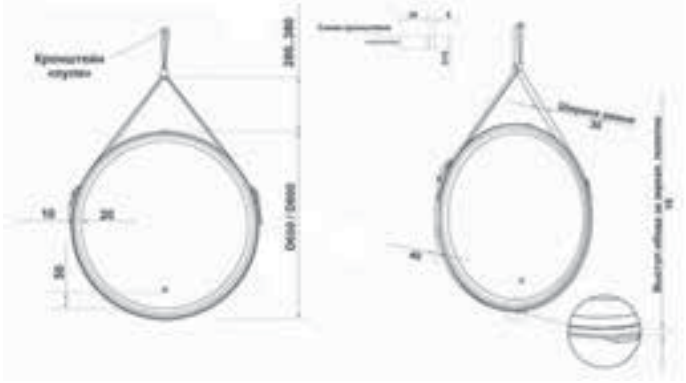

Milan

Зеркало с подсветкой Milan

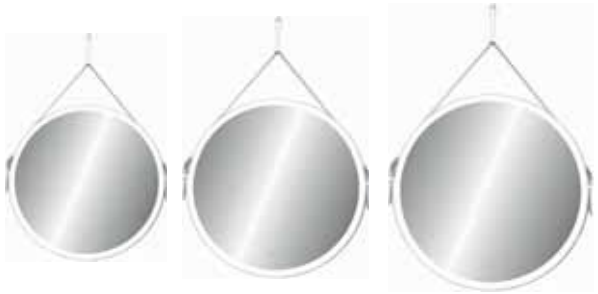

Зеркало с подсветкой MILAN

Ремень из натуральной кожи белого цвета

Артикул	Размер, мм (Ш х В х Г)	Диммируемый сенсор	LED подсветка	Цвет подсветки
AM-Mil-650-DS-F	650 x 650 x 40	●	●	Холодная
AM-Mil-800-DS-F	800 x 800 x 40	●	●	Холодная
AM-Mil-1000-DS-F	1000 x 1000 x 40	●	●	Холодная







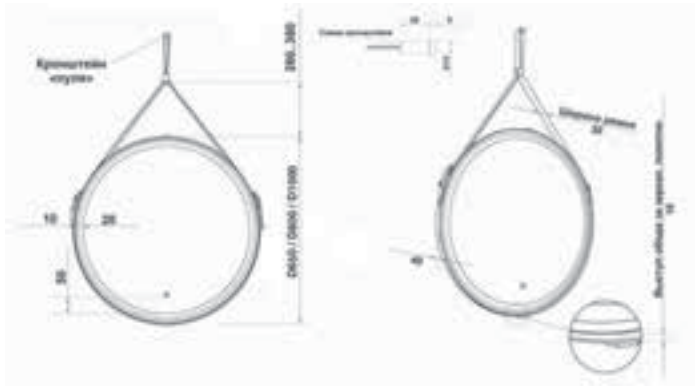

Зеркало AM-Mil-650-DS-F с подсветкой



Зеркало AM-Rom-700-700-DS-F с подсветкой

Romantic

Art & MAX

Зеркало с подсветкой Romantic



Зеркало с подсветкой ROMANTIC

Артикул	Размер, мм (Ш x В x Г)	Диммируемый сенсор	LED подсветка	Цвет подсветки
AM-Rom-700-700-DS-F	700 x 700 x 25	●	●	Холодная
AM-Rom-800-800-DS-F	800 x 800 x 25	●	●	Холодная









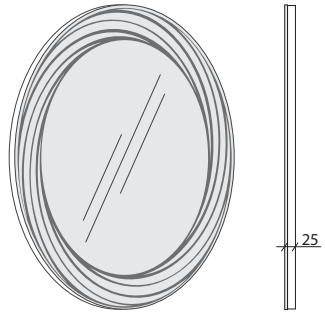

Размеры в мм

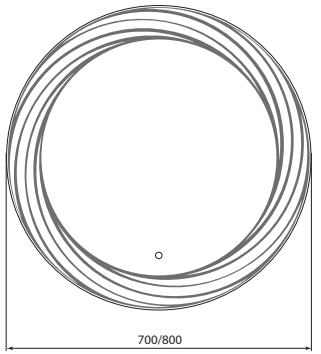

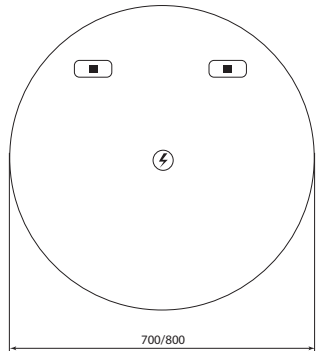

Art & MAX

Savona

Зеркало с каскадной подсветкой Savona



Зеркало с подсветкой SAVONA

каскадная подсветка

Артикул	Размер, мм (Ш х В х Г)	Диммируемый сенсор	LED подсветка	Цвет подсветки
AM-Sav-940-DS-F	940 x 840 x 30	●	●	Холодная
AM-Sav-840-DS-F	840 x 740 x 30	●	●	Холодная

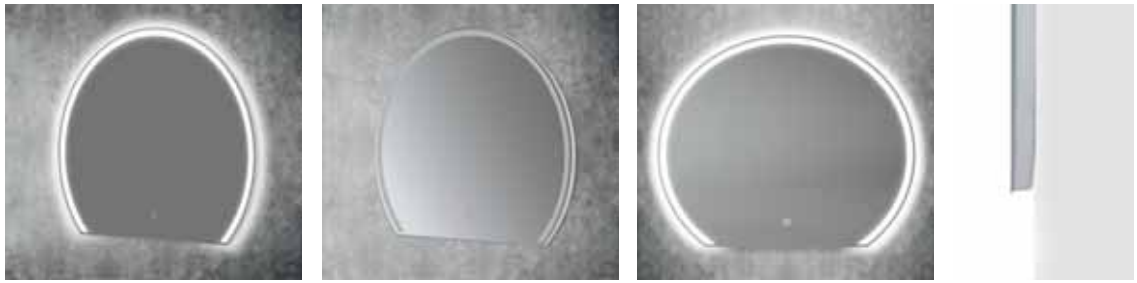

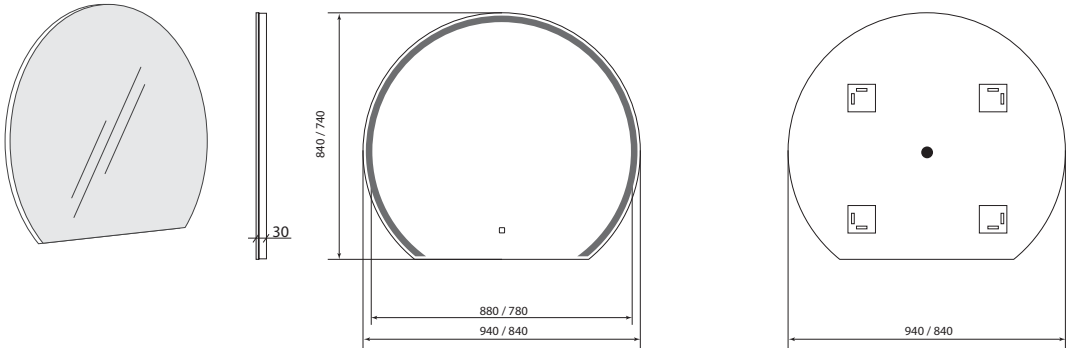



Зеркало AM-Sav-940-DS-F с каскадной подсветкой



Зеркало AM-Ter-450-1500-DS-F-T с подсветкой и часами

Terni

Art & MAX

Зеркало с подсветкой Terni



Зеркало с подсветкой TERNI

Ореольная подсветка, диммируемый сенсор, часы

Артикул	Размер, мм (Ш х В х Г)	Часы	Диммируемый сенсор	LED подсветка	Цвет подсветки
AM-Ter-450-1500-DS-F-T	450 x 1500 x 30	●	●	●	Холодная
AM-Ter-450-1500-DS-F	450 x 1500 x 25	–	●	●	Холодная





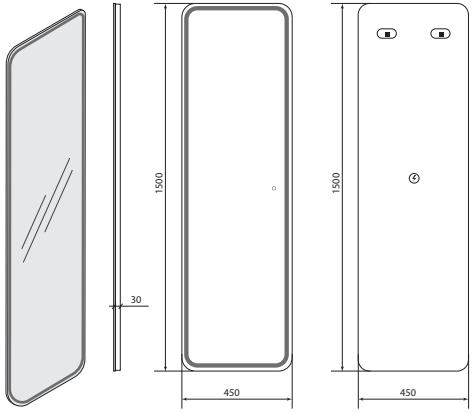

Размеры в мм

Art & MAX

Bari

Зеркало-шкаф с подсветкой Bari



Зеркало-шкаф с подсветкой BARI

Влагостойкий корпус из ЛДСП. Петли с доводчиками.

Артикул	Размер, мм (Ш х В х Г)	Открытие	Розетка	Диммируемый сенсор	LED подсветка	Цвет подсветки
AM-Bar-500-1000-1D-R-DS-F-White	500 x 1000 x 150	универсальное	●	●	●	Холодная











Зеркало AM-Ter-450-1500-DS-F с подсветкой



Зеркало-шкаф AM-Fog-500-800-1D-L-DS-F-Nero
с подсветкой

Foggia

Art & MAX

Зеркало-шкаф с подсветкой Foggia



Зеркало-шкаф с подсветкой FOGGIA

Функция изменения яркости подсветки.

Артикул	Размер, мм (Ш х В х Г)	Открытие	Розетка снизу	Бесконтактный диммируемый сенсор	LED подсветка	Цвет подсветки
AM-Fog-500-800-1D-L-DS-F-Nero	500 x 800 x 140	Левое	●	●	●	Холодная
AM-Fog-500-800-1D-R-DS-F-Nero	500 x 800 x 140	Правое	●	●	●	Холодная
AM-Fog-600-800-1D-L-DS-F-Nero	600 x 800 x 140	Левое	●	●	●	Холодная
AM-Fog-600-800-1D-R-DS-F-Nero	600 x 800 x 140	Правое	●	●	●	Холодная
AM-Fog-500-800-1D-L-DS-F-White	500 x 800 x 140	Левое	●	●	●	Холодная
AM-Fog-500-800-1D-R-DS-F-White	500 x 800 x 140	Правое	●	●	●	Холодная
AM-Fog-600-800-1D-L-DS-F-White	600 x 800 x 140	Левое	●	●	●	Холодная
AM-Fog-600-800-1D-R-DS-F-White	600 x 800 x 140	Правое	●	●	●	Холодная









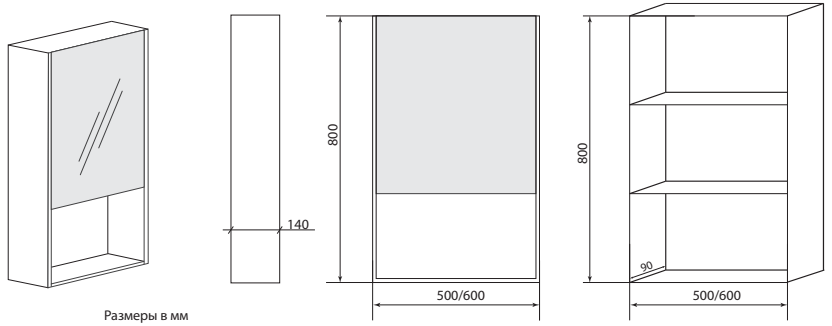

Размеры в мм

Lecce

Зеркало-шкаф с подсветкой Lecce



Зеркало-шкаф с подсветкой LECCE

Матовый корпус. Покрытие ПВХ-пленка «Soft touch»

Артикул	Размер, мм (Ш х В х Г)	Открытие	Розетка	Диммируемый сенсор	LED подсветка	Цвет подсветки
AM-Lec-360-1560-1D-DS-F-Nero	360 x 1560 x 180	универсальное	●	●	●	Холодная
AM-Lec-560-850-1D-L-DS-F-Nero	560 x 850 x 150	Левое	●	●	●	Холодная
AM-Lec-560-850-1D-R-DS-F-Nero	560 x 850 x 150	Правое	●	●	●	Холодная





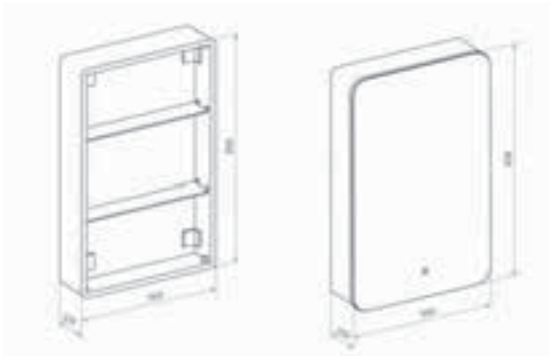

Зеркало-шкаф AM-Lec-560-850-1D-L-DS-F-Nero и AM-Lec-360-1560-1D-DS-F-Nero с подсветкой



Зеркало-шкаф AM-Mer-900-800-1D-R-DS-F с подсветкой

Merano

Art & MAX

Зеркало-шкаф с подсветкой Merano



Зеркало-шкаф с подсветкой MERANO

Ореольная подсветка, розетка на корпусе, шнур с вилкой 1м.

Артикул	Размер, мм (Ш х В х Г)	Открытие	Розетка	Антизапотевание	Диммируемый сенсор	LED подсветка	Цвет подсветки
AM-Mer-500-800-1D-L-DS-F	500 x 800 x 165	Левое	●	●	●	●	Холодная
AM-Mer-500-800-1D-R-DS-F	500 x 800 x 165	Правое	●	●	●	●	Холодная
AM-Mer-800-800-2D-L-DS-F	800 x 800 x 165	Левое	●	●	●	●	Холодная
AM-Mer-800-800-2D-R-DS-F	800 x 800 x 165	Правое	●	●	●	●	Холодная
AM-Mer-900-800-1D-L-DS-F	900 x 800 x 165	Левое	●	●	●	●	Холодная
AM-Mer-900-800-1D-R-DS-F	900 x 800 x 165	Правое	●	●	●	●	Холодная
AM-Mer-1000-800-2D-DS-F	1000 x 800 x 165	Левое/ Правое	●	●	●	●	Холодная









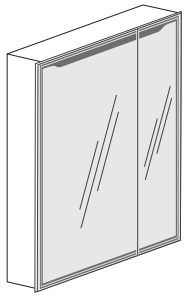

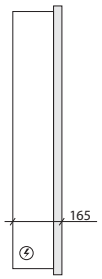

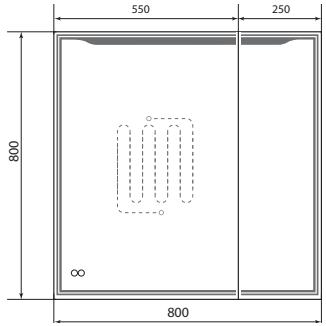

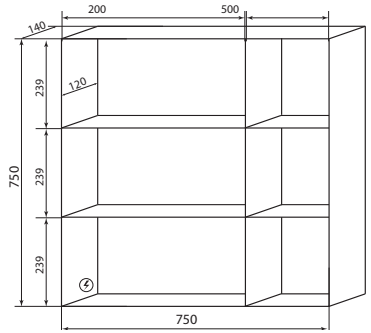

Art & MAX

Verona

Зеркало-шкаф с подсветкой Verona



Зеркало-шкаф с подсветкой VERONA

Ореольная подсветка, розетка на корпусе, шнур с вилкой 1м.

Артикул	Размер, мм (Ш х В х Г)	Открытие	Розетка	Диммируемый сенсор	LED подсветка	Цвет подсветки
AM-Ver-600-800-2D-L-DS-F	600 x 800 x 165	Левое	●	●	●	Холодная
AM-Ver-600-800-2D-R-DS-F	600 x 800 x 165	Правое	●	●	●	Холодная
AM-Ver-700-800-2D-L-DS-F	700 x 800 x 165	Левое	●	●	●	Холодная
AM-Ver-700-800-2D-R-DS-F	700 x 800 x 165	Правое	●	●	●	Холодная
AM-Ver-800-800-2D-L-DS-F	800 x 800 x 165	Левое	●	●	●	Холодная
AM-Ver-800-800-2D-R-DS-F	800 x 800 x 165	Правое	●	●	●	Холодная
AM-Ver-900-800-2D-DS-F	900 x 800 x 165	Левое/ Правое	●	●	●	Холодная









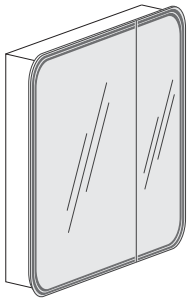

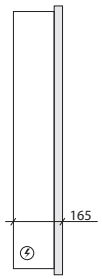

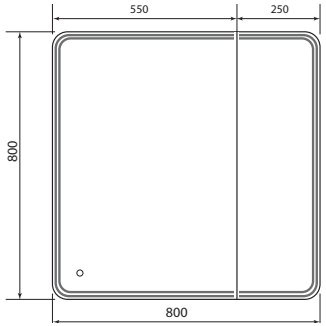

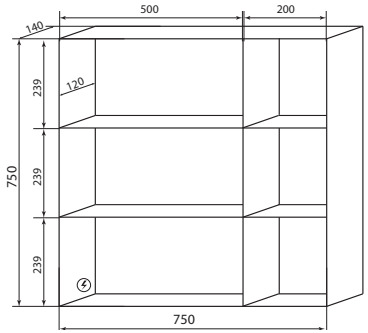



Зеркало-шкаф AM-Ver-900-800-2D-DS-F с подсветкой



Зеркало-шкаф AM-Tec-350-650-1D-R-DS-F с подсветкой

Techno

Art & MAX

Зеркало-шкаф с подсветкой Techno

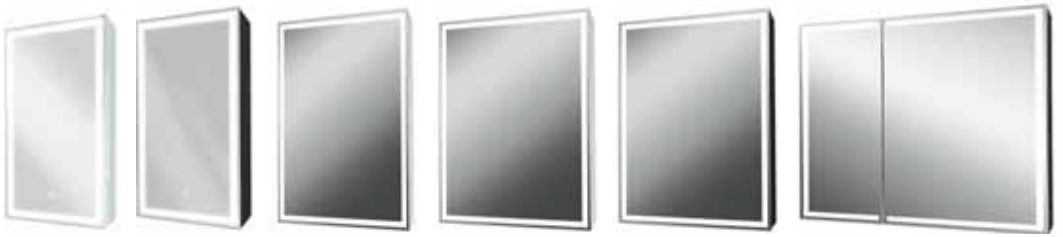

Зеркало-шкаф с подсветкой TECHNO

Корпус из МДФ, ПВХ пленка с эффектом Soft touch.

Артикул	Размер, мм (Ш х В х Г)	Открытие	Розетка	Диммируемый сенсор	LED подсветка	Цвет подсветки
AM-Tec-350-650-1D-R-DS-F	350 x 650 x 150	Правое	–	●	●	Холодная
AM-Tec-350-650-1D-L-DS-F	350 x 650 x 150	Левое	–	●	●	Холодная
AM-Tec-350-650-1D-R-DS-F-Nero	350 x 650 x 150	Правое	–	●	●	Холодная
AM-Tec-350-650-1D-L-DS-F-Nero	350 x 650 x 150	Левое	–	●	●	Холодная
AM-Tec-550-800-1D-R-DS-F	550 x 800 x 150	Правое	●	●	●	Холодная
AM-Tec-600-800-1D-R-DS-F	600 x 800 x 150	Правое	●	●	●	Холодная
AM-Tec-600-800-1D-L-DS-F	600 x 800 x 150	Левое	●	●	●	Холодная
AM-Tec-600-800-1D-DS-F-Nero	600 x 800 x 150	Правое	●	●	●	Холодная
AM-Tec-1000-800-2D-F-Nero	1000 x 800 x 150	Левое/ Правое	●	●	●	Холодная





Platino

Зеркало-шкаф с подсветкой Platino



Зеркало-шкаф с подсветкой PLATINO Корпус из МДФ+пленка. LED подсветка; сенсорное включение, розетка.

Артикул	Размер, мм (Ш х В х Г)	Открытие	Розетка	Диммируемый сенсор	LED подсветка	Цвет подсветки
AM-Pla-550-800-1D-L-DS-F	550 x 800 x 150	Левое	●	●	●	Холодная
AM-Pla-550-800-1D-R-DS-F	550 x 800 x 150	Правое	●	●	●	Холодная
AM-Pla-600-800-1D-R-DS-F	600 x 800 x 150	Левое	●	●	●	Холодная
AM-Pla-600-800-1D-L-DS-F	600 x 800 x 150	Правое	●	●	●	Холодная
AM-Pla-1000-800-2D-F	1000 x 800 x 150	Левое/ Правое	●	Бесконтактный диммируемый сенсор	●	Холодная











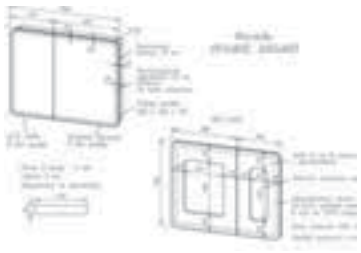

Зеркало-шкаф AM-Pla-550-800-1D-L-DS-F с подсветкой



Зеркало AM-Tre-1000-800-DS-F с подсветкой

Trento

Art & MAX

Зеркало с подсветкой Trento





Зеркало с подсветкой TRENTO МДФ, боковые створки могут полностью закрываться

Артикул	Размер, мм (Ш х В х Г)	Диммируемый сенсор	LED подсветка	Цвет подсветки
AM-Tre-1000-800-DS-F	1000 x 800 x 30	●	●	Холодная









Функции зеркал и шкафов

Все модели могут дополнительно комплектоваться следующими модулями:



СВЕТОДИОДНОЕ ОСВЕЩЕНИЕ

Украсьте свою ванную комнату высококачественным энергосберегающим светодиодным освещением.



ЦВЕТОВАЯ ТЕМПЕРАТУРА И РЕГУЛИРУЕМАЯ ЯРКОСТЬ

Отрегулируйте цвет светодиода от холодного до теплого и яркости.



ОКРУЖАЮЩЕЕ ОСВЕЩЕНИЕ

Это мягкое освещение поможет сделать вашу ванную комнату более уютной, теплой и привлекательной.



ФУНКЦИЯ ПАМЯТИ

Функция памяти запоминает последнее значение яркости и цветовую температуру.



БЕСКОНТАКТНЫЙ ДАТЧИК

Включайте/выключайте зеркало, не прикасаясь к нему. Просто проведите рукой над датчиком.



ДИММИРУЕМЫЙ СЕНСОР

Включайте/выключайте зеркало, не прикасаясь к нему. Просто проведите рукой над датчиком.



ПЕЙЗАЖ ИЛИ ПОРТРЕТ

Повесьте зеркало в горизонтальной или вертикальной ориентации, в зависимости от того, как оформлена ваша ванная комната.



АНТИЗАПОТЕВАНИЕ

Встроенные противозапотевающие элементы мягко нагревают поверхность зеркала, предотвращая запотевание.



ТОНКОЕ

Придайте более современный вид вашей ванной комнате с помощью нашей линейки узких зеркал.



ЗАРЯДНАЯ РОЗЕТКА

Удобная зарядка электрических зубных щеток, бритв и триммеров с помощью встроенного зарядного гнезда.



УМНОЕ ЗЕРКАЛО (MFP)

Управление функциями: музакальная система, встроенные часы с функцией индикации даты, датчик температуры воздуха,функция антизапотевания.



ВСТРОЕННЫЕ ЧАСЫ

Встроенные часы



УВЕЛИЧИТЕЛЬНАЯ ЛИНЗА

Встроенное увеличительное зеркало (линза) с 3-х кратным увеличением



СТЕПЕНЬ ЗАЩИТЫ

Международный стандарт степени защиты от внешнего воздействия.

РАСШИФРОВКА БУКВЕННО-ЦИФРОВОГО ОБОЗНАЧЕНИЯ КОМПЛЕКТАКЦТИЙ МОДЕЛЕЙ:

M – датчик движения
S – сенсор
H – функция антизапотевания
X3 – увеличительное зеркало
DS – демируемый сенсор
FC – холодный теплый
NR – черный цвет рамки
F – холодный
MFP – МФП
T – часы

Ванны акриловые



Ванна — это не просто элемент интерьера. Это место, где начинается утро и заканчивается день, где можно отпустить заботы и вновь почувствовать себя собой. Ванны Art&Max созданы для тех, кто ценит каждое мгновение уединения и стремится наполнить его особым смыслом. Каждая модель — это не просто форма, это приглашение к отдыху, заботливо продуманное до мельчайших деталей.

Великолепие линий, приятная на ощупь поверхность и безупречное качество материалов создают ощущение уюта с первого прикосновения. Здесь важна каждая деталь — чтобы вы могли наслаждаться теплом воды, комфортом пространства и эстетикой окружающего мира.

Мы верим, что комфорт — это не роскошь, а естественная часть жизни. Именно поэтому ванны Art&Max обладают продуманной эргономикой, оптимальной глубиной и формой чаши, обеспечивая максимальное расслабление. Они легко справляются с испытаниями времени, оставаясь такими же красивыми и надежными, как в первый день.

С ваннами Art&Max ваша ванная комната превращается в личную зону вдохновения и отдыха. Позвольте себе больше — больше комфорта, больше красоты, больше заботы о себе. Art&Max — когда каждый момент наполнен теплом, легкостью и гармонией.

Отдельностоящая акриловая ванна со сливом-переливом

AM-TORINO-1520-750
Ванна акриловая ART&MAX

Акриловая отдельностоящая ванна со сливом-переливом, изготовленная из 100% литьевого акрила, имеет глянцевую, непористую поверхность, что препятствует развитию бактерий и грязи.
Оснащение: ванна, слив-перелив, донный клапан, гидрозатвор
Донный клапан – цвет белый
Возможность комплектации напольным смесителем.

Размер: 1515 x 755 x 580 мм
Глубина 425 мм
Объем воды: 240 л



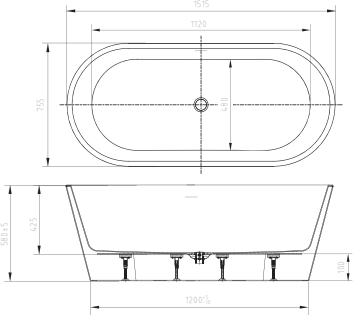

AM-TORINO-1600-780
Ванна акриловая ART&MAX

Размер: 1590 x 790 x 600 мм
Глубина 430 мм
Объем воды: 270 л

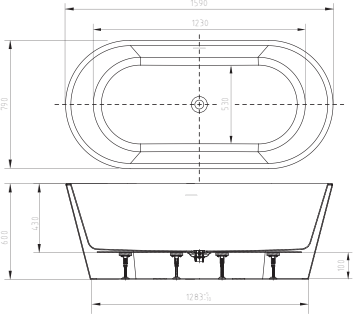

AM-TORINO-1700-780
Ванна акриловая ART&MAX

Размер: 1690 x 785 x 580 мм
Глубина 425 мм
Объем воды: 298 л

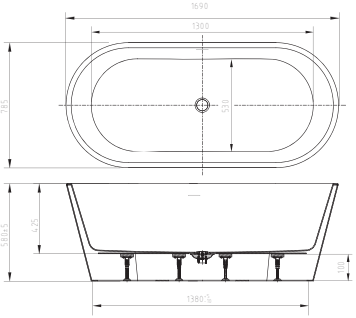

AM-TORINO-1800-780
Ванна акриловая ART&MAX

Размер: 1795 x 795 x 590 мм
Глубина 420 мм
Объем воды: 313 л

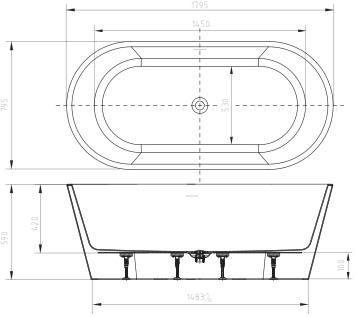







Размеры в мм.

Отдельностоящая акриловая ванна TITO
со сливом-переливом

Отдельностоящая акриловая ванна со сливом-переливом

AM-TITO-1500-780
Ванна акриловая ART&MAX

Акриловая отдельностоящая ванна со сливом-переливом, изготовленная из 100% литьевого акрила, имеет глянцевую, непористую поверхность, что препятствует развитию бактерий и грязи.
Оснащение: ванна, слив-перелив, донный клапан, гидрозатвор
Донный клапан – цвет белый
Возможность комплектации напольным смесителем

Размер: 1500 x 780 x 720 мм
Глубина 450 мм
Объем воды: 225 л



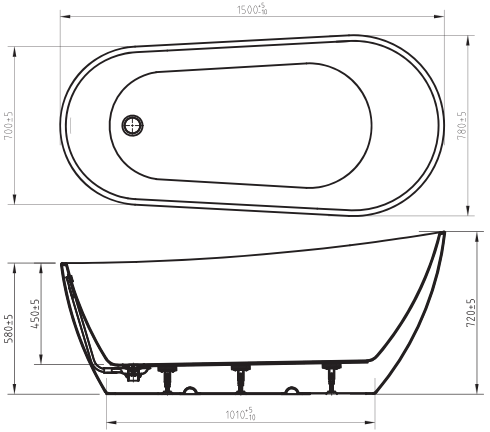

AM-TITO-1600-780
Ванна акриловая ART&MAX

Размер: 1600 x 780 x 720 мм
Глубина 450 мм
Объем воды: 246 л

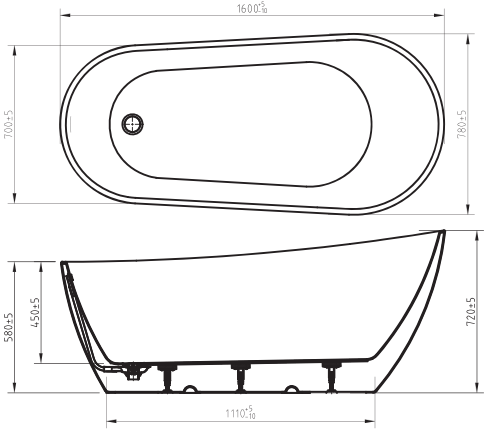

AM-TITO-1700-780
Ванна акриловая ART&MAX

Размер: 1500 x 800 x 720 мм

Глубина 480 мм
Объем воды: 268 л

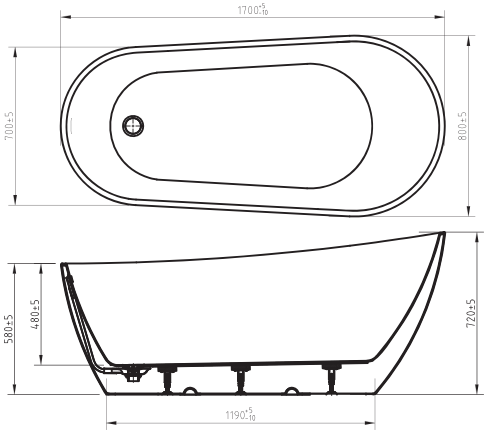







Размеры в мм.



Пристенная акриловая ванна MODICA
со сливом-переливом

AM-MODICA-1500-750
Ванна акриловая ART&MAX

Акриловая отдельностоящая ванна со сливом-переливом, изготовленная из 100% литьевого акрила, имеет глянцевую, непористую поверхность, что препятствует развитию бактерий и грязи.
Оснащение: ванна, слив-перелив, донный клапан, гидрозатвор
Донный клапан – цвет белый
Возможность комплектации смесителем из стены или напольным смесителем.

Размер: 1500 x 750 x 580 мм
Глубина 460 мм
Ширина пристенного борта 10,5 см
Объем воды: 226 л



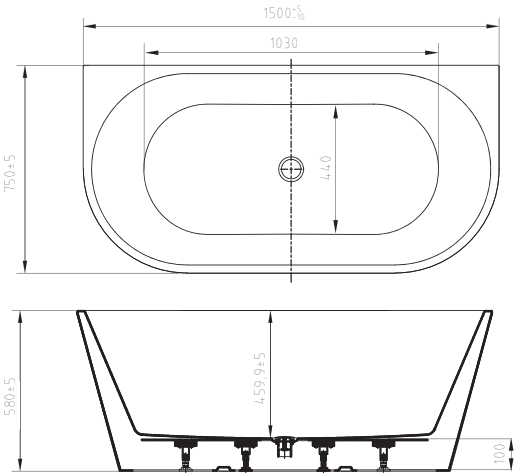

AM-MODICA-1700-800
Ванна акриловая ART&MAX

Размер: 1700 x 800 x 580 мм
Глубина 460 мм
Ширина пристенного борта 10,5 см
Объем воды: 292 л

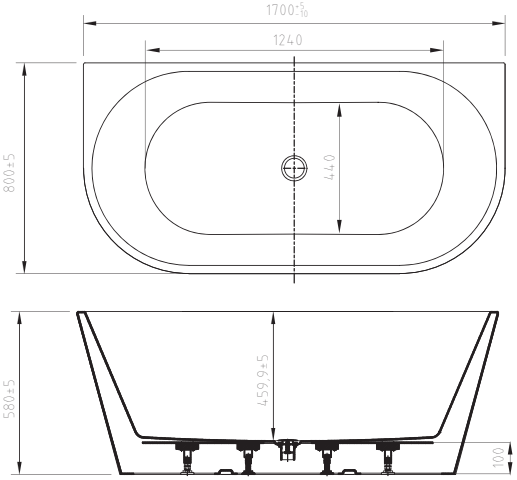



Размеры в мм.



Пристенная акриловая ванна MESSINA
со сливом-переливом

Пристенная акриловая ванна со сливом-переливом

AM-MESSINA-1700-870
Ванна акриловая ART&MAX

Акриловая пристенная ванна со сливом-переливом, изготовленная из 100% литьевого акрила, имеет глянцевую, непористую поверхность, что препятствует развитию бактерий и грязи.
Оснащение: ванна, слив-перелив, донный клапан, гидрозатвор.
Донный клапан – цвет белый

Размер: 1700 x 875 x 595 мм
Глубина 465 мм
Объем воды: 248 л









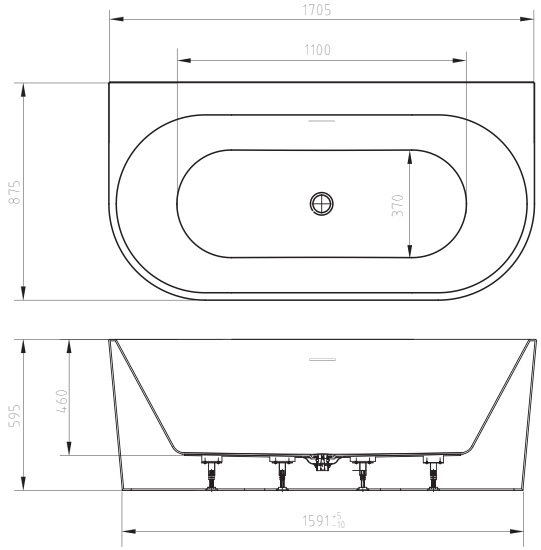

Размеры в мм.



Отдельностоящая акриловая ванна LATINA
со сливом-переливом

Отдельностоящая акриловая ванна со сливом-переливом

AM-LATINA-1500-730
Ванна акриловая ART&MAX

Акриловая отдельностоящая ванна со сливом-переливом, изготовленная из 100% литьевого акрила, имеет глянцевую, непористую поверхность, что препятствует развитию бактерий и грязи.
Оснащение: ванна, слив-перелив, донный клапан, гидрозатвор.
Донный клапан – цвет белый
Возможность комплектации напольным смесителем

Размер: 1500 x 725 x 580 мм
Глубина 440 мм
Объем воды: 218 л



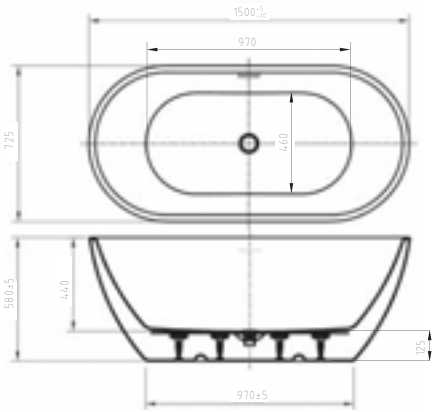

AM-LATINA-1600-730
Ванна акриловая ART&MAX

Размер: 1605 x 730 x 580 мм
Глубина 440 мм
Объем воды: 234 л

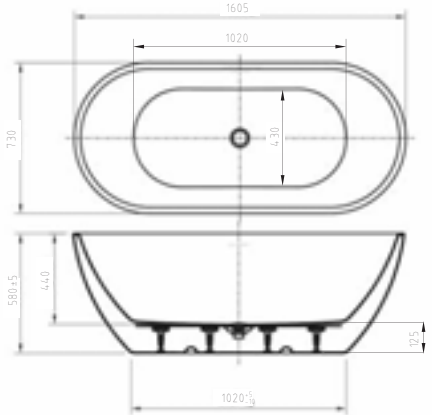

AM-LATINA-1700-750
Ванна акриловая ART&MAX

Размер: 1695 x 750 x 595 мм
Глубина 435 мм
Объем воды: 260 л

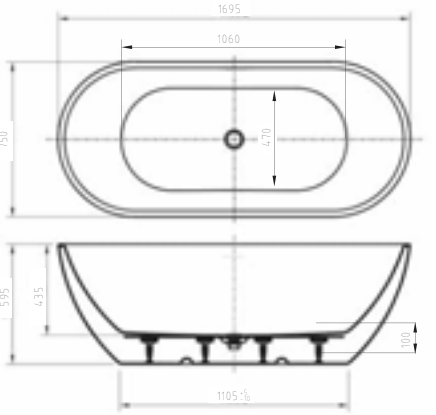



Размеры в мм.

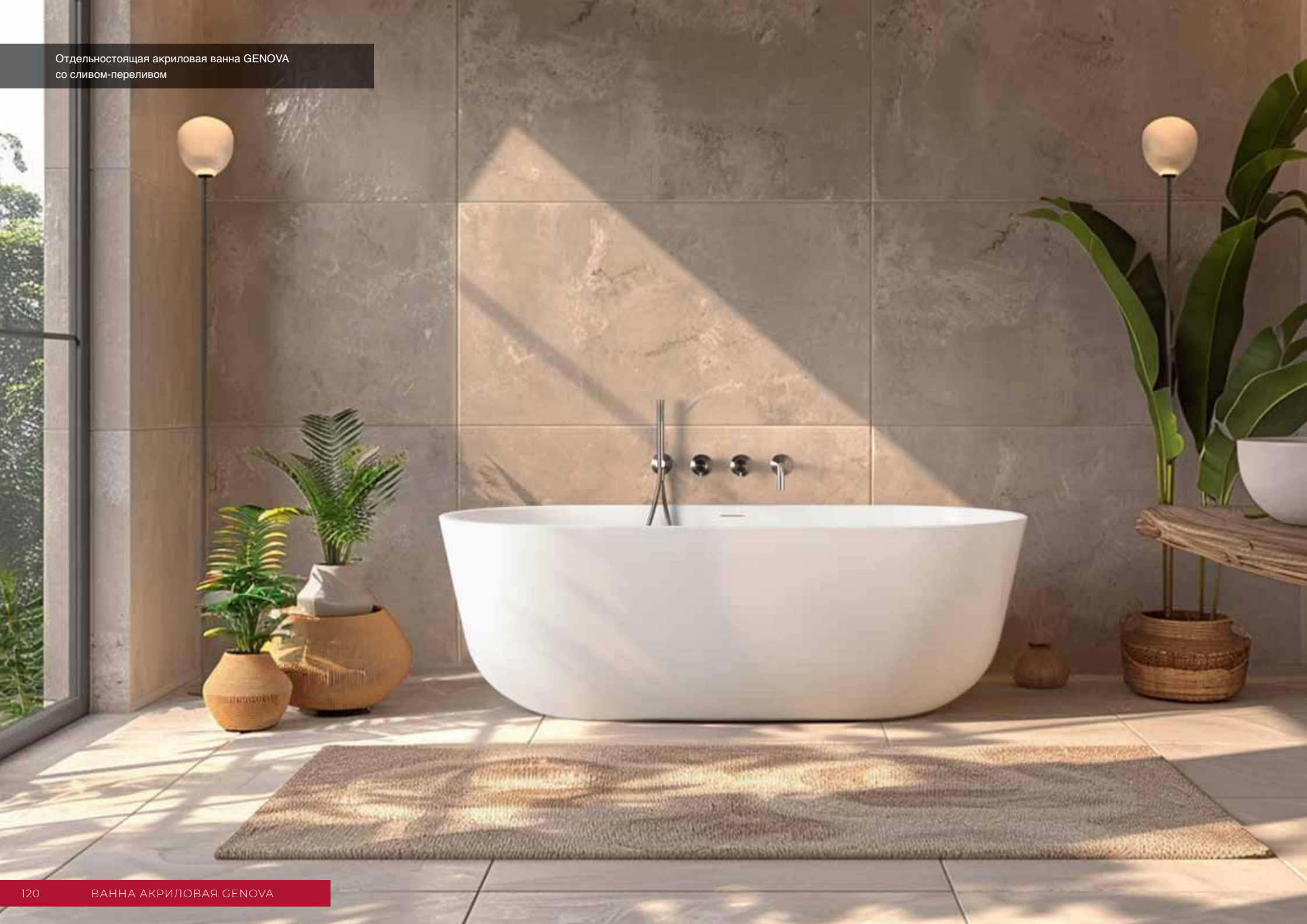

Отдельностоящая акриловая ванна GENOVA
со сливом-переливом

Отдельностоящая акриловая ванна со сливом-переливом

AM-GENOVA-1700-770
Ванна акриловая ART&MAX

Акриловая отдельностоящая ванна со сливом-переливом, изготовленная из 100% литьевого акрила, имеет глянцевую, непористую поверхность, что препятствует развитию бактерий и грязи.
Оснащение: ванна, слив-перелив, донный клапан, гидрозатвор.
Донный клапан – цвет белый
Возможность комплектации напольным смесителем.

Размер: 1700 x 775 x 600 мм
Глубина 465 мм
Объем воды: 349 л



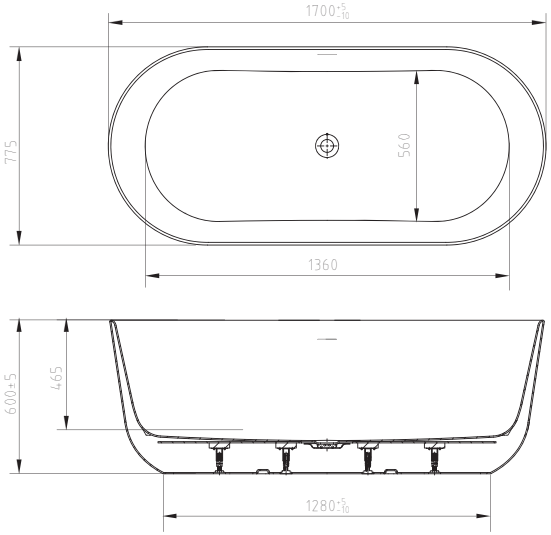

Размеры в мм.





Отдельностоящая акриловая ванна ART&MAX
со сливом-переливом

AM-506-1670-845

Art & MAX

Отдельностоящая акриловая ванна

AM-506-1670-845
Ванна акриловая ART&MAX

Акриловая отдельностоящая ванна со сливом-переливом.
Оснащение: ванна, слив-перелив, донный клапан, гидрозатвор
Донный клапан – цвет хромированный

Размер: 1670 x 845 x 555 мм
Объем воды: 253 л







AM-527-1800-835

Art & MAX

Отдельностоящая акриловая ванна

AM-527-1800-835
Ванна акриловая ART&MAX

Акриловая отдельностоящая ванна со сливом-переливом.
Оснащение: ванна, слив-перелив, донный клапан, гидрозатвор
Донный клапан – цвет хромированный

Размер: 1800 x 835 x 540 мм
Объем воды: 264 л





AM-DR-CR

Донный клапан для ванны

цвет хром



AM-DR-BL

Донный клапан для ванны

крышка черный матовый



AM-DR-WH

Донный клапан для ванны

крышка белый глянец



AM-SH

Гидрозатвор для ванны





Санфаянс



FORLI

Унитаз подвесной безободковый ART&MAX с вихревым смывом, в комплекте с сиденьем и креплением

AM020CHR/SC

Размеры (Г х Ш х В): 530 х 400 х 430 мм

Оснащение:
чаша унитаза безободковая, сиденье с микролифтом из дюропласта,
быстросъёмное с металлическим креплением

Преимущества:
Пониженный уровень шума при смыве.
Эффективный спиралевидный смыв создает водоворот, который образуется при выбросе воды из отверстия, размещенного в верхней части чаши полностью омывает всю внутреннюю поверхность унитаза. Конструкция чаши и направление потока смыва исключают выплескивание воды. Сиденье с механизмом плавного опускания. Быстросъемный механизм значительно упрощает уход за крышкой и чашей.
Скрытая крепежная система.
Гигиеничность и удобный уход.
Легкость сборки и монтажа
Экономия воды

Состав комплекта:
чаша унитаза безободкового ART&MAX FORLI AM020CHR
сиденье для подвесного унитаза ART&MAX AM020SC
крепежи, инструкция

ОБРАТИТЕ ВНИМАНИЕ: совместимость со всеми инсталляциями

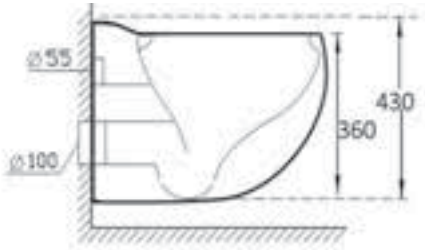

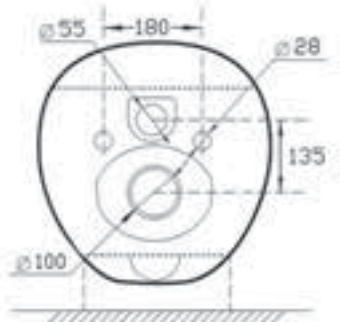

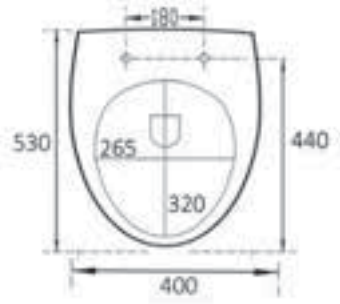















TORINO

Art & MAX

Унитаз подвесной с вихревым смывом







Унитаз подвесной безободковый ART&MAX с вихревым смывом TORNADO, в комплекте с сиденьем и креплением

AM823-V/SC

Размеры (Г х Ш х В): 525 х 360 х 355 мм

Оснащение:
чаша унитаза безободковая, сиденье с микролифтом из дюропласта,
быстросъёмное с металлическим креплением

Преимущества:
Пониженный уровень шума при смыве
Эффективный спиралевидный смыв создает водоворот, который образуется при выбросе воды из отверстия, размещенного в верхней части чаши полностью омывает всю внутреннюю поверхность унитаза. Конструкция чаши и направление потока смыва исключают выплескивание воды.
Сиденье с механизмом плавного опускания. Быстросъемный механизм значительно упрощает уход за крышкой и чашей.
Скрытая крепежная система.
Гигиеничность и удобный уход.
Легкость сборки и монтажа
Экономия воды

Состав комплекта:
чаша унитаза безободкового с вихревым смывом ART&MAX TORINO AM823-V
сиденье для подвесного унитаза ART&MAX AM823SC
крепежи, инструкция

ОБРАТИТЕ ВНИМАНИЕ: совместимость со всеми инсталляциями

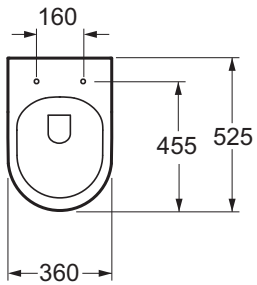

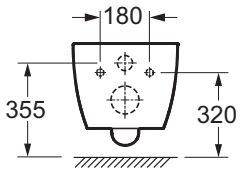

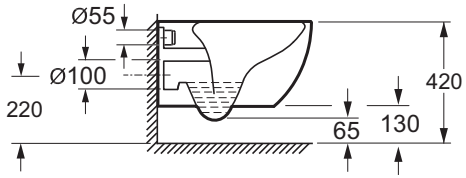

BARI

Унитаз подвесной безободковый ART&MAX с вихревым смывом TORNADO, в комплекте с сиденьем и креплением

AM822-V/SC

Размеры (Г х Ш х В): 530 х 400х 430 мм

Оснащение:
чаша унитаза безободковая, сиденье с микролифтом из дюропласта,
быстросъёмное с металлическим креплением

Преимущества:
Система смыва TORNADO - три струи воды из отверстий под ободком и из отверстия в корпусе создают эффект водоворота что позволяет очищать всю внутреннюю поверхность унитаза.
Пониженный уровень шума
Легкая уборка
Экономия воды

Состав комплекта:
чаша унитаза безободкового с вихревым смывом ART&MAX BARI AM822-V
сиденье для подвесного унитаза ART&MAX AM822SC
крепежи, инструкция

ОБРАТИТЕ ВНИМАНИЕ: совместимость со всеми инсталляциями







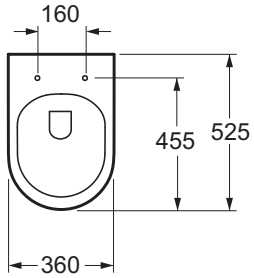

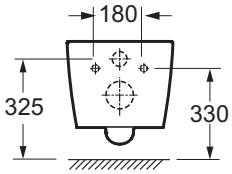

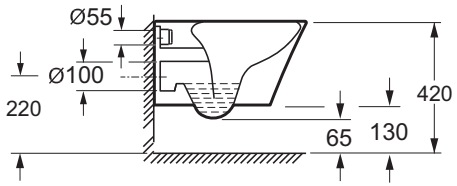

PARMA















Унитаз-компакт безободковый, с вихревым смывом, P-trap в комплекте с сиденьем с механизмом Soft Close

Размеры (Г х Ш х В): 615 х 375 х 840 мм

Преимущества:
Жесткая крышка-сиденье из дюропласта с механизмом Soft Close
Смыв торнадо по всему периметру чаши унитаза
Горизонтальный выпуск воды P-Trap
Бесшумное наполнение бачка, нижний подвод воды
Двухрежимная арматура 3/4,5 литра
Арматура WDI

Чаша унитаза безободкового с вихревым смывом ART&MAX, P-trap в комплекте с сиденьем

AM6089CPRV/SC

Размеры (Г х Ш х В): 615 х 360 х 410 мм

Бачок унитаза

AM6089T

Размеры (Г х Ш х В): 145 х 375 х 425 мм

Сиденье дюропласт, soft close, металлическое крепление

AM2316SC

Размеры (Г х Ш х В): 425 х 360 х 40 мм

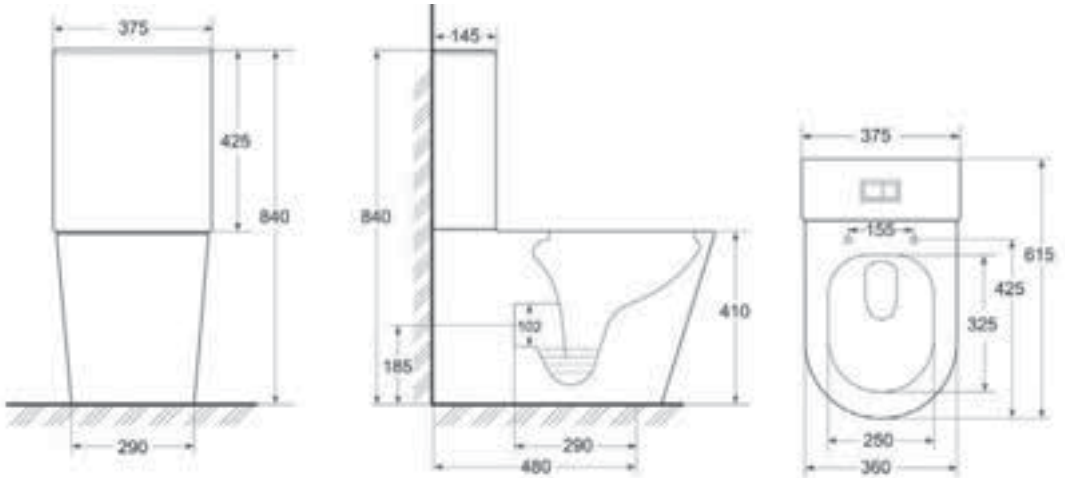

Размеры в ММ

PARMA

Унитаз подвесной безободковый ART&MAX с вихревым смывом, в комплекте с сиденьем и креплением

AM2381CHRV/SC

Размеры (Г х Ш х В): 510 х 365 х 390 мм

Оснащение:
чаша унитаза безободковая, сиденье с микролифтом из дюропласта,
быстросъёмное с металлическим креплением

Преимущества:
Эффективный спиралевидный смыв создает водоворот, который образуется при выбросе воды из отверстия, размещенного в верхней части чаши полностью омывает всю внутреннюю поверхность унитаза. Конструкция чаши и направление потока смыва исключают выплескивание воды.
Сиденье с механизмом плавного опускания. Быстросъемный механизм значительно упрощает уход за крышкой и чашей.
Скрытая крепежная система.

Состав комплекта:
Унитаз подвесной в комплекте с сиденьем AM2381CHRV/SC, крепежи, инструкция

Межосевое расстояние под шпильки: 18-23 мм
ОБРАТИТЕ ВНИМАНИЕ: совместимость со всеми инсталляциями

Сиденье дюропласт, soft close, металлическое крепление

AM2249SC

Размеры (Г х Ш х В): 460 х 360 х 40 мм

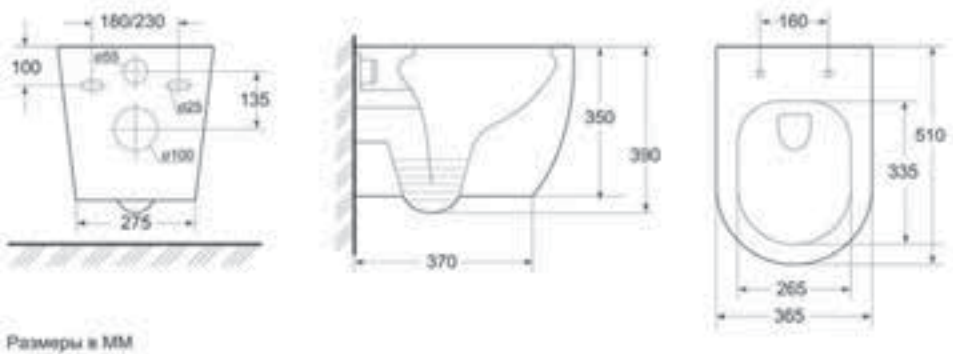

Размеры в ММ









TITO

Унитаз-компакт безободковый с бачком ART&MAX, с вихревым смывом, P-trap в комплекте с сиденьем с механизмом Soft Close

Размеры (Г x Ш x В): 665 x 375 x 870 мм

Преимущества:
Жесткая крышка - сиденье из дюропласта с механизмом Soft Close
Смыв торнадо по всему периметру чаши унитаза
Горизонтальный выпуск воды P-Trap
Бесшумное наполнение бачка, нижний подвод воды
Двухрежимная арматура 3/4,5 литра
Арматура WDI

Чаша унитаза безободкового с вихревым смывом ART&MAX, P-trap в комплекте с сиденьем

AM6088CPRV/SC

Размеры (Г x Ш x В): 665 x 360 x 435 мм

Бачок унитаза

AM6088T

Размеры (Г x Ш x В): 145 x 375 x 425 мм

Сиденье дюропласт, soft close, металлическое крепление

AM2249SC

Размеры (Г x Ш x В): 460 x 360 x 60 мм

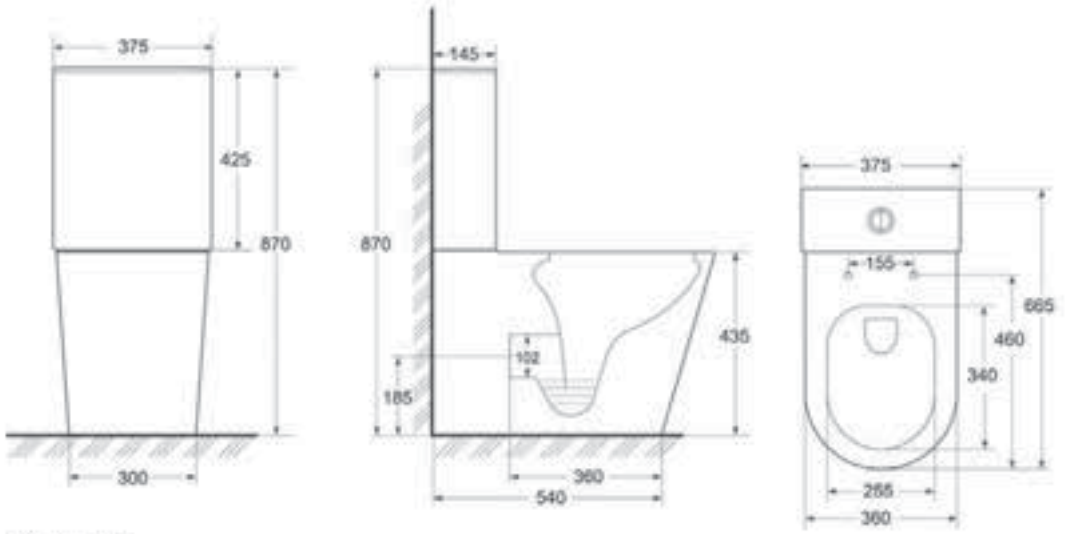

Размеры в ММ

TITO

Унитаз подвесной безободковый ART&MAX с вихревым смывом, в комплекте с сиденьем и креплением

AM2380CHRV/SC

Размеры (Г х Ш х В): 515 х 365 х 390 мм

Оснащение:
чаша унитаза безободковая, сиденье с микролифтом из дюропласта,
быстросъёмное с металлическим креплением

Преимущества:
Эффективный спиралевидный смыв создает водоворот, который образуется при выбросе воды из отверстия, размещенного в верхней части чаши полностью омывает всю внутреннюю поверхность унитаза. Конструкция чаши и направление потока смыва исключают выплескивание воды.
Сиденье с механизмом плавного опускания. Быстросъемный механизм значительно упрощает уход за крышкой и чашей.
Скрытая крепежная система.

Состав комплекта:
Унитаз подвесной в комплекте с сиденьем AM2380CHRV/SC, крепежи, инструкция

Межосевое расстояние под шпильки: 18-23 мм
ОБРАТИТЕ ВНИМАНИЕ: совместимость со всеми инсталляциями

Сиденье дюропласт, soft close, металлическое крепление

AM2249SC

Размеры (Г х Ш х В): 460 х 360 х 40 мм

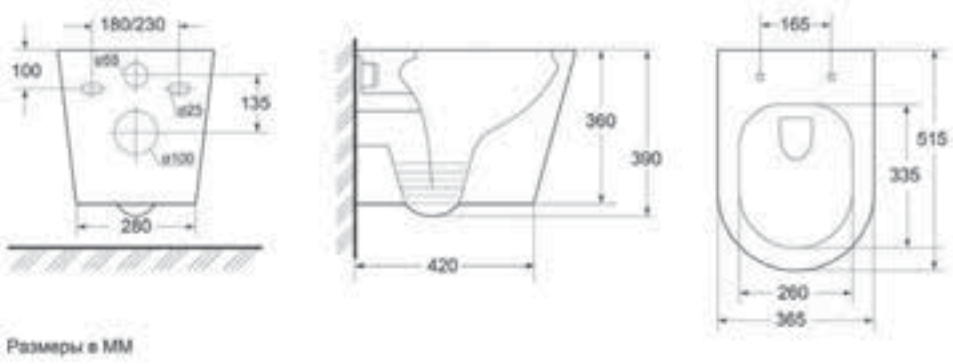





VERONA

Art & MAX

Унитаз подвесной с вихревым смывом







Унитаз подвесной безободковый ART&MAX с вихревым смывом TORNADO, в комплекте с сиденьем и креплением

AM012CHRT/SC

Размеры (Г х Ш х В): 530 х 365 х 365 мм

Оснащение:
чаша унитаза безободковая, сиденье с микролифтом из дюропласта,
быстросъёмное с металлическим креплением

Преимущества:
Система смыва TORNADO – три струи воды из отверстий под ободком и из отверстия в корпусе создают эффект водоворота что позволяет очищать всю внутреннюю поверхность унитаза.
Пониженный уровень шума
Легкая уборка
Экономия воды

Состав комплекта:
чаша унитаза безободкового ART&MAX VERONA AM012CHRT
сиденье для подвесного унитаза ART&MAX AM012SC
крепежи, инструкция

ОБРАТИТЕ ВНИМАНИЕ: совместимость со всеми инсталляциями

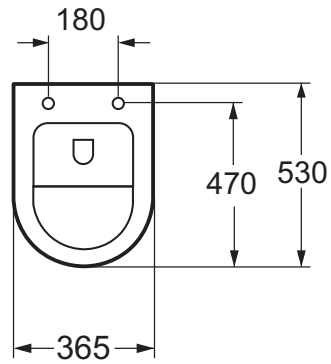

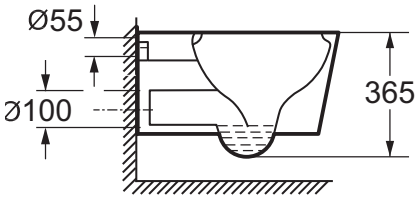

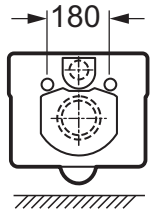

BOLZANO

Унитаз подвесной безободковый ART&MAX, в комплекте с сиденьем и креплением

AM001CHR/SC

Размеры (Г x Ш x В): 455 x 365 x 350 мм

Оснащение:
чаша унитаза безободковая, сиденье с микролифтом из дюропласта,
быстросъёмное с металлическим креплением

Преимущества:
Компактный размер 45,5 см. Безободковая конструкция с мощным каскадным смывом полностью омывает всю внутреннюю поверхность унитаза. Конструкция чаши? направление потока смыва исключают выплескивание воды. Сиденье в комплекте с механизмом плавного опускания. Быстросъемное сиденье обеспечивает легкий уход, путем нажатия кнопки. Скрытая крепежная система. Легкость сборки и монтажа. Гигиеничность и удобный уход. Горизонтальный выпуск (в стену)

Состав комплекта:
чаша унитаза безободкового ART&MAX BOLZANO AM001CHR
сиденье для подвесного унитаза ART&MAX AM001SC
крепежи, инструкция

ОБРАТИТЕ ВНИМАНИЕ: совместимость со всеми инсталляциями



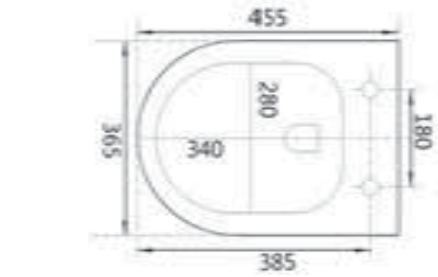

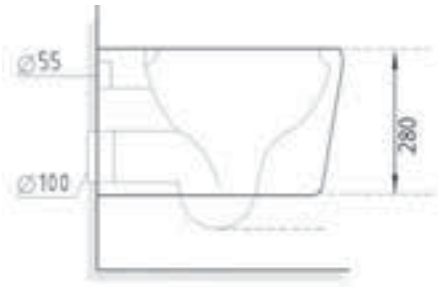

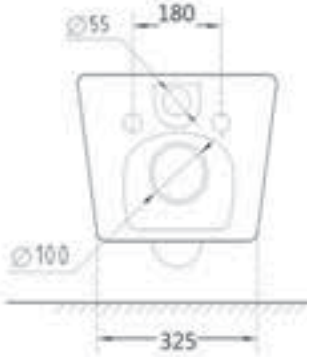



NAPOLI

Art & MAX

Унитаз подвесной с вихревым смывом















Унитаз подвесной безободковый ART&MAX с вихревым смывом TORNADO, в комплекте с сиденьем и креплением

AM100CHRV/SC

Размеры (Г х Ш х В): 530 х 360 х 422 мм

Оснащение:
чаша унитаза безободковая, сиденье с микролифтом из дюропласта,
быстросъёмное с металлическим креплением

Преимущества:
Пониженный уровень шума при смыве Эффективный спиралевидный смыв создает водоворот, который образуется при выбросе воды из отверстия, размещенного в верхней части чаши полностью омывает всю внутреннюю поверхность унитаза. Конструкция чаши и направление потока смыва исключают выплескивание воды.
Сиденье с механизмом плавного опускания. Быстросъемный механизм значительно упрощает уход за крышкой и чашей.
Скрытая крепежная система.
Гигиеничность и удобный уход.
Легкость сборки и монтажа
Экономия воды

Состав комплекта:
чаша унитаза безободкового с вихревым смывом ART&MAX NAPOLI AM100CHRV
сиденье для подвесного унитаза ART&MAX NAPOLI AM100SC
крепежи, инструкция

ОБРАТИТЕ ВНИМАНИЕ: совместимость со всеми инсталляциями

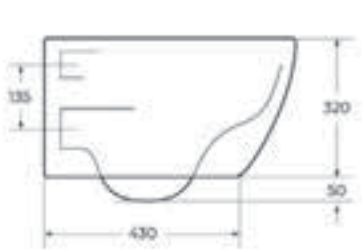



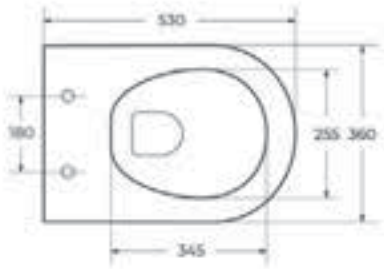

SANREMO

Унитаз подвесной безободковый ART&MAX в комплекте с сиденьем и креплением AM026CHR/SC

Размеры (Г х Ш х В): 515 х 355 х 350 мм

Оснащение:
чаша унитаза безободковая, сиденье с микролифтом из дюропласта, быстросъёмное с металлическим креплением

Состав комплекта:
чаша унитаза безободкового ART&MAX SANREMO AM026CHR
сиденье для подвесного унитаза ART&MAX AM026SC
крепежи, инструкция

ОБРАТИТЕ ВНИМАНИЕ: совместимость со всеми инсталляциями





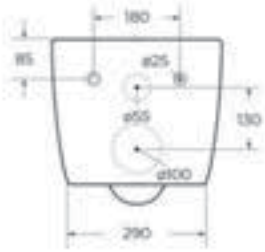

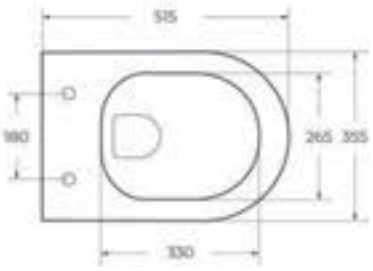














Унитаз подвесной безободковый

OVALE

Унитаз подвесной безободковый ART&MAX с сиденьем в комплекте
AM011CHR-MB/SC

Размеры (Г х Ш х В): 485 х 365 х 365 мм

Оснащение:
чаша унитаза безободковая, сиденье с микролифтом из дюропласта, быстросъёмное с металлическим креплением

Состав комплекта:
чаша унитаза безободкового ART&MAX OVALE AM011CHR-MB
сиденье для подвесного унитаза ART&MAX AM011SC-MB
крепежи, инструкция

ОБРАТИТЕ ВНИМАНИЕ: совместимость со всеми инсталляциями







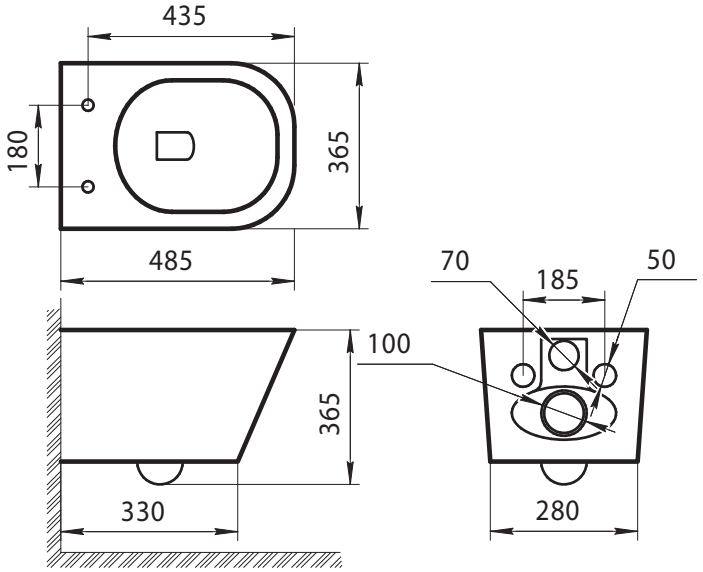

OVALE















Унитаз подвесной безободковый ART&MAX с сиденьем в комплекте AM011CHR/SC

Размеры (Г х Ш х В): 485 х 365 х 365 мм

Оснащение:
чаша унитаза безободковая, сиденье

Состав комплекта:
чаша унитаза безободкового ART&MAX OVALE AM011CHR
сиденье для подвесного унитаза ART&MAX AM011SC
крепежи, инструкция

ОБРАТИТЕ ВНИМАНИЕ: совместимость со всеми инсталляциями

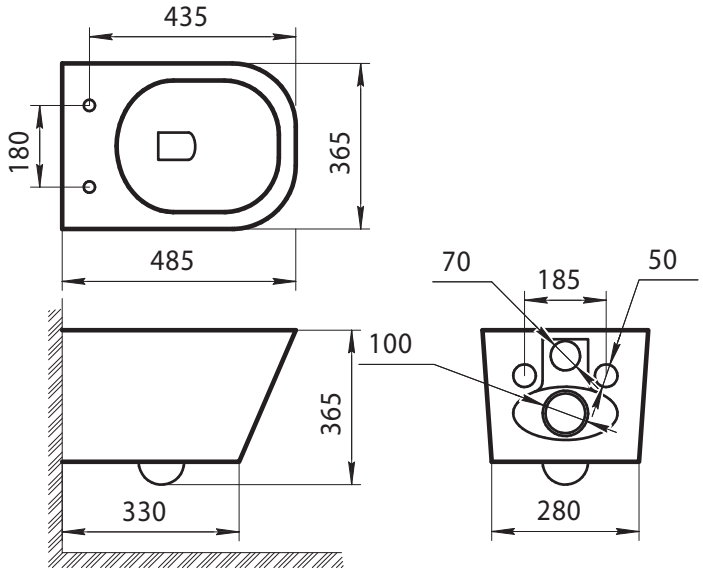

Биде подвесное ART&MAX, с креплением

AM011BH

Размеры (Г х Ш х В): 485 х 365 х 320 мм

Оснащение:
Смеситель и донный клапан приобретаются отдельно





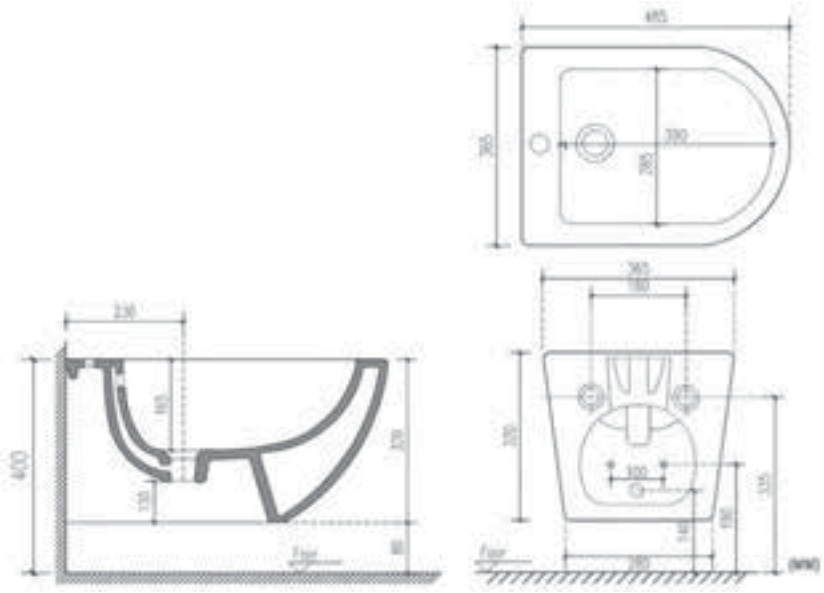

MAXIMA



Унитаз подвесной безободковый ART&MAX с сиденьем в комплекте AM010CHR/AM2032SC

Размеры (Г х Ш х В): 515 х 365 х 350 мм

Оснащение:
чаша безободковая, сиденье с микролифтом из дюропласта, быстросъёмное с металлическим креплением

Состав комплекта:
чаша унитаза безободкового ART&MAX MAXIMA AM010CHR
сиденье для подвесного унитаза ART&MAX AM2032SC
крепежи, инструкция

ОБРАТИТЕ ВНИМАНИЕ: совместимость со всеми инсталляциями

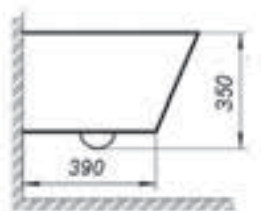

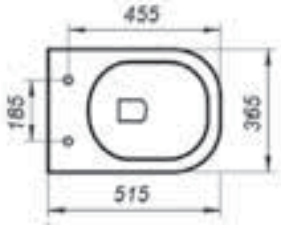

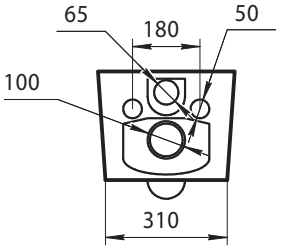



Унитаз подвесной безободковый ART&MAX с сиденьем в комплекте AM010CHR/AM010SC

Размеры (Г х Ш х В): 515 х 365 х 350 мм

Оснащение:
чаша безободковая, сиденье с микролифтом из дюропласта, быстросъёмное с металлическим креплением

Состав комплекта:
чаша унитаза безободкового ART&MAX MAXIMA AM010CHR
сиденье для подвесного унитаза ART&MAX AM010SC
крепежи, инструкция

ОБРАТИТЕ ВНИМАНИЕ: совместимость со всеми инсталляциями

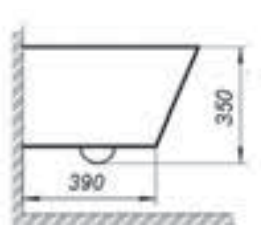

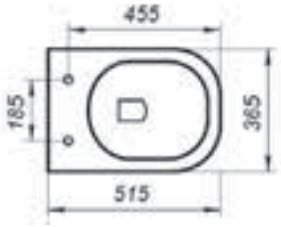

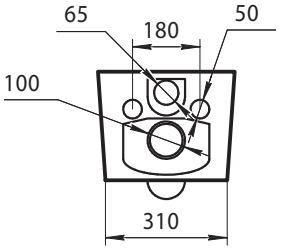

Биде подвесное ART&MAX, с креплением
AM010BH

Размеры (Г х Ш х В): 515 х 365 х 320 мм

Смеситель и донный клапан приобретаются отдельно



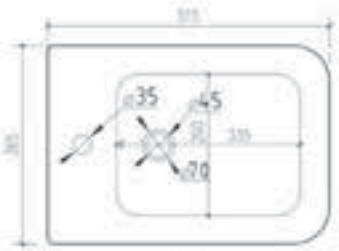

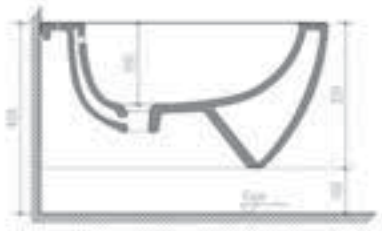

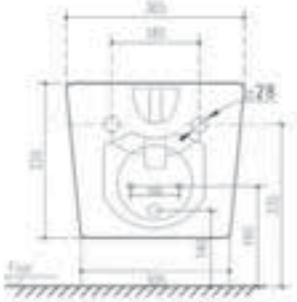



BOLOGNA















Унитаз подвесной безободковый ART&MAX в комплекте с сиденьем и креплением AM211CHR/AM211SC

Размеры (Г х Ш х В): 490 х 370 х 340 мм

Оснащение:
чаша унитаза безободковая, сиденье с микролифтом из дюропласта, быстросъёмное с металлическим креплением

Состав комплекта:
-Чаша унитаза безободкового ART&MAX BOLOGNA AM211CHR
- Сиденье для подвесного унитаза ART&MAX AM211SC
- крепежи, инструкция

ОБРАТИТЕ ВНИМАНИЕ: совместимость со всеми инсталляциями

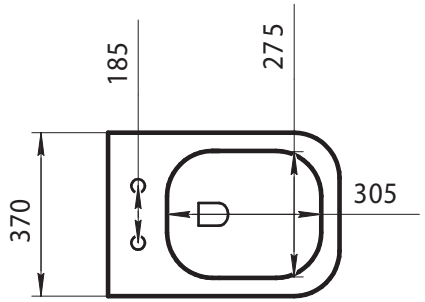

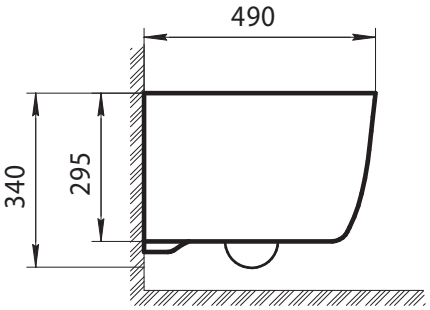

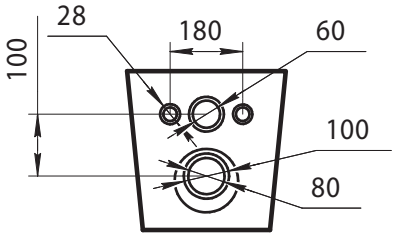

RIMINI

Унитаз подвесной безободковый ART&MAX в комплекте с сиденьем и креплением AM204CHR/SC

Размеры (Г х Ш х В): 490 х 370 х 340 мм

Оснащение:
чаша унитаза безободковая, сиденье с микролифтом из дюропласта, быстросъёмное с металлическим креплением

Состав комплекта:
чаша унитаза безободкового ART&MAX RIMINI AM204CHR
сиденье для подвесного унитаза ART&MAX AM204SC
крепежи, инструкция

ОБРАТИТЕ ВНИМАНИЕ: совместимость со всеми инсталляциями



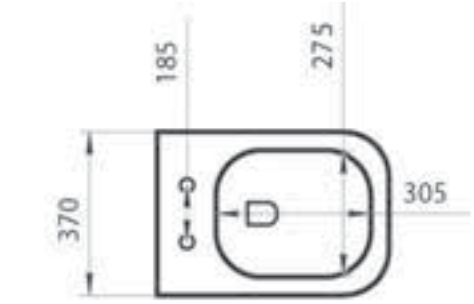

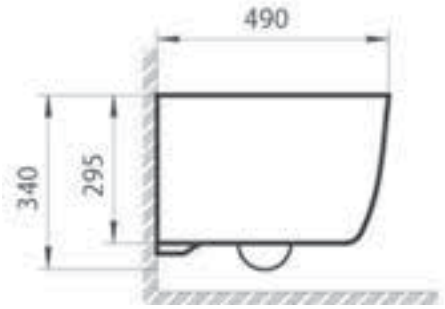

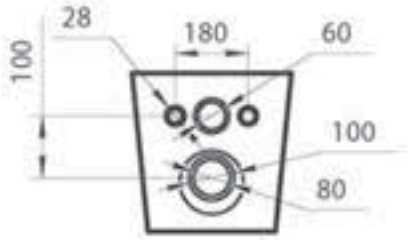



MONZA





Унитаз подвесной безободковый ART&MAX в комплекте с сиденьем и креплением AM232CHR/SC

Размеры (Г х Ш х В): 500 х 360 х 350 мм

Оснащение:
чаша унитаза безободковая, сиденье с микролифтом из дюропласта, быстросъёмное с металлическим креплением

Состав комплекта:
чаша унитаза безободкового ART&MAX MONZA AM232CHR
сиденье для подвесного унитаза ART&MAX AM232SC
крепежи, инструкция

ОБРАТИТЕ ВНИМАНИЕ: совместимость со всеми инсталляциями

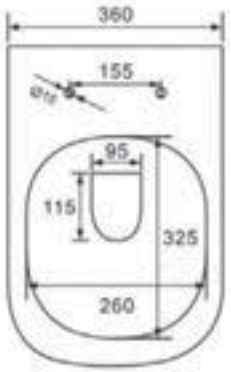



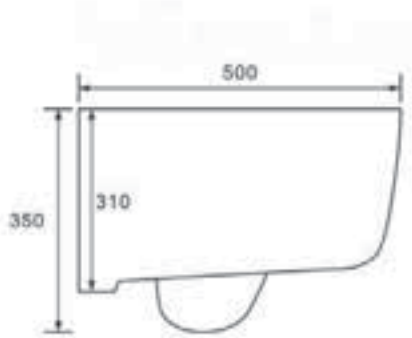

IMOLA

Унитаз подвесной безободковый ART&MAX в комплекте с сиденьем и креплением AM217CHR/SC

Размеры (Г х Ш х В): 520 х 360 х 350 мм

Оснащение:
чаша унитаза безободковая, сиденье с микролифтом из дюропласта, быстросъёмное с металлическим креплением

Состав комплекта:
чаша унитаза безободкового ART&MAX IMOLA AM217CHR
сиденье для подвесного унитаза ART&MAX AM217SC
крепежи, инструкция

ОБРАТИТЕ ВНИМАНИЕ: совместимость со всеми инсталляциями







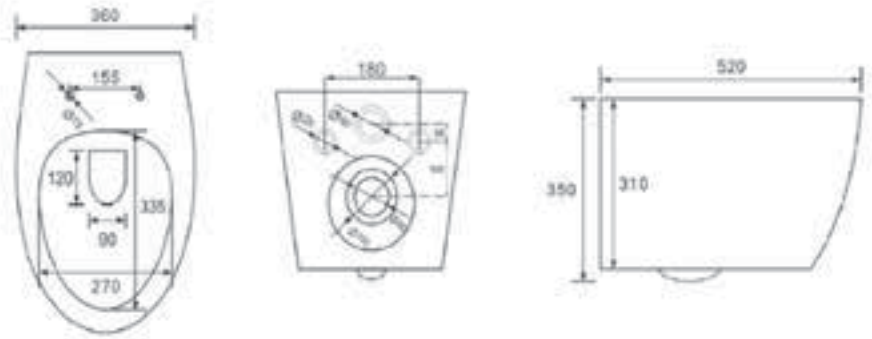

TECHNO





Унитаз подвесной безободковый ART&MAX в комплекте с сиденьем и креплением AM9310CHR/SC

Размеры (Г х Ш х В): 515 х 340 х 370 мм

Оснащение:
чаша унитаза безободковая, сиденье с микролифтом из дюропласта, быстросъёмное с металлическим креплением

Состав комплекта:
чаша унитаза безободкового ART&MAX TECHNO AM9310CHR
сиденье для подвесного унитаза ART&MAX TECHNO AM9310SC
крепежи, инструкция

ОБРАТИТЕ ВНИМАНИЕ: совместимость со всеми инсталляциями

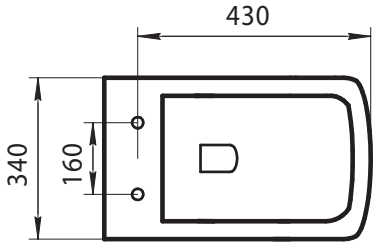

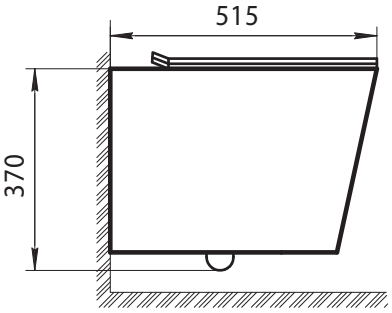

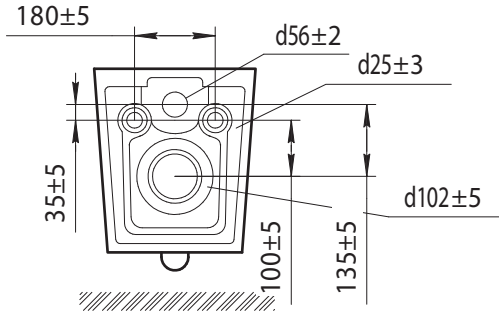

LATINA

Унитаз подвесной безободковый ART&MAX в комплекте с сиденьем и креплением AM215CHR/SC

Размеры (Г х Ш х В): 520 х 345 х 355 мм

Оснащение:
чаша унитаза безободковая, сиденье с микролифтом из дюропласта, быстросъёмное с металлическим креплением

Состав комплекта:
чаша унитаза безободкового ART&MAX IMOLA AM217CHR
сиденье для подвесного унитаза ART&MAX AM217SC
крепежи, инструкция

ОБРАТИТЕ ВНИМАНИЕ: совместимость со всеми инсталляциями



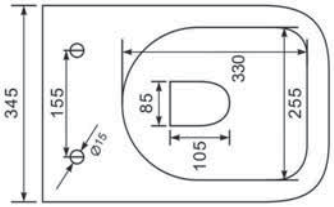

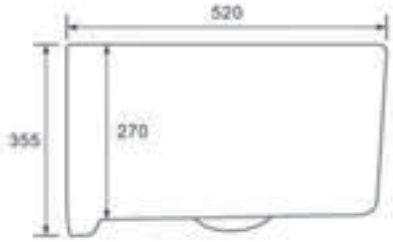





ELEGANT















Унитаз подвесной безободковый ART&MAX в комплекте с сиденьем и креплением AM9316CHR/SC

Размеры (Г х Ш х В): 510 х 365 х 365 мм

Оснащение:
чаша унитаза безободковая, сиденье с микролифтом из дюропласта, быстросъёмное с металлическим креплением

Состав комплекта:
чаша унитаза безободкового ART&MAX ELEGANT AM9316CHR
сиденье для подвесного унитаза ART&MAX ELEGANT AM9316SC
крепежи, инструкция

ОБРАТИТЕ ВНИМАНИЕ: совместимость со всеми инсталляциями

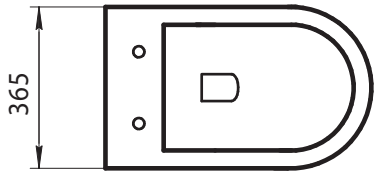

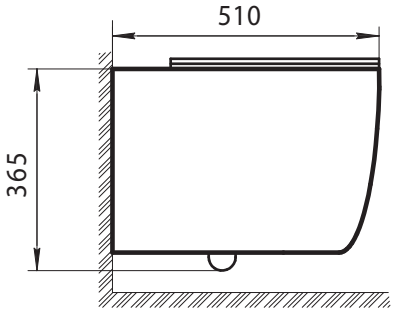

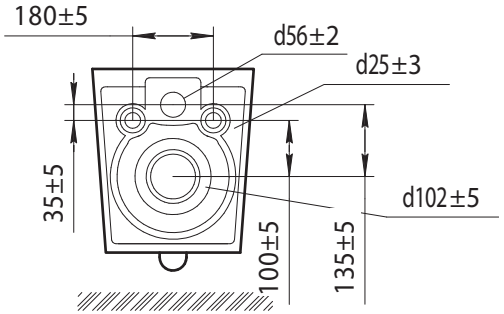

BIANCHI

Унитаз подвесной безободковый ART&MAX в комплекте с сиденьем и креплением AM9311CHR/SC

Размеры (Г х Ш х В): 510 х 365 х 365 мм

Оснащение:
чаша унитаза безободковая, сиденье с микролифтом из дюропласта, быстросъёмное с металлическим креплением

Состав комплекта:
чаша унитаза безободкового ART&MAX BIANCHI AM9311CHR
сиденье для подвесного унитаза ART&MAX AM9311SC
крепежи, инструкция

ОБРАТИТЕ ВНИМАНИЕ: совместимость со всеми инсталляциями



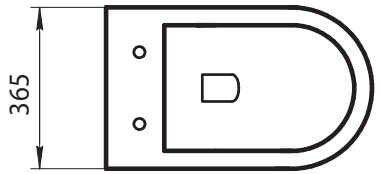

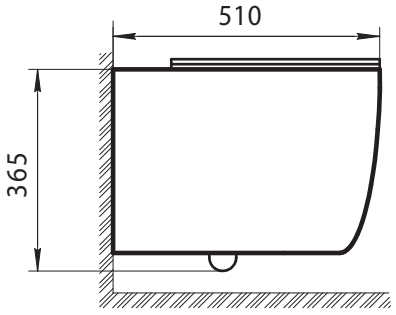

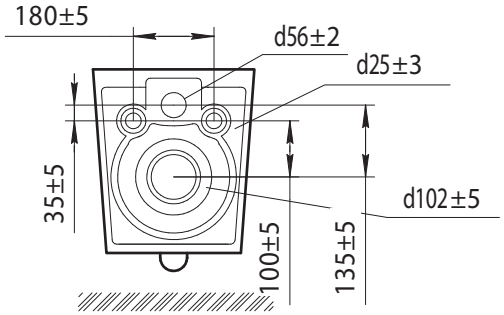













ZOE















Унитаз подвесной безободковый ART&MAX с функцией биде, в комплекте с сиденьем и креплением

AM9322C1CHR/SC

Размеры (Г х Ш х В): 530 х 360 х 365 мм

Особенность комплектации: встроенный смеситель для подачи смешанной воды

Оснащение:
чаша унитаза безободковая, сиденье с микролифтом из дюропласта, быстросъёмное с металлическим креплением

Состав комплекта:
чаша унитаза безободкового ART&MAX ZOE AM9322C1CHR
сиденье для подвесного унитаза ART&MAX ZOE AM9322C1SC
крепежи, инструкция

ОБРАТИТЕ ВНИМАНИЕ: совместимость со всеми инсталляциями

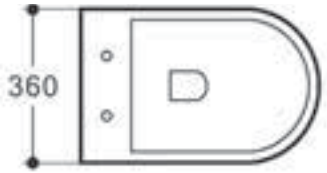

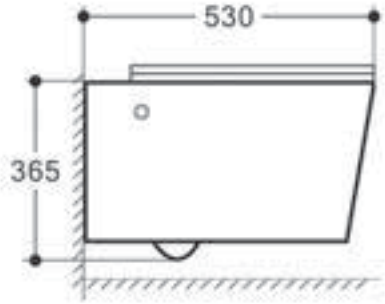

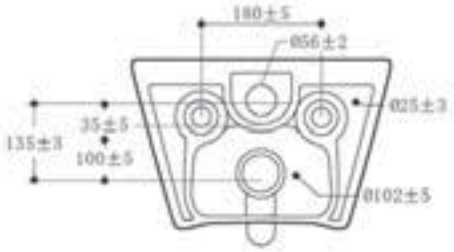

PLATINO

Унитаз подвесной безободковый ART&MAX в комплекте с сиденьем и креплением AM9321CHR/SC

Размеры (Г х Ш х В): 520 х 350 х 365 мм

Оснащение:
чаша унитаза безободковая, сиденье с микролифтом из дюропласта, быстросъёмное с металлическим креплением

Состав комплекта:
чаша унитаза безободкового ART&MAX PLATINO AM9321CHR
сиденье для подвесного унитаза ART&MAX PLATINO AM9321SC
крепежи, инструкция

ОБРАТИТЕ ВНИМАНИЕ: совместимость со всеми инсталляциями



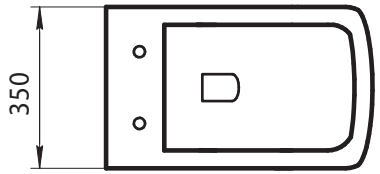

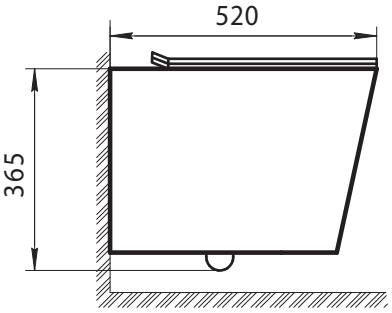

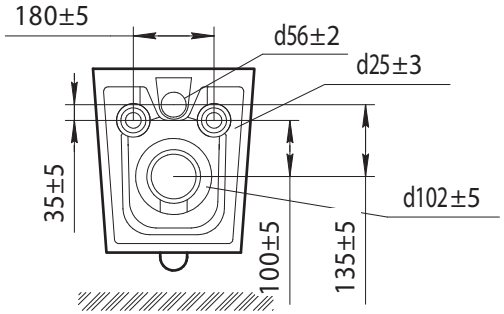















Раковина керамическая накладная

Art & MAX

Раковина керамическая накладная

AM-102

Раковина керамическая накладная

Цвет: белый

Размеры (Ш х Г х В): 358 х 358х137 мм

AM-102-MB

Раковина керамическая накладная

Цвет: чёрный матовый

Размеры (Ш х Г х В): 358 х 358 х 137 мм

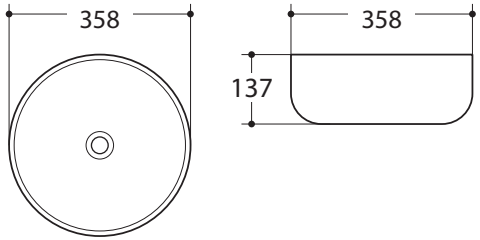



Art & MAX

Раковина керамическая накладная

AM-104

Раковина керамическая накладная

Цвет: белый

Размеры (Ш х Г х В): 415 х 415 х 155 мм

AM-104-MB

Раковина керамическая накладная

Цвет: чёрный матовый

Размеры (Ш х Г х В): 415 х 415 х 155 мм

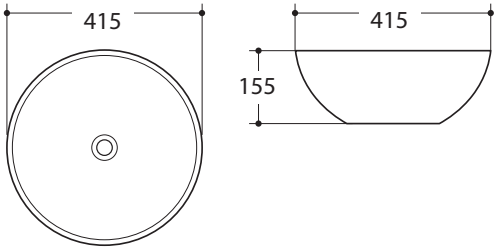

Art & MAX

Раковина керамическая накладная

AM-107

Раковина керамическая накладная

Цвет: белый

Размеры (Ш х Г х В): 358 х 358 х 155 мм

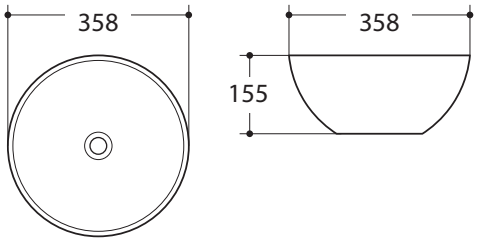

AM-107-MB

Раковина керамическая накладная

Цвет: чёрный матовый

Размеры (Ш х Г х В): 358 х 358 х 155 мм



Art & MAX

Раковина керамическая накладная

AM-109

Раковина керамическая накладная

Цвет: белый

Размеры (Ш х Г х В): 410х410х145 мм

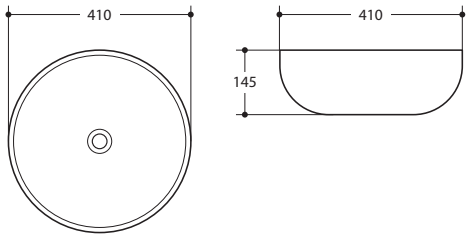

AM-109-MB

Раковина керамическая накладная

Цвет: чёрный матовый

Размеры (Ш х Г х В): 410 х 410 х 145 мм





Art & MAX

Раковина керамическая накладная

AM-7655-X

Раковина керамическая накладная

Цвет: белый

Размеры (Ш х Г х В): 585 х 370 х 125 мм

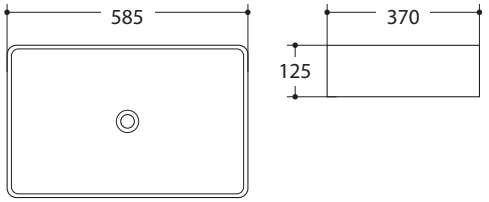



Art & MAX

Раковина керамическая накладная

AM-7050-D

Раковина керамическая накладная

Цвет: белый

Размеры (Ш х Г х В): 415 х 415 х 135 мм

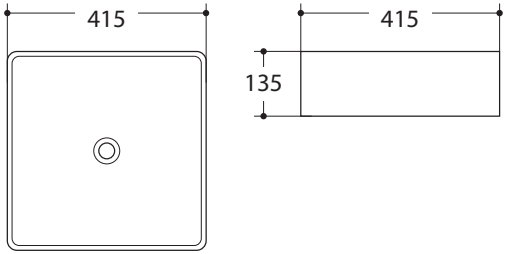

Art & MAX

Раковина керамическая накладная

AM-78375

Раковина керамическая накладная

Цвет: белый

Размеры (Ш х Г х В): 600 х 405 х 150 мм

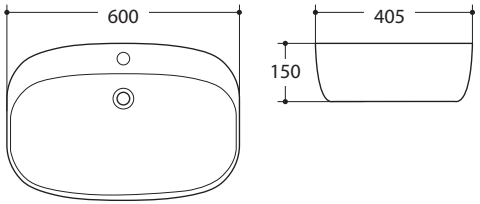



Art & MAX

Раковина керамическая накладная

AM-78374

Раковина керамическая накладная

Цвет: белый

Размеры (Ш х Г х В): 585 х 420 х 150 мм

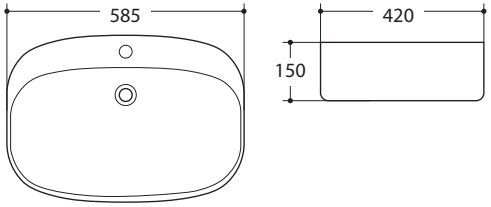





Раковина керамическая подвесная

Art & MAX

Раковина керамическая подвесная

AM-7948-R

Раковина керамическая подвесная, чаша справа

Цвет: белый

Размеры (Ш х Г х В): 450 х 250 х 120 мм

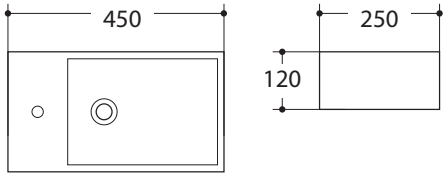

AM-4849-L

Раковина керамическая подвесная, чаша слева

Цвет: белый

Размеры (Ш х Г х В): 450 х 250 х 120 мм

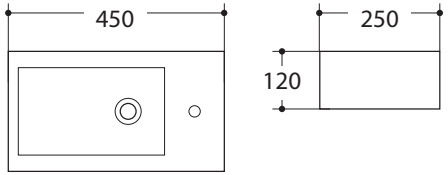



Art & MAX

Раковина керамическая подвесная

AM-78364

Раковина керамическая подвесная

Цвет: белый

Размеры (Ш х Г х В): 560 х 455 х 210 мм

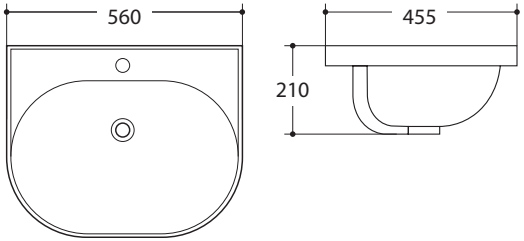

Art & MAX

Раковина керамическая подвесная

AM-7012-COR

Керамическая раковина подвесная

Цвет: белый

Размеры (Ш х Г х В): 550 х 385 х 170 мм

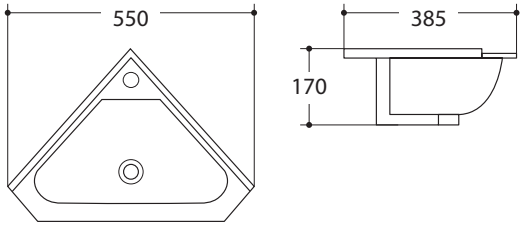


Раковина керамическая подвесная

Art & MAX

Раковина керамическая подвесная

AM-78570B-60

Раковина керамическая накладная

Цвет: белый

Размеры (Ш х Г х В): 600 х 370 х 110 мм

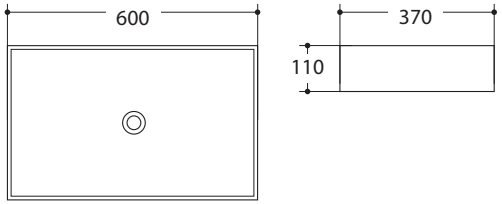

AM-78570B-50

Раковина керамическая накладная

Цвет: белый

Размеры (Ш х Г х В): 500 х 370 х 110 мм

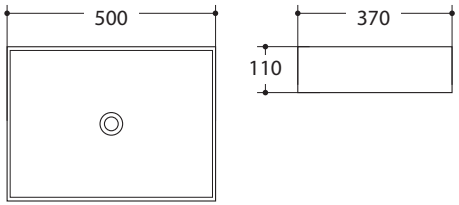





Art & MAX

Раковина керамическая накладная

AM-7090-B

Раковина керамическая накладная

Цвет: белый

Размеры (Ш х Г х В): 600 х 340 х 130 мм

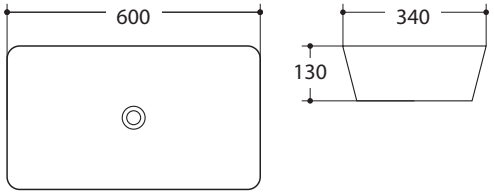



Art & MAX

Раковина керамическая накладная

AM-7078-D

Раковина керамическая накладная

Цвет: белый

Размеры (Ш х Г х В): 355 х 355 х 125 мм

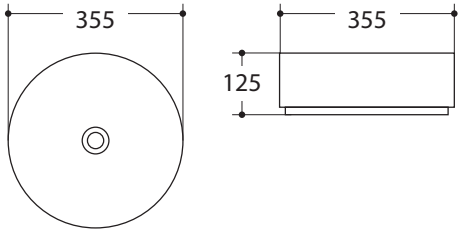

Art & MAX

Раковина керамическая накладная

AM-78358

Раковина керамическая накладная

Цвет: белый

Размеры (Ш х Г х В): 605 х 420 х 120 мм

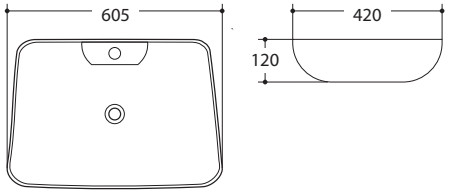



Art & MAX

Раковина керамическая накладная

AM-78101

Раковина керамическая накладная

Цвет: белый

Размеры (Ш х Г х В): 715 х 410 х 145 мм

AM-78102

Раковина керамическая накладная

Цвет: белый

Размеры (Ш х Г х В): 560 х 420 х 145 мм

AM-78103

Раковина керамическая накладная

Цвет: белый

Размеры (Ш х Г х В): 450 х 400 х 145 мм

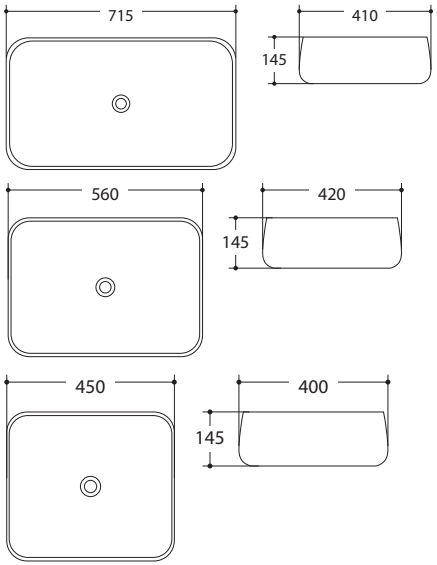





Раковина керамическая накладная

Art & MAX

Раковина керамическая накладная

AM-78565

Раковина керамическая накладная

Цвет: белый

Размеры (Ш х Г х В): 605 х 400 х 140 мм

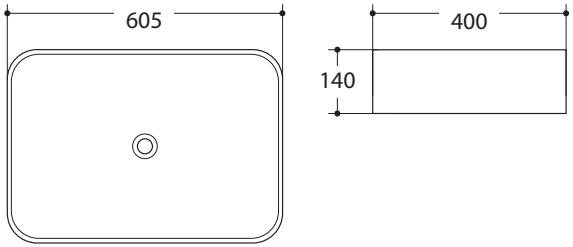



Art & MAX

Раковина керамическая накладная

AM-78104

Раковина керамическая накладная

Цвет: белый

Размеры (Ш х Г х В): 505 х 405 х 140 мм

AM-78105

Раковина керамическая накладная

Цвет: белый

Размеры (Ш х Г х В): 455 х 325 х 135 мм

AM-78106

Раковина керамическая накладная

Цвет: белый

Размеры (Ш х Г х В): 415 х 415 х 145 мм

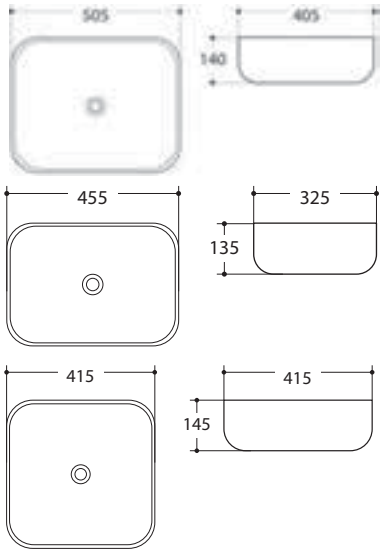

Art & MAX

Раковина керамическая накладная

AM-78109

Раковина керамическая накладная

Цвет: белый

Размеры (Ш х Г х В): 500 х 390 х 130 мм

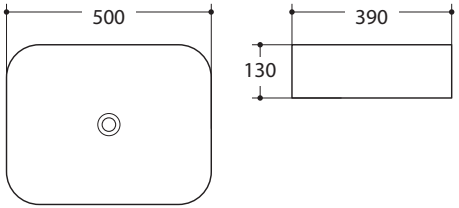

AM-78109-MB

Раковина керамическая накладная

Цвет: чёрный матовый

Размеры (Ш х Г х В): 500 х 390 х 130 мм



Art & MAX

Раковина керамическая накладная

AM-78110

Раковина керамическая накладная

Цвет: белый

Размеры (Ш х Г х В): 385 х 385 х 135 мм

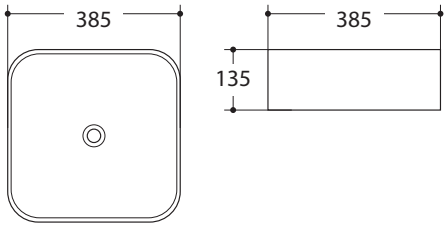

AM-78110-MB

Раковина керамическая накладная

Цвет: чёрный матовый

Размеры (Ш х Г х В): 385 х 385 х 135 мм





Art & MAX

Раковина керамическая накладная

AM-78166

Раковина керамическая накладная

Цвет: белый

Размеры (Ш х Г х В): 520 х 395 х 130 мм

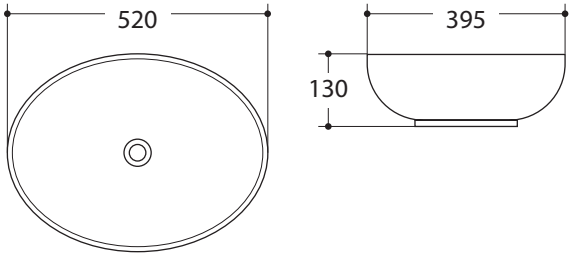



Art & MAX

Раковина керамическая накладная

AM-78394

Раковина керамическая накладная

Цвет: белый

Размеры (Ш х Г х В): 595 х 435 х 200 мм

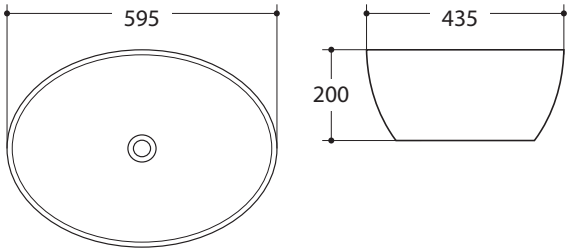

Art & MAX

Раковина керамическая накладная

AM-78111

Раковина керамическая накладная

Цвет: белый

Размеры (Ш х Г х В): 435 х 435 х 130 мм

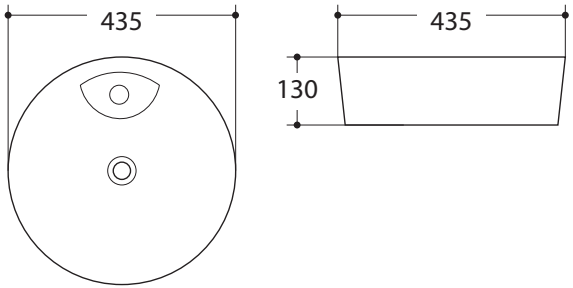


Раковина керамическая накладная

Art & MAX

Раковина керамическая накладная

AM-78170

Раковина керамическая накладная

Цвет: белый

Размеры (Ш х Г х В): 410 х 410 х 150 мм

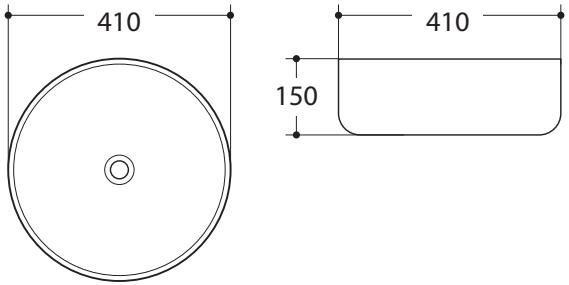





Раковина керамическая накладная

Art & MAX

Раковина керамическая накладная

AM-5006

Раковина керамическая накладная

Цвет: белый

Размеры (Ш х Г х В): 590 х 405 х 145 мм

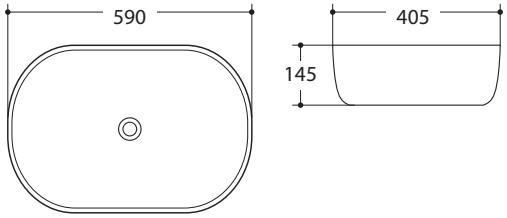



Art & MAX

Раковина керамическая накладная

AM-5006-X

Раковина керамическая накладная

Цвет: белый

Размеры (Ш х Г х В): 480 х 350 х 140 мм

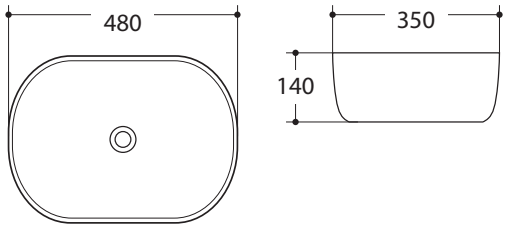

Art & MAX

Раковина керамическая полувстраиваемая

AM-5006-B

Раковина керамическая полувстраиваемая

Цвет: белый

Размеры (Ш х Г х В): 585 х 385 х 165 мм

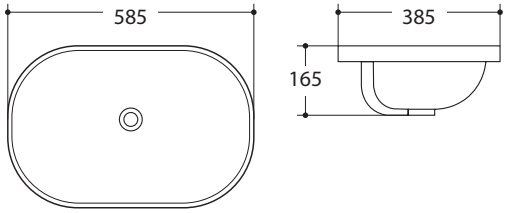



Art & MAX

Раковина керамическая полувстраиваемая

AM-5006-C

Раковина керамическая полувстраиваемая

Цвет: белый

Размеры (Ш х Г х В): 610 х 400 х 190 мм

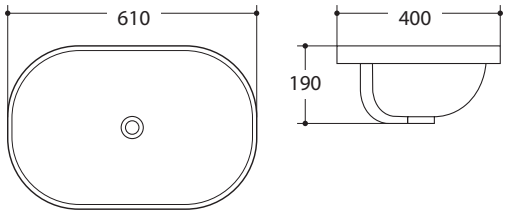





Раковина керамическая накладная

Art & MAX

Раковина керамическая накладная

AM-78188

Раковина керамическая накладная

Цвет: белый

Размеры (Ш х Г х В): 600 х 425 х 135 мм

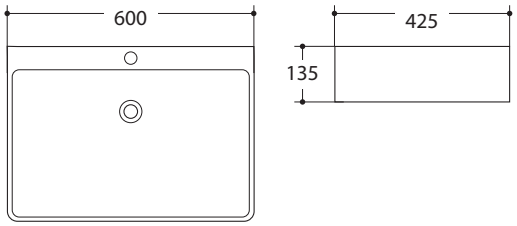



Art & MAX

Раковина керамическая полувстраиваемая

AM-7976

Раковина керамическая полувстраиваемая

Цвет: белый

Размеры (Ш х Г х В): 600 х 450 х 160 мм

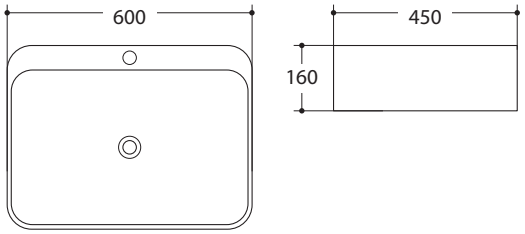

Art & MAX

Раковина керамическая накладная

AM5273-W

Раковина керамическая накладная

Цвет: белый

Размеры (Ш х Г х В): 690x420x115 мм

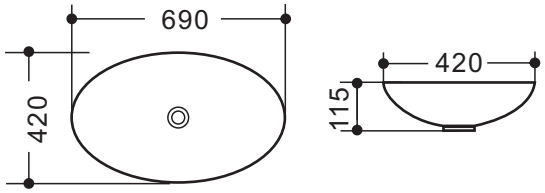



Art & MAX

Раковина керамическая накладная

AM5405-W

Раковина керамическая накладная

Цвет: белый

Размеры (Ш х Г х В): 605x420x155 мм

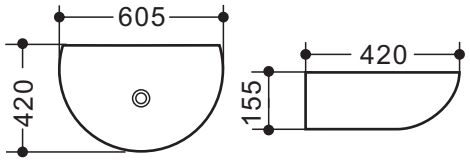



Art & MAX

Раковина керамическая накладная

AM5415-W

Раковина керамическая накладная

Цвет: белый

Размеры (Ш х Г х В): 610x410x135 мм

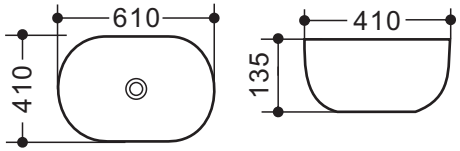



Art & MAX

Раковина керамическая накладная

AM5306-W

Раковина керамическая накладная

Цвет: белый

Размеры (Ш х Г х В): 490x420x180 мм

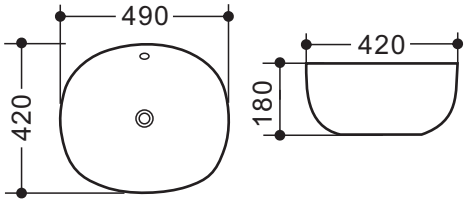





AM-201BV-MB

Донный клапан

Цвет: ⬢ чёрный матовый

Art & MAX