Astra-Form
RUSSIA

КАТАЛОГ 2025

ВАННЫ
ИЗ ИСКУССТВЕННОГО КАМНЯ

МЕБЕЛЬ ДЛЯ ВАННОЙ
КОМНАТЫ



ИЗЫСКАННОСТЬ И ИНДИВИДУАЛЬНОСТЬ

С 2000 года компания ASTRA-FORM успешно работает в сфере производства сантехники, предлагая широкий ассортимент ванн из литого мрамора и мебели для ванных комнат.

Мы убеждены, что продукция нашего завода, благодаря многообразию цветовых решений, форм и широкому размерному ряду, позволит создать изысканный интерьер ванной комнаты, отражающий индивидуальность своего владельца.

ОГЛАВЛЕНИЕ

МЕБЕЛЬ
ДЛЯ ВАННОЙ КОМНАТЫ

02 | Шарм
04 | Фрейм
06 | Классик
08 | М-40
10 | М-40 Slim
12 | Венеция 2.0
14 | Альфа

ВАННЫ
ИЗ ЛИТОГО МРАМОРА

16 | Атрия
17 | Атрия с интегрированным переливом
18 | Атрия пристеночная
19 | Исида
20 | Антарес
21 | Орион
22 | Шарм
23 | Аквариус
24 | Ретро
25 | Роксбург
26 | Мальборо
27 | Лотус
28 | Капри
29 | Монако
30 | Анастасия
31 | Селена
32 | Тиора
33 | Виена
34 | Лира
36 | Скат
37 | Геркулес
38 | Прима
40 | Вега
41 | Вега люкс
42 | Нью-форм
44 | Нейт
46 | Олимп технология PFI
47 | Аврора
48 | Адреса магазинов



Цвет мебели на фото:
нижний шкаф NCS S 2010-R90B матовый
раковина снаружи NCS S 2010-R90B матовый
раковина внутри белый глянец

ШАРМ

программа СТАНДАРТ







НИЖНИЙ ШКАФ 700
один выдвижной ящик
(в) 372мм х (ш) 704мм х (г) 520мм



НИЖНИЙ ШКАФ 800
один выдвижной ящик
(в) 372мм х (ш) 804мм х (г) 520мм



НИЖНИЙ ШКАФ 900
один выдвижной ящик
(в) 372мм х (ш) 904мм х (г) 520мм



НИЖНИЙ ШКАФ 1000
один выдвижной ящик
(в) 372мм х (ш) 1004мм х (г) 520мм



ПЕНАЛ 350
распашная дверь
(в) 1480мм х (ш) 350мм х (г) 350мм



ЗЕРКАЛО ШАРМ ПРЕМЬЕР
с подсветкой
(в) 1100мм х (ш) 600мм х (г) 32мм

Информация:

Глубина нижнего шкафа и пенала указана без учета ручки.
Высота нижнего шкафа указана без учета раковины.
Раковина из литого мрамора Шарм 550 х 350 мм внутри белого цвета.
Столешница из искусственного камня.
Окрас внутренних поверхностей мебели на усмотрение производителя.
Окрас корпуса, фасадов, столешницы и наружней стороны раковины в цвета палитр RAL, NCS.

Внимание!

Производитель имеет право без предварительного уведомления вносить изменения в изделие, которые не ухудшают его технические характеристики, а являются результатом работ по усовершенствованию его конструкции или технологии производства не влияющие на правила и условия эксплуатации, без отражения в документации.



Цвет мебели на фото:
корпус NCS S 5020-R90B матовый
фасад NCS S 3010-R90B матовый
раковина снаружи NCS S 5020-R90B матовый
раковина внутри белый глянец

ФРЕЙМ

программа СТАНДАРТ







НИЖНИЙ ШКАФ 700
один выдвижной ящик
(в) 410мм х (ш) 700мм х (г) 525мм



НИЖНИЙ ШКАФ 800
один выдвижной ящик
(в) 410мм х (ш) 800мм х (г) 525мм



НИЖНИЙ ШКАФ 900
один выдвижной ящик
(в) 410мм х (ш) 900мм х (г) 525мм



НИЖНИЙ ШКАФ 1000
один выдвижной ящик
(в) 410мм х (ш) 1000мм х (г) 525мм



ПЕНАЛ 400
распашная дверь
(в) 1600мм х (ш) 400мм х (г) 300мм



ЗЕРКАЛО «СФЕРА»
с подсветкой
(в) 1000мм х (ш) 1000мм х (г) 32мм

Информация:

Высота нижнего шкафа указана без учета раковины.
Раковина из литого мрамора Антарес 550 х 380 мм внутри белого цвета.
Столешница из искусственного камня.
Окрас внутренних поверхностей мебели на усмотрение производителя.
Окрас корпуса, фасадов, столешницы и наружней стороны раковины в цвета палитр RAL, NCS.

Внимание!

Производитель имеет право без предварительного уведомления вносить изменения в изделие, которые не ухудшают его технические характеристики, а являются результатом работ по усовершенствованию его конструкции или технологии производства не влияющие на правила и условия эксплуатации, без отражения в документации.



Цвет мебели на фото:

NCS S 4010-G10Y матовый
раковина белый глянец

КЛАССИК

программа СТАНДАРТ







НИЖНИЙ ШКАФ 700
один выдвижной ящик
(в) 350мм х (ш) 704мм х (г) 520мм



НИЖНИЙ ШКАФ 800
один выдвижной ящик
(в) 350мм х (ш) 804мм х (г) 520мм



НИЖНИЙ ШКАФ 900
один выдвижной ящик
(в) 350мм х (ш) 904мм х (г) 520мм



НИЖНИЙ ШКАФ 1000
один выдвижной ящик
(в) 350мм х (ш) 1004мм х (г) 520мм



НИЖНИЙ ШКАФ 700
два выдвижных ящика
(в) 650мм х (ш) 704мм х (г) 520мм



НИЖНИЙ ШКАФ 800
два выдвижных ящика
(в) 650мм х (ш) 804мм х (г) 520мм



НИЖНИЙ ШКАФ 900
два выдвижных ящика
(в) 650мм х (ш) 904мм х (г) 520мм



НИЖНИЙ ШКАФ 1000
два выдвижных ящика
(в) 650мм х (ш) 1004мм х (г) 520мм



ПЕНАЛ 400
распашная дверь
выдвижной ящик
(в) 1400мм х (ш) 400мм х (г) 362мм



ЗЕРКАЛО «РЕТРО»
(в) 830мм х (ш) 700мм х (г) 70мм

Информация:

Глубина нижнего шкафа и пенала указана без учета ручки.
Высота нижнего шкафа указана без учета раковины.
Раковина из литого мрамора Ретро 550 х 380 мм белого цвета.
Столешница из искусственного камня.
Окрас внутренних поверхностей мебели на усмотрение производителя.
Окрас корпуса, фасадов и столешницы в цвета палитр RAL, NCS.

Внимание!

Производитель имеет право без предварительного уведомления вносить изменения в изделие, которые не ухудшают его технические характеристики, а являются результатом работ по усовершенствованию его конструкции или технологии производства не влияющие на правила и условия эксплуатации, без отражения в документации.



Цвет мебели на фото:
NCS S 6020-B30G матовый
раковина снаружи NCS S 6020-B30G матовый
раковина внутри белый глянец

М-40

программа СТАНДАРТ







НИЖНИЙ ШКАФ 700
один выдвижной ящик
(в) 422мм х (ш) 704мм х (г) 500мм



НИЖНИЙ ШКАФ 800
один выдвижной ящик
(в) 422мм х (ш) 804мм х (г) 500мм



НИЖНИЙ ШКАФ 900
один выдвижной ящик
(в) 422мм х (ш) 904мм х (г) 500мм



НИЖНИЙ ШКАФ 1000
один выдвижной ящик
(в) 422мм х (ш) 1004мм х (г) 500мм

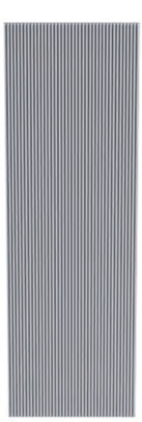

ПЕНАЛ 400
распашная дверь
(в) 1200мм х (ш) 400мм х (г) 322мм



ЗЕРКАЛО «ВЕРТИКАЛЬ»
с подсветкой
(в) 1000мм х (ш) 400мм х (г) 32мм

Информация:

Высота нижнего шкафа указана без учета раковины.
Раковина из литого мрамора Атрия 550 х 348 мм.
Столешница из искусственного камня.
Окрас внутренних поверхностей мебели на усмотрение производителя.
Окрас корпуса, фасадов, столешницы и наружней стороны раковины в цвета палитр RAL, NCS.
Фасады в следующих исполнениях: - прямые
-фрезерованные «ВОЛНА»

Внимание!

Производитель имеет право без предварительного уведомления вносить изменения в изделие, которые не ухудшают его технические характеристики, а являются результатом работ по усовершенствованию его конструкции или технологии производства не влияющие на правила и условия эксплуатации, без отражения в документации.



Цвет мебели на фото:

NCS S 2502-R матовый
раковина белый глянец

M-40 Slim

программа СТАНДАРТ







НИЖНИЙ ШКАФ 700
один выдвижной ящик
(в) 422мм х (ш) 704мм х (г) 400мм



НИЖНИЙ ШКАФ 800
один выдвижной ящик
(в) 422мм х (ш) 804мм х (г) 400мм



НИЖНИЙ ШКАФ 900
один выдвижной ящик
(в) 422мм х (ш) 904мм х (г) 400мм



НИЖНИЙ ШКАФ 1000
один выдвижной ящик
(в) 422мм х (ш) 1004мм х (г) 400мм



ЗЕРКАЛО «ОВАЛ»
с подсветкой
(в) 1000мм х (ш) 400мм х (г) 32мм

Информация:

Высота нижнего шкафа указана без учета раковины.
Раковина из литого мрамора Атрия 550 х 348 мм.
Столешница из искусственного камня.
Окрас внутренних поверхностей мебели на усмотрение производителя.
Окрас корпуса, фасадов, столешницы и наружней стороны раковины в цвета палитр RAL, NCS.
Фасады в следующих исполнениях: - прямые
-фрезерованные «ВОЛНА»

Внимание!

Производитель имеет право без предварительного уведомления вносить изменения в изделие, которые не ухудшают его технические характеристики, а являются результатом работ по усовершенствованию его конструкции или технологии производства не влияющие на правила и условия эксплуатации, без отражения в документации.



Цвет мебели на фото:
NCS S 6010-R90B матовый
раковина белый глянец

ВЕНЕЦИЯ 2.0







НИЖНИЙ ШКАФ 800
один выдвижной ящик
(в) 406мм х (ш) 800мм х (г) 490мм



НИЖНИЙ ШКАФ 1000
один выдвижной ящик
(в) 406мм х (ш) 1000мм х (г) 530мм



НИЖНИЙ ШКАФ 800
два выдвижных ящика
(в) 560мм х (ш) 800мм х (г) 490мм



НИЖНИЙ ШКАФ 1000
два выдвижных ящика
(в) 560мм х (ш) 1000мм х (г) 530мм

ПЕНАЛ 400
распашная дверь
(в) 1405мм х (ш) 400мм х (г) 376мм



ЗЕРКАЛЬНЫЙ ШКАФ 800 / 1000
«СТАНДАРТ»
с подсветкой
(в) 700мм х (ш) 800 / 1000мм х (г) 175мм

Информация:

Высота нижнего шкафа указана с учетом раковины.
Раковина из литого мрамора Венеция белого цвета.
Окрас внутренних поверхностей мебели на усмотрение производителя.
Окрас корпуса и фасадов в цвета палитр RAL, NCS.

Внимание!

Производитель имеет право без предварительного уведомления вносить изменения в изделие, которые не ухудшают его технические характеристики, а являются результатом работ по усовершенствованию его конструкции или технологии производства не влияющие на правила и условия эксплуатации, без отражения в документации.



Цвет мебели на фото:
корпус RAL 9005 матовый
фасад белый матовый
раковина белый глянец

АЛЬФА







НИЖНИЙ ШКАФ 700
один выдвижной ящик
(в) 330мм х (ш) 700мм х (г) 500мм



НИЖНИЙ ШКАФ 900
один выдвижной ящик
(в) 330мм х (ш) 900мм х (г) 500мм



НИЖНИЙ ШКАФ 700
два выдвижных ящика
(в) 634мм х (ш) 700мм х (г) 500мм



НИЖНИЙ ШКАФ 900
два выдвижных ящика
(в) 634мм х (ш) 900мм х (г) 500мм



ПЕНАЛ 350
распашная дверь
(в) 1480мм х (ш) 350мм х (г) 341мм



ЗЕРКАЛО «СТАНДАРТ» 700 / 900
со стеклянной полкой
с подсветкой
(в) 813мм х (ш) 700 / 900мм х (г) 132мм

Информация:

Высота нижнего шкафа указана с учетом раковины.
Раковина из литого мрамора Альфа белого цвета.
Окрас внутренних поверхностей мебели на усмотрение производителя.
Окрас корпуса и фасадов в цвета палитр RAL, NCS.

Внимание!

Производитель имеет право без предварительного уведомления вносить изменения в изделие, которые не ухудшают его технические характеристики, а являются результатом работ по усовершенствованию его конструкции или технологии производства не влияющие на правила и условия эксплуатации, без отражения в документации.



Материал исполнения: литой мрамор или Solid Surface

АТРИЯ

160x75

Длина..... 1600+/-3 мм
Ширина..... 750 +/-3 мм
Высота..... 630 +/-3 мм
Глубина ванны..... 475 мм
Объем..... 306 л
Толщина стенок..... 14 +/-2 мм
Масса..... 133 кг

170x75

Длина..... 1700+/-3 мм
Ширина..... 750 +/-3 мм
Высота..... 630 +/-3 мм
Глубина ванны..... 475 мм
Объем..... 340 л
Толщина стенок..... 14 +/-2 мм
Масса..... 148 кг





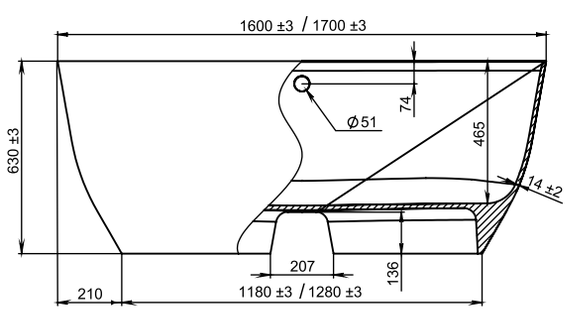

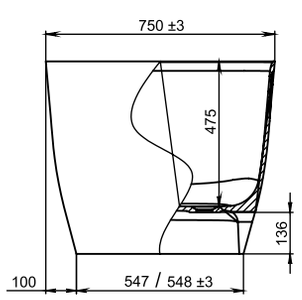

АТРИЯ

с интегрированным переливом

160x75

Длина..... 1600+/-3 мм
Ширина..... 750 +/-3 мм
Высота..... 630-650 +/-5 мм
Глубина ванны..... 475 мм
Объем..... 306 л
Толщина стенок..... 16 +/-2 мм
Масса..... 133 кг

170x75

Длина..... 1700+/-3 мм
Ширина..... 750 +/-3 мм
Высота..... 630-650 +/-5 мм
Глубина ванны..... 475 мм
Объем..... 340 л
Толщина стенок..... 16 +/-2 мм
Масса..... 148 кг

180x80

Длина..... 1800+/-3 мм
Ширина..... 800 +/-3 мм
Высота..... 630-650 +/-5 мм
Глубина ванны..... 475 мм
Объем..... 397 л
Толщина стенок..... 16 +/-2 мм
Масса..... 166кг

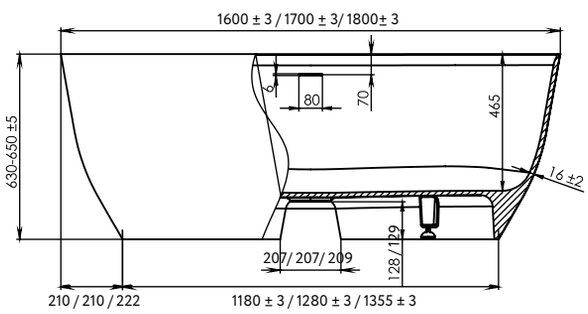

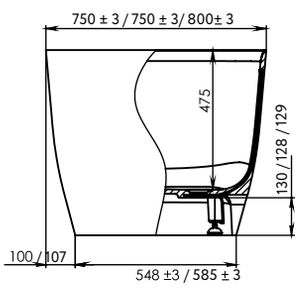



Материал исполнения: литой мрамор или Solid Surface





Материал исполнения: литой мрамор или Solid Surface

АТРИЯ ПРИСТЕНОЧНАЯ

170x85

Длина..... 1700+/-3 мм
Ширина..... 850 +/-3 мм
Высота..... 630 +/-5 мм
Глубина ванны..... 475 мм
Объем..... 332 л
Толщина стенок..... 14 +/-2 мм
Масса..... 175 кг





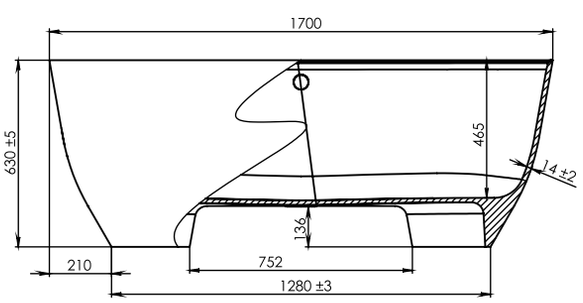

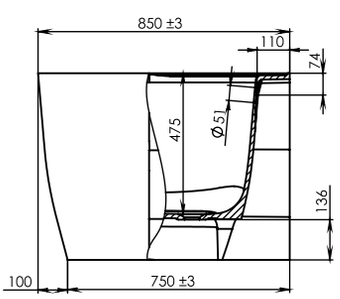

ИСИДА

170x80



Длина..... 1700+/-3 мм
Ширина..... 800 +/-3 мм
Высота..... 600 +/-5 мм
Глубина ванны..... 448 мм
Объем..... 310 л
Толщина стенок..... 14 +/-2 мм
Масса..... 167 кг



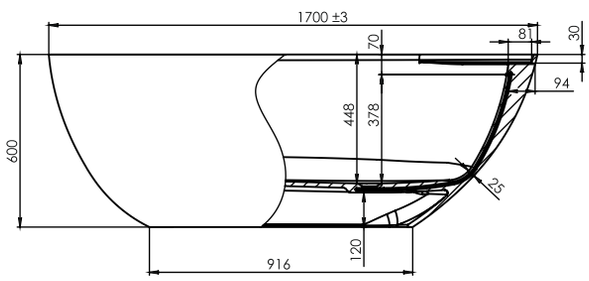

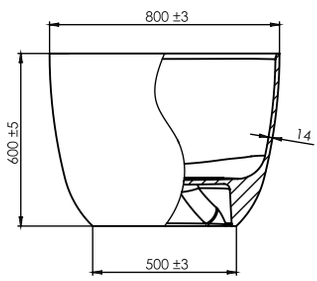

Материал исполнения: литой мрамор или Solid Surface





Материал исполнения: литой мрамор или Solid Surface

АНТАРЕС

160x75

Длина..... 1600+/-3 мм
Ширина..... 750 +/-3 мм
Высота..... 600 +/-5 мм
Глубина ванны..... 435 мм
Объем..... 320 л
Толщина стенок..... 14-18 мм
Масса..... 152 кг





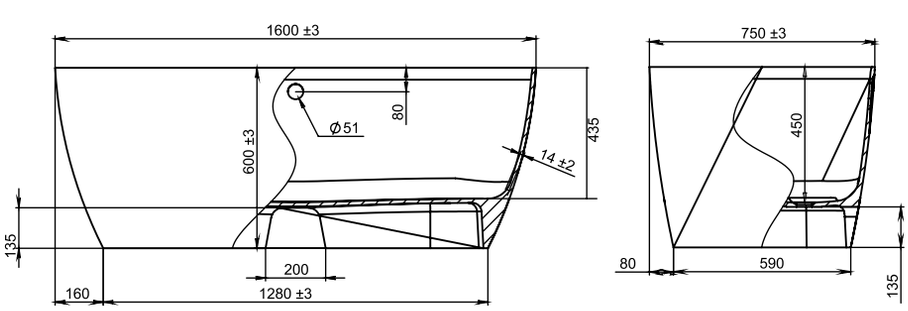

ОРИОН

170x75

Длина..... 1700+/-3 мм
Ширина..... 750 +/-3 мм
Высота..... 630 +/-5 мм
Глубина ванны..... 468 мм
Объем..... 341 л
Толщина стенок..... 14-18 мм
Масса..... 168 кг



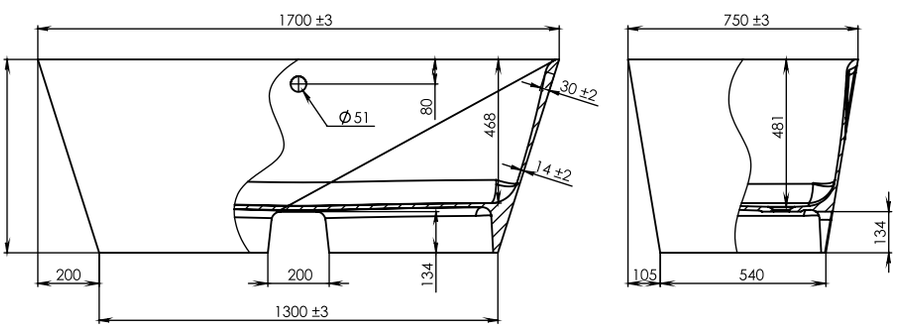



Материал исполнения: литой мрамор или Solid Surface





Материал исполнения: литой мрамор

ШАРМ

170x80

Длина..... 1700+/-3 мм
Ширина..... 800 +/-3 мм
Высота..... 600 +/-5 мм
Глубина ванны..... 450 мм
Объем..... 267 л
Толщина стенок..... 13 мм
Масса..... 120 кг





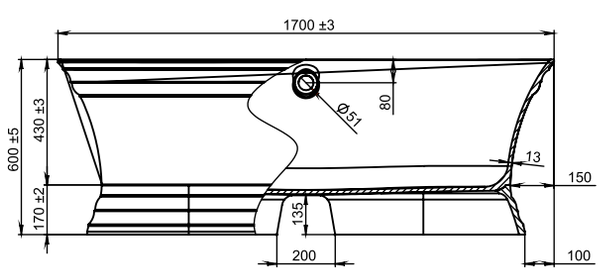

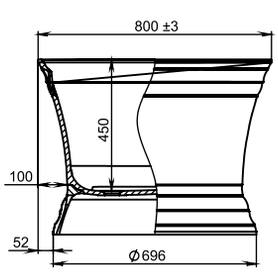

АКВАРИУС



170x75

Длина.....1700+/-3 мм
Ширина.....750 +/-3 мм
Высота.....630 +/-5 мм
Глубина ванны.....490 мм
Объем.....394 л
Толщина стенок.....13 +/-3 мм
Масса.....137 кг

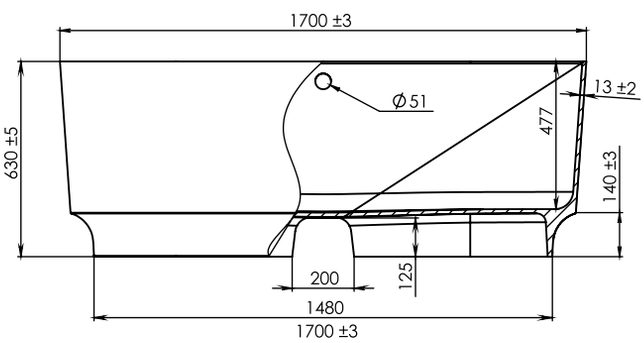

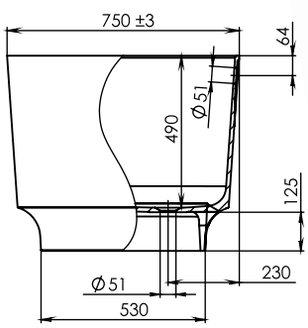



Материал исполнения: литой мрамор или Solid Surface





Материал исполнения: литой мрамор

РЕТРО

170x75

Длина..... 1700+/-3 мм
Ширина..... 749 +/-3 мм
Высота..... 600 +/-10 мм
Глубина ванны..... 446 мм
Объем..... 225 л
Толщина стенок..... 12 +/- 2 мм
Масса..... 88 кг





хром золото бронза



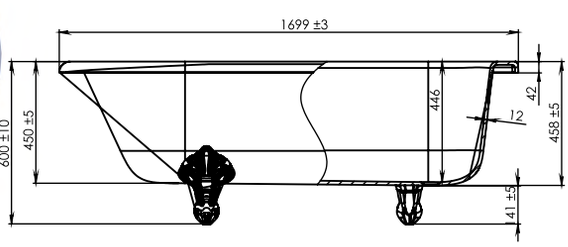

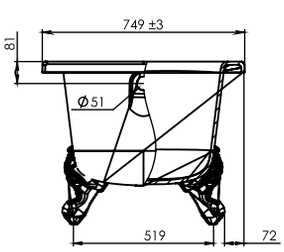

РОКСБУРГ

170x80

Длина..... 1697 +/-5 мм
Ширина..... 786 +/-3 мм
Высота..... 750 +/-5 мм
Глубина ванны..... 426 мм
Объем..... 170 л
Толщина стенок..... 12 +/- 2 мм
Масса..... 80 кг





хром золото бронза

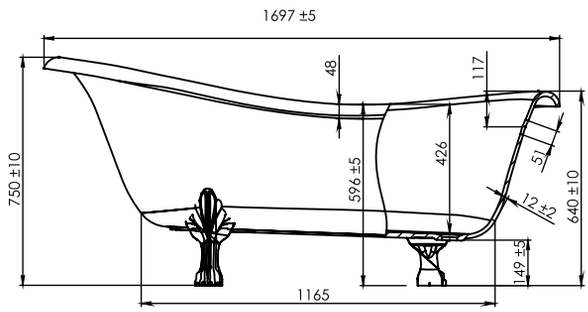

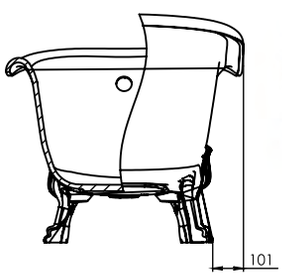



Материал исполнения: литой мрамор





Материал исполнения: литой мрамор

МАЛЬБОРО

190x87

Длина..... 1890+/- 5 мм
Ширина..... 870 +/- 5 мм
Высота..... 758 +/- 5 мм
Глубина ванны..... 410 мм
Объем..... 220 л
Толщина стенок..... 15 +/- 2 мм
Масса..... 93 кг





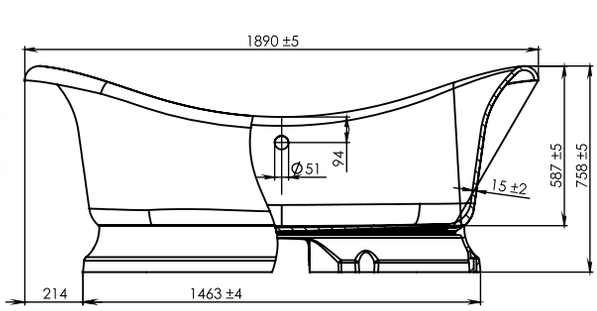

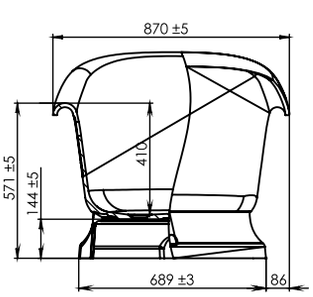

ЛОТУС

185x85

Длина..... 1850+/- 7 мм
Ширина..... 850 +/- 5 мм
Высота..... 650 +/- 5 мм
Глубина ванны..... 495 мм
Объем..... 281 л
Толщина стенок..... 14 +/- 2 мм
Масса..... 147 кг



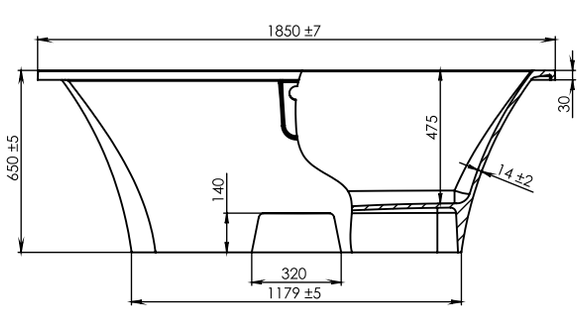

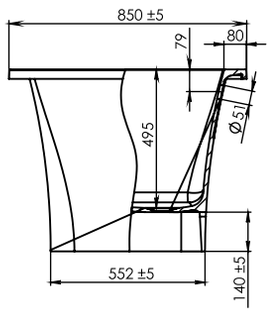



Материал исполнения: литой мрамор или Solid Surface





Материал исполнения: литой мрамор или Solid Surface

КАПРИ

180x80

Длина..... 1800 +/- 7 мм
Ширина..... 799 +/- 5 мм
Высота..... 640 +/- 5 мм
Глубина ванны..... 485 мм
Объем..... 280 л
Толщина стенок..... 16 +/- 2 мм
Масса..... 176 кг





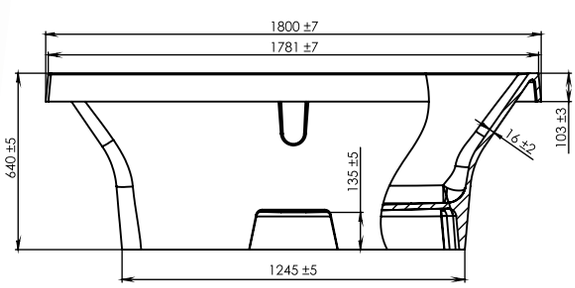

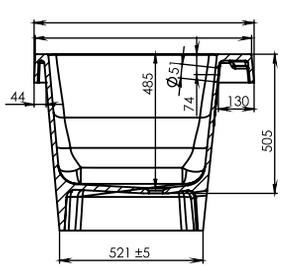

МОНАКО

175x80

Длина..... 1741 +/- 5 мм
Ширина..... 805 +/- 5 мм
Высота..... 610 +/- 5 мм
Глубина ванны..... 475 мм
Объем..... 204 л
Толщина стенок..... 16 +/- 2 мм
Масса..... 130 кг



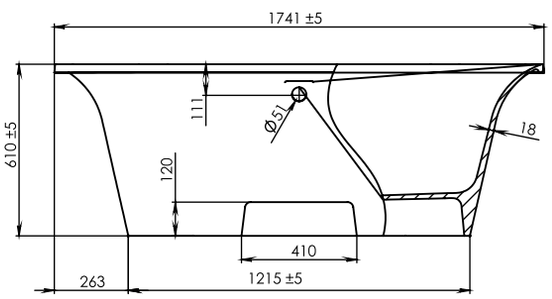

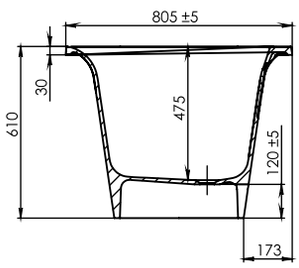



Материал исполнения: литой мрамор или Solid Surface





Материал исполнения: литой мрамор или Solid Surface

АНАСТАСИЯ

180x125 правая/левая

Длина.....1820 +/- 5 мм
Ширина.....1250 +/- 3 мм
Высота.....775-800 +/- 10 мм
Глубина ванны.....470 мм
Объем.....370 л
Толщина стенок.....15 +/- 2 мм
Масса.....129 кг





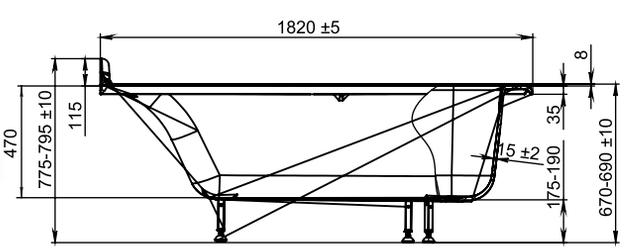

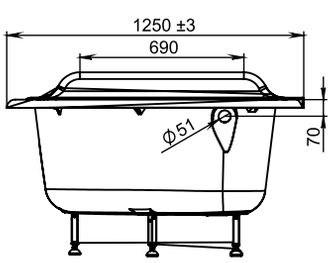

СЕЛЕНА



правая/левая 170x100

Длина..... 1700 +/- 3 мм
Ширина..... 1000 +/- 3 мм
Высота..... 631 +/- 10 мм
Глубина ванны..... 450 мм
Объем..... 96 л
Толщина стенок..... 14 +/- 2 мм
Масса..... 96 кг

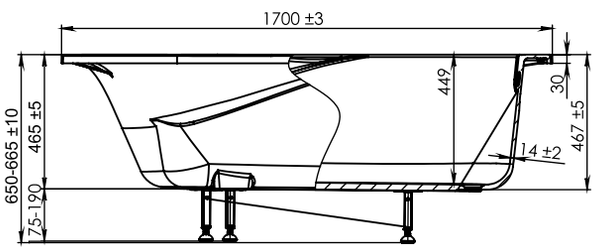

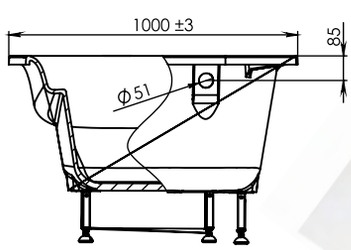



Материал исполнения: литой мрамор или Solid Surface





Материал исполнения: литой мрамор или Solid Surface

ТИОРА

155x105 правая/левая

Длина.....1545+/-5 мм
Ширина.....1050 +/-5 мм
Высота.....660-675 +/-10 мм
Глубина ванны.....445 мм
Объем.....212 л
Толщина стенок.....15 +/- 2 мм
Масса.....112 кг





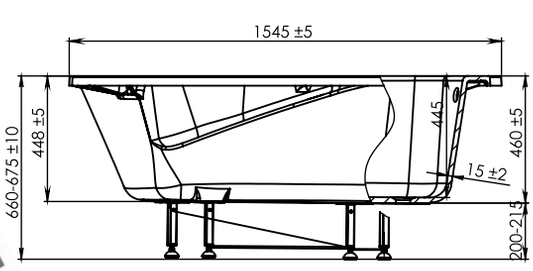

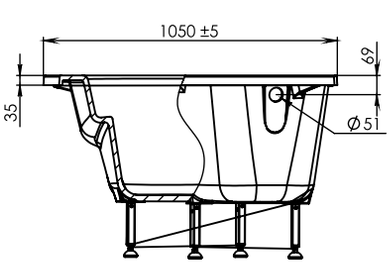

ВИЕНА

150x150

Длина..... 1500+/-3 мм
Ширина..... 1500 +/-3 мм
Высота..... 670-685 +/-10 мм
мм
Глубина ванны..... 473 мм
Объем..... 302 л
Толщина стенок..... 17 +/- 2 мм





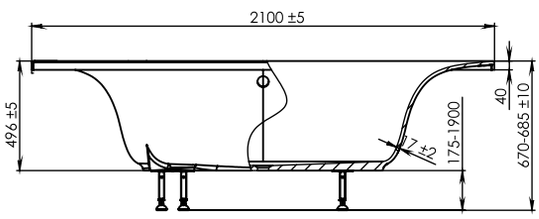

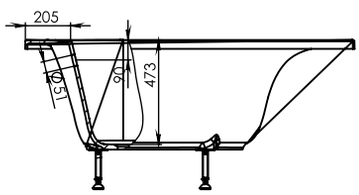

Материал исполнения: литой мрамор или Solid Surface





Материал исполнения: литой мрамор или Solid Surface

ЛИРА

170x70

Длина..... 1700+/- 3 мм
Ширина..... 700 +/- 3 мм
Высота..... 645-655 +/- 10 мм
Глубина ванны..... 450 мм
Объем..... 210 л
Толщина стенок..... 13 +/- 2 мм
Масса..... 77 кг





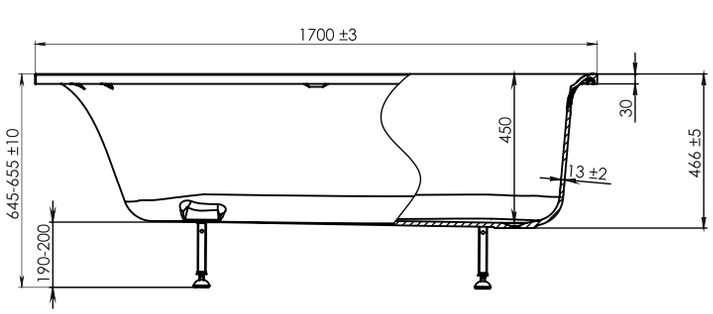

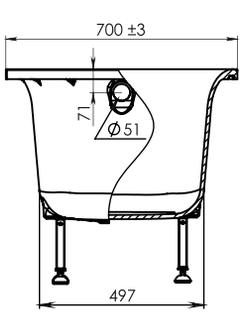

ЛИРА

170x75

Длина..... 1700+/- 3 мм
Ширина..... 750 +/- 3 мм
Высота..... 635-650 +/- 5 мм
Глубина ванны..... 450 мм
Объем..... 215 л
Толщина стенок..... 15 +/- 2 мм
Масса..... 79 кг





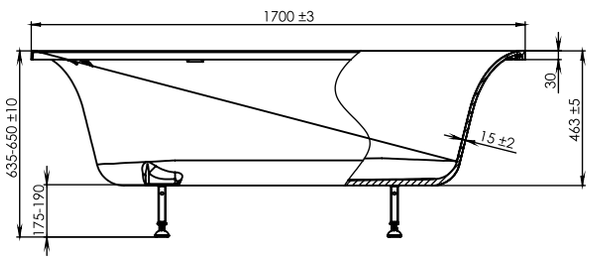

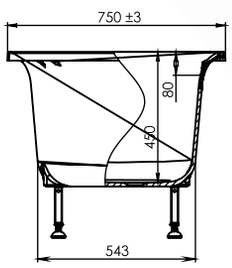

Материал исполнения: литой мрамор или Solid Surface





Материал исполнения: литой мрамор или Solid Surface

СКАТ

170x75 правая/левая

Длина.....1700+/- 3 мм
Ширина.....750 +/- 3 мм
Высота.....632-647 +/- 10 мм
Глубина ванны.....450 мм
Объем.....199 л
Толщина стенок.....14 +/- 2 мм
Масса.....86 кг





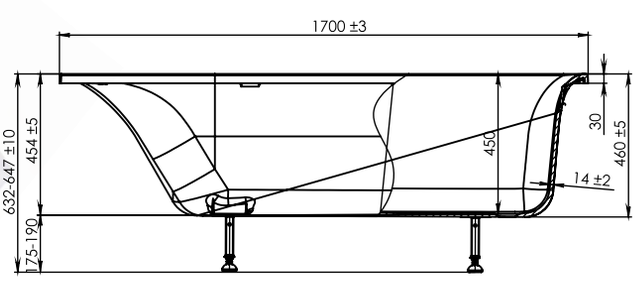

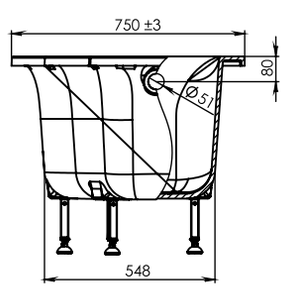



Материал исполнения: литой мрамор или Solid Surface

ГЕРКУЛЕС

190x90

Длина..... 1900 +/- 3 мм
Ширина..... 900 +/- 3 мм
Высота..... 635-650 +/- 10 мм
Глубина ванны..... 450 мм
Объем..... 295 л
Толщина стенок..... 14 +/- 2 мм
Масса..... 105 кг





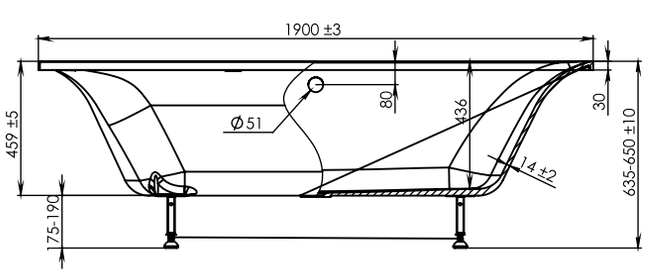

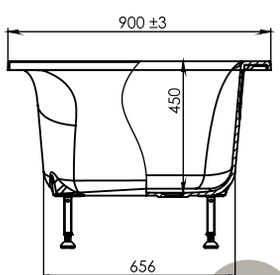

ПРИМА

185x90

Длина..... 1851 +/- 3 мм
Ширина..... 902 +/- 3 мм
Высота..... 640 +/- 5 мм
Глубина ванны..... 480 мм
Объем..... 204 л
Толщина стенок..... 16 +/- 2 мм
Масса..... 157 кг



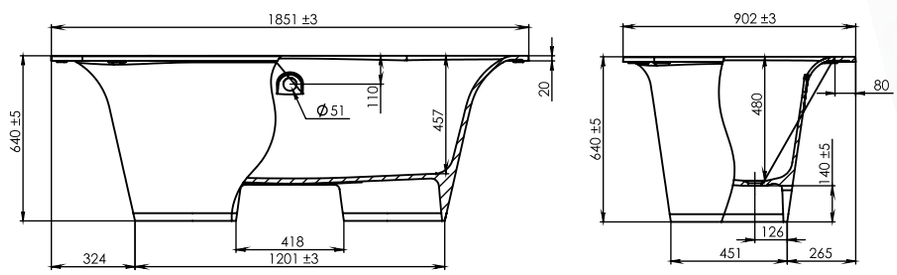



Материал исполнения: литой мрамор или Solid Surface



КОГДА РАЗМЕР ИМЕЕТ ЗНАЧЕНИЕ

Компания ASTRA-FORM
для своих клиентов разработала серии ванн,
которые включают в себя широкий размерный ряд.
Благодаря этому, Вы можете воплотить в жизнь
Ваши самые смелые идеи.



Материал исполнения: литой мрамор или Solid Surface

ВЕГА

170x70

Длина..... 1700 +/- 3 мм
Ширина..... 700 +/- 3 мм
Высота..... 655-670 +/- 10 мм
Глубина ванны..... 440 мм
Объем..... 204 л
Толщина стенок..... 14 +/-2 мм
Масса..... 83 кг



170x75

Длина..... 1700 +/- 3 мм
Ширина..... 750 +/- 3 мм
Высота..... 655-670 +/- 10 мм
Глубина ванны..... 440 мм
Объем..... 212 л
Толщина стенок..... 14 +/-2 мм
Масса..... 87 кг

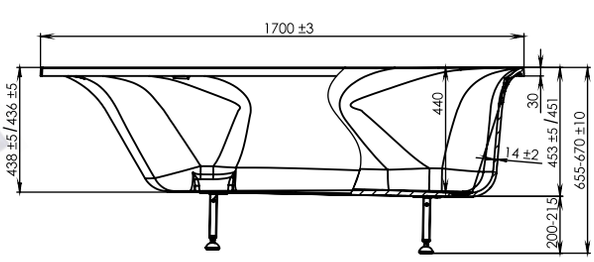

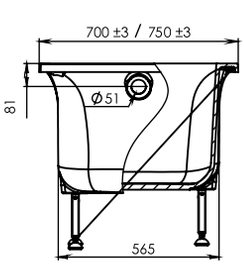

ВЕГА ЛЮКС



170x80

Длина..... 1700 +/- 3 мм
Ширина..... 800 +/- 3 мм
Высота..... 660-675 +/- 10 мм
Глубина ванны..... 445 мм
Объем..... 231 л
Толщина стенок..... 14 +/-2 мм
Масса..... 93 кг

180x80

Длина..... 1800 +/- 3 мм
Ширина..... 800 +/- 3 мм
Высота..... 660-675 +/- 10 мм
Глубина ванны..... 445 мм
Объем..... 250 л
Толщина стенок..... 14 +/-2 мм
Масса..... 95 кг

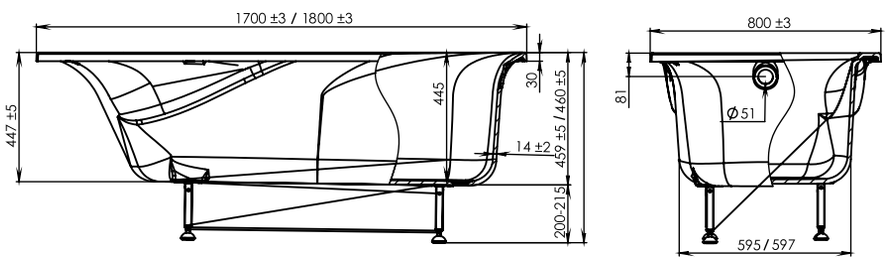

Материал исполнения: литой мрамор или Solid Surface





Материал исполнения: литой мрамор или Solid Surface

НЬЮ - ФОРМ

150x70

Длина.....1500 +/- 3 мм
Ширина.....700 +/- 3 мм
Высота.....660-675 +/- 10 мм
Глубина ванны.....448 мм
Объем.....185 л
Толщина стенок.....15 +/-2 мм
Масса.....90 кг





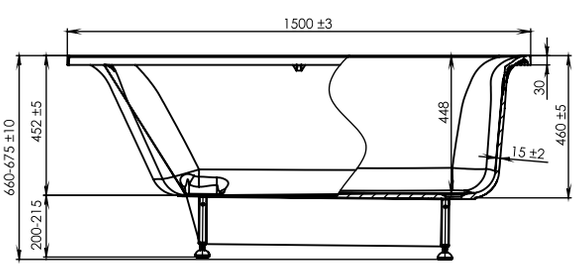

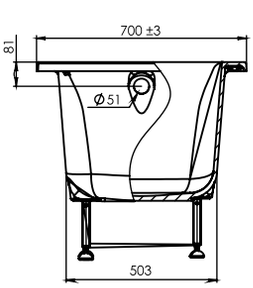

160x70

Длина.....1600 +/- 3 мм
Ширина.....700 +/- 3 мм
Высота.....660-675 +/- 10 мм
Глубина ванны.....449 мм
Объем.....201 л
Толщина стенок.....15 +/-2 мм
Масса.....95 кг

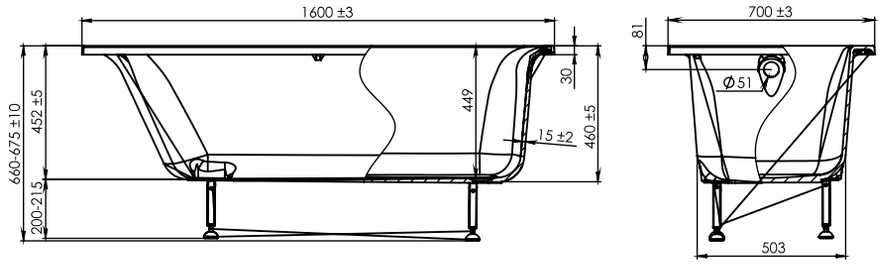

170x70

Длина.....1700 +/- 3 мм
Ширина.....700 +/- 3 мм
Высота.....660-675 +/- 10 мм
Глубина ванны.....450 мм
Объем.....218 л
Толщина стенок.....15 +/-2 мм
Масса.....85 кг

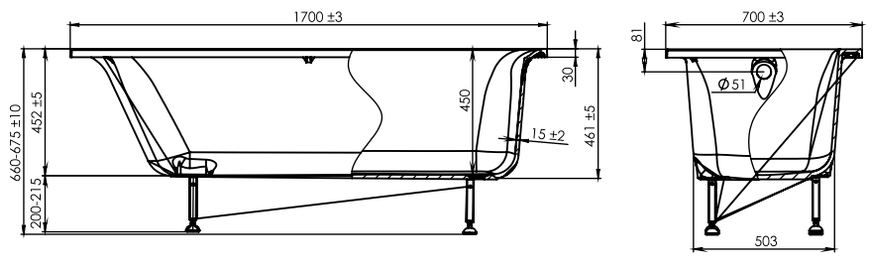

170x75

Длина.....1700 +/- 3 мм
Ширина.....750 +/- 3 мм
Высота.....660-675 +/- 10 мм
Глубина ванны.....450 мм
Объем.....242 л
Толщина стенок.....15 +/-2 мм
Масса.....110 кг

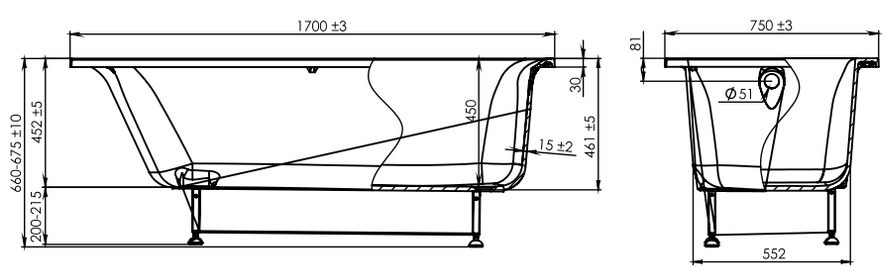

170x80

Длина.....1700 +/- 3 мм
Ширина.....800 +/- 3 мм
Высота.....660-675 +/- 10 мм
Глубина ванны.....450 мм
Объем.....262 л
Толщина стенок.....15 +/-2 мм
Масса.....118 кг

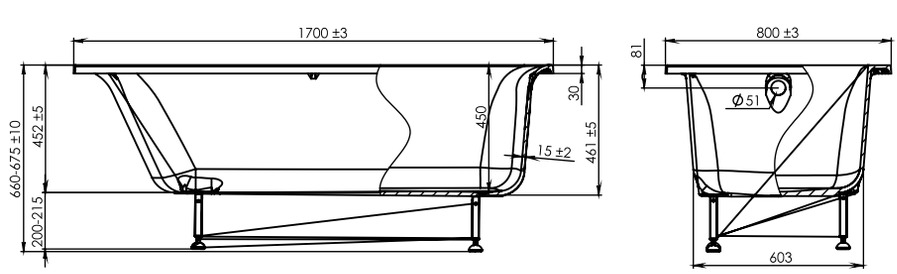

180x80

Длина.....1800 +/- 3 мм
Ширина.....800 +/- 3 мм
Высота.....665-680 +/- 10 мм
Глубина ванны.....455 мм
Объем.....282 л
Толщина стенок.....15 +/-2 мм
Масса.....122 кг

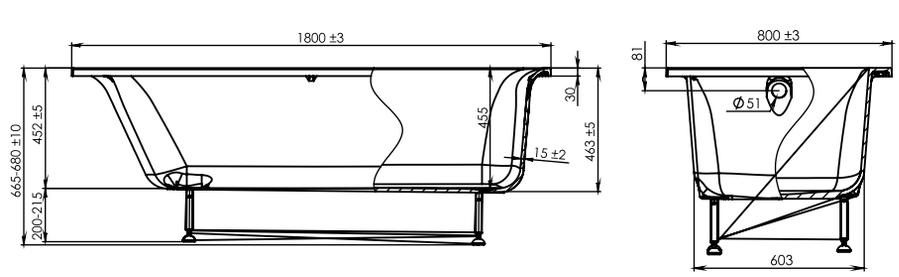



Материал исполнения: литой мрамор или Solid Surface

НЕЙТ

150x70

Длина.....1500 +/- 3 мм
Ширина.....700 +/- 3 мм
Высота.....650-665 +/- 10 мм
Глубина ванны.....435 мм
Объем.....174 л
Толщина стенок.....15 +/-2 мм
Масса.....77 кг





Возможно исполнение
переливного отверстия
в виде щели (доп. опция)



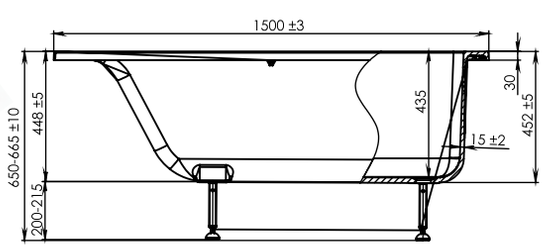

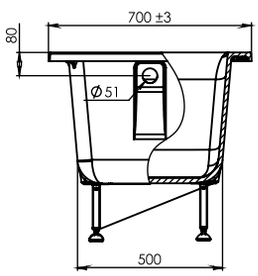

160x70

Длина.....1600 +/- 3 мм
Ширина.....700 +/- 3 мм
Высота.....650-665 +/- 10 мм
Глубина ванны.....435 мм
Объем.....193 л
Толщина стенок.....15 +/-2 мм
Масса.....79 кг

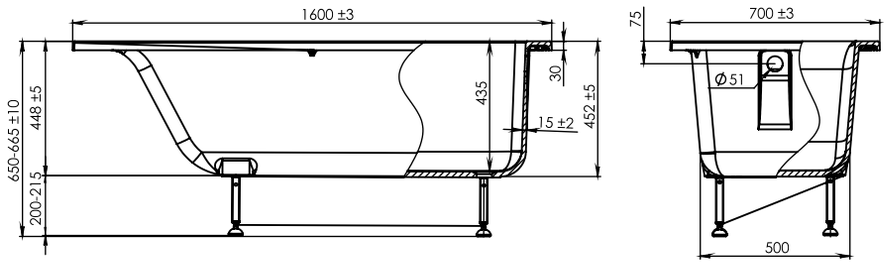

170x70

Длина.....1700 +/- 3 мм
Ширина.....700 +/- 3 мм
Высота.....655-670 +/- 10 мм
Глубина ванны.....440 мм
Объем.....208 л
Толщина стенок.....15 +/-2 мм
Масса.....86 кг

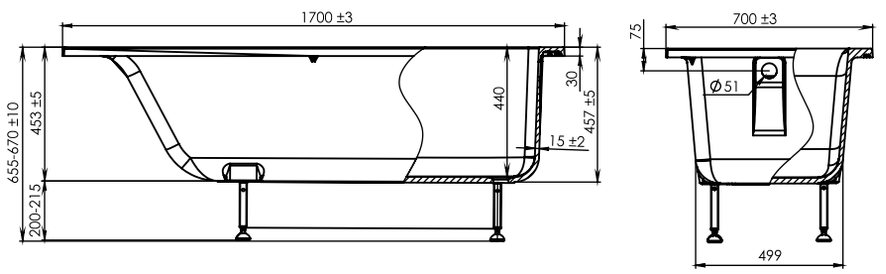

170x75

Длина.....1700 +/- 3 мм
Ширина.....750 +/- 3 мм
Высота.....655-670 +/- 10 мм
Глубина ванны.....440 мм
Объем.....235 л
Толщина стенок.....15 +/-2 мм
Масса.....89 кг

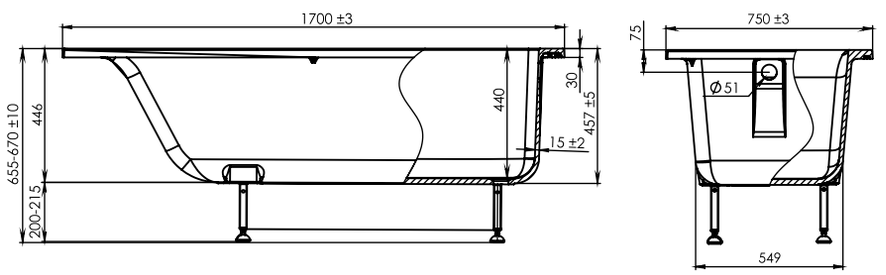

170x80

Длина.....1700 +/- 7 мм
Ширина.....792 +/- 5 мм
Высота.....655-670 +/- 10 мм
Глубина ванны.....440 мм
Объем.....240 л
Толщина стенок.....15 +/-2 мм
Масса.....105 кг

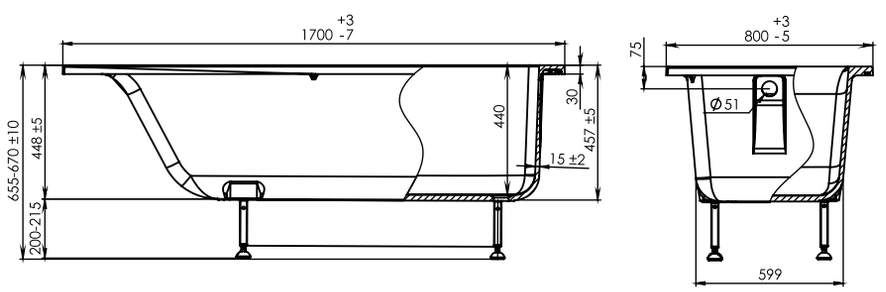

180x80

Длина.....1800 +/- 7 мм
Ширина.....800 +/- 5 мм
Высота.....650-665 +/- 10 мм
Глубина ванны.....435 мм
Объем.....257 л
Толщина стенок.....15 +/-2 мм
Масса.....105 кг

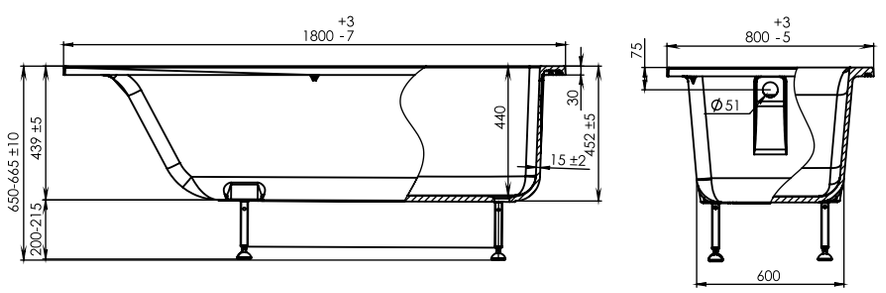



технология PFI

ОЛИМП

180x180

Длина..... 1814 +/- 5 мм
Ширина..... 1814 +/- 5 мм
Высота..... 679-695 +/- 5 мм
Глубина ванны..... 470 мм
Объем..... 620 л
Толщина стенок..... 7 +/- 2 мм
Масса..... 74 кг





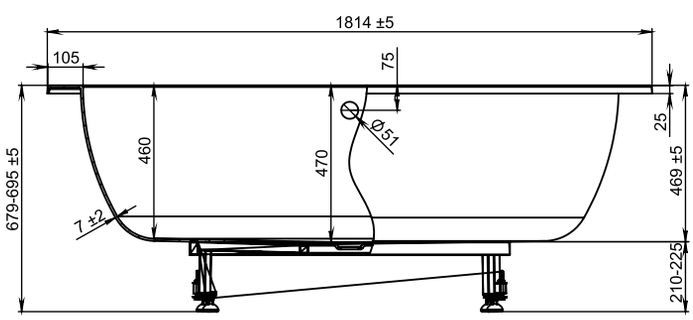

АВРОРА

186x186

Длина..... 1864 +/- 2 мм
Ширина..... 1864 +/- 2 мм
Высота..... 670-685 +/- 10 мм
Глубина ванны..... 510 мм
Объем..... 440 л
Толщина стенок..... 17 +/- 1 мм
Масса..... 63 кг





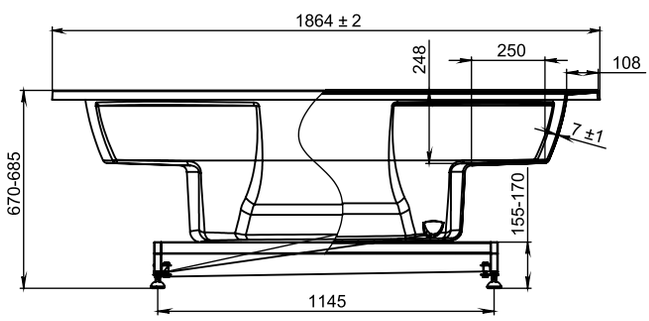

технология PFI



