SIAMP

LEADER EUROPÉEN DES ÉQUIPEMENTS SANITAIRES DEPUIS PLUS DE 75 ANS



RESPECT DE L'EAU

Catalogue 2026


SIAMP

ÉDITORIAL

LA MARQUE NOUS UNIT

SIAMP évoque immédiatement la qualité et la durabilité, inspirant une confiance inégalée. Depuis 79 ans, les femmes et les hommes de SIAMP sont dévoués à la création de solutions de chasse d'eau innovantes, tout en respectant cette précieuse ressource qu'est l'eau. Nos valeurs d'ouverture, d'esprit d'équipe, d'efficacité et d'agilité nous ont permis de vivre des aventures extraordinaires avec nos partenaires à travers le monde, et nous sommes impatients de découvrir ce que l'avenir nous réserve.

LA CONFIANCE NOUS REUNIT

Une relation durable s'est tissée entre nos bureaux d'étude, les maîtrises d'ouvrages, les distributeurs professionnels, les installateurs plombiers et SIAMP. Grâce à notre connaissance approfondie des conditions d'utilisation de nos produits, nous garantissons des performances robustes et un design élégant. En approfondissant ce savoir, nous établissons une relation sereine et de confiance avec nos partenaires.

RESPECT DE L'EAU & DE L'ENVIRONNEMENT

Nous nous efforçons continuellement de concevoir des solutions de chasse d'eau qui réduisent la consommation d'eau. Nous explorons des sources alternatives comme les eaux de pluie, les eaux grises ou les eaux vannes. Nous veillons à la fiabilité de nos produits pour lutter contre les fuites. Chaque jour, une proportion croissante de nos plastiques et emballages est d'origine recyclée et recyclable. Nous engageons également des initiatives de réemploi en reconditionnant des robinets flotteurs et mécanismes de chasse pour leur offrir une seconde vie.

ACTION LOCALE

Notre ancrage à Monaco, avec des collaborateurs d'origines diverses, témoigne de notre implication dans notre communauté. Depuis 1947, nous avons développé notre activité à Monaco, devenant la première entreprise industrielle de la Principauté. Cette proximité avec la France se reflète dans notre position de leader des solutions de chasse en France depuis des décennies.



INGENIO ADVANCE WOO

LE BÂTI-BOIS **ÉCOLOGIQUE**



STOCKAGE DE KCO2

ÉCONOMIE D'EAU

PRODUCTION EUROPÉENNE

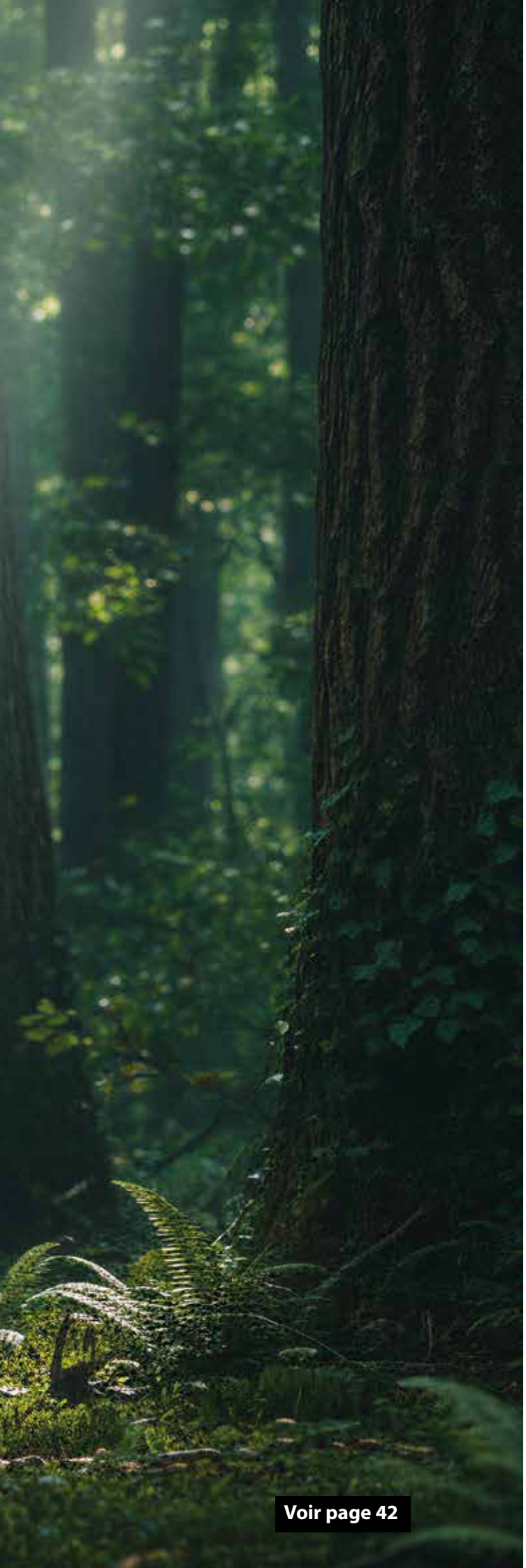

Sommaire

Qui sommes-nous ? 4

Vos interlocuteurs 8

COMMANDES 12

Plaques de commande INGENIO 16
Plaques de commande Verso 800 34
Commandes pneumatiques 36

INGENIO 38

Bâti-supports WC INGENIO Advance WOO 42
Bâti-supports WC INGENIO Premium 46
Bâti-supports WC INGENIO Expert / Expert Incendie 52

BÂTIS SUPPORTS 56

Gaine technique bâti-supports WC 60
Gaine technique réservoirs encastrés 62
Bâti-supports WC 64
Autres éléments salle de bain 65
Bâti-supports bidet / Bâti-supports lavabo

PACKS WC 66

Packs WC INGENIO 69
Packs WC avec lave-mains 71

ACCESSOIRES POUR BÂTI-SUPPORTS 72

ÉQUIPEMENTS DE CHASSE 78

Robinets flotteurs 83
Mécanismes de chasse 86
Ensembles complets de chasse 90

RÉSERVOIRS 100

Attenants 104
Semi-bas 105
Hauts 106
Encastrables 107
Accessoires 108

ABATTANTS 110

Thermoplastiques 114
Thermodurcissables 116
Bois 119
Spécifiques 119

ÉVACUATIONS 124

Évacuation PVC - Souple 126
Évacuation PVC - Rigide 127
Évacuation PVC + EVA réparation & excentration 129

PIÈCES DÉTACHÉES 130

TARIFS 2026 158

Conditions Générales de Vente 170

NOTRE MISSION

SIAMP EST ENGAGÉE DANS L'UNIVERSALISATION DE SOLUTIONS DURABLES D'HYGIÈNE DANS LES LIEUX DE VIE.

4,2

Milliards de personnes vivent sans accès à des installations sanitaires de base et à l'hygiène associée.

3,9

À l'horizon 2040, si rien ne change, 3,9 milliards de personnes vivront dans des zones en déficit d'eau.

NOS VALEURS



DURABILITÉ
Nos produits, conçus et fabriqués dans le respect des normes les plus exigeantes, sont réputés pour leur qualité et durabilité.



AGILITÉ
SIAMP s'inscrit comme un industriel capable d'adapter rapidement ses solutions à un marché de plus en plus changeant.



EFFICACITÉ
Installer un produit SIAMP, c'est travailler avec un produit efficace dans lequel le professionnel peut avoir toute confiance.



ESPRIT D'ÉQUIPE
Nous agissons en interne comme avec nos clients dans un esprit d'équipe afin d'améliorer nos performances.



OUVERTURE
Fondamentalement multiculturel de par sa présence à Monaco, SIAMP est un groupe international ouvert sur ses marchés, ses clients et sur des solutions diverses.

NOTRE VISION

ÊTRE UN PARTENAIRE DE RÉFÉRENCE MONDIAL DU MARCHÉ DES SOLUTIONS SANITAIRES

Véritable expert sur le marché des solutions sanitaires, SIAMP est reconnu comme un partenaire de confiance offrant des produits efficaces et durables.
Notre objectif est d'être au plus près de nos clients afin de les accompagner avec agilité et efficacité dans leurs développements et projets.

Ainsi, nos solutions sont aujourd'hui présentes sur les 4 continents à travers **9 filiales**, **7 unités de production** et des centaines de distributeurs pour le bénéfice de millions d'utilisateurs.

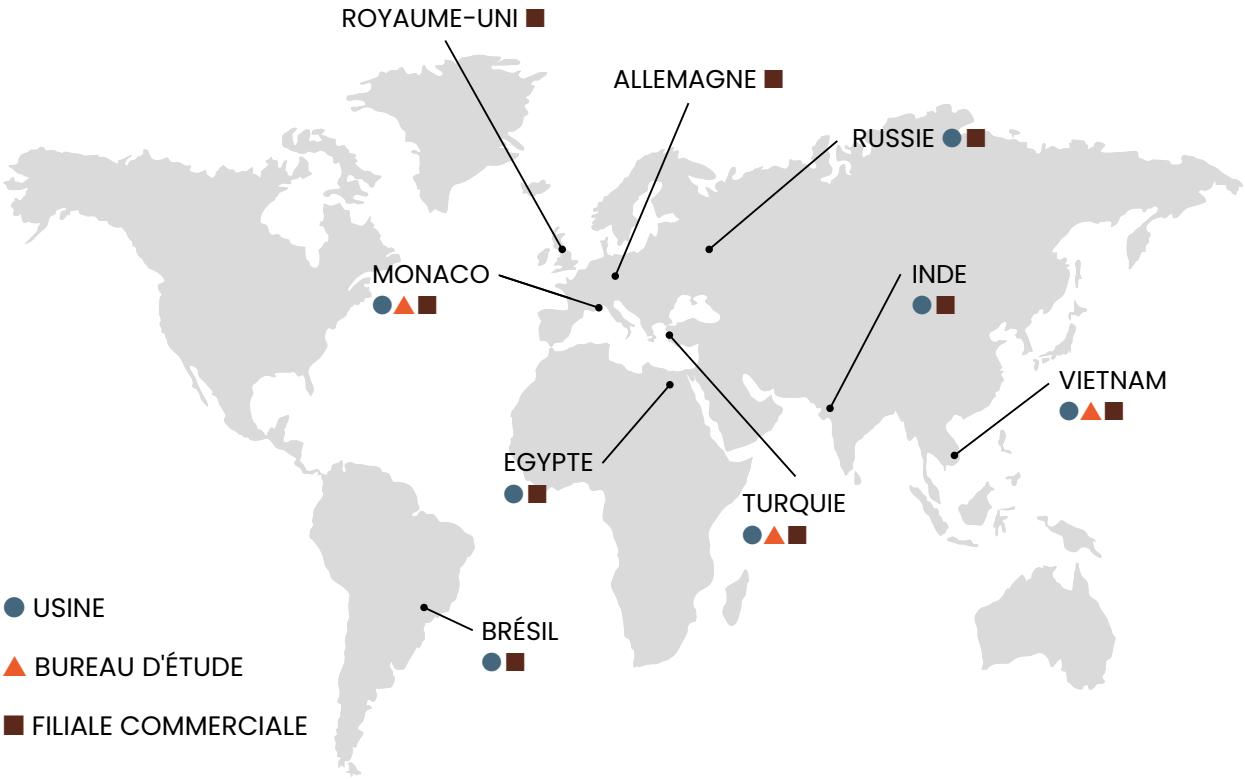

Sur le marché de la distribution professionnelle en France, SIAMP est :

N.1 SUR LES **ÉQUIPEMENTS DE CHASSE**

N.1 SUR LES **ABATTANTS DE WC**

N.1 SUR LES **RÉSERVOIRS PLASTIQUES APPARENTS**

L'ALTERNATIVE **N.1** SUR LES **BÂTI-SUPPORTS POUR SANITAIRES SUSPENDUS**

NOTRE EXPERTISE PROJETS

Références SIAMP

TERTIAIRE


Tour Triangle - Paris 15ème (75)


Arboretum - Nanterre (92)


Palais de justice - Lille (59)


Aerocampus - Blagnac (31)


LDLC ARENA - Lyon (69)


Cité administrative - Lyon (69) - Eiffage

SANTÉ


CHU de Reims - Reims (51)


CHU de LENS - Lens (62)


CHU de Caen - Caen (14)


CHPG - Monaco


CHU de Nîmes - Nîmes (30)


EPHAD de Canet - Canet (34)

UN PARTENAIRE DE CONFIANCE RECONNU PAR L'ENSEMBLE DE LA FILIÈRE

Fort de plus de 75 ans d'expérience dans l'équipement sanitaire, SIAMP met en œuvre son savoir-faire technique et commercial pour **accompagner l'ensemble des intervenants de la filière bâtiment**, du maître d'ouvrage à l'utilisateur final.

Cette expertise, associée à la fiabilité de nos produits, est reconnue au travers de **référencements nationaux auprès de plusieurs acteurs majeurs du bâtiment.**

HÔTELLERIE



Hôtel California - Paris 8ème (75)



Hôtel Royal Hainault - Valenciennes (59)



Hôtel Louvre - Lens (62)



Hôtel Mercure - Orléans (45)



Hôtel Moxy - Lyon (69)



Résidence de tourisme - Presqu'île de Giens (83)

LOGEMENT



Résidence Les Balcons de Chilly - Chilly-Mazarin (91) - Altarea Cogedim



Résidence L'Inattendu 2 - Strasbourg (67) Bouygues Immobilier



Résidence Ovelia - Ermont (95) - Vinci Immobilier



Résidence Quai Neuf-Adelaide - Bordeaux (33) - Bouygues Immobilier



Résidence Villa Felicite - Roquebrune-Cap-Martin (06) - Kaufman & Broad



Les chalets - Méribel Mottaret (73) - Vallat Promotion

VOS INTERLOCUTEURS

DIRECTEUR COMMERCIAL : MICHEL GOVEDAR
m.govedar@siamp.com

ASSISTANTE DE DIRECTION : CÉCILE BRAUN
c.braun@siamp.com

RÉGION NORD

RESPONSABLE DES VENTES RÉGION NORD : MICHAEL DE SOUSA
06 40 62 65 82 - m.desousa@siamp.com

ADMINISTRATIONS DES VENTES SECTEURS 1, 2, 3, 4, 5 :
ELENA ORENGO - e.orengo@siamp.com

1 SECTEUR NORD

THIERRY LAMPIN
06 46 30 05 05
lampinthierry59@gmail.com

FRANÇOISE LAMPIN
06 21 09 58 90
lampinfrancoise59@gmail.com

STÉPHANE THIERRY
06 80 71 11 87
as2t.sthierry@gmail.com

2 SECTEUR NORMANDIE

HARALD BIGOT
06 03 62 61 58
harald.bigot@agenceunda.fr

GUILLAUME AUXEPAULES
06 72 94 82 41
guillaume.auxepaules@agenceunda.fr

JÉRÉMY ROBLOT
07 61 81 46 28
jeremy.roblot@agenceunda.fr

3 SECTEUR EST

JEAN-LUC VOGA
06 07 54 50 05
ste.voga@vogadistribution.eu

GUILLAUME KIEFFER
06 37 49 52 80
guillaume@vkdistribution.fr

CHRISTOPHE SCANU
07 78 41 41 83
christophe@vkdistribution.fr

4 SECTEUR PARIS

FRANÇOIS ELLENA
06 07 51 28 36
francoisellena@wanadoo.fr

THIERRY FOSSÉ
06 15 02 33 02
thierry-fosse@orange.fr

JEAN-PHILIPPE BAQUÉ
06 62 24 29 81
jeanphilippe.baque@gmail.com

5 SECTEUR OUEST

JEAN-PHILIPPE FLAMENT
06 07 75 91 88
jpflament@flamentsas.fr

GUILLAUME REGNIER
06 07 80 24 02
guillaume.eurocontact@flamentsas.fr

JULIEN LE GOHLISSE
06 89 32 19 94
julien.eurocontact@flamentsas.fr

CHRISTOPHE MARTINS
07 88 81 00 85
christophe.eurocontact@flamentsas.fr

ANTHONY TEXIER
06 77 90 69 19
anthony.eurocontact@flamentsas.fr

GAEL BECAM
06 48 51 12 87
gael.eurocontact@flamentsas.fr

MORGANE DESLOGES
07 48 94 67 33
morgane.eurocontact@flamentsas.fr

RÉGION SUD

RESPONSABLE DES VENTES RÉGION SUD : XAVIER HURET
06 40 62 80 25 - x.huret@siamp.com

ADMINISTRATIONS DES VENTES SECTEURS 6, 7, 8, 9 :
LOREDANA LUCI - l.luci@siamp.com

6 SECTEUR CENTRE

JEAN-PHILIPPE FLAMENT
06 07 75 91 88
jpflament@flamentsas.fr

GRÉGORY FOURNIAL
06 74 58 52 47
gfournial@flamentsas.fr

JEAN-MARC LACAN
06 38 39 95 04
jmlacan@flamentsas.fr

CHRISTOPHE MARTINS
07 88 81 00 85
christophe.eurocontact@flamentsas.fr

ANTHONY TEXIER
06 77 90 69 19
anthony.eurocontact@flamentsas.fr

7 SECTEUR SUD OUEST

BRUNO DEVIC
06 85 05 03 01
bruno.devic@agencedevic.fr

GUILLAUME SIOT
06 75 49 94 96
guillaume.siot@agencedevic.fr

CHRISTOPHE PALY
06 70 39 27 54
christophe.paly@agencedevic.fr

SEVERINE CONDIS
07 85 21 62 66
severine.condis@agencedevic.fr

ALEXANDRE PEYRE
06 07 22 58 75
alexandre.peyre@agencedevic.fr

8 SECTEUR RHÔNES ALPES

DENIS COUFFIN
06 88 05 44 92
denis.couffin@malorcas.fr

LUCAS COUFFIN
06 86 82 77 84
lucas.couffin@malorcas.fr

9 SECTEUR SUD EST

BORIS AUDRAN
06 74 57 57 18
borisaudran.pro@gmail.com

BENOIT VERNET
06 22 73 13 51
benoitvernet.pro@gmail.com

ROMAIN VENDANGE
06 49 13 39 58
romainvendange.pro@gmail.com

ELODIE MOREAU
06 29 43 07 39
moreauelodie.pro@gmail.com

RÉGION NORD

RESPONSABLE DE VENTES RÉGIONAL :
MICHAEL DE SOUSA

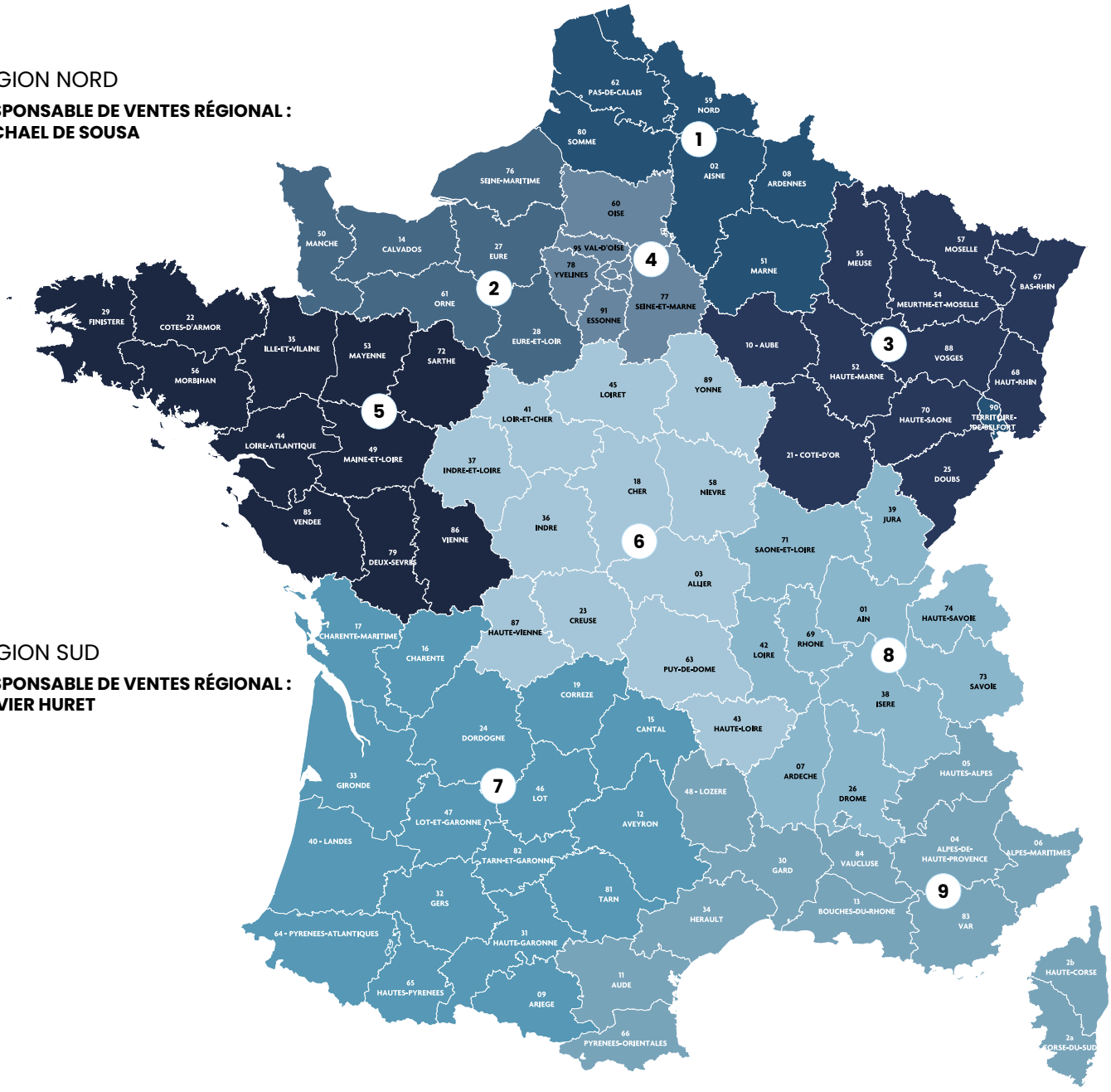

RÉGION SUD

RESPONSABLE DE VENTES RÉGIONAL :
XAVIER HURET

SERVICE APRÈS-VENTE :

TÉL. : (+377) 93 15 53 75
sav@siamp.com

Siège : 4, quai Antoine 1er / B.P. 219 - MC 98007 MONACO Cedex
Bureaux France et usine : 1, rue du Gabian / B.P. 219 - MC 98007 MONACO Cedex

Tél. : +377 93 15 53 75 Fax : +377 92 05 71 04 / contact@siamp.com - www.siamp.fr

SIAMP

Plus de 1 milliard de litres d'eau économisés

DURABILITÉ

SIAMP crée et développe une large offre de robinets flotteurs économiseurs d'eau à OUVERTURE DIFFÉRÉE depuis plus de 10 ans.

Nos solutions fiables et durables sont notre engagement en faveur de la conservation de l'eau.

C'est ainsi que SIAMP rend concrète sa politique de RESPONSABILITÉ SOCIALE ET ENVIRONNEMENTALE.



RESPECT DE L'EAU

NOS SERVICES

Réseau commercial



1 Direction commerciale dédiée au réseau professionnel

2 Responsables régionaux et prescription

31 Agents commerciaux

SERVICE CLIENT, SAV ET DISPONIBILITÉ DES PIÈCES DÉTACHÉES

Notre service client est à votre écoute pour vous apporter des réponses commerciales et se tient à votre disposition pour des conseils techniques ou SAV.

Nos garanties sont parmi les plus élevées du marché et nous assurons une disponibilité durable de 25 ans de nos pièces détachées.

L'ensemble de nos pièces détachées est disponible sur notre site :
www.online.siamp.com/pieces-detachees
Ainsi qu'en page 112 de ce catalogue

Outils digitaux

Un **showroom virtuel** qui permet une présentation réaliste des produits SIAMP et un configurateur de plaques de commande
https://siamp.fr/virtual-showroom/

Des **vidéos et tutoriels d'installation et de maintenance** disponibles sur notre chaîne Youtube :
www.youtube.com/user/SIAMPMonaco

Une **bibliothèque de fichiers BIM** disponible sur le site de Bimobject :
www.bimobject.com/fr/siamp

Un **QR code sur les nouvelles boîtes d'équipements de chasse** qui renvoie vers les notices, les pièces détachées et les conseils d'installation, de réglage ou de maintenance.



Outils d'aide à la vente

Des outils d'aide à la vente et des kits de merchandising complets pour les linéaires.

Des présentoirs et outils pour les salles d'exposition.





Commandes

Agrémentez vos toilettes d'une plaque de commande à la fois design et respectant les plus hauts standards de qualité.

Pièce maitresse de votre espace toilettes, elle sera en accord avec votre style et la décoration de la pièce.

En ABS, métal ou verre, au design intemporel ou plus contemporain, les commandes SIAMP certifiées NF vous offrent un large éventail de styles, matières et couleurs.

2 ANS
GARANTIE*
COMMANDE

*Sauf mention contraire, hors pièces d'usure

INGENIO

BOUTONS RONDS

Collection Essential 360	Collection Elegant 360	Collection Select Glass 360	Collection Select Metal 360	Sphère
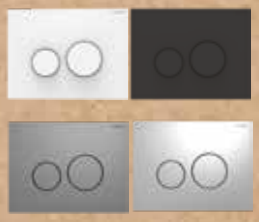				
p. 19	p. 20	p. 23	p. 24	p. 27

BOUTONS CARRÉS

Collection Essential 90	Collection Elegant 90	Collection Select Glass 90	Collection Select Metal 90	Square
				
p. 19	p. 20	p. 23	p. 24	p. 27

BOUTONS RECTANGULAIRES

Cut	Pyramid
	
p. 26	p. 26

BESOINS SPÉCIFIQUES

Automatique	Anti-vandales Collection et Smart	Pose affleurante
	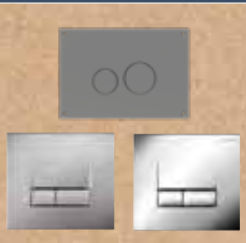	
p. 28	p. 30	p. 31

VERSO 800

Sunset	Skyline	V800 Zen
	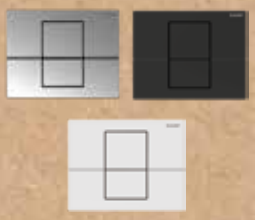	
p. 35	p. 35	p. 35

COMMANDES DÉPORTÉES / VERSO 350 GT & VERSO 800

Commande à câble DV 800/35	Commande PN MV à encastrer inviolable	PN MV / DV à encastrer Affleurant	PN MV / DV à encastrer en relief	PN MV / DV saillie en relief
				
p. 36	p. 36	p. 37	p. 37	p. 37

COLLECTION
BY INGENIO

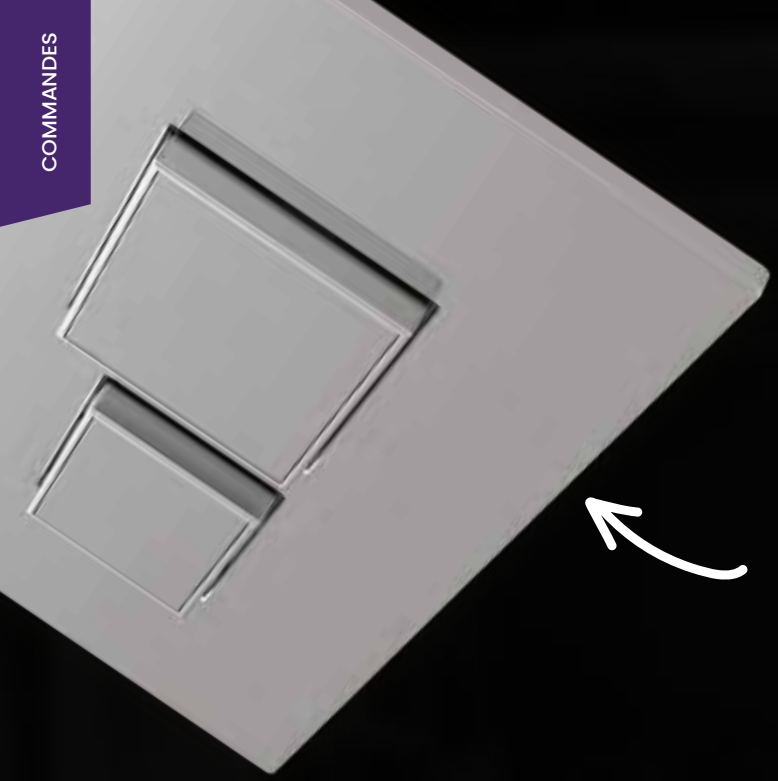

DESIGN DE CARACTÈRE

Les boutons proéminents se distinguent par leur élégance intemporelle et une identité affirmée.

Disponibles en version carrée ou ronde, ces commandes s'intègrent avec justesse dans toutes les ambiances.

FINESSE DES PLAQUES COLLECTION

L'utilisation de la technologie Roctool permet d'atteindre des finitions de plaques en ABS exceptionnelles, avec des niveaux de brillance et de qualité inégalés. Cette technique novatrice permet également d'obtenir des plaques très fines, de seulement 5.5mm d'épaisseur, afin de se fondre dans le décor avec élégance.





POSE AFFLEURANTE

Les plaques Collections se fondent dans le mur avec harmonie et s'intègrent avec subtilité dans votre espace grâce à l'option de pose affleurante.

UNE GAMME COMPLÈTE

vous permettant de naviguer entre différents styles et finitions

Ligne Essential : Des finitions unies pour un style sobre et moderne.

Ligne Elegant : L'élégance du chromage alliée à la qualité des finitions.

Ligne Select Verre : Verre décoré pour des effets de lumières.

Ligne Select Métal : Métal décoré pour une esthétique noble et robuste.

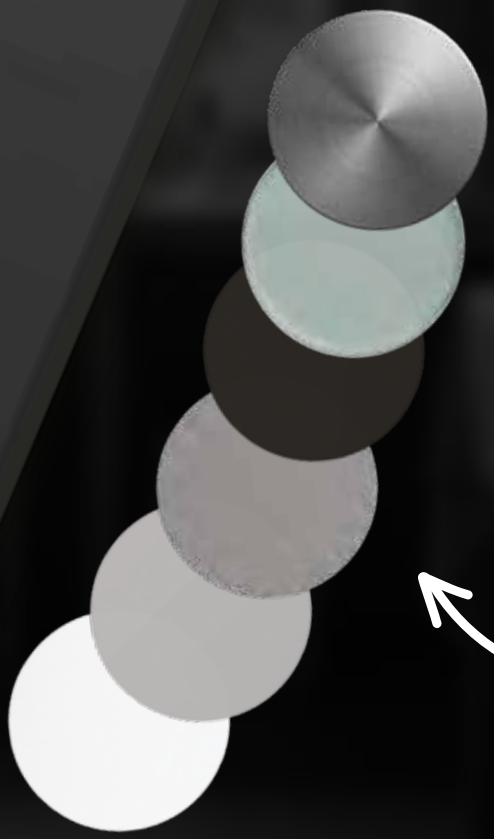

MATÉRIAUX D'EXCEPTION

Nous avons sélectionné avec soin des matériaux de qualité, afin de nous adapter à tous les types d'intérieurs et d'envies : ABS avec technologie Roctool, verre trempé et métal.



ACTIONNEMENT MÉCANIQUE **DESIGN**

2 ANS GARANTIE

ESSENTIAL 360 100% BLANC

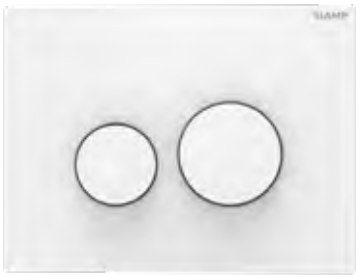

ESSENTIAL 90 100% BLANC

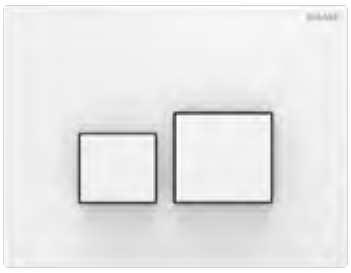

Essential 90 & 360 INGENIO

Finesse et personnalité

- **Essential** se distingue par son ses **lignes épurées et discrètes** ainsi que ses **finitions unies et intemporelles**
- **Boutons proéminents**, ronds ou carrés, pour un design affirmé
- **Pose affleurante possible**, pour une intégration parfaite au mur (voir p. 31)
- Plaque réalisée **en ABS**, avec la technologie Roctool
- Épaisseur d'habillage comprise entre :
  - en surface : 13 et 95 mm
  - à fleur : 27 et 107 mm
- Dimensions en mm : h 171 x l 224 x p 5,5
- Effort actionnement :
  8 Newton Petite chasse / 9.5 Newton Grande chasse

NOUVEAU





100% NOIR MAT



100% CHROMÉ MAT



100% CHROMÉ BRILLANT

Modèle	Référence	Conditionnement	Colisage		Quantité Palette	Prix HT
			Nb	Kg		
Collection Essential 360 **INGENIO** 100% blanc	10 0170 67	Boîte	1	0,4	240	50,39 €
Collection Essential 360 **INGENIO** 100% noir mat	10 0170 68	Boîte	1	0,4	240	68,24 €
Collection Essential 360 **INGENIO** 100% chromé mat	10 0170 70	Boîte	1	0,4	240	79,46 €
Collection Essential 360 **INGENIO** 100% chromé brillant	10 0170 69	Boîte	1	0,4	240	84,97 €



100% NOIR MAT



100% CHROMÉ MAT



100% CHROMÉ BRILLANT

Modèle	Référence	Conditionnement	Colisage		Quantité Palette	Prix HT
			Nb	Kg		
Collection Essential 90 **INGENIO** 100% blanc	10 0170 71	Boîte	1	0,4	240	50,39 €
Collection Essential 90 **INGENIO** 100% noir mat	10 0170 72	Boîte	1	0,4	240	68,24 €
Collection Essential 90 **INGENIO** 100% chromé mat	10 0170 74	Boîte	1	0,4	240	79,46 €
Collection Essential 90 **INGENIO** 100% chromé brillant	10 0170 73	Boîte	1	0,4	240	84,97 €

ACTIONNEMENT MÉCANIQUE **DESIGN**

2 ANS GARANTIE

ELEGANT 360 BLANC INSERTS BRILLANTS

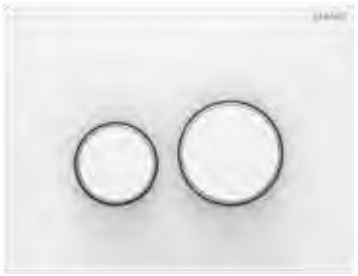

ELEGANT 90 BLANC INSERTS BRILLANTS

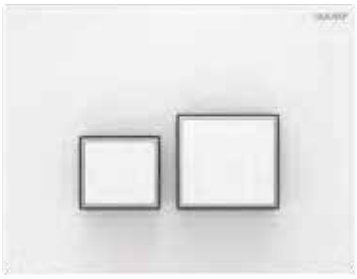

Elegant 90 & 360 INGENIO

Finesse et élégance

- **Elegant** séduit par ses **touches subtiles d'éclats**
- **Boutons proéminents**, ronds ou carrés, aux contours chromés
- **Pose affleurante possible**, pour une intégration parfaite au mur (voir p. 31)
- Plaque réalisée **en ABS,** avec la technologie Roctool
- Épaisseur d'habillage comprise entre :
  - en surface : 13 et 95 mm
  - à fleur : 27 et 107 mm
- Dimensions en mm : h 171 x l 224 x p 5,5
- Effort actionnement : 8 Newton Petite chasse / 9.5 Newton Grande chasse

NOUVEAU











NOIR MAT
INSERTS BRILLANTS



INOX
INSERTS BRILLANTS



BRILLANT
INSERTS MATS

Modèle	Référence	Conditionnement	Colisage		Quantité Palette	Prix HT
			Nb	Kg		
Collection Elegant 360 **INGENIO** Blanc / Inserts Brillants	10 0170 75	Boîte	1	0,4	240	65,28 €
Collection Elegant 360 **INGENIO** Noir mat / Inserts Brillants	10 0170 76	Boîte	1	0,4	240	88,43 €
Collection Elegant 360 **INGENIO** Inox / Inserts Brillants	10 0170 77	Boîte	1	0,4	240	88,43 €
Collection Elegant 360 **INGENIO** Brillant / Inserts Mats	10 0170 78	Boîte	1	0,4	240	93,02 €



NOIR MAT
INSERTS BRILLANTS



INOX
INSERTS BRILLANTS



BRILLANT
INSERTS MATS

Modèle	Référence	Conditionnement	Colisage		Quantité Palette	Prix HT
			Nb	Kg		
Collection Elegant 90 **INGENIO** Blanc / Inserts Brillants	10 0170 79	Boîte	1	0,4	240	65,28 €
Collection Elegant 90 **INGENIO** Noir mat / Inserts Brillants	10 0170 80	Boîte	1	0,4	240	88,43 €
Collection Elegant 90 **INGENIO** Inox / Inserts Brillants	10 0170 81	Boîte	1	0,4	240	88,43 €
Collection Elegant 90 **INGENIO** Brillant / Inserts Mats	10 0170 82	Boîte	1	0,4	240	93,02 €





ACTIONNEMENT MÉCANIQUE **MATIÈRE**

2 ANS GARANTIE

SELECT GLASS 360 100% BLANC



SELECT GLASS 90 100% BLANC

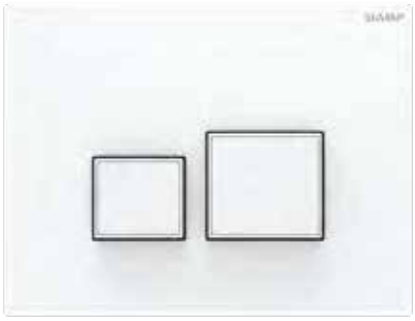

Select Glass 90 & 360 INGENIO

Jeux de lumière

NOUVEAU

- Des **finitions précieuses** pour sublimer son espace toilettes, alliées à la **praticité de l'ABS**
- **Boutons proéminents,** ronds ou carrés, en ABS
- Plaque réalisée **en ABS**, avec la technologie Roctool et recouverte d'une **plaque de verre trempé** et décoré (blanc ou noir)
- **Pose affleurante possible**, pour une intégration parfaite au mur (voir p. 31)
- Épaisseur d'habillage comprise entre :
  - en surface : 13 et 95 mm
  - à fleur : 27 et 107 mm
- Dimensions en mm : h 171 x l 224 x p 10
- Effort actionnement :
  8 Newton Petite chasse / 9.5 Newton Grande chasse





100% BLANC



100% NOIR

Modèle	Référence	Conditionnement	Colisage		Quantité Palette	Prix HT
			Nb	Kg		
Collection Select Glass 360 **INGENIO** 100% blanc	10 0170 83	Boîte	1	1,20	240	228,07 €
Collection Select Glass 360 **INGENIO** 100% noir	10 0170 84	Boîte	1	1,20	240	228,07 €

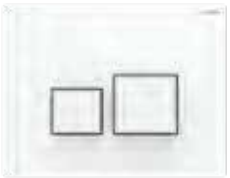

100% BLANC



100% NOIR

Modèle	Référence	Conditionnement	Colisage		Quantité Palette	Prix HT
			Nb	Kg		
Collection Select Glass 90 **INGENIO** 100% blanc	10 0170 85	Boîte	1	1,20	240	252,14 €
Collection Select Glass 90 **INGENIO** 100% noir	10 0170 86	Boîte	1	1,20	240	252,14 €

ACTIONNEMENT MÉCANIQUE **MATIÈRE**

2 ANS GARANTIE

SELECT METAL 360 100% BLANC

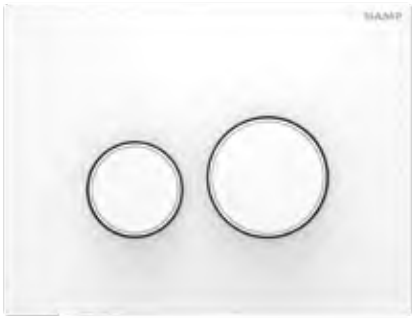

SELECT METAL 90 100% BLANC

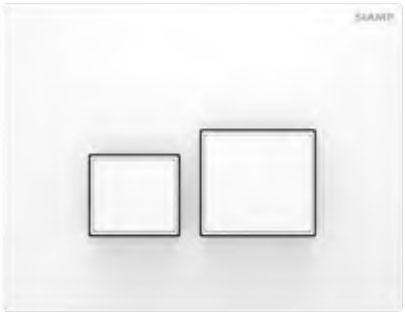

Select Metal 90 & 360 INGENIO

NOUVEAU

L'assurance du métal

- **Force du métal** pour une esthétique assumée
- **Boutons proéminents,** ronds ou carrés, avec un insert en métal en son centre
- Plaque réalisée **en ABS**, avec la technologie Roctool et recouverte d'une **plaque en métal peint** (blanc ou noir)
- **Pose affleurante possible**, pour une intégration parfaite au mur (voir p. 31)
- Épaisseur d'habillage comprise entre :
  - en surface : 13 et 95 mm
  - à fleur : 27 et 107 mm
- Dimensions en mm : h 171 x l 224 x p 10
- Effort actionnement :
  8 Newton Petite chasse / 9.5 Newton Grande chasse



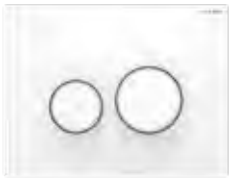

100% BLANC



100% NOIR

Modèle	Référence	Conditionnement	Colisage		Quantité Palette	Prix HT
			Nb	Kg		
Collection Select Metal 360 **INGENIO** 100% blanc	10 0170 87	Boîte	1	0,4	240	228,07 €
Collection Select Metal 360 **INGENIO** 100% noir	10 0170 88	Boîte	1	0,4	240	228,07 €



100% BLANC



100% NOIR

Modèle	Référence	Conditionnement	Colisage		Quantité Palette	Prix HT
			Nb	Kg		
Collection Select Metal 90 **INGENIO** 100% blanc	10 0170 89	Boîte	1	0,4	240	252,14 €
Collection Select Metal 90 **INGENIO** 100% noir	10 0170 90	Boîte	1	0,4	240	252,14 €



ACTIONNEMENT MÉCANIQUE **DESIGN**

2 ANS GARANTIE

100%
BLANC



Cut INGENIO

L'équilibre des angles adoucis



- S'installe sur **INGENIO**
- Plaque réalisée **en ABS**
- Épaisseur d'habillage comprise entre :
  13 (42,5 pour la Sécurité Incendie) et 80 mm
- Dimensions en mm : h 165 x l 208 x p 8,5



100%
CHROMÉ BRILLANT



100%
CHROMÉ MAT



100%
NOIR MAT

Modèle	Référence	Conditionnement	Colisage		Quantité Palette	Prix HT
			Nb	Kg		
CUT **INGENIO** 100% blanc	10 0043 48	Boîte	1	0,4	720	51,61 €
CUT **INGENIO** 100% chromé brillant	10 0043 47	Boîte	1	0,4	720	84,97 €
CUT **INGENIO** 100% chromé mat	10 0043 46	Boîte	1	0,4	720	79,46 €
CUT **INGENIO** 100% noir mat	10 0162 14	Boîte	1	0,4	720	64,60 €

100%
BLANC

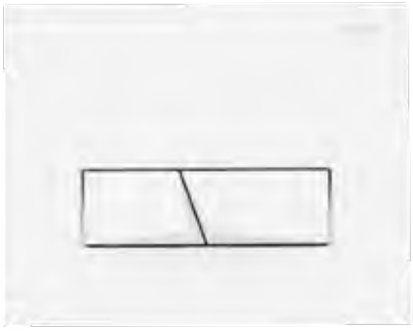

Pyramid INGENIO

Des boutons saillants offrant des facettes à reflets



- S'installe sur **INGENIO**
- Plaque réalisée **en ABS**
- Épaisseur d'habillage comprise entre :
  13 (42,5 pour la Sécurité Incendie) et 80 mm
- Dimensions en mm : h 165 x l 208 x p 8,5



100%
CHROMÉ BRILLANT



100%
CHROMÉ MAT



100%
BLANC MAT



100%
NOIR MAT

Modèle	Référence	Conditionnement	Colisage		Quantité Palette	Prix HT
			Nb	Kg		
Pyramid **INGENIO** 100% blanc	10 0044 06	Boîte	1	0,4	720	51,61 €
Pyramid **INGENIO** 100% chromé brillant	10 0044 05	Boîte	1	0,4	720	84,97 €
Pyramid **INGENIO** 100% chromé mat	10 0044 04	Boîte	1	0,4	720	79,46 €
Pyramid **INGENIO** 100% blanc mat	10 0156 16	Boîte	1	0,4	720	64,60 €
Pyramid **INGENIO** 100% noir mat	10 0156 17	Boîte	1	0,4	720	64,60 €

ACTIONNEMENT MÉCANIQUE **DESIGN**

2 ANS GARANTIE

100%
BLANC

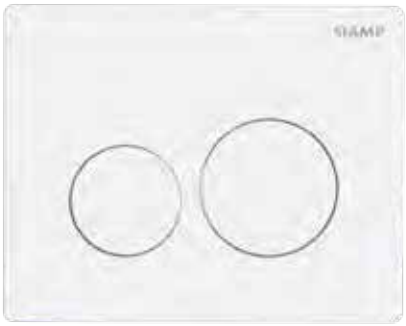

Sphère INGENIO

L'harmonie des sphères



- S'installe sur **INGENIO**
- Plaque réalisée **en ABS**
- Épaisseur d'habillage comprise entre :
  13 (42,5 pour la Sécurité Incendie) et 80 mm
- Dimensions en mm : h 165 x l 208 x p 8,5



BLANC /
CHROMÉ MAT



100%
NOIR MAT



100%
ASPECT
CHROMÉ MAT



100%
CHROMÉ
BRILLANT

Modèle	Référence	Conditionnement	Colisage		Quantité Palette	Prix HT
			Nb	Kg		
Sphère **INGENIO** 100% blanc	31 2610 60	Boîte	1	0,4	720	50,39 €
Sphère **INGENIO** blanc/chromé mat	31 2613 60	Boîte	1	0,4	720	59,77 €
Sphère **INGENIO** 100% noir mat	10 0033 92	Boîte	1	0,4	720	68,24 €
Sphère **INGENIO** 100% aspect chromé mat	31 2611 60	Boîte	1	0,4	720	79,46 €
Sphère **INGENIO** 100% chromé brillant	31 2612 60	Boîte	1	0,4	720	84,97 €

BLANC / INSERTS
BRILLANTS

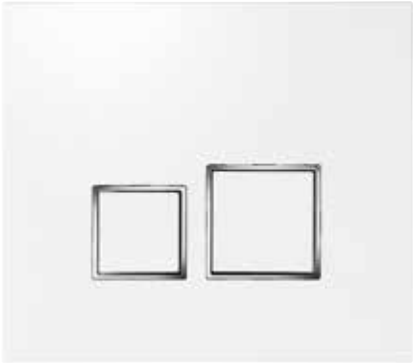

Square INGENIO

L'élégance des inserts chromés



- S'installe sur **INGENIO**
- Plaque réalisée **en ABS**
- Épaisseur d'habillage comprise entre :
  13 (42,5 pour la Sécurité Incendie) et 80 mm
- Dimensions en mm : h 176 x l 200 x p 8,5

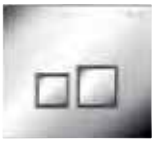

CHROMÉ
BRILLANT /
INSERTS
MATS



ASPECT
INOX /
INSERTS
BRILLANTS

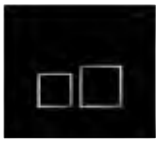

NOIR
MAT /
INSERTS
BRILLANTS

Modèle	Référence	Conditionnement	Colisage		Quantité Palette	Prix HT
			Nb	Kg		
Square **INGENIO** blanc / inserts brillants	31 2040 60	Boîte	1	0,4	720	65,28 €
Square **INGENIO** chromé brillant / inserts mats	31 2072 60	Boîte	1	0,4	720	93,02 €
Square **INGENIO** aspect inox / inserts brillants	31 2042 60	Boîte	1	0,4	720	88,43 €
Square **INGENIO** noir mat / inserts brillants	31 2041 60	Boîte	1	0,4	720	88,43 €



ACTIONNEMENT AUTOMATIQUE **SANS CONTACT**

10 ANS GARANTIE

DESIGN ABS NOIR



Chasse automatique INGENIO

L'alliance de l'hygiène et de l'efficacité

HYGIÈNE - EFFICACITÉ DE CHASSE
ÉCONOMIE D'EAU - DESIGN

- S'installe sur **INGENIO**
- Plaque réalisée **en ABS**
- Épaisseur d'habillage comprise entre : 16 (42,5 pour la Sécurité Incendie) et 80 mm
- Dimensions en mm. : h 180 x l 236 x p 13



Notice d'usage
plaque électronique

MODE DE **FONCTIONNEMENT**

- Détection de présence avec démarrage du cycle après 15 sec.
- Petite chasse pour une présence de 15 sec. à 2 min.
- Grande chasse pour une présence supérieure à 2 min.
- Chasse forcée (activé si main présente entre 2 et 5 sec. devant le capteur)
- Mode nettoyage/maintenance (durée 5 min, activé si main présente plus de 8 sec. devant le capteur)
- Autodiagnostic
- À connecter au secteur (transformateur fourni)

Modèle	Référence	Conditionnement	Colisage		Quantité Palette	Prix HT
			Nb	Kg		
Chasse automatique **INGENIO** Noir	10 0006 50	Boîte	1	1,69	56	768,06 €

SOLUTIONS **ANTI-VANDALES**

Commande Collection inviolable, à encastrer

ANTIVANDALE 90

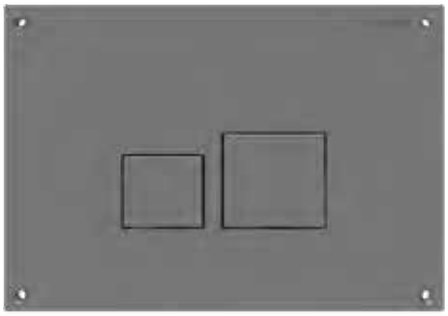

Les commandes Collection anti-vandales

- S'installe sur **INGENIO**
- Plaque réalisée en **acier inoxydable**
- **Finition anti-empreintes**, parfaite pour lieux de grande fréquentation
- **Système inviolable**
- Dimensions en mm. : h 191 x l 274 x p 24,8

NOUVEAU



ANTIVANDALE 360

Modèle	Référence	Conditionnement	Colisage		Prix HT
			Nb	Kg	
Plaque de commande COLLECTION Antivandale 360	10 0257 97	boite	1	1,091	214,00 €
Plaque de commande COLLECTION Antivandale 90	10 0257 98	boite	1	1,084	214,00 €

100%
BROSSÉ SATINÉ

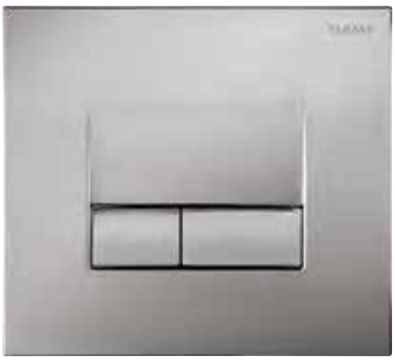

Smart INGENIO

La noblesse du métal

- S'installe sur **INGENIO**
- Plaque réalisée en **alliage de zinc (ZAMAK)**
- **Vernis anti-empreintes**
- **Système inviolable**
- Épaisseur d'habillage comprise entre : 13 (42,5 pour la Sécurité Incendie) et 80 mm
- Dimensions en mm : h 180 x l 200 x p 8,1 ~ 11

Modèle	Référence	Conditionnement	Colisage		Quantité Palette	Prix HT
			Nb	Kg		
Smart **INGENIO** 100% brossé satiné	31 1873 60	Boîte	1	0,80	384	278,56 €

POSE AFFLEURANTE POUR COLLECTION BY INGENIO



10 ANS GARANTIE

KIT POUR POSE AFFLEURANTE

L'intégration poussée à son maximum

- Permet un rendu complétement intégré au mur, pour les utilisateurs les plus exigeants
- Pose affleurante possible pour les plaques de la gamme Collection : ligne Essential, ligne Elegant, Ligne Select Metal et Ligne Select Verre
- Epaisseur d'habillage : se référer aux informations de chaque plaque de commande

Pose facilitée, grâce à nos kits en 2 étapes

Kit de maçonnerie

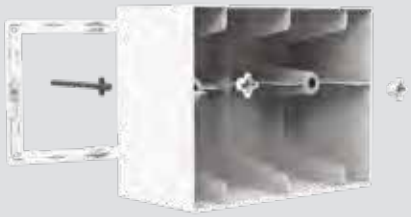

Etape 1 : kit maçonnerie

- Permet de créer de la réservation dans l'habillage
- Matériel 100% recyclé et recyclable
- Compatible avec toute la gamme de bâtis INGENIO produits à partir de janvier 2026. Pour les références antérieures, merci de contacter SIAMP.

Kit d'installation

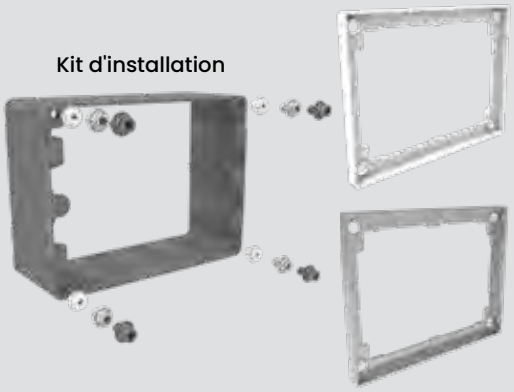

Cadre affleurant blanc

Cadre affleurant chromé brillant

Etape 2 : kit d'installation

- Permet de fixer la plaque de commande
- Ajustement fin du positionnement de plaque aux 4 angles, afin de s'adapter aux éventuelles irrégularités du mur
- Existe en version avec un cadre affleurant blanc ou chromé brillant

Modèle	Référence	Prix HT
PC COLLECTION Pose Affleurante - Kit de Maçonnerie	10 0175 25	54,80 €
PC COLLECTION Pose Affleurante - Cadre de Finition Blanc	10 0175 40	57,50 €
PC COLLECTION Pose Affleurante - Cadre de Finition Chromé Brillant	10 0175 41	57,50 €

COLLECTION - COMPATIBILITÉ **INGENIO**

Les plaques de commande Collection sont compatibles avec toutes les versions d' **INGENIO**

NOUVEAU



Étape 1 : Identification de votre version d' **INGENIO**

Étape 2 : Fixation avec les vis adaptées

INGENIO avec accroches **rectangulaires**

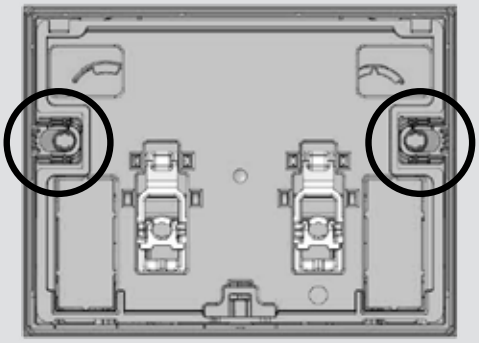

Les **clips** doivent être sur le sélecteur **n° 2** et utilisez les **vis classiques** (incluses avec les plaques de commande Collection)



INGENIO avec accroches **arrondies**

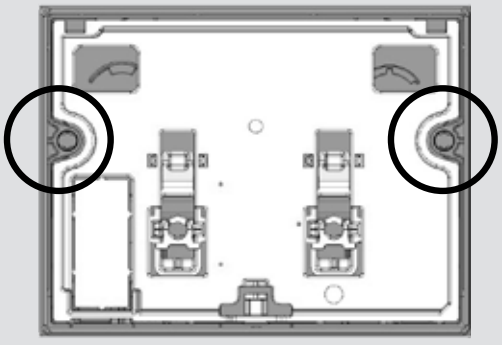

Utilisez les **vis décentrées** (incluses avec les plaques de commande Collection)



MERCHANDISING



Présentoir plaques de commande

Réf : 10 0117 03

COLLECTION
BY INGENIO

Merci de nous consulter pour le merchandising COLLECTION



TUTORIELS INGENIO

Vidéo d'installation



Maintenance pièces détachées


SIAMP
SIAMP

COMMANDE ACTIONNEMENT **MÉCANIQUE**

CHROMÉ BRILLANT

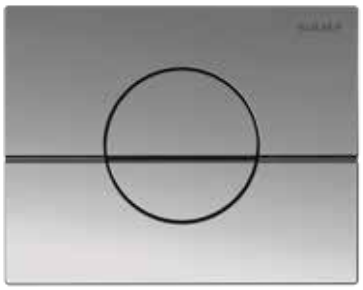



NOIR MAT



BLANC

Sunset

2 ANS GARANTIE

Horizon fluide

- Design Moderne
- S'installe sur Verso 800
- Commande par le dessus
- Plaque réalisée en ABS
- Design plat, boutons affleurants

DISPONIBLE MI-2026



Modèle	Référence	Conditionnement	Colisage		Quantité Palette	Prix HT
			Nb	Kg		
Verso 800 Sunset Blanc	10 0261 56	Boîte	1	-	720	37,74 €
Verso 800 Sunset Noir Mat	10 0261 55	Boîte	1	-	720	53,20 €
Verso 800 Sunset Chromé Brillant	10 0261 54	Boîte	1	-	720	65,79 €

CHROMÉ BRILLANT

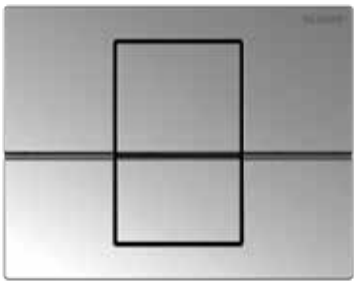



NOIR MAT

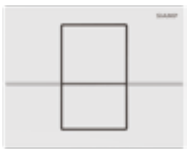

BLANC

Skyline

2 ANS GARANTIE

Equilibre vertical

- Design Moderne
- S'installe sur Verso 800
- Commande par le dessus
- Plaque réalisée en ABS
- Design plat, boutons affleurants

DISPONIBLE MI-2026



Modèle	Référence	Conditionnement	Colisage		Quantité Palette	Prix HT
			Nb	Kg		
Verso 800 Skyline Blanc	10 0261 59	Boîte	1	-	720	37,74 €
Verso 800 Skyline Noir Mat	10 0261 58	Boîte	1	-	720	53,20 €
Verso 800 Skyline Chromé Brillant	10 0261 57	Boîte	1	-	720	65,79 €

BLANC

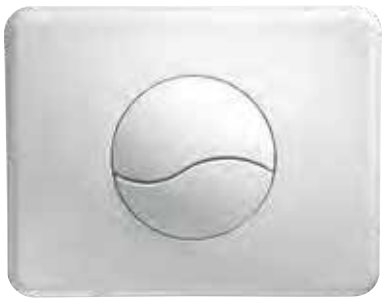



CHROMÉ BRILLANT

Commande Verso 800

2 ANS GARANTIE

Le design zen

- S'installe sur Verso 800
- Commande par le dessus
- Plaque réalisée en ABS
- Épaisseur d'habillage comprise entre 25 et 80 mm
- Dimensions en mm : h 162 x l 206 x p 8,1 ~ 29

Modèle	Référence	Conditionnement	Colisage		Quantité Palette	Prix HT
			Nb	Kg		
Verso 800 DV Blanc	31 1802 10	Boîte	1	0,36	720	37,74 €
Verso 800 DV Chromé Brillant	31 1854 10	Boîte	1	0,36	720	65,79 €

COMMANDE DÉPORTÉE **MÉCANIQUE**





2 ANS GARANTIE

Gaine technique câble

Installation flexible

- S'installe sur Verso 800 GT CÂBLE
- Épaisseur de cloison variable
- Bouton réalisé en ABS
- Actionnement à câble
- Installation encastrée

Modèle	Référence	Conditionnement	Colisage		Prix HT
			Nb	Kg	
Commande à câble DV 800/35	31 5006 07	Sachet	1	0,045	11,63 €

COMMANDE DÉPORTÉE **PNEUMATIQUE**



2 ANS GARANTIE

Bouton affleurant inviolable, à encastrer

La commande déportée anti-vandales

- S'installe sur Verso 350 BCU GT PN, Verso 350 BCU AF PN, Verso 800 BCS PN, Intraslim PN, Intra PN et Rondo H PN
- Enjoliveur réalisé en acier inoxydable
- Système inviolable
- Actionnement pneumatique
- Dimensions en mm. : h 140 x l 140 x p 8

Modèle	Référence	Conditionnement	Colisage		Prix HT
			Nb	Kg	
Commande PN MV à encastrer / Bouton affleurant inviolable Chromé brillant et acier inoxydable	31 2552 10	Boîte	1	0,57	220,63 €

⚠ **Dans le cas où une cloison coupe-feu a été percée pour installer cette commande, le coupe-feu doit être rétabli en englobant la partie arrière de la commande**

COMMANDES

COMMANDE DÉPORTÉE **PNEUMATIQUE**

2 ANS GARANTIE



Bouton affleurant, à encastrer

La flexibilité maximale

- S'installe sur Verso 350 BCU GT PN, Verso 350 BCU AF PN, Verso 800 BCS PN, Intraslim PN, Intra PN et Rondo H PN
- Réalisé en ABS
- Boutons affleurants
- Actionnement pneumatique

Modèle	Référence	Conditionnement	Colisage		Prix HT
			Nb	Kg	
Commande PN MV à encastrer bouton affleurant / Blanc	31 2530 10	Sachet	1	0,27	48,86 €
Commande PN DV à encastrer boutons affleurants / Blanc	31 2531 10	Sachet	1	0,27	58,85 €



Bouton affleurant, à encastrer

Le bouton PMR

- S'installe sur Verso 350 BCU GT PN, Verso 350 BCU AF PN, Verso 800 BCS PN, Intraslim PN, Intra PN et Rondo H PN
- Réalisé en ABS
- Bouton en relief avec course externe pour facilite son actionnement par les Personnes à Mobilité Réduite, les séniors ou les juniors
- Actionnement pneumatique

Modèle	Référence	Conditionnement	Colisage		Prix HT
			Nb	Kg	
Commande PN MV à encastrer bouton en relief / Blanc	31 2535 10	Sachet	1	0,25	48,86 €
Commande PN DV à encastrer boutons en relief / Blanc	31 2536 10	Sachet	1	0,25	58,85 €



Bouton en relief, saillie

La combinaison PMR et Sécurité Incendie

- S'installe sur Verso 350 BCU GT PN, Verso 350 BCU AF PN, Verso 800 BCS PN, Intraslim PN, Intra PN et Rondo H PN
- Réalisé en ABS
- Bouton en relief avec course externe pour faciliter son actionnement par les Personnes à Mobilité Réduite, les séniors ou les juniors
- Actionnement pneumatique

Modèle	Référence	Conditionnement	Colisage		Prix HT
			Nb	Kg	
Commande PN MV Saillie / Bouton en relief / Blanc	31 2540 10	Sachet	1	0,30	54,26 €
Commande PN DV Saillie / Boutons en relief / Blanc	31 2541 10	Sachet	1	0,30	58,85 €

⚠ **Dans le cas où une cloison coupe-feu a été percée pour installer cette commande, le coupe-feu doit être rétabli en englobant la partie arrière de la commande**





INGENIO

INGENIO, le savoir faire plombier

Cette ligne de produits innovante a été **développée pour et par les installateurs.** Cette solution 100% professionnelle et 100% NF est la meilleure alliée pour réussir les chantiers de construction neuve ou de rénovation.

Equipé du robinet flotteur Quieto OD couplé à un robinet d'arrêt droit, INGENIO est **l'alimentation en eau de réservoir encastré la plus silencieuse** et **économe en eau du marché**.

Les avancées offertes par INGENIO permettent une pose rapide, précise et intuitive. Le nouveau mécanisme de chasse offre une avancée sans précédent tant il est aisé de régler les volumes de chasse et le débit directement depuis la fenêtre du réservoir.

2 ANS
GARANTIE* COMMANDE

10 ANS
GARANTIE* BATI-SUPPORT

25 ANS
PIÈCES DÉTACHÉES disponibles partout en France*

*Sauf mention contraire, hors pièces d'usure

INGENIO

À chaque besoin, son INGENIO

INGENIO Advance

INGENIO Advance Woo

NOUVEAU



p. 42

INGENIO Advance : une gamme de solutions innovantes et uniques, conçues pour faire progresser un marché exigeant.

Pensée pour des professionnels aux besoins spécifiques, en quête de **technologies de pointe** et différenciantes.

WOO, le premier bâti-support en bois au monde, alliant performance technique et impact environnemental réduit.

INGENIO Premium

INGENIO Premium



p. 46

INGENIO Premium : une gamme conçue pour offrir une expérience utilisateur supérieure, jusque dans les moindres détails.

Des fonctionnalités pensées pour **un confort optimal au quotidien** et une hygiène accrue, pour **un usage fluide et agréable.**

Le choix des professionnels qui privilégient le bien-être de l'utilisateur final, sans compromis sur la **fiabilité et la durabilité.**

INGENIO Expert

INGENIO Expert



p. 52

INGENIO Expert incendie



p. 54

INGENIO Expert : des solutions conçues par et pour les professionnels du bâtiment et du sanitaire.

Une gamme technique et performante, adaptée aux exigences chantier : **efficacité, fiabilité et réponses aux contraintes spécifiques.**

Le choix de l'efficacité maîtrisée, pour une installation sereine et une maintenance facilitée.

INGENIO, LE VÉRITABLE MODE DE POSE À LA FRANÇAISE

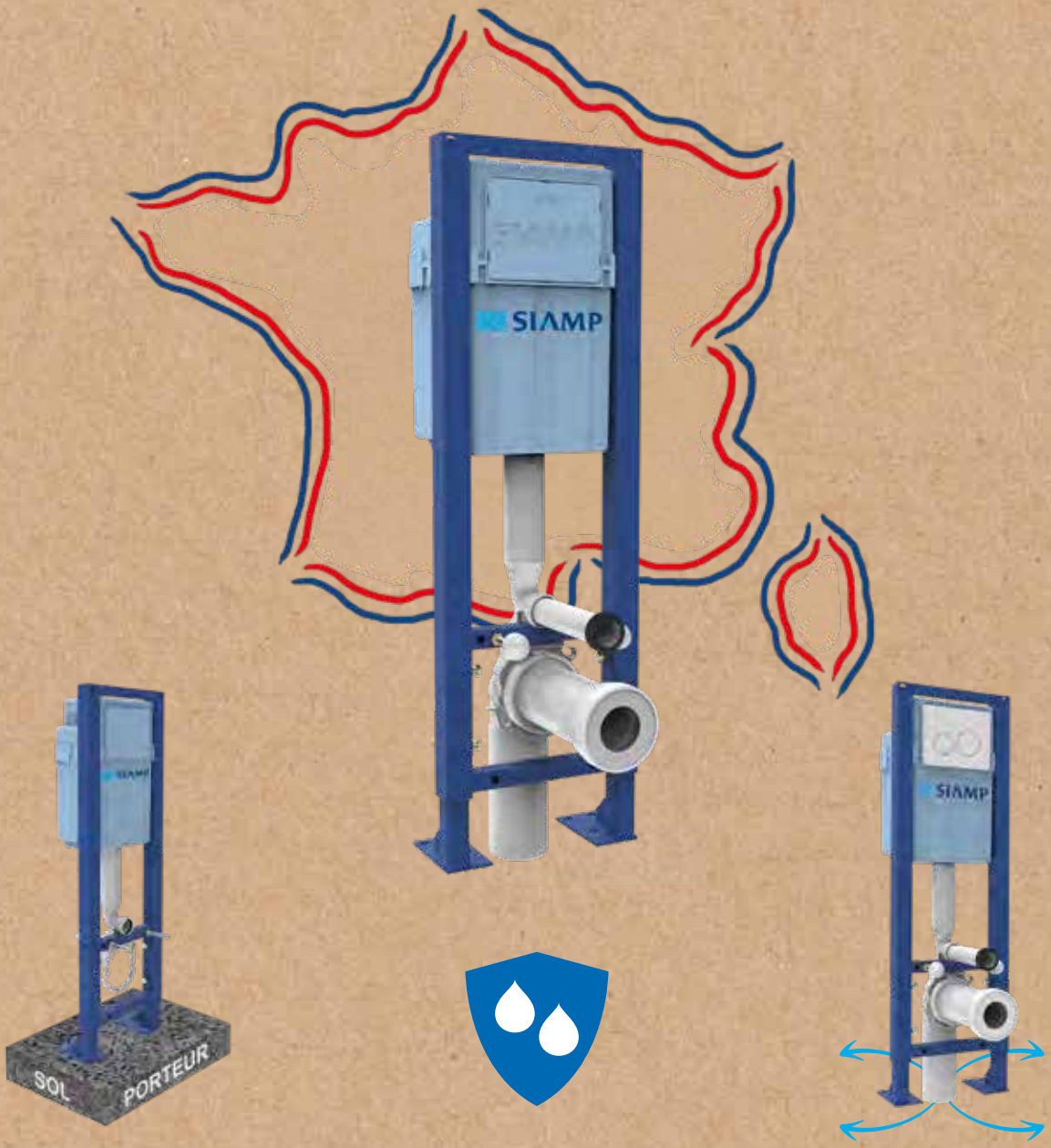

AUTOPORTANT VÉRITABLE

Conçu pour pose sur sol porteur sans fixation en partie haute et sans renforts à l'aide de rails et montants

NF, résistant à la charge de 400kg

Des montants de structure uniques avec la section la plus importante du marché avec 45x45 mm. Ils sont homogènes et intègres avec le minimum de perforations pour en exploiter la performance maximale.

35cm de largeur de structure qui la rendent plus compacte et donc plus résistante.

Un ensemble de paramètres qui font d'Ingénio **la solution autoportante la mieux adaptée au marché français.**

ANTIFUITE

Connexion au réseau d'alimentation en eau sécurisée dans le réservoir

Fuite sous pression contenue dans le réservoir

Bonde intégrée dans le réservoir : zéro risque de fuite par suppression du joint de bonde

AGILE

Compact avec seulement 35cm de large

Prêt à être installé dès sa sortie de caisse

La simple fixation sur sol porteur suffit

Sortie horizontale ou verticale grâce à sa pipe orientale

Adapté aux exigeantes conditions de chantier

Protégé contre les corps étrangers

Maintenance sans outils avec tous les éléments actifs à portée

Connecté grâce à son QR Code

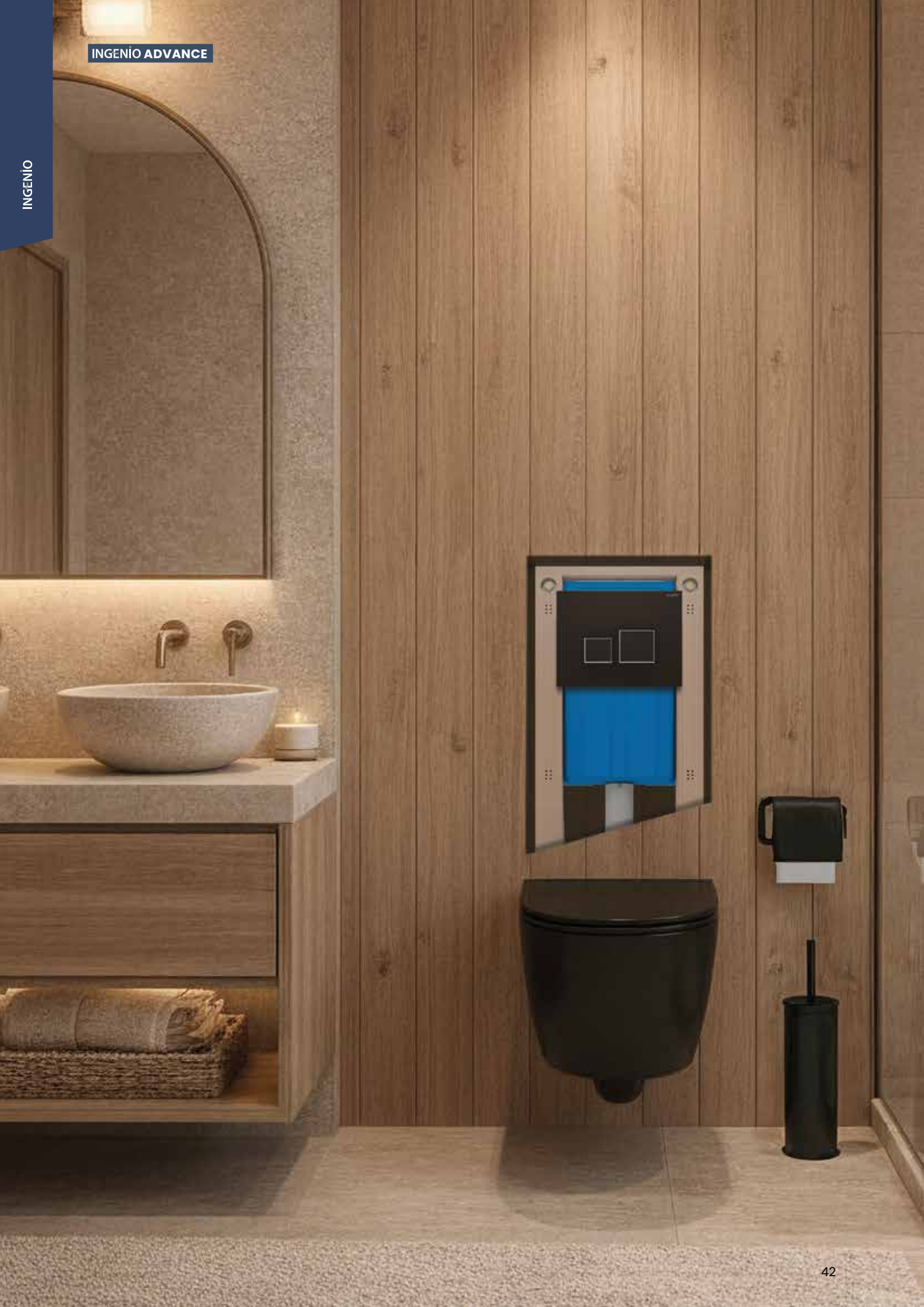



INGENIO WOO INNOSIAMP

Innovation

SIAMP dévoile une **innovation majeure** avec le lancement du **premier bâti-support WC à structure bois.** Pensé pour réduire durablement son **impact environnemental,** ce produit associe **économie d'eau**, **fabrication 100 % européenne** et **exigence de qualité élevée.**

Véritable manifeste de l'engagement de SIAMP, il incarne notre volonté de développer des **solutions innovantes**, responsables et porteuses de sens, plaçant les **enjeux écologiques et sociétaux au cœur de l'ADN de la marque.** Une réponse d'excellence pour des **clients exigeants** et respectueux de la planète.

INGENIO ADVANCE WOO

INNOSIAMP

Le premier bâti support WC en bois

DISPONIBLE MI-2026

TIGES DE FIXATION HAUTES
- Livrées en option
- En métal résistant à la corrosion

MADE IN EUROPE
- Bois Allemand
- Menuiserie Française
- Assemblé à Monaco

MATÉRIEL ÉCOLOGIQUE ET DURABLE
- Bois en provenance de forêts gérées de manière durable
- Un stockage CO_2 exceptionnel de 1.171 kg de CO_2 par mètre cube
- Structure 100% recyclable
- Spécialement conçu pour les constructions en ossature bois

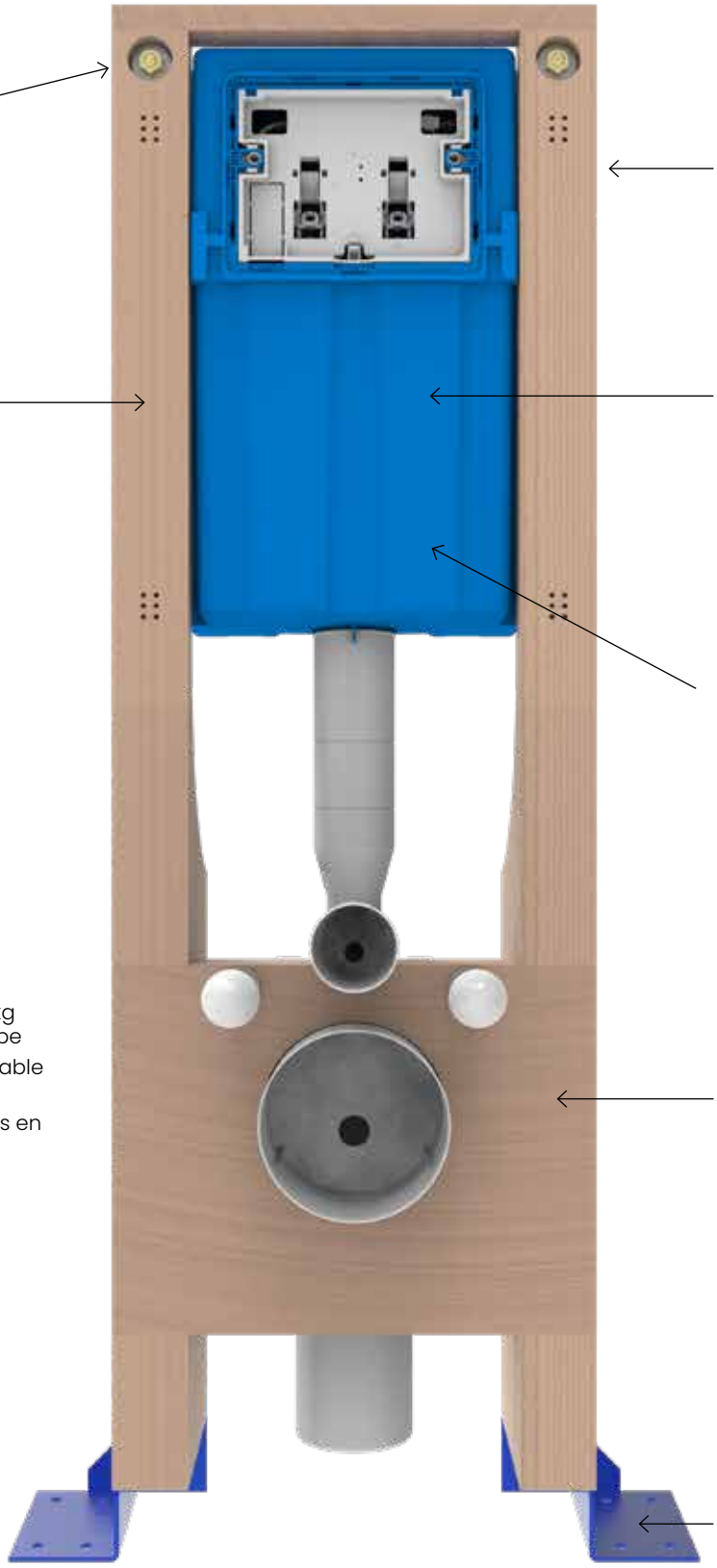

REPÈRE
- 1 mètre de haut, gravé dans la structure



ROBINET QUIETO
Hyper silencieux (10dB) et économiseur d'eau NF



RÉSERVOIR INGENIO NF
- Réservoir designé par et pour les plombiers
- Mise en eau facile, rapide et sécurisée
- Accessibilité facilitée par trappe de maintenance
- Compatibilité avec toutes les commandes INGENIO (non fournies avec le bâti)

STRUCTURE 100% AUTOPORTANTE EN BOIS
- 2 ans de R&D pour définir les essences de bois optimales et leur assemblage
- Forme fuselée et optimisée pour garantir la résistance et la durabilité

PIEDS MÉTALLIQUES
- 20% acier recyclé
- Hauteur réglable
- Traitement anticorrosion

INGENIO ADVANCE WOO

INNOSIAMP





CE EN 14055 Classe 1

PEFC

10 ANS GARANTIE

INGENIO ADVANCE WOO

Le premier bâti support WC en bois

- **Premier bâti support WC en bois**
- Installation sur **sol porteur**
- Compatible avec toutes les plaques de commande INGENIO
- **Structure autoportante résistante à une charge de 400 kg**
- **Réservoir INGENIO isolé** capacité 6 litres NF protégé contre les corps étrangers pour une mise en eau sécurisée
- Commande frontale double volume mécanique, effort d'actionnement inférieur à 20 Newton. Attache rapide et intuitive
- **Connexion en eau sécurisée à l'intérieur du réservoir avec filtre d'entrée,** robinet d'arrêt droit avec flexible intégré ultra silencieux et manœuvrable depuis l'extérieur du réservoir
- Kit de liaison cuvette standard inclus
- Robinet flotteur **Quieto OD** économiseur d'eau hyper silencieux (10dB) NF
- Fixation murale possible : kit de fixation haute murale en option
- Platine réglable en profondeur de la pipe
- Trappe de protection du réservoir et obturateur de connexion cuvette rigide inclus
- Structure et pieds 100% recyclables
- Pas de minimum d'achat
  Au-delà de 50 unités, prévoir un délai de 6 mois de fabrication

CO_2 IMPACT CARBONE RÉDUIT

- Le bois stocke naturellement le CO_2 pendant sa croissance.
- Bois certifié PEFC issu de forêts gérées durablement en Allemagne.
- 1,2 kg de CO_2 stocké par m³, contre 3,2 kg de CO_2 émis par kg d'acier.
- 100% recyclable.

ÉCONOMIES D'EAU

- Jusqu'à 5 litres d'eau économisés par jour pour une famille de 4.
- Plus de 1 800 litres d'eau économisés par an.
- Robinet flotteur Quieto Ultrasilencieux avec système d'ouverture différée.
- Possibilité de régler le mécanisme de chasse en 2,5/4 Lts pour des économies d'eau additionnelles.

FABRICATION 100 % EUROPÉENNE

- Conception et assemblage à Monaco.
- Bois allemand et menuiserie française.
- Pieds métalliques fabriqués en Pologne.
- Réservoir injecté en Turquie.

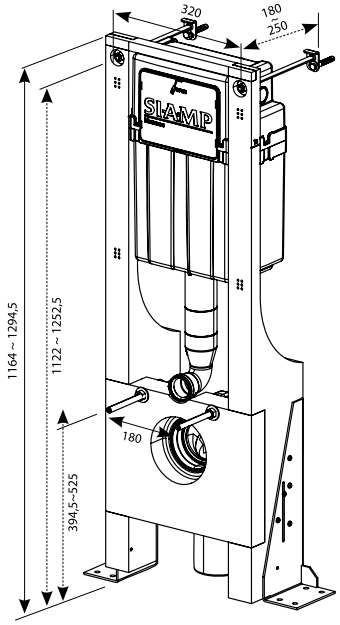

Modèle	Référence	Conditionnement	Colisage		Quantité Palette	Prix HT
			Nb	Kg		
INGENIO ADVANCE WOO Standard - Autoportant	**10 0187 41**	Carton	1	24,8	-	**789.90€**



INGENIO PREMIUM, UN CONCENTRÉ D'INNOVATIONS



4.
INSTALLATION INTUITIVE
DE LA PLAQUE DE COMMANDE

3.
MISE EN EAU RAPIDE

2.
CONNEXION EN EAU
FACILITÉE ET SÉCURISÉE

5.
MAINTENANCE AISÉE



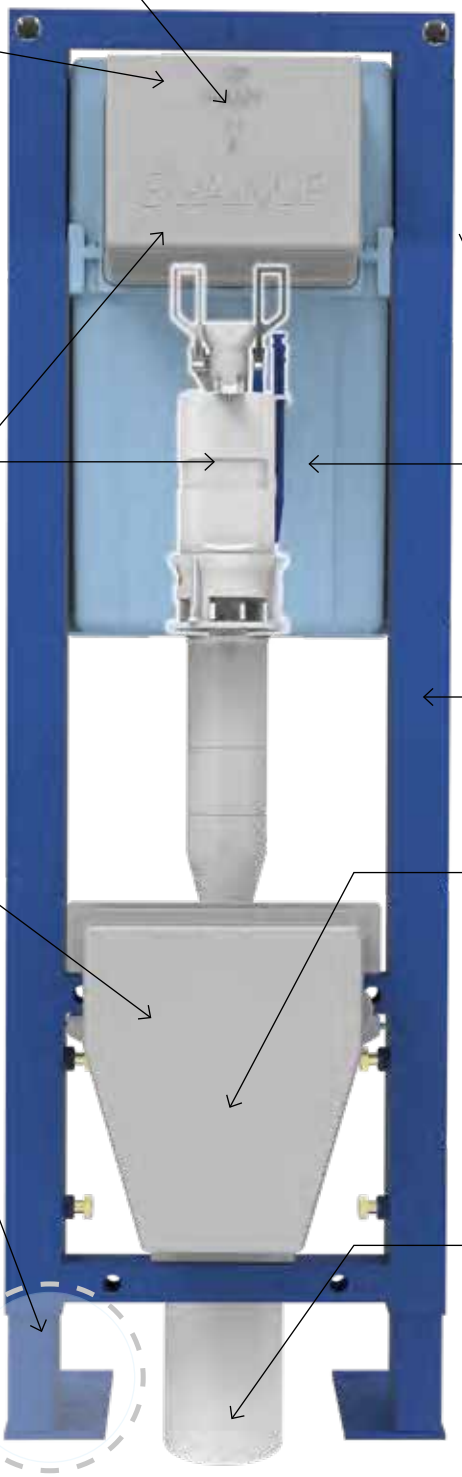

1.
INNOVATION
AU COEUR DU SYSTÈME

6.
RÉSERVOIR
HYPER SILENCIEUX
ET ÉCONOMISEUR
D'EAU



12.
CONDITIONS
DE CHANTIER
OPTIMALES

10.
STRUCTURE 100%
AUTOPORTANTE

9.
FIXATION CUVETTE
RAPIDE SANS EFFORT



11.
PRÊT À L'ACTION

7.
PLUS D'HYGIÈNE

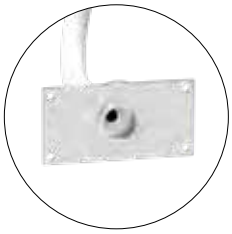

8.
ÉVACUATION ADAPTABLE



FAIBLE LARGEUR
35 CM HORS TOUT

INGENIO PREMIUM



EN 14055
Classe 1

10 ANS
GARANTIE

INGENIO Premium

L'expérience Premium, signée INGENIO

- Installation sur **sol porteur**
- Compatible avec toutes les plaques de commande INGENIO
- **Structure autoportante résistante à une charge de 400 kg**
- **Pieds livrés en position d'installation**, système de pieds freinés
- **Réservoir Ingénio isolé** capacité 6 litres protégé contre les corps étrangers pour une mise en eau sécurisée
- Commande frontale double volume mécanique, effort d'actionnement inférieur à 20 Newton. Attache rapide et intuitive
- **Connexion en eau sécurisée à l'intérieur du réservoir avec filtre d'entrée,** robinet d'arrêt droit avec flexible intégré ultra silencieux et manœuvrable depuis l'extérieur du réservoir
- Kit de liaison cuvette standard inclus
- Robinet flotteur **Quieto OD** économiseur d'eau hyper silencieux
- Fixation murale possible : kit de fixation haute murale rapide en composite inclus
- Platine réglable en profondeur de la pipe
- Trappe de protection du réservoir et obturateur de connexion cuvette rigide inclus
- Niveau à bulle inclus
- Kits de connexion pour WC lavant, abattant lavant ou douchette ainsi qu'un kit eau bleue disponibles en option

UNE HYGIÈNE SUR-MESURE, SANS COMPROMIS

Compatibilité multi-accessoires : INGENIO Premium **s'intègre facilement avec une gamme d'accessoires d'hygiène** proposés en options complémentaires, pour répondre à chaque configuration chantier.

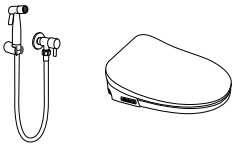

• Kits de connexion pour **douchettes** et **abattants lavants**, pour une installation à la portée de tous.
À réaliser au moment de l'installation d'INGENIO Premium.

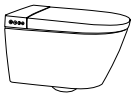

• Kit de connexion pour **cuvettes lavantes**, garantissant **performance**, **fiabilité** et **facilité** de mise en œuvre.
À réaliser au moment de l'installation d'INGENIO Premium.



• **Kit eau bleue**, conçu pour l'utilisation de pastilles nettoyantes, assurant une **propreté durable et maîtrisée.**

Une solution **premium**, pensée pour proposer des installations à forte valeur ajoutée tout en **satisfaisant les clients les plus exigeants.**

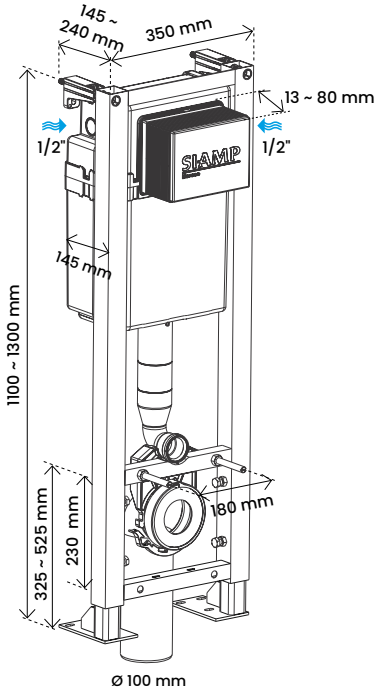

Modèle	Référence	Conditionnement	Colisage		Quantité Palette	Prix HT
			Nb	Kg		
INGENIO Premium	**10 0068 25**	Carton	1	17,80	20	**383,72 €**
Kit connexion douchettes & abattants lavants - INGENIO	10 0110 94	Carton	1	-	-	161,57 €
Kit connexion cuvettes lavantes - INGENIO	10 0110 95	Carton	1	-	-	86,09 €
Kit eau bleue - INGENIO	10 0110 96	Carton	1	-	-	16,12 €

LES PLUS PRODUITS **INGENIO**

1. INNOVER AU COEUR DU SYSTÈME

Compact pour faciliter son extraction et son insertion, le nouveau mécanisme de chasse **INGENIO** est avant tout une avancée pour sa facilité de réglage du volume et du débit de chasse depuis la fenêtre du réservoir.
Inutile de l'extraire pour adapter le flux d'eau à la cuvette de WC, les réglages sont à portée, vous constatez les effets immédiatement.



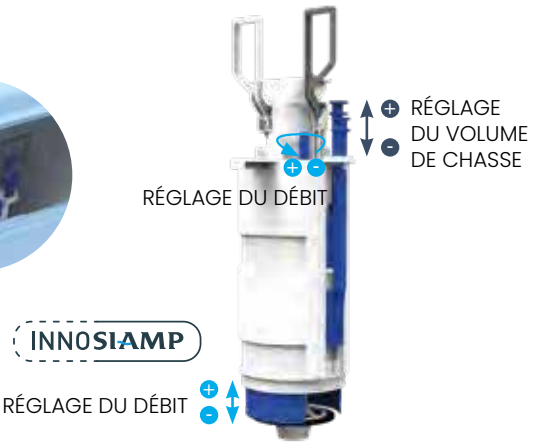

2. CONNEXION EN EAU FACILITÉ ET SÉCURISÉE

INGENIO peut recevoir une connexion en eau depuis la droite ou la gauche du réservoir, une solution très pratique pour les immeubles à espaces symétriques. Le robinet d'arrêt peut être connecté aussi bien à des tubes de cuivre qu'à des tubes PER ou multicouche.
Marque de reconnaissance des réservoirs encastrés de SIAMP, la connexion en eau se fait à l'intérieur du réservoir.
Cela a l'avantage de contenir une éventuelle fuite sous pression.
Le filtre de l'alimentation en eau en amont du robinet flotteur, accessible depuis la fenêtre du réservoir sans avoir à démonter quoi que ce soit, permet de gagner un temps précieux lors de la maintenance ou de la mise en eau.

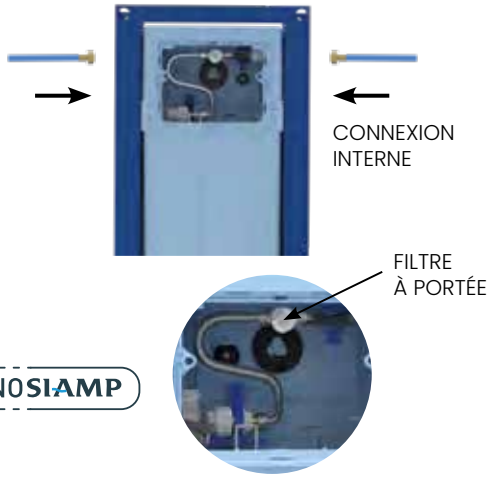

3. MISE EN EAU RAPIDE DEPUIS L'EXTÉRIEUR DU RÉSERVOIR

Le robinet d'arrêt est manœuvrable depuis l'extérieur dès la plaque de commande retirée. Un gain de temps certain lorsque plusieurs centaines de bâti-supports WC doivent être mis en eau.

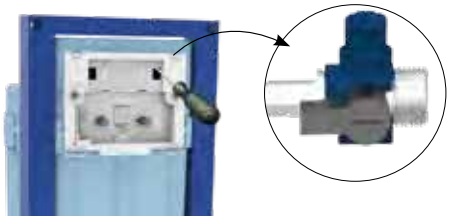

4. INSTALLATION RAPIDE ET INTUITIVE DE LA PLAQUE DE COMMANDE

Les tiges de fixation se verrouillent en 1/4 de tour seulement et s'adaptent à l'épaisseur de l'habillage spontanément.
L'installation de la plaque de commande est grandement simplifiée.



5. MAINTENANCE AISÉE

Une fois installé **INGENIO** est facile à entretenir.
Les pièces détachées sont accessibles directement au sein du réservoir et tous les composants se démontent sans outils.

Un flashcode permet d'accéder immédiatement à la notice de maintenance à l'aide d'un Smartphone.

Le nouveau mécanisme de chasse est guidé pour se placer intuitivement dans le réservoir et son clapet s'extrait par simple dévissage.



PIÈCES DÉTACHÉES INCLUSES

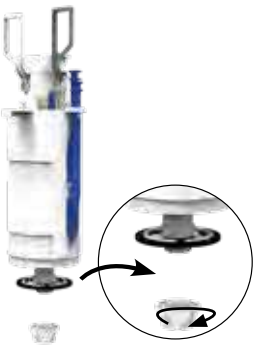

25 ANS
PIÈCES DÉTACHÉES disponibles partout en France



INTERACTIVITÉ

---

6. UN CONFORT UNIQUE POUR LES UTILISATEURS :

Équipé du robinet flotteur Quieto OD, **INGENIO** a l'alimentation en eau la plus silencieuse du marché avec seulement 10 décibels.



INNOSIAMP

ÉCONOMISEUR D'EAU

Grâce à sa fonction d'ouverture différée, le robinet Quieto OD économise **jusqu'à 5l d'eau par jour.**

---

7. PLUS D'HYGIÈNE

Nous fournissons, en option sur la version PREMIUM, un kit de connexion pour WC lavant intégré mais aussi un second kit pour les abattants lavants ou pour les douchettes.

Ainsi, ces solutions hygièniques du WC suspendu sont à la portée de tous.

En option toujours sur la version PREMIUM, un kit pour utiliser des pastilles nettoyantes de cuvettes de WC du type eau bleue.





---

8. ÉVACUATION ADAPTABLE

Quelle que soit la configuration d'évacuation, la pipe orientable vous permet de choisir lors de l'installation entre évacuation verticale ou horizontale. Le support de pipe coulissant vous permet d'avancer ou de reculer la position de la pipe. Les perforations oblongues sur les pieds des bâti-supports offrent un jeu latéral.
Tout est pensé pour la facilité de pose.

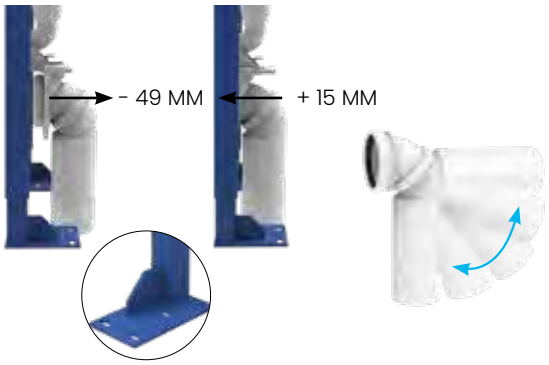

9. INSTALLATION DE LA CUVETTE SANS EFFORT

Une seule pièce suffit à fixer la cuvette au lieu de 3 jusqu'alors.
Le nouvel écrou 3 en 1 permet le serrage, la protection de la céramique et le centrage.



---

10. 100% NF AUTOPORTANT, LE VÉRITABLE MODE DE POSE À LA FRANÇAISE

Le bâti-support WC **INGENIO** est certifié 100% NF AUTOPORTANT
- Sans fixation haute
- Sans l'aide de la structure métallique d'une cloison légère

Une installation simplifiée et en toute confiance.

Une résistance inédite grâce à :
- Son étroitesse avec seulement 35 cm : moins un bâti-support WC est large, plus il est résistant
- Une section de montants de 45 mm qui est la plus importante du marché: plus la section des montants est importante, plus le bâti-support WC est résistant INNOSTAMP
- Des montants pleins : moins les montants sont ajourés et perforés, plus ils sont résistants

100%
400kg

CERTIFIÉ PAR CSTB NF APPAREILS SANITAIRES



---

11. PRÊT À L'ACTION

Les réglages en hauteur et en profondeur se font en un instant grâce :
- aux pieds livrés en position d'installation NF
- aux pieds freinés permettant un ajustement en hauteur précis et immédiat
- au niveau à bulle pour vérifier l'aplomb dans l'élan
- aux pattes de fixation hautes à installation rapide

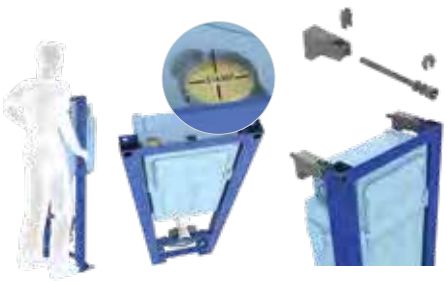

---

12. PROTECTION DE CHANTIER

Sans aucune ouverture, le réservoir est protégé contre l'intrusion de corps étrangers.

TENUE RENFORCÉE

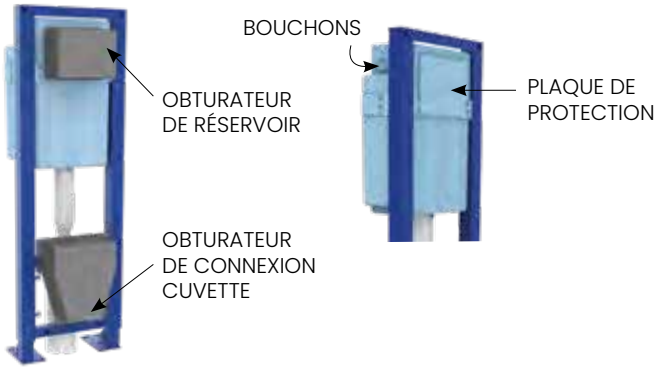

INGENIO EXPERT



EN 14055
Classe 1

10 ANS
GARANTIE

INGENIO Expert

Le spécialiste des projets

- Installation sur **sol porteur**
- **Structure autoportante résistante à une charge de 400 kg**
- **Pieds livrés en position d'installation**, système de pieds freinés
- **Réservoir Ingénio isolé** capacité 6 litres protégé contre les corps étrangers pour une mise en eau sécurisée
- Commande frontale double volume mécanique, effort d'actionnement inférieur à 20 Newton. Attache rapide et intuitive
- **Connexion en eau sécurisée à l'intérieur du réservoir avec filtre d'entrée,** robinet d'arrêt droit avec flexible intégré ultra silencieux et manœuvrable depuis l'extérieur du réservoir
- Kit de liaison cuvette standard inclus
- Robinet flotteur 95L silencieux
- Fixation murale possible : kit de fixation haute métallique inclus
- Platine fixe de la pipe
- Gabarits de cuvette ronds standards inclus

TRANSPARENCE ENVIRONNEMENTALE CERTIFIÉE

INGENIO **s'inscrit dans une logique de transparence et de performance durable**, offrant aux professionnels une solution conforme aux enjeux actuels du bâtiment responsable.

La FDES V2 (Fiche de Déclaration Environnementale et Sanitaire) fournit des données vérifiées sur l'**impact environnemental** du produit sur l'ensemble de son cycle de vie : fabrication, transport, mise en œuvre, usage et fin de vie.

Avec un impact de **62.30 kg CO2 pour 30 ans, INGENIO Expert** affiche une **excellente performance environnementale**, confirmant les engagements de la **SIAMP** de développer des **solutions plus respectueuses de l'environnement**, tout en maintenant notre niveau d'**exigence et de qualité**.

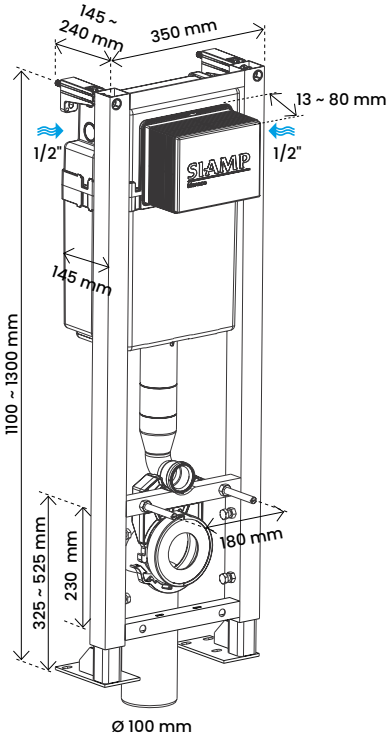

Modèle	Référence	Conditionnement	Colisage		Quantité Palette	Prix HT
			Nb	Kg		
INGENIO Expert	**31 3101 10**	Carton	1	17,3	20	**334,36 €**

MERCHANDISING **INGENIO**

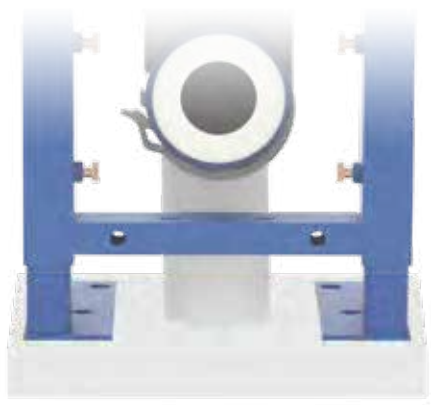

Support bois pour bâti-support

Réf : 10 0050 01
Encombrement : 45x45 cm

TUTORIELS **INGENIO**



INGENIO EXPERT INCENDIE



10 ANS GARANTIE

INGENIO Expert Incendie

INGENIO La sécurité intégrée, sans compromis

- L'**INGENIO** Expert Incendie se compose d'un bâti **INGENIO** et d'un kit Sécurité Incendie
  Le kit permet de rétablir le degré d'exigence coupe-feu de la paroi.
- Le kit permet une maintenance classique du réservoir de chasse par l'avant à travers l'ouverture de la plaque de commande. De plus, **INGENIO** est équipé d'une trappe qui autorise un accès arrière depuis une gaine technique.
- Le kit de Sécurité Incendie SIAMP **s'installe très rapidement** sur le bâti-support WC **INGENIO** inclus dans le pack
- **Compatible avec toutes les plaques de commande INGENIO standard**
  Concernant les plaques de Commande Collection, utiliser des kits de vis décentrées (contacter SIAMP)
- Habillage :
  Épaisseur comprise entre 42,5 et 80 mm
  Doit être solidaire du bâti-support WC (cloison creuse non acceptée)
  Pas de jonction de plaques de plâtre au niveau des ouvertures réalisées
  Décalage des jonctions entre les différentes couches de plaques de plâtre

SE REPORTER À LA NOTICE POUR LES CONDITIONS DÉTAILLÉES D'INSTALLATION

CERTIFICATION
UN RAPPORT DE CONFIANCE

INGENIO Sécurité Incendie est certifié EI90i et EI90o d'après les normes EN 1363-1, EN 1363-2 et EN 1364-1.

Les tests ont été réalisés par le laboratoire français EFECTIS. Le procès-verbal EFR-17-V-000567 en atteste et est disponible sur simple demande.



Plaques de commande compatibles

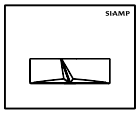
Pyramid INGENIO

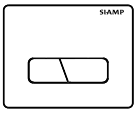
Cut INGENIO

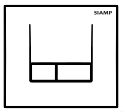
Smart INGENIO

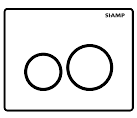
Collection 360 INGENIO*

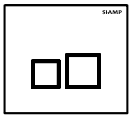
Square INGENIO

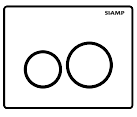
Sphère INGENIO

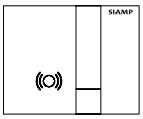
Chasse automatique

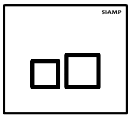
Collection 90 INGENIO*

*Avec kit vis décentrées

Modèle	Référence	Conditionnement	Colisage		Quantité Palette	Prix HT
			Nb	Kg		
INGENIO Pack Sécurité Incendie	10 0260 56	Carton	2	19,55	-	690 €
Kit Sécurité Incendie - **INGENIO** - SAV	10 0015 08	Boîte	1	2,25	72	356,60 €

INGENIO EXPERT INCENDIE

La performance du feu

Le respect de la réglementation de Sécurité Incendie est primordiale pour garantir aux occupants et utilisateurs des immeubles un environnement sûr.

Cette réglementation impose de nombreuses contraintes à adapter à des cas de pose aussi variés qu'il existe de projets de construction.

SIAMP en a fait la synthèse et propose une solution unique et transversale. Cette solution est gage de sérénité et de confiance ; **il s'agit du niveau de performance le plus élevé du marché.**





Solution INGENIO sécurité incendie

Notre solution garantit le maintien de la performance de sécurité incendie d'une cloison lors de la mise en oeuvre d'un WC suspendu. Le pack Sécurité Incendie SIAMP est **CERTIFIÉ EI90 IN ET OUT**, offrant une résistance et protection contre le feu pendant 1h30.

Ce résultat est notamment obtenu par l'utilisation de matières intumescentes et ignifugées de grades élevés s'expansant automatiquement au contact de la chaleur. Le kit empêche ainsi la transmission des flammes, de la chaleur et de la fumée.

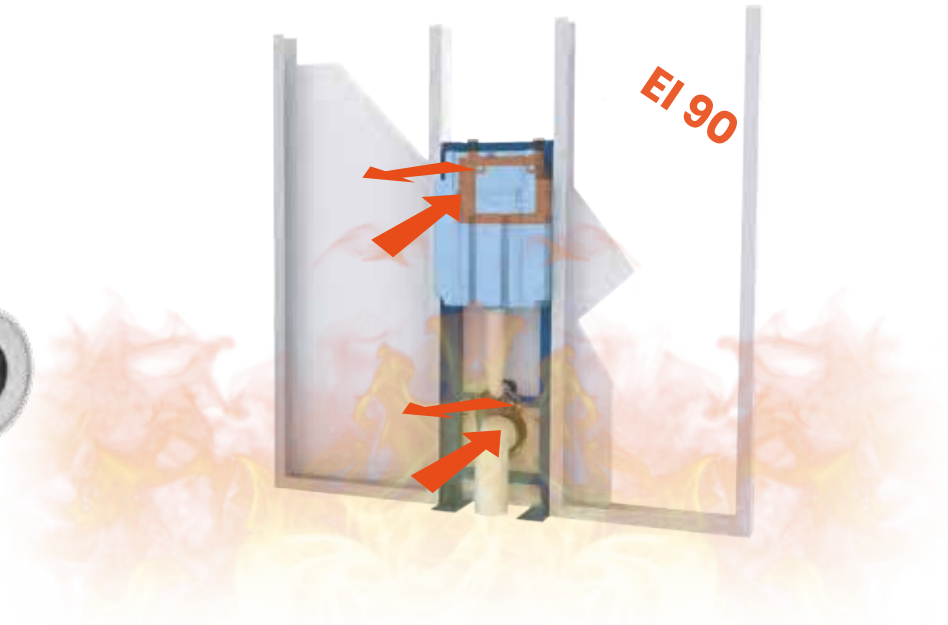





Bâti-supports

Installer une salle de bain uniquement avec des appareils sanitaires suspendus est possible grâce aux bâti-supports spécifiques SIAMP.

10 ANS
GARANTIE*
BATI-SUPPORT

25 ANS
PIÈCES DÉTACHÉES
disponibles partout en France*

*Sauf mention contraire, hors pièces d'usure

GAINE TECHNIQUE - BÂTI SUPPORT WC

BCU GT PN Verso 350



p. 60

INGENIO Expert incendie



p. 61

GAINE TECHNIQUE - RESERVOIR ENCASTRÉ

Intra



p. 62

Intraslim pneumatique



p. 63

BÂTI SUPPORT WC

Verso 800



p. 64

SCU 350



p. 63

AUTRES ELEMENTS SALLE DE BAIN

BIDETS SUSPENDUS



BBU Verso 350



Bâti-bidet autoportant
p. 65

LAVABOS SUSPENDUS



BLM Verso 400



Bâti-lavabo mural
p. 65



EN 14055
Classe 1

10 ANS GARANTIE

25 ANS PIÈCES DÉTACHÉES

BCU GT PN Verso 350

Le spécialiste de la gaine technique

ACCÈS ARRIÈRE

- **Structure autoportante** résistante à une charge de 400 kg
- **Fixation sur sol porteur**
- Etroit
- Réservoir Verso 350 GT
- Mécanisme PN V350
- **Commande déportée pneumatique**, effort d'actionnement inférieur à 20 Newton
- 2 mètres de capillaire avec gaine de protection
- Connexion en eau sécurisée à l'intérieur du réservoir



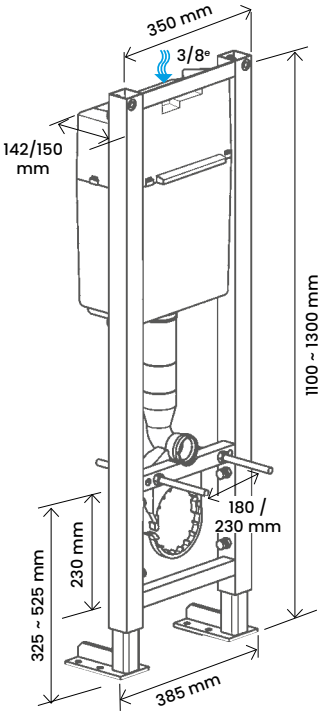

Modèle	Référence	Conditionnement	Colisage		Quantité Palette	Prix HT
			Nb	Kg		
BCU GT PN Verso 350 - évacuation orientable	31 2270 10	Boîte	1	19,86	20	429,62 €

Compléments
Commande déportée pneumatique **p.36 à 37**

INGENIO EXPERT INCENDIE



10 ANS GARANTIE

INGENIO Expert Incendie

INGENIO La sécurité intégrée, sans compromis

Voir page 54



Intra à câble ou pneumatique

Le réservoir compact dédié gaine technique

CE EN 14055 Classe 1

10 ANS GARANTIE

TRANSFORMATION PNEUMATIQUE : 2 COMPOSANTS SUPPLÉMENTAIRES À COMMANDER

1



Intra sol

+

2

MÉCANISME PNEUMATIQUE POUR INTRA SOL



+

3



COMMANDE PNEUMATIQUE
(voir p.67)

⚠ **SE REPORTER À LA NOTICE POUR LES CONDITIONS DÉTAILLÉES D'INSTALLATION DU MECANISME PNEUMATIQUE**

INTRA À CÂBLE

- **Commande déportée double volume 3/6L par bouton chromé** (inclus)
- À encastrer dans habillage léger ou dans un meuble
- Réversible pour installation en Gaine Technique
- **Isolation externe**
- Robinet flotteur 95L silencieux
- Câble longueur 495 mm (se reporter à la notice)

INTRA POUR CUVETTE AU SOL

- Coude d'alimentation re-coupable avec joint de cuvette

ADAPTATION PNEUMATIQUE

- 2 mètres de capillaire avec gaine de protection
- Mécanisme de chasse PN INTRA adaptable simple ou double volume

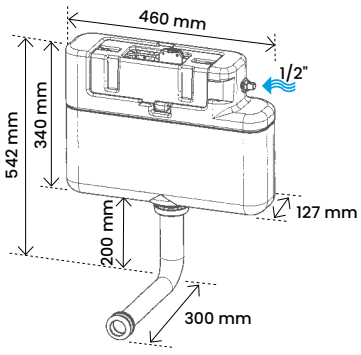

Modèle	Référence	Conditionnement	Colisage		Quantité Palette	Prix HT
			Nb	Kg		
Intra sol à câble	31 0142 10	Boîte	1	2,82	80	137,50 €
Mécanisme Pneumatique pour Intra sol	32 3392 07	Sachet	1	0,50	500	61,10 €

Compléments
Commande déportée pneumatique **p. 36 à 37**

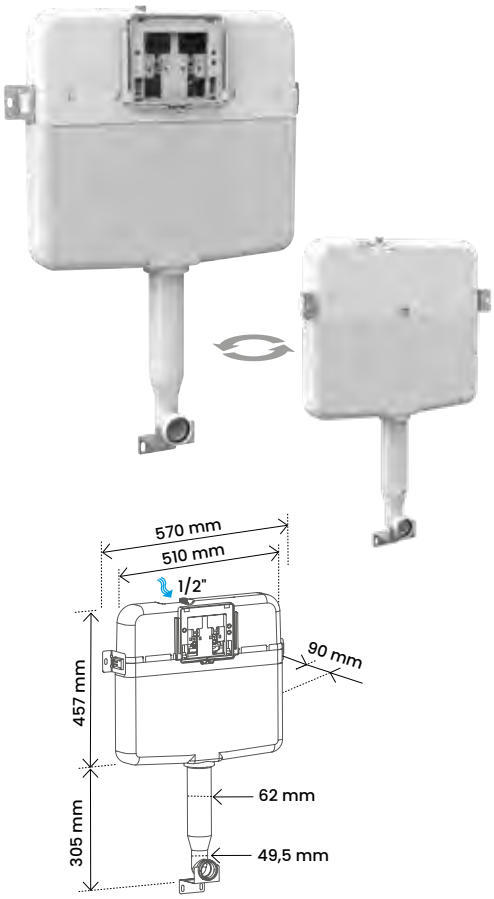

EN 14055
Classe 1

10 ANS
GARANTIE

Intraslim pneumatique cloison sèche

Le réservoir de chasse faible profondeur dédié gaine technique

- **À encastrer derrière un habillage léger**
- **Fixation murale avant ou arrière**
- **Réversible pour installation en Gaine Technique**
- **Commande déportée pneumatique**, effort d'actionnement inférieur à 20 Newton 2 mètres de capillaire avec gaine de protection
- Mécanisme de chasse 80 PN

Modèle	Référence	Conditionnement	Colisage		Quantité Palette	Prix HT
			Nb	Kg		
Intraslim pneumatique cloison sèche	31 9042 10	Boîte	1	2,90	34	232,46 €

Compléments
Commande déportée pneumatique **p. 36 à 37**

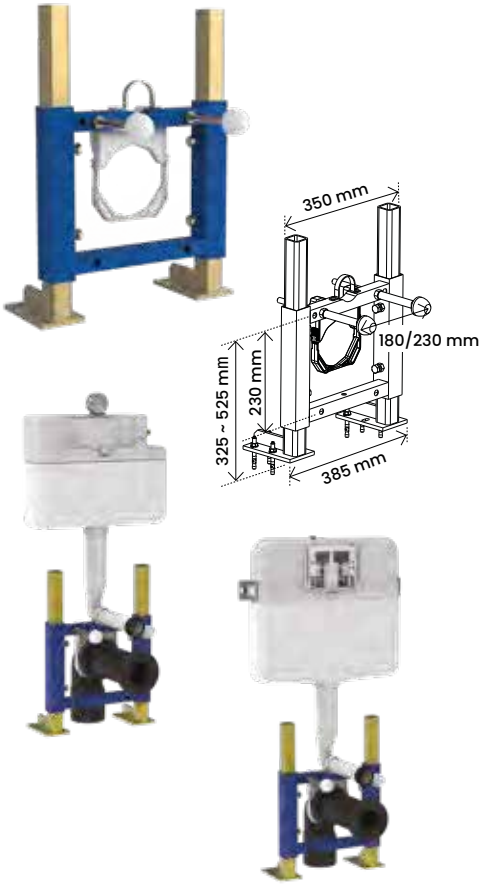

10 ANS
GARANTIE

SCU 350

Le support cuvette gaine technique 100% autoportant

- **Structure autoportante** résistant à une charge de 400 kg
- **Installation sur sol porteur**
- Accepte les coudes d'alimentation des réservoirs SIAMP Gaine Technique ou du commerce de diamètre 30 à 50 mm
- Accepte des évacuations de diamètre 90 à 120 mm

Modèle	Référence	Conditionnement	Colisage		Quantité Palette	Prix HT
			Nb	Kg		
SCU 350	31 2500 10	Boîte	1	10,85	40	182,99 €

BÂTI-SUPPORTS WC
À COMMANDE SUR LE DESSUS



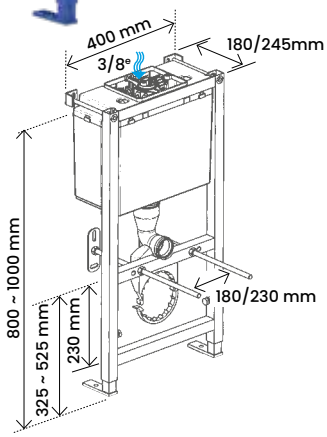

EN 14055
Classe 1

10 ANS
GARANTIE

BCM Verso 800

Le bâti-support WC mural passe-partout

- **Installation sur mur porteur**
- Gain de place
- **Structure résistant à une charge de 400 kg**
- Réservoir Verso 800 NF
- Mécanisme de chasse 36
- **Connexion en eau sécurisée à l'intérieur du réservoir**

Modèle	Référence	Conditionnement	Colisage		Quantité Palette	Prix HT
			Nb	Kg		
BCM Verso 800 évacuation coudée	31 1160 10	Carton	1	15,40	19	398,00 €



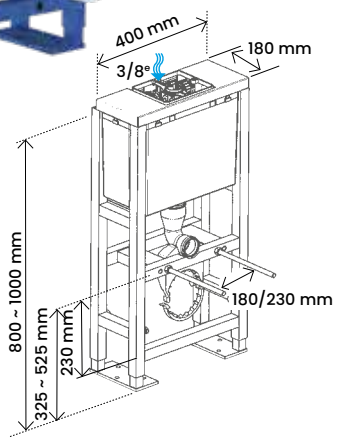

EN 14055
Classe 1

10 ANS
GARANTIE

BCS Verso 800

Le bâti-support WC sol passe-partout

- **Installation sur sol porteur**
- Gain de place
- Permet la création de semi-cloisons
- **Structure résistante à une charge de 400 kg**
- Réservoir Verso 800 NF
- Mécanisme de chasse 36
- **Connexion en eau sécurisée à l'intérieur du réservoir**

Modèle	Référence	Conditionnement	Colisage		Quantité Palette	Prix HT
			Nb	Kg		
BCS Verso 800 évacuation coudée	31 1060 10	Carton	1	20,34	19	491,64 €

BÂTI-SUPPORT BIDET **AUTOPORTANT**



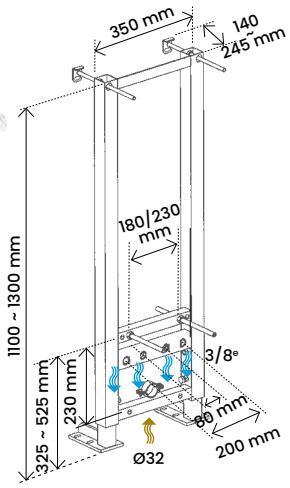

10 ANS GARANTIE

BBU Verso 350

Suspendre un bidet en base à un sol porteur

- **Structure autoportante résistante à une charge de 400 kg**
- **Installation sur sol porteur**
- Étroit
- Réglage en hauteur de la position du bidet
- Accessoires de fixation du bidet

Modèle	Référence	Conditionnement	Colisage		Quantité Palette	Prix HT
			Nb	Kg		
BBU Verso 350	31 1380 10	Carton	1	8,71	-	268,87 €

BATI-LAVABO **APPLIQUE**



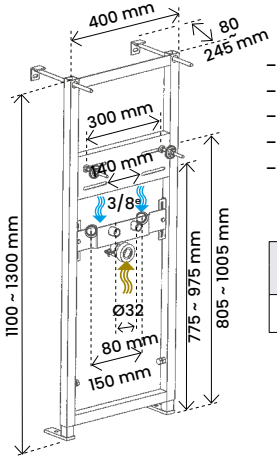

10 ANS GARANTIE

BLM Verso 400

Créer une salle de bain moderne et aérienne

- Structure murale résistante à une charge de 150 kg
- Ultra-réglable
- Installation sur mur porteur
- Réglage en hauteur de la position du lavabo
- Accessoires de fixation du lavabo

Modèle	Référence	Conditionnement	Colisage		Quantité Palette	Prix HT
			Nb	Kg		
BLM Verso 400	31 1250 10	Carton	1	9,57	-	268,77 €







Packs WC

Une offre centrée sur les besoins essentiels du marché

Le pack WC suspendu est une solution clé en main pour moderniser l'espace WC.

Afin de vous guider dans votre choix, notre gamme de packs WC offre un large choix intégrant le bâti-support et les critères recherchés tels que :

- le design
- l'hygiène (cuvette sans bride et/ou carénée, abattant déclipsable)
- le silence (remplissage silencieux, fermeture ralentie...)
- l'économie d'eau (volumes de chasse réduit, ouverture différée)
- le gain de place (lave-mains inclus)
- la facilité d'installation

2 ANS GARANTIE* ABATTANT

25 ANS GARANTIE* CUVETTE

25 ANS PIÈCES DÉTACHÉES disponibles partout en France*

2 ANS GARANTIE* COMMANDE

10 ANS GARANTIE* BÂTI-SUPPORT

*Sauf mention contraire, hors pièces d'usure

PANORAMA DE L'OFFRE

UNE OFFRE COMPLÈTE DE PACKS WC

Chaque pack WC inclut (hors spécifiques) :

- Un bâti-support **INGENIO** PREMIUM 100% autoportant avec réservoir équipé, pré-réglé en 3/6 litres
- Une plaque de commande design double volume
- Une cuvette suspendue en céramique
- Un abattant

Tous nos packs WC sont garantis :

10 ANS GARANTIE BÂTI-SUPPORT
2 ANS GARANTIE COMMANDE
25 ANS GARANTIE CUVETTE
2 ANS GARANTIE ABATTANT

Pack WC économique

INGENIO Universel 2



Le pack WC hygiène
p. 69

Pack WC standard

INGENIO Extenso 2



Le pack WC design
p. 69

Pack WC premium

INGENIO Excellium 2



Le pack WC partenaire du silence
p. 70

Packs WC lave-mains

Duo



Le pack WC lave-mains sans cuvette ni abattant
p. 71

Trio



Le pack WC lave-mains complet
p. 71



NOUVELLE VERSION

INGENIO Universel 2

Économique
Le pack WC hygiène

Cuvette sans bride

- Bâti-support **INGENIO PREMIUM**
- Robinet flotteur Quieto OD hyper silencieux et économiseur d'eau
- Plaque de commande SPHERE 100% blanche
- **Cuvette Néo sans bride traitée anti-calcaire**
- Abattant Monte Carlo 3, thermoplastique

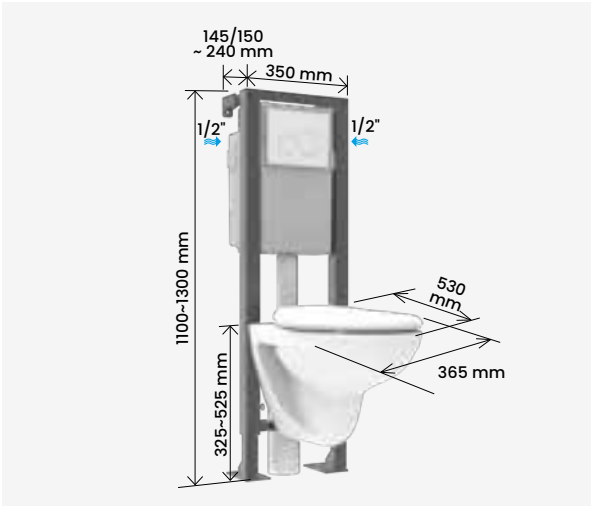

EN 14055
EN 997
Classe 1

Référence	**31 2257 11**
Conditionnement	**Carton**
Colisage (mm) :	**Colis 1 : 1140 x 395 x 185** **Colis 2 : 370 x 380 x 510** **Colis 3 : 230 x 180 x 50**
Poids colisage (kg) :	**Colis 1 : 17,80 / Colis 2 : 17** **Colis 3 : 0,397**
Quantité palette :	**Colis 1 : 20 / Colis 2 : 16 / Colis 3 : 720**
Prix HT	**503,27 €**



NOUVELLE VERSION

INGENIO Extenso 2

Standard
Le pack WC design

Cuvette 100% carénée et sans bride
Abattant déclipsable et à fermeture ralentie
Plaque de commande 100% chromé mat

- Bâti-support **INGENIO PREMIUM**
- Robinet flotteur Quieto OD hyper silencieux et économiseur d'eau
- Plaque de commande SPHERE 100% chromé mat
- **Cuvette Rondo 100% carénée et sans bride**
- **Abattant premium Punto,** thermodur, à fermeture ralentie et déclipsable

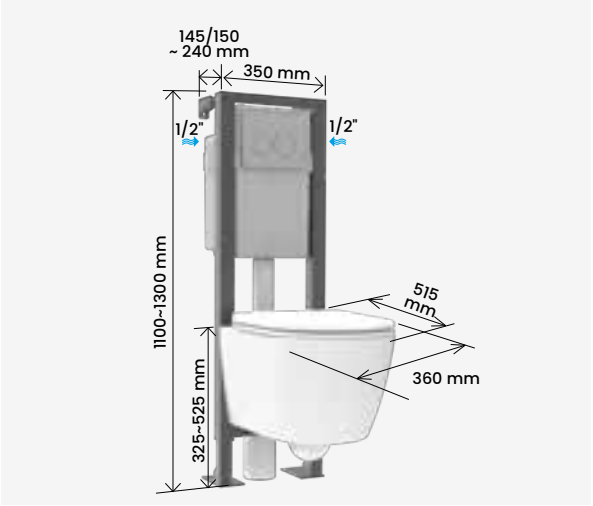

EN 14055
EN 997
Classe 1

Référence	**31 2254 11**
Conditionnement	**Carton**
Colisage (mm) :	**Colis 1 : 1140 x 395 x 185** **Colis 2 : 435 x 390 x 560** **Colis 3 : 230 x 180 x 50**
Poids colisage (kg) :	**Colis 1 : 17,80 / Colis 2 : 26,50** **Colis 3 : 0,397**
Quantité palette :	**Colis 1 : 20 / Colis 2 : 16 / Colis 3 : 720**
Prix HT	**734,40 €**

PACKS WC INGENIO



NOUVELLE VERSION

INGENIO Excellium 2

Premium
Le pack WC partenaire du silence

Chasse d'eau avec système TORNADO hyper silencieuse
8 dB couplée au remplissage Quieto OD 10 dB
Cuvette 100% carénée et sans bride
Abattant déclipsable et à fermeture ralentie
Plaque de commande 100% chromé brillant

- Bâti-support **INGENIO PREMIUM**
- Robinet flotteur Quieto OD hyper silencieux et économiseur d'eau
- Plaque de commande SPHERE 100% chromé brillant
- **Cuvette Rondo avec système TORNADO ultra silencieuse 8 dB, 100% carénée et sans bride**
- **Abattant premium Punto,** thermodur, à fermeture ralentie et déclipsable

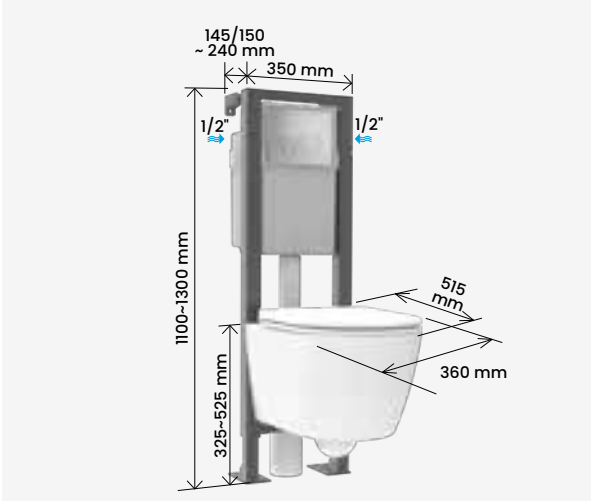

EN 14055
EN 997
Classe 1

Référence	**31 2249 11**
Conditionnement	**Carton**
Colisage (mm) :	**Colis 1 : 1140 x 395 x 185** **Colis 2 : 435 x 390 x 560** **Colis 3 : 230 x 180 x 50**
Poids colisage (kg) :	**Colis 1 : 17,80 / Colis 2 : 26,50** **Colis 3 : 0,397**
Quantité palette :	**Colis 1 : 20 / Colis 2 : 16 / Colis 3 : 720**
Prix HT	**870,98 €**







Vidéo d'installation





NOUVELLE VERSION CUVETTE SANS BRIDE

Duo

Lave-mains
aménagez facilement un lave-mains dans vos WC

Trio

Gain de place
2 dispositifs économiseurs d'eau :
- **Recyclage d'eau grâce à la vasque lave-mains qui remplit le réservoir**
- **Robinet flotteur à économie d'eau : jusqu'à 5l économisés par jour***

- **Vasque blanche en céramique**
- Robinet eau froide uniquement à manette, chromé brillant
- Robinet flotteur 95 OD silencieux et **économiseur d'eau**
- Bâti-support BCS VERSO 800 CÂBLE, pré-réglé d'usine à 3/6 l.
- Bouton double volume chromé brillant
- Meuble Décofast 800 mélaminé finition blanche satinée

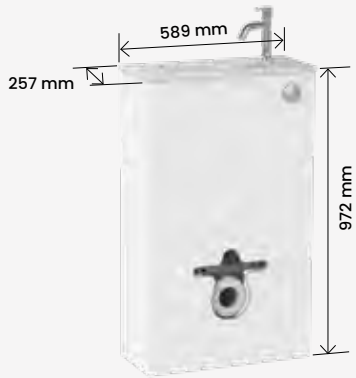

EN 14055 Classe 1
EN 14688 Classe 00

Référence	**10 0066 93**
Conditionnement	**Carton**
Colisage (mm) :	**Colis 1 : 805 x 210 x 460** **Colis 2 : 620 x 300 x 1000**
Poids colisage (kg) :	**Colis 1 : 22 / Colis 2 : 30**
Quantité palette :	**Colis 1 : 19 / Colis 2 : 22**
Prix HT	**995,11 €**

*Calcul réalisé pour une famille de 4 personnes.

Gain de place
Cuvette 100% carénée & sans bride : hygiène parfaite
3 dispositifs économiseurs d'eau :
- **Recyclage d'eau grâce à la vasque lave-mains qui remplit le réservoir**
- **Robinet flotteur à économie d'eau : jusqu'à 5l économisés par jour***
- **Mécanisme de chasse et cuvette chassant à 2,5/4 litres : jusqu'à 98l économisés par jour***

- **Vasque blanche en céramique**
- Robinet eau froide uniquement à manette, chromé brillant
- Robinet flotteur 95 OD silencieux et **économiseur d'eau**
- Bâti-support BCS VERSO 800 CÂBLE, **pré-réglé d'usine à 2,5/4 l.**
- Bouton double volume chromé brillant
- Meuble Décofast 800 mélaminé finition blanche satinée
- **Cuvette courte 100% carénée et sans bride**
- **Abattant** thermodur forme droite et recouvrante, **à fermeture ralentie, déclipsable,** inrayable, fixation rapide par le dessus avec charnières individuelles en acier inoxydable

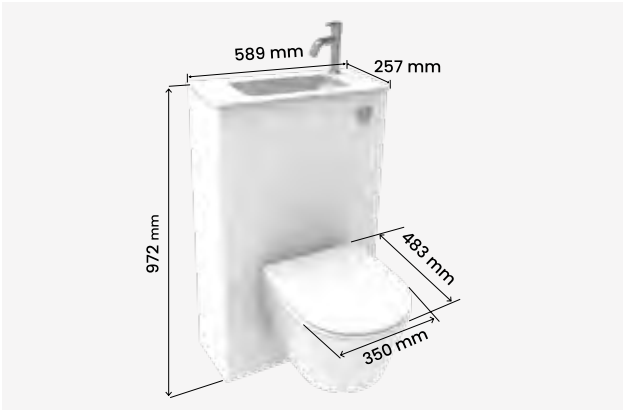

2,5L 4L
EN 14055 EN 997 Classe 1
EN 14688 Classe 00

Référence	**10 0051 27**
Conditionnement	**Carton**
Colisage (mm) :	**Colis 1 : 805 x 210 x 460** **Colis 2 : 435 x 390 x 560** **Colis 3 : 620 x 300 x 1000**
Poids colisage (kg) :	**Colis 1 : 22 / Colis 2 : 24,50 / Colis 3 : 30**
Quantité palette :	**colis 1 : 19 / colis 2 : 16 / colis 3 : 22**
Prix HT	**1 174,33 €**

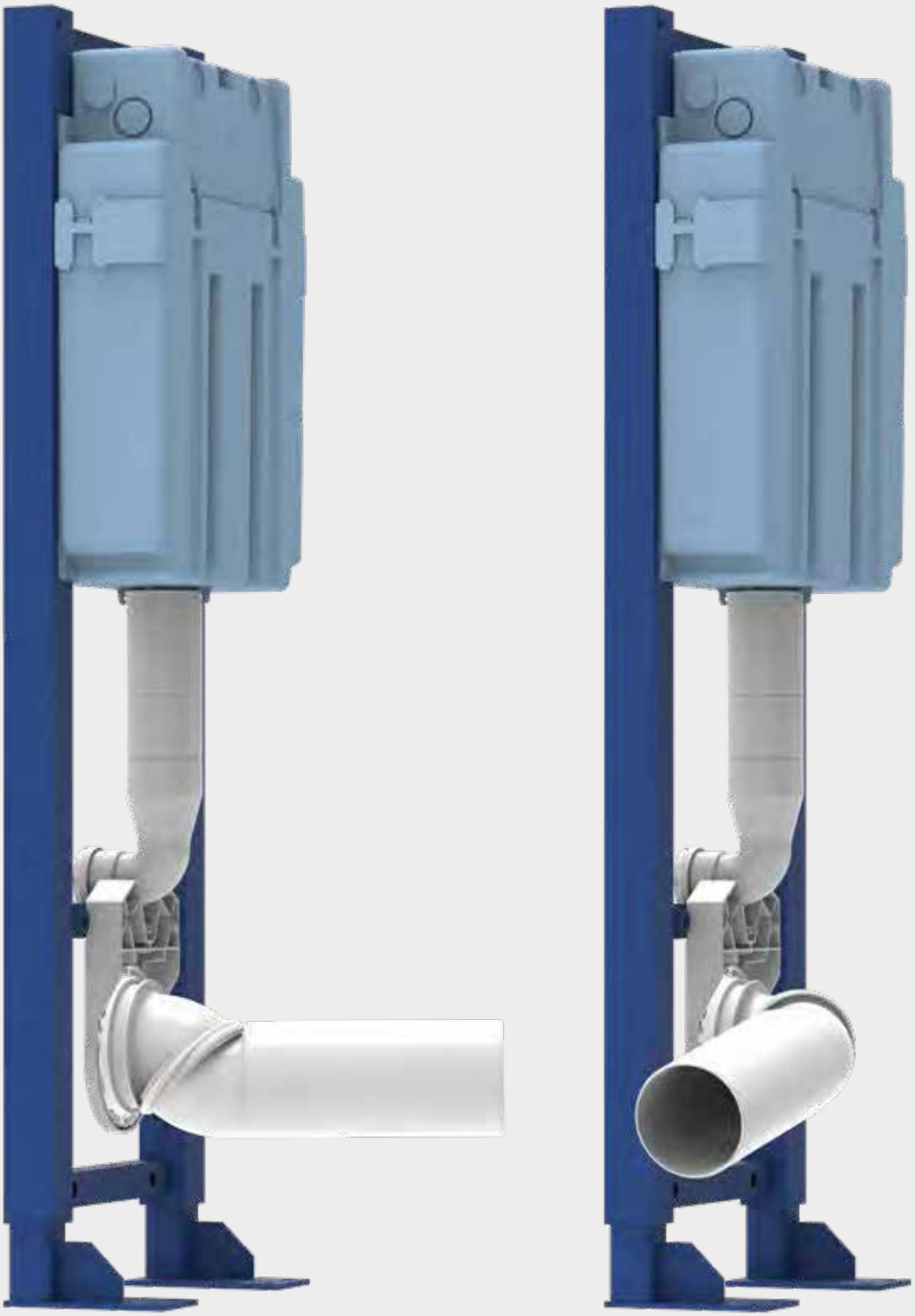



Accessoires bâtis

Accessoires bâtis

Des solutions adaptées à INGENIO ou Verso :

- Des évacuations orientables, droites, coudées ou souples
- Des liaisons cuvettes adaptées aux cuvettes PMR
- Un renfort pour les cloisons creuses et les revêtements souples
- Des rallonges pour les habillages d'épaisseur supérieure à 80 ou 100 mm
- Un appui pour les cuvettes à géométrie spéciale
- Une solution pour fixation en angle des bâti-supports

10 ANS
GARANTIE*
BATI-SUPPORT

25 ANS
PIÈCES DÉTACHÉES
disponibles partout en France*

*Sauf mention contraire, hors pièces d'usure

Kit d'évacuation droite

- Pipe droite entre le bâti-support WC et l'évacuation de l'immeuble : Ø 100mm, en PVC, à coller, collerette de fixation pour clippage sur bâti-supports WC SIAMP, serre-joint clipsable, joint en EPDM

- Manchon droit de liaison entre la cuvette et la pipe : Ø 100mm, en PVC, joint en EPDM

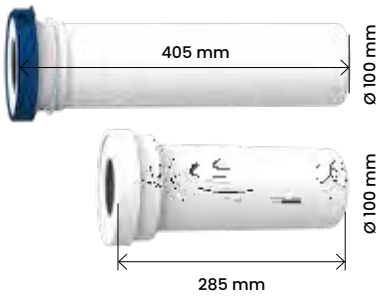

Kit de liaison cuvette standard

- Manchon d'évacuation droit longueur 285 mm, Ø 100mm, en PVC, joint en EPDM

- Manchon d'alimentation droit longueur 239 mm, Ø 45 mm, en PEHD, avec butée pour joint, joint à lèvre en élastomère pour Ø 55 mm

- Kit de fixation cuvette rapide avec écrous et caches

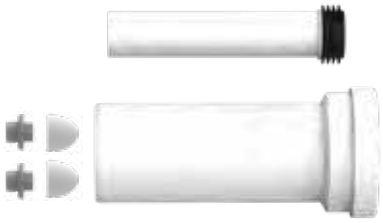

Kit de liaison cuvette longue

- Manchon d'évacuation droit longueur 285 mm, Ø 100 mm, en PVC, joint en EPDM

- Manchon d'alimentation droit longueur 450 mm, Ø 45 mm, en PEHD, joint à lèvre en élastomère pour Ø 55 mm

- Kit de fixation cuvette rapide avec écrous et caches



Manchon d'alimentation long

- Manchon d'alimentation droit longueur 450 mm, Ø 45 mm, en PEHD, joint à lèvre en élastomère pour Ø 55 mm

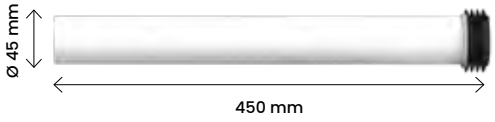

Modèle	Référence	Conditionnement	Colisage		Quantité Palette	Prix HT
			Nb	Kg		
Kit d'évacuation droite	92 4010 67	Sachet	1	-	-	27,64 €
Kit de liaison cuvette standard	34 1171 67	Sachet	1	-	-	19,28 €
Kit de liaison cuvette longue	34 1172 67	Sachet	1	-	-	28,76 €
Manchon d'alimentation long	92 0145 07	Sachet	1	-	-	16,01 €

Pipe orientable

- Une seule pipe pour répondre à 2 besoins : évacuation verticale ou horizontale
- Maintenance aisée
- Diamètre 100 mm mâle côté réseau d'évacuation
- Réalisée en PVC
- Compatible avec : **INGENIO**, Verso 350, Verso 800

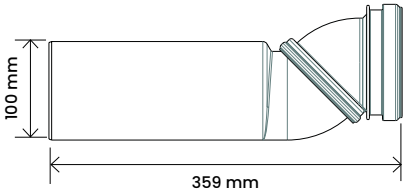

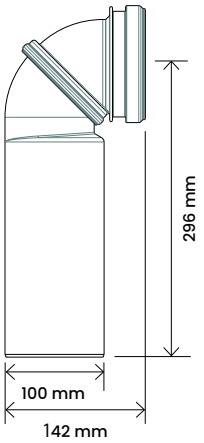



Pipe coudée articulée PA 2050B

- Multi-diamètres, extensible à mémoire de forme, en PVC, à coller, avec collerette de fixation pour clippage sur bâti-supports SIAMP, joint en EPDM

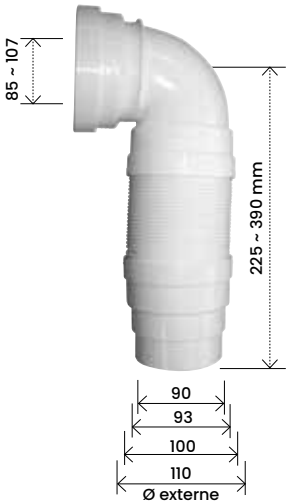

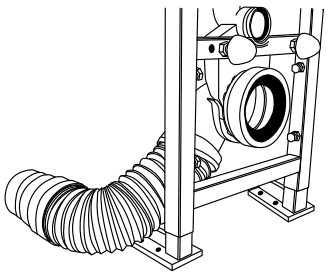

Modèle	Référence	Conditionnement	Colisage		Quantité Palette	Prix HT
			Nb	Kg		
Pipe orientable	10 0037 57	Vrac	10	0,46	36	23,15 €
Pipe coudée articulée PA 2050B	92 4060 10	Boîte	8	-	-	41,62 €

P. 82 - 85 : D'autres accessoires d'évacuation (pipe souple, pipe courte, manchon, etc.) sont également disponibles.

kit plaque de renfort cloison creuse

- Permet de transférer les efforts appliqués sur l'habillage par la cuvette au bâti-support en garantissant l'intégrité de l'habillage
- S'installe sur les bâti-supports INGENIO et BCU Verso 350
- Type des cloisons :
  • cloisons de distribution
  • cloisons de gaines techniques
- Types d'installation :
  • Plaques de plâtre en simple ou double peau avec ou sans isolant, sur rail
  • Plaques de plâtres collées sur alvéoles
  • Plaques de plâtres collées sur isolant la plaque de renfort doit impérativement être contre la plaque de plâtre, elle-même au contact de la cuvette pour prendre cette plaque de plâtre en « sandwich ».
  Dans le cas de plaques de plâtre avec alvéoles ou isolant, créer une ouverture les alvéoles ou l'isolant pour permettre de loger le renfort contre la plaque de plâtre.



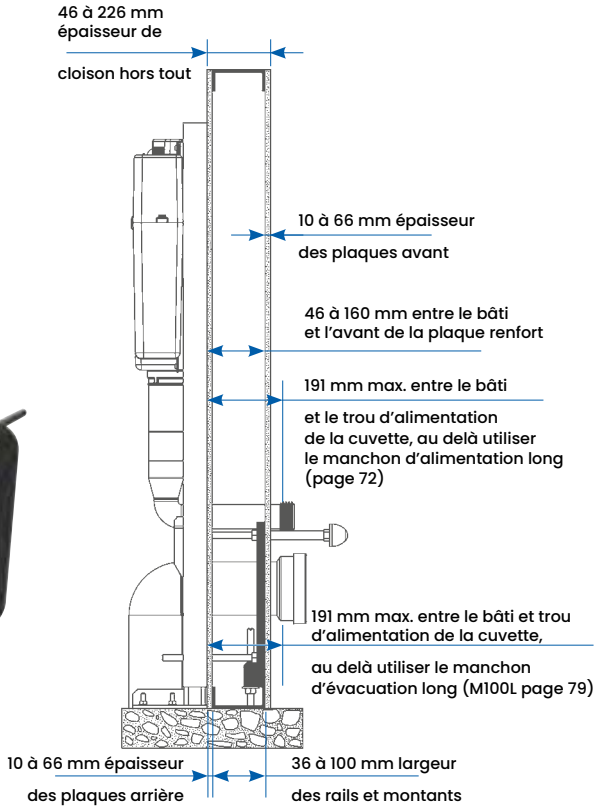

Appui cuvette à géométrie spéciale

- Plaque de renfort permettant aux bâti-supports INGENIO ou Verso 350 de recevoir des cuvettes à appui réduit.
  Du fait de leur design ces dernières ne prennent pas appui sur la barre transversale basse du bâti-support.

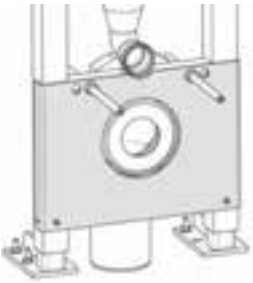

Renfort revêtements souples pour Bâtis-support WC

- Plaque de renfort à intercaler entre la plaque de plâtre ou équivalent et la cuvette suspendue en lieu et place du revêtement souple
- Matière : rigide et résistante. Dimensions : H 445 x L 400 x P 13 mm
- Compatibilité Bâtis support WC :
  • INGENIO toutes versions dont Sécurité Incendie
  • Verso 350 Gaine Technique PNeumatique
  • Verso 800 PNeumatique
  • Verso 800 Câble
  • SCU 350
  • SCU 350 couplé à Intra
  • SCU 350 couplé à Intraslim

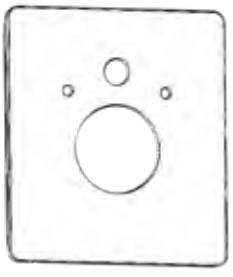

Modèle	Référence	Conditionnement	Colisage		Quantité Palette	Prix HT
			Nb	Kg		
Kit plaque de renfort cloison creuse	34 1060 10	Boîte	1	-	-	87,82 €
Renfort revêtements souples pour Bâtis-support WC's	10 0104 32	Carton	1	4,16	100	103,84 €
Appui cuvette à géométrie spéciale	34 1544 10	Boîte	1	-	-	73,95 €

Kit obturation cloisons épaisses INGENIO

- Pour habillage fini supérieur à 80 mm et inférieur à 180 mm

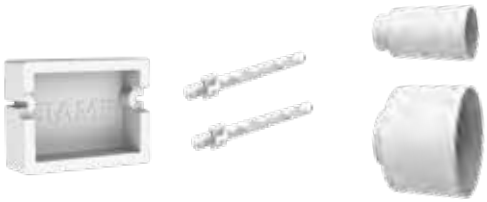

Pied rallongé pour bâti-support WC autoportant

- Rallonge de hauteur de réglage de 200 mm par rapport à la hauteur standard
- Pour chapes de forte épaisseur
- Non NF



Vis d'actionnement/fixation rallongees pour plaques de commandes INGENIO

- Pour habillage fini supérieur à 80 mm et inférieur à 180 mm



Vis d'actionnement /fixation rallongees pour plaques de commandes verso 350

- Pour habillage fini supérieur à 100 mm et inférieur à 250 mm

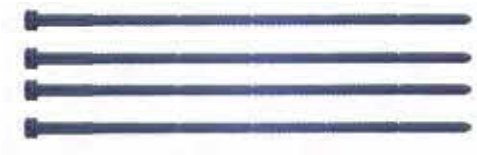

Modèle	Référence	Conditionnement	Colisage		Quantité Palette	Prix HT
			Nb	Kg		
Kit obturation cloisons épaisses **INGENIO**	10 0021 81	Sachet	1	-	-	23,66 €
Tiges de fixation/actionnement cloisons épaisses pour plaques de commandes **INGENIO**	10 0021 80	Sachet	1	-	-	16,93 €
Vis d'actionnement fixation / rallonge x4	34 1149 07	Sachet	1	-	-	16,42 €
Tiges de fixation/actionnement cloisons épaisses pour plaques de commandes Reflet **INGENIO**	10 0021 84	Sachet	1	-	-	16,93 €
Pied bâti-support WC autoportant gris L+200 mm (l'unité)	34 1432 00	Vrac	1	-	-	49,57 €





Équipements de chasse

N°1 des solutions de chasse en france

En première monte ou en remplacement, les professionnels du sanitaire (céramistes, plombiers et distributeurs spécialisés) font confiance à la marque SIAMP depuis plus de 75 ans.

Qualité supérieure

Qu'ils soient réalisés avec des matériaux nobles, recyclés et recyclables, les produits sont régulièrement testés en usine afin d'assurer une efficacité de fonctionnement durable aboutissant à une garantie de 10 ans sur toute la gamme*.

Les gammes de mécanismes de chasse et de robinets flotteurs SIAMP offrent qualité et robustesse conformément à la norme NF et à de nombreuses normes internationales.

10 ANS
GARANTIE*

25 ANS
PIÈCES DÉTACHÉES
disponibles partout en France*

*Sauf mention contraire, hors pièces d'usure

ROBINETS FLOTTEURS

Alimentation latérale

Compact 95L NF	Quieto OD NF	Aquastop NF
		
Silencieux p. 84	Hyper silencieux (10 dB) Économiseur d'eau p. 83	Hyper silencieux (11 dB) Antifuite p. 85

Alimentation universelle

2 en 1 OD

Compact universel p. 84

Alimentation basse

Compact 99B NF

Compact p. 84

MÉCANISMES DE CHASSE

Simple volume

Tirette 42 NF	Aspirambo 43	Switch 22 interrompable
		
Tirette p. 86	Tirette Le spécial Aspirambo Porcher p. 86	Bouton poussoir interrompable / Étrier p. 86

Double volume

Optima Auto	Optima S étrier NF	Optima 50 câble NF	Optima 50 câble Ø6mm NF
			
Bouton sans contact Câble p. 88	Bouton poussoir Étrier p. 87	Bouton poussoir Câble p. 89	Bouton spécial rénovation Câble p. 88

ENSEMBLES COMPLETS DE CHASSE

Alimentation latérale
Simple volume

Switch 22 interrompable + 95L

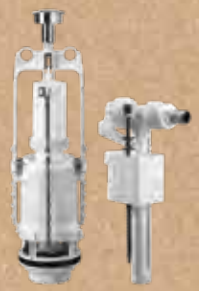

Bouton interrompable / Étrier
p. 90

Alimentation latérale
Double volume

Optima S étrier + 95L NF



Étrier / Silencieux / Compact
p. 90

Optima S étrier + Quieto OD NF



Étrier / Hyper silencieux
Économiseur d'eau
p. 90

Optima S étrier + Aquastop NF



Étrier / Hyper silencieux / Antifuite
p. 90

Alimentation latérale
Double volume

Optima 50 câble + 95L NF



Câble
Silencieux
Compact
p. 91

Optima 50 câble + Quieto OD



Câble
Hyper silencieux
Économiseur d'eau
p. 91

Alimentation universelle
Double volume

Optima 50 câble Ø6mm + 2 en 1 OD



Câble / Spécial rénovation
p. 91

SIAMP engagée pour la planète

MATIÈRE RECYCLÉE

Nous utilisons de la matière recyclée
depuis 2025 dans nos best sellers

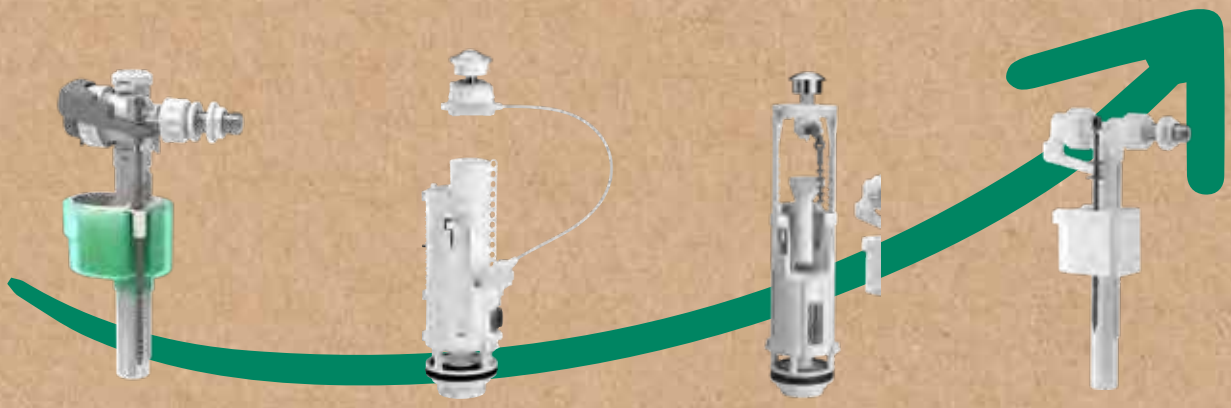

Quieto OD	Optima 50 câble	Optima S	Compact 95L
20%	27%	37%	41%

ÉCONOMIE D'EAU

SIAMP crée et développe depuis plus de 10 ans
des solutions en faveur de la conservation de l'eau

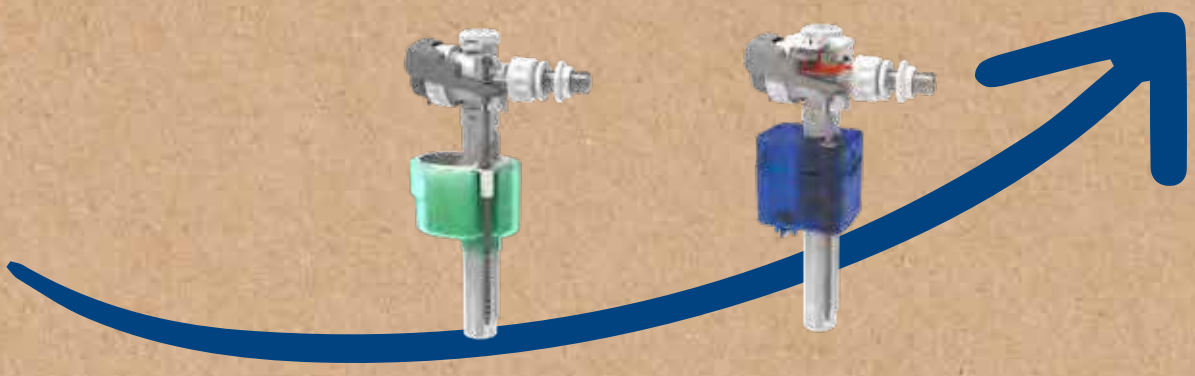

Quieto OD	Aquastop

Plus de 1 milliard de litres d'eau économisés

Quieto OD

LATÉRAL

10 ANS GARANTIE

Le robinet à économie d'eau le + silencieux du marché !

- **Hyper silencieux :** remplissage presque inaudible, 10dB seulement
- **Économiseur d'eau : jusqu'à 5l par jour grâce à son système d'ouverture différée***
- **Fermeture hydraulique**
- **Membrane robuste :** conçue, de par sa taille et sa forme, pour limiter le dépôt de calcaire
- Niveau d'eau réglable par vis
- **Tube cranté :** réglage facilité
- Entretien (membrane) facile : sans démontage de l'alimentation
- Plage de fonctionnement **0.5 à 10 bars** (tolère des pics de pression à 16 bars)
- Plage de réglage du niveau d'eau 90mm
- Débit de remplissage à 3 bars **7,2l/min**
- Embout laiton 3/8e

HYPER SILENCIEUX



SYSTÈME À OUVERTURE DIFFÉRÉE = ÉCONOMIE D'EAU
jusqu'à 5l d'eau économisés par jour*

Vidéo de présentation Quieto OD

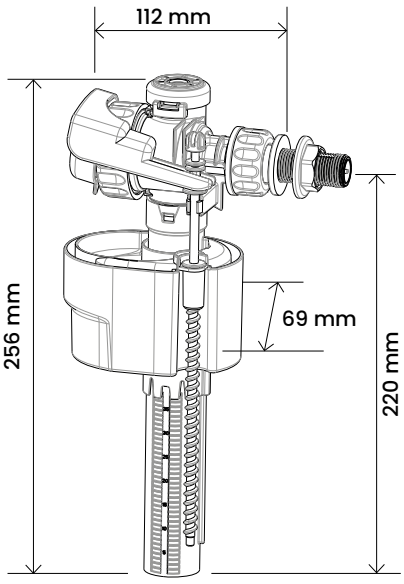

*Le boîtier retardateur du robinet flotteur permet le remplissage du réservoir seulement lorsque la chasse est finie, soit une économie d'eau jusqu'à 5l par jour. Calcul réalisé pour une famille de 4 pers, en remplacement d'un robinet standard.

Référence	**30 7780 20**
Conditionnement	**Boîte**
Colisage	**6**
Poids colisage	**2,65 kg**
Quantité palette	**270**
Prix HT	**40,70 €**

ROBINETS FLOTTEURS



Compact 95L

Latéral
Hydraulique

La référence

- Plage de fonctionnement **0,5 à 10 bars** (Tolère des pics de pression à 16 bars)
- Plage de réglage du niveau d'eau 105 mm
- Classe acoustique 1
- Débit de remplissage à 3 bars **8,4l/min**
- Embout 3/8e laiton

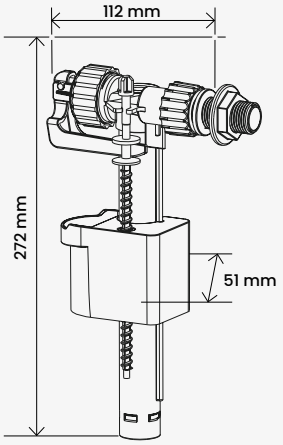

Référence	**30 9500 10**
Conditionnement	**Boîte**
Colisage	**6 (MOQ mini : 12)**
Poids colisage	**2 kg**
Quantité palette	**480**
Prix HT	**22,44 €**

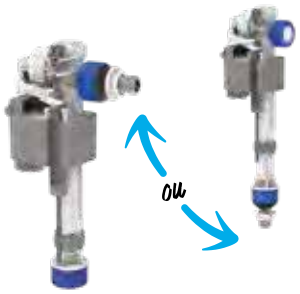

2 en 1 OD

Universel
Hydraulique

Latéral ou bas
Économie d'eau

- **Économie d'eau :** jusqu'à 5l par jour*
- Plage de fonctionnement **0,5 à 10 bars** (Tolère des pics de pression à 16 bars)
- Plage de réglage du niveau d'eau 80 mm
- Débit de remplissage à 3 bars **8/min**
- Embout 3/8e laiton

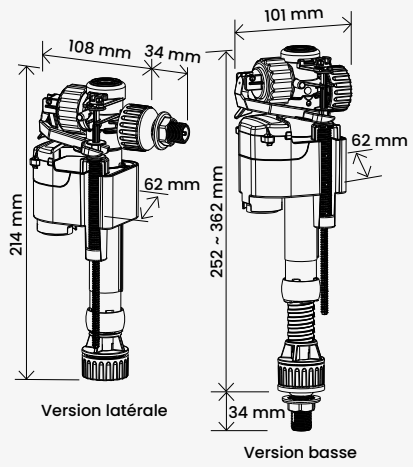

Référence	**10 0060 11**
Conditionnement	**Boîte**
Colisage	**6**
Poids colisage	**2,97 kg**
Quantité palette	**270**
Prix HT	**33,15 €**

Compact 99B

Bas
Hydraulique

Compact

- Plage de fonctionnement **0,5 à 10 bars** (Tolère des pics de pression à 16 bars)
- Plage de réglage du niveau d'eau 105 mm
- Classe acoustique 2
- Débit de remplissage à 3 bars **9l/min**
- Embout 3/8e laiton

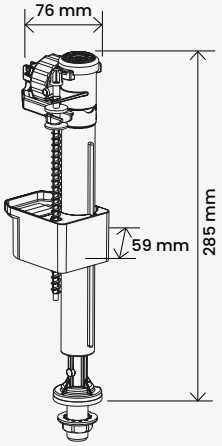

Référence	**30 9900 10**
Conditionnement	**Boîte**
Colisage	**6**
Poids colisage	**2,05 kg**
Quantité palette	**384**
Prix HT	**27,54 €**

Tous les robinets flotteurs en boîte sont livrés avec un bouche-trou et un joint fibre.
*Calcul réalisé pour une famille de 4 pers, en remplacement d'un robinet standard.

Aquastop

LATÉRAL

10 ANS GARANTIE

Le robinet anti-fuite

DÉTECTE & STOPPE LA FUITE

- **Système anti-fuite*** : détecte et bloque les micro-fuites (filets d'eau dans les cuvettes) en arrêtant le remplissage d'eau
- **Hyper silencieux :** remplissage presque inaudible, 11dB seulement
- **Fermeture hydraulique**
- **Membrane robuste :** conçue, de par sa taille et sa forme, pour limiter le dépôt de calcaire
- Niveau d'eau réglable par vis
- Anti-siphonnage
- Entretien (membrane) facile : sans démontage de l'alimentation
- Plage de fonctionnement **0.5 à 10 bars** (tolère des pics de pression à 16 bars)
- Plage de réglage du niveau d'eau 90mm
- Débit de remplissage à 3 bars **7,2l/min**
- Embout laiton 3/8e



HYPER SILENCIEUX



Réarmement facile : pour déclencher manuellement le remplissage si une fuite est détectée

SYSTÈME BREVETÉ

Vidéo de présentation Aquastop

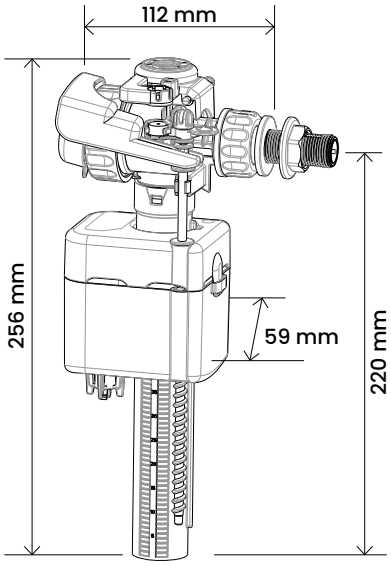

*Du simple goutte à goutte au filet d'eau, le robinet AquaStop détecte la fuite d'eau et se met en sécurité en arrêtant le remplissage du réservoir. L'absence d'eau dans le réservoir sera alors le signal d'un problème de fuite de votre mécanisme ! Pour remplir votre réservoir il suffit de réarmer le robinet en attendant de procéder au remplacement ou à la maintenance du mécanisme.

Référence	**10 0028 44**
Conditionnement	**Boîte**
Colisage	**6**
Poids colisage	**2,4 kg**
Quantité palette	**270**
Prix HT	**47,23 €**

MÉCANISMES DE CHASSE



Tirette 42

Simple volume
Tirette

Chasse complète

- Trou de couvercle **10 à 42 mm**
- Hauteur de recouvrement **255 à 455 mm**
- Réglage en hauteur
- Trop plein prédécoupé
- Débit de chasse **2,8l/s**

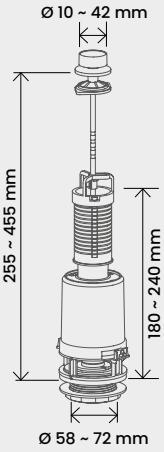

10 ANS GARANTIE

Référence	**32 4250 07**
Conditionnement	**Sachet**
Colisage	**10**
Poids colisage	**4,30 kg**
Quantité palette	**560**
Prix HT	**19,58 €**



Aspirambo 43

Simple volume
Tirette

Dédié à la rénovation des réservoirs Aspirambo de Porcher

- Tous les paramètres (trou de couvercle, plage de fonctionnement, hauteur de réservoir, réglage hauteur, trop plein) sont adaptés aux dimensions du réservoir Aspirambo de Porcher
- Débit de chasse **2,8l/s**

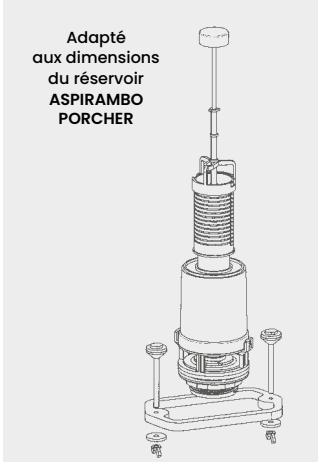

1 AN GARANTIE

Référence	**32 4253 10**
Conditionnement	**Boîte**
Colisage	**5**
Poids colisage	**2,61 kg**
Quantité palette	**260**
Prix HT	**28,76 €**



Switch 22 interrompable

Simple volume
Bouton poussoir - Étrier

Économie d'eau Interrompable

- Trou de couvercle **18 à 50 mm**
- Hauteur de recouvrement **305 à 415 mm**
- Réglage en hauteur
- Trop plein prédécoupé
- Débit de chasse **2,8l/s**

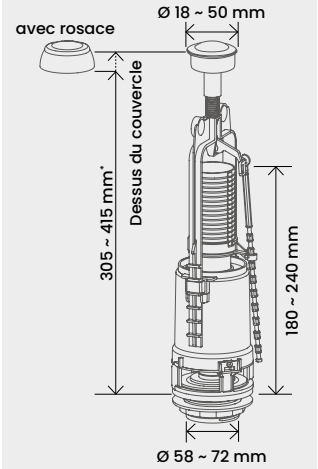

10 ANS GARANTIE

Référence	**32 2250 20**
Conditionnement	**Boîte**
Colisage	**5**
Poids colisage	**2,90 kg**
Quantité palette	**260**
Prix HT	**30,09 €**

Tous les mécanismes en boîte sont livrés avec un sachet visserie, une clef de montage et un joint de cuvette.

Optima S étrier

Trou de couvercle de Ø16 à 50 mm

10 ANS GARANTIE

Le mécanisme hyper réglable

MAINTIEN DU COUVERCLE

- **À étrier :** maintien du couvercle du réservoir
- **Volumes d'eau réglables :** petite et grande chasse
- Trop plein télescopique
- Trou de couvercle **16 à 50 mm**
- Hauteur de recouvrement **282 à 450 mm**
- Débit de chasse **2.8L/s**



Bonde unique

La bonde SIAMP étant commune à tous les mécanismes de la marque SIAMP, la rénovation du système de chasse d'eau s'effectue sans démonter le réservoir.



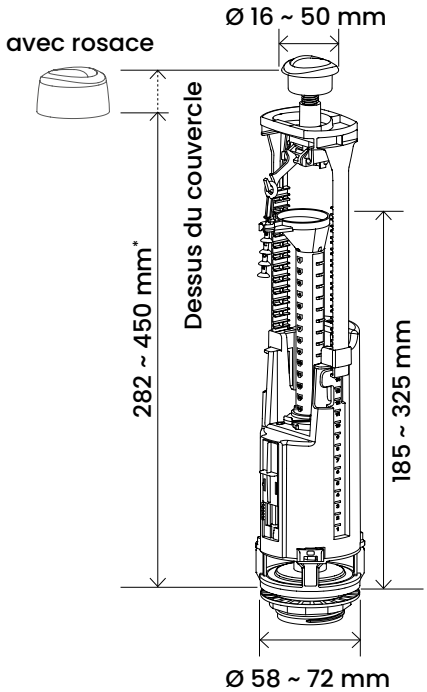

Référence	**32 7000 10**
Conditionnement	**Boîte**
Colisage	**5**
Poids colisage	**3,50 kg**
Quantité palette	**260**
Prix HT	**47,94 €**

MÉCANISMES DE CHASSE



Optima 50 câble Ø 6 mm

Double volume
Bouton poussoir - Câble

Spécial rénovation
Remplacement tirette
Économie d'eau

- Trou de couvercle **6 à 50 mm**
- Hauteur de recouvrement **302 à 465 mm**
- Réglage en hauteur automatique
- Trop plein prédécoupé
- Débit de chasse **2,8l/s**

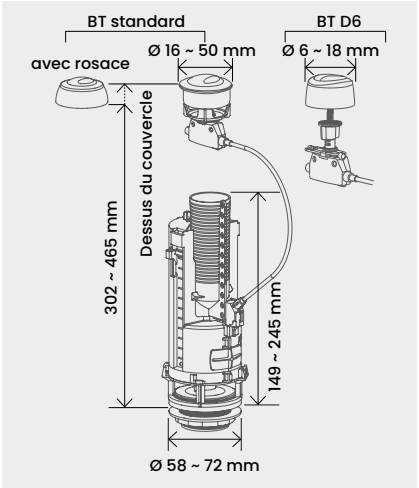

Référence	**32 5080 10**
Conditionnement	**Boîte**
Colisage	**5**
Poids colisage	**4,17 kg**
Quantité palette	**260**
Prix HT	**59,26 €**



Optima Auto

Double volume
Sans contact - Câble

Bouton sans contact :
100% hygiènique
Grande ou petite chasse selon le geste de la main
Bouton manuel de sécurité

- Trou de couvercle **39 à 42 mm**
- Hauteur de recouvrement **359 à 420 mm**
- Épaisseur de couvercle : **1 à 19 mm**
- Hauteur de détection de la main : **jusqu'à 20cm**
- Base du mécanisme (hors bouton) identique à l'Optima 50 certifié NF

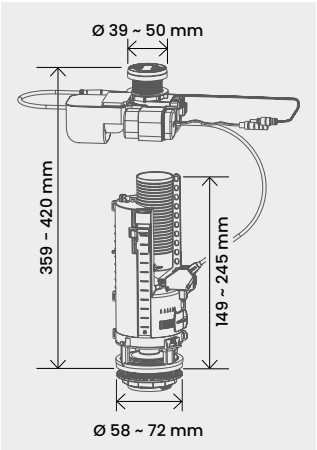

Référence	**10 0092 96**
Conditionnement	**Boîte**
Colisage	**5**
Poids colisage	**4,77 kg**
Quantité palette	**180**
Prix HT	**107,61 €**

Tous les mécanismes en boîte sont livrés avec un sachet visserie, une clef de montage et un joint de cuvette.

*Hors bouton électronique : 2 ans

Optima 50 câble

Trou de couvercle Ø16 à 50 mm

10 ANS GARANTIE

Installation facile

- **À câble :**
  - Réglage en hauteur automatique
  - Montage et démontage facile
  - Accès à l'intérieur du réservoir
- **Volumes d'eau réglables :**
  Petite et grande chasse
- Tube trop plein pré-découpé en usine
- Trou de couvercle **16 à 50 mm**
- Hauteur de recouvrement
  272 à 480 mm
- Débit de chasse **2.8L/s**

INSTALLATION RAPIDE



Vidéo installation et réglage Optima 50 câble

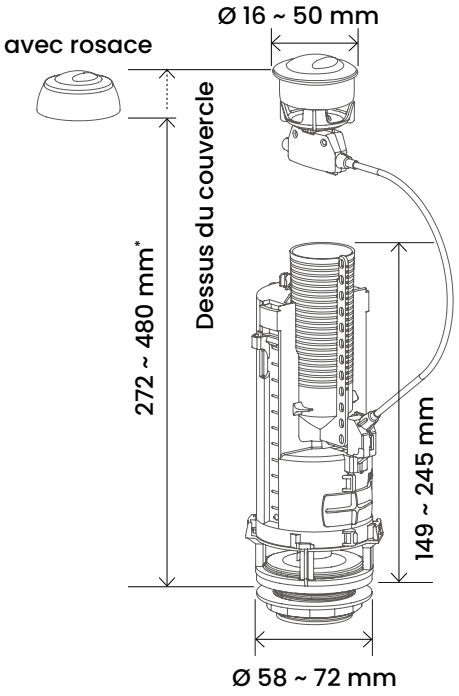

Référence	**32 5000 10**
Conditionnement	**Boîte**
Colisage	**5**
Poids colisage	**3,19 kg**
Quantité palette	**260**
Prix HT	**54,67 €**

ENSEMBLES COMPLETS DE CHASSE

Simple / Double Volume



Switch 22 interrompable + Compact 95L

Alimentation latérale
Bouton interrompable

Économie d'eau Interrompable

Switch 22 interompable :

- Trou de couvercle **18 à 50 mm**
- Hauteur de recouvrement **305 à 415 mm**
- Réglage en hauteur
- Trop plein prédécoupé
- Débit de chasse **2,8l/s**

+

Compact 95L :

- Plage de fonctionnement **0,5 à 10 bars** (Tolère des pics de pression à 16 bars)
- Plage de réglage du niveau d'eau 105 mm
- Classe acoustique 1
- Débit de remplissage à 3 bars **8,4l/min**
- Embout 3/8e laiton

10 ANS GARANTIE

Référence	**36 9555 10**
Conditionnement	**Boîte**
Colisage	**5**
Poids colisage	**3,94 kg**
Quantité palette	**180**
Prix HT	**49,98 €**



Optima S étrier + Compact 95L

Alimentation latérale
Étrier

Ensemble compact à étrier

Optima S étrier :

- Trou de couvercle **16 à 50 mm**
- Hauteur de recouvrement **282 à 450 mm**
- Réglage en hauteur étrier réglable
- Trop plein réglable télescopique
- Débit de chasse **2,8l/s**

+

Compact 95L :

- Plage de fonctionnement **0,5 à 10 bars** (Tolère des pics de pression à 16 bars)
- Plage de réglage du niveau d'eau 105 mm
- Classe acoustique 1
- Débit de remplissage à 3 bars **8,4l/min**
- Embout 3/8e laiton

NF COMPOSANTS SANITAIRES 10 ANS GARANTIE

Référence	**37 9400 10**
Conditionnement	**Boîte**
Colisage	**5**
Poids colisage	**4,49 kg**
Quantité palette	**180**
Prix HT	**68,65 €**



Optima S étrier + Quieto OD

Alimentation latérale
Étrier

Ensemble hyper silencieux à économie d'eau

Optima S étrier :

- Trou de couvercle **16 à 50 mm**
- Hauteur de recouvrement **282 à 450 mm**
- Réglage en hauteur étrier réglable
- Trop plein réglable télescopique
- Débit de chasse **2,8l/s**

+

Quieto OD :

- Plage de fonctionnement **0,5 à 10 bars** (Tolère des pics de pression à 16 bars)
- Plage de réglage du niveau d'eau 90 mm
- Débit de remplissage à 3 bars **7,2l/min**
- Embout 3/8e laiton

NF COMPOSANTS SANITAIRES 10 ANS GARANTIE

Référence	**37 7780 20**
Conditionnement	**Boîte**
Colisage	**5**
Poids colisage	**5,20 kg**
Quantité palette	**180**
Prix HT	**77,62 €**



Optima S étrier + Aquastop

Alimentation latérale
Étrier

Ensemble hyper silencieux antifuite

Optima S étrier :

- Trou de couvercle **16 à 50 mm**
- Hauteur de recouvrement **282 à 450 mm**
- Réglage en hauteur étrier réglable
- Trop plein réglable télescopique
- Débit de chasse **2,8l/s**

+

Aquastop :

- Plage de fonctionnement **0,5 à 10 bars** (Tolère des pics de pression à 16 bars)
- Plage de réglage du niveau d'eau 90 mm
- Débit de remplissage à 3 bars **7,2l/min**
- Embout 3/8e laiton

NF COMPOSANTS SANITAIRES 10 ANS GARANTIE

Référence	**10 0028 45**
Conditionnement	**Boîte**
Colisage	**5**
Poids colisage	**5,09 kg**
Quantité palette	**180**
Prix HT	**83,03 €**

Tous les ensembles de chasse en boîte sont livrés avec un bouche-trou, un joint fibre, un sachet visserie, une clef de montage et un joint de cuvette.

ENSEMBLES COMPLETS DE CHASSE

Double Volume / Universel



Optima 50 câble + Compact 95L

Alimentation latérale
Câble

Ensemble compact à câble

Optima 50 câble :

- Trou de couvercle **16 à 50 mm**
- Hauteur de recouvrement **272 à 480 mm**
- Trop plein prédécoupé
- Débit de chasse **2,8l/s**

+

Compact 95L :

- Plage de fonctionnement **0,5 à 10 bars** (Tolère des pics de pression à 16 bars)
- Plage de réglage du niveau d'eau 105 mm
- Classe acoustique 1
- Débit de remplissage à 3 bars **8,4l/min**
- Embout 3/8e laiton

Référence	**37 9601 10**
Conditionnement	**Boîte**
Colisage	**5**
Poids colisage	**4,26 kg**
Quantité palette	**180**
Prix HT	**77,22 €**



Optima 50 câble + Quieto OD

Alimentation latérale
Câble

Ensemble hyper silencieux à économie d'eau à câble

Optima 50 câble :

- Trou de couvercle **16 à 50 mm**
- Hauteur de recouvrement **272 à 480 mm**
- Trop plein prédécoupé
- Débit de chasse **2,8l/s**

+

Quieto OD :

- Plage de fonctionnement **0,5 à 10 bars** (Tolère des pics de pression à 16 bars)
- Plage de réglage du niveau d'eau 90 mm
- Débit de remplissage à 3 bars **7,2l/min**
- Embout 3/8e laiton

Référence	**37 7750 20**
Conditionnement	**Boîte**
Colisage	**5**
Poids colisage	**4,80 kg**
Quantité palette	**180**
Prix HT	**78,95 €**



Optima 50 câble Ø 6mm + 2 en 1 OD

Alimentation universelle
Câble

Ensemble spécial rénovation tout réservoir
2 boutons fournis: trous de couvercle standards + ceux des tirettes
Robinet connexion latérale ou basse
Économiseur d'eau

Optima 50 câble Ø 6mm :

- Trou de couvercle **6 à 50 mm**
- Hauteur de recouvrement **302 à 465 mm**
- Réglable en hauteur automatique
- Trop plein prédécoupé
- Débit de chasse **2,8l/s**

+

2 en 1 OD :

- Plage de fonctionnement **0,5 à 10 bars** (Tolère des pics de pression à 16 bars)
- Plage de réglage du niveau d'eau 80 mm
- Débit de remplissage à 3 bars **8l/min**
- Embout 3/8e laiton

Référence	**10 0060 89**
Conditionnement	**Boîte**
Colisage	**5**
Poids colisage	**5,34 kg**
Quantité palette	**180**
Prix HT	**83,44 €**

Tous les ensembles de chasse en boîte sont livrés avec un bouche-trou, un joint fibre, un sachet visserie, une clef de montage et un joint de cuvette.

SIAMP, LE PLUS GRAND PARC INSTALLÉ EN FRANCE

SIAMP équipe en système de chasse d'eau les plus grandes marques de céramistes depuis plusieurs décennies

	MODÈLES DE WC (LISTE NON EXHAUSTIVE ET SUJETTE À CHANGEMENTS)			
VILLEROY & BOCH	Altima Artic Basic Logic Omnia	Omnia Classic Omnia Pro O.novo Oval Perl	Saval Silvia SK Aqua NW Subway TS 01	TS 10 Tube Volta
JACOB DELAFON	Brive Escale Eolia Formilia Ione	Mideo Nouvelle Vague Odeon Odeon Up Ove	Panache Patio Presqu'île Reach	Replay Struktura Vox
VITRA	Aria Arkitekt D light	Layton Milton Nest	Serenada S20	S50 Zentrum
ROCA	Mira	Neo	Polo	
ALLIA	Allia 14081800017 Allia 14081700017 Concerto Elite	Evolution Flash «Gain de place» Neo	ODS Quesako ODS Sisteron 3 Option Twyford	Refresh Sphinx 280 Bottom Sphinx 280 Side
CERSANIT	Arena Arteko Carina Eko Facile Gravia	Iryda Kaskada Lotos Merida Mito Grey	Ocean Olympia Parva President Senator	Skadynovski I Skadynovski II Solare Venezia Vernus Mito Red

Rénovation facilitée

La bonde Siamp étant commune à tous les mécanismes de la marque SIAMP, la rénovation du système de chasse d'eau s'effectue sans démonter le réservoir.

Un simple quart de tour suffit pour démonter/monter un mécanisme de chasse

Maintenance d'un mécanisme de chasse SIAMP



BONDE UNIQUE

VIDÉOS

Présentation produit



Présentation robinet flotteur **2 en 1**



Présentation robinet flotteur **Quieto OD**



Présentation robinet flotteur **Aquastop**

Installation & réglage



Installation mécanisme de chasse **Optima Auto**



Installation robinet flotteur **2 en 1**



Installation robinet flotteur **Quieto OD**



Installation & réglage mécanisme **Optima S étrier**



Réglage de la consommatation d'eau / mécansimes **SIAMP**



Installation & réglage mécanisme **Optima 50 câble**

Maintenance



Maintenance robinet flotteur **Quieto OD / Aquastop**



Maintenance clapet mécanismes **SIAMP**



Maintenance des mécanismes **SIAMP**



Maintenance membrane **95L**

QUEL TYPE DE ROBINET FLOTTEUR ?

Alimentation latérale

- Pour les arrivées d'eau positionnées du côté haut gauche ou droit du réservoir
- Correspond à l'essentiel des robinets du marché français

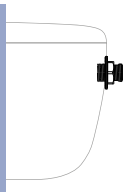

Alimentation basse

- Pour les arrivées d'eau positionnées en bas au fond du réservoir

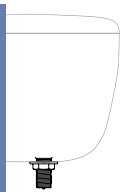

Alimentation universelle

- Grâce à son embout amovible, le robinet permet d'assurer les deux types d'alimentation : latérale ou basse

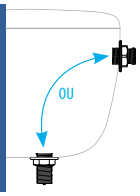

ROBINET FLOTTEUR
MÉCANIQUE / HYDRAULIQUE

En comparaison à un robinet **mécanique** (à levier), le robinet **hydraulique** présente de nombreux avantages :

- plus silencieux
- plus compact
- plus précis et rapide à la fermeture
- permet un réglage du niveau d'eau directement dans le réservoir grâce à la vis de réglage



QUELLES FONCTIONNALITÉS ?

Fiabilité et durabilité



- Tous les robinets sont **garantis 10 ans**
- **100%** des robinets certifiés NF sont testés automatiquement en usine.
- La membrane des robinets Quieto OD et Aquastop est conçue, de par sa taille et sa forme, pour limiter le dépôt de calcaire et optimiser l'entretien du robinet

Facilité d'entretien

- L'entretien du robinet consiste à nettoyer régulièrement sa membrane surtout en cas d'eau calcaire. Cette opération est simplifiée grâce à l'accès facile à la membrane (sans démonter le robinet)

Vidéo maintenance
Quieto OD & Aquastop

Vidéo maintenance
membrane 95L

Hyper silence

- **Quieto OD** et **Aquastop** sont munis d'un compartiment à billes antibruit, un système exclusif qui amortit le flux d'eau pour un remplissage de chasse quasi inaudible



Économie d'eau

- Grâce à sa fonction d'ouverture différée, le robinet **Quieto OD** économise jusqu'à 5l d'eau par jour*

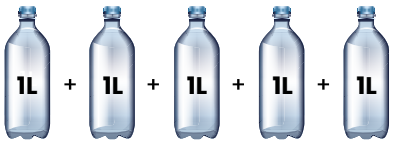

- Le robinet **Aquastop** prévient le gaspillage d'eau grâce à sa fonction anti-fuite : il bloque le remplissage du réservoir s'il détecte une fuite



*Calculé pour une famille de 4 pers., en remplacement d'un robinet standard

QUEL TYPE DE MECANISME DE CHASSE ?

Simple volume

- Possibilité de rénover en l'état des anciens systèmes (exemple: mécanisme "Porcher")
- Existe en actionnement à tirette ou à bouton poussoir avec étrier

Double volume

- Favorise l'économie d'eau
- Existe en bouton poussoir avec étrier pour un réglage très précis et un maintien du couvercle; ou en bouton poussoir avec câble pour une installation rapide et un accès facile à l'intérieur du réservoir sans démonter le bouton

3 TYPES **D'ACTIONNEMENT**



Tirette | **Bouton poussoir étrier** | **Bouton poussoir câble**

QUELLES FONCTIONNALITÉS ?

Facilité d'installation et d'entretien

Toute la gamme de mécanismes Siamp est équipée d'une **bonde unique**

- **Rénovation facile :** possibilité de remplacer chaque mécanisme par tout autre modèle de la gamme sans démonter le réservoir
- **Entretien facile :** l'accès au clapet pour le nettoyer ou le remplacer se fait en tournant un quart de tour le mécanisme



Comment nettoyer le clapet des mécanismes SIAMP

Comment remplacer facilement un mécanisme SIAMP

Fiabilité et durabilité

- Les mécanismes SIAMP sont **garantis 10 ans**
- Les mécanismes SIAMP sont soumis à des tests de qualité réguliers en usine

Économie d'eau

- Tous les mécanismes double volume permettent d'économiser l'eau en adaptant le volume de chasse selon le besoin
- Le mécanisme Switch 22 interrompable START STOP offre la possibilité d'économiser l'eau bien qu'il soit en simple bouton : on appuie une 1ère fois pour chasser, une 2ème fois pour arrêter la chasse

Réglage de la consommation d'eau des mécanismes double volume

Optima 50

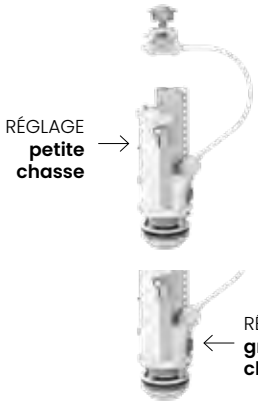

Optima S

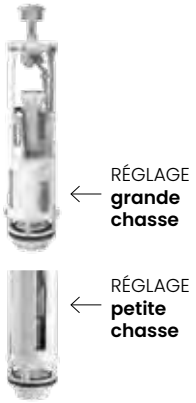

Comment faire des économies d'eau avec les mécanismes SIAMP


SIAMP
Économie d'eau
Installation facile
Économie d'eau
Installation facile
Hygiène
Sans effort
Solution
universelle
Hyper économe
Solution
universelle
Hyper économe
Hyper réglable
Antifuite
Hyper silencieux
Hyper réglable
Antifuite
Hyper silencieux
Hyper réglable
Antifuite
Hyper silencieux
Économie d'eau
Hyper réglable
Économie d'eau
Hyper réglable
Hygiène
Sans effort
Installation facile
Hyper silencieux
Hyper économe
Installation facile
Hyper silencieux
Hyper économe
Hyper réglable
Hyper silencieux
Hyper économe
Hyper réglable
Hyper silencieux
Hyper économe
Hyper réglable
Hyper silencieux
Hyper économe
Économie d'eau
Interrompable
Économie d'eau
Interrompable
Remplacement
tirette
Économie d'eau
Installation facile
Économie d'eau
Installation facile
Économie d'eau
Hyper réglable
Économie d'eau
Hyper réglable
Économie d'eau
Hyper réglable
Économie d'eau
La référence
La référence
Spécial trou
de couvercle
Ø 10 - 42 mm
Spécial trou
de couvercle
Ø 10 - 42 mm
Remplacement
tirette
Économie d'eau
Économie
d'eau
interrompable
Économie
d'eau
interrompable
Hyper réglable
Économie d'eau
Hyper réglable
Économie d'eau
Hyper réglable
Économie d'eau
La référence
La référence

PROMOTION ET MISE EN AVANT



Box carton
Grand volume + PLV

Réf : Box 10 0260 46 + PLV 10 0260 47
Livré à plat

Contenance :

Robinet seul : 60 boîtes de Compact 95L
ou 40 boîtes de Quieto OD ou AquaStop ou 2 en 1 OD
Mécanisme seul : 48 boîtes
Ensembles : 32 boîtes

Encombrement :

Hauteur : 76 cm (hors fronton)
Largeur : 74 cm
Profondeur : 43 cm

Box carton 3 plateaux
Générique

Réf : 10 0260 65
Livré vide à plat

Contenance :

Robinet seul : 54 boîtes de Compact 95L
ou 45 boîtes de Quieto OD ou AquaStop ou 2 en 1 OD
Mécanisme seul : 36 boîtes
Ensembles : 27 boîtes

Encombrement :

Hauteur : 156 cm (hors fronton)
Largeur : 59 cm
Profondeur : 40 cm



MERCHANDISING

Une offre plus claire

• 1 gamme > 1 couleur



Robinets flotteurs



Mécanismes de chasse



Ensembles de chasse

UN LINÉAIRE DYNAMISÉ EN LIBRE-SERVICE

Un acte d'achat guidé et rassurant = gain de temps, meilleures rotations !

1. Panneaux de segmentation : (1 panneau, 1m de longueur) Réf : 10 0064 74

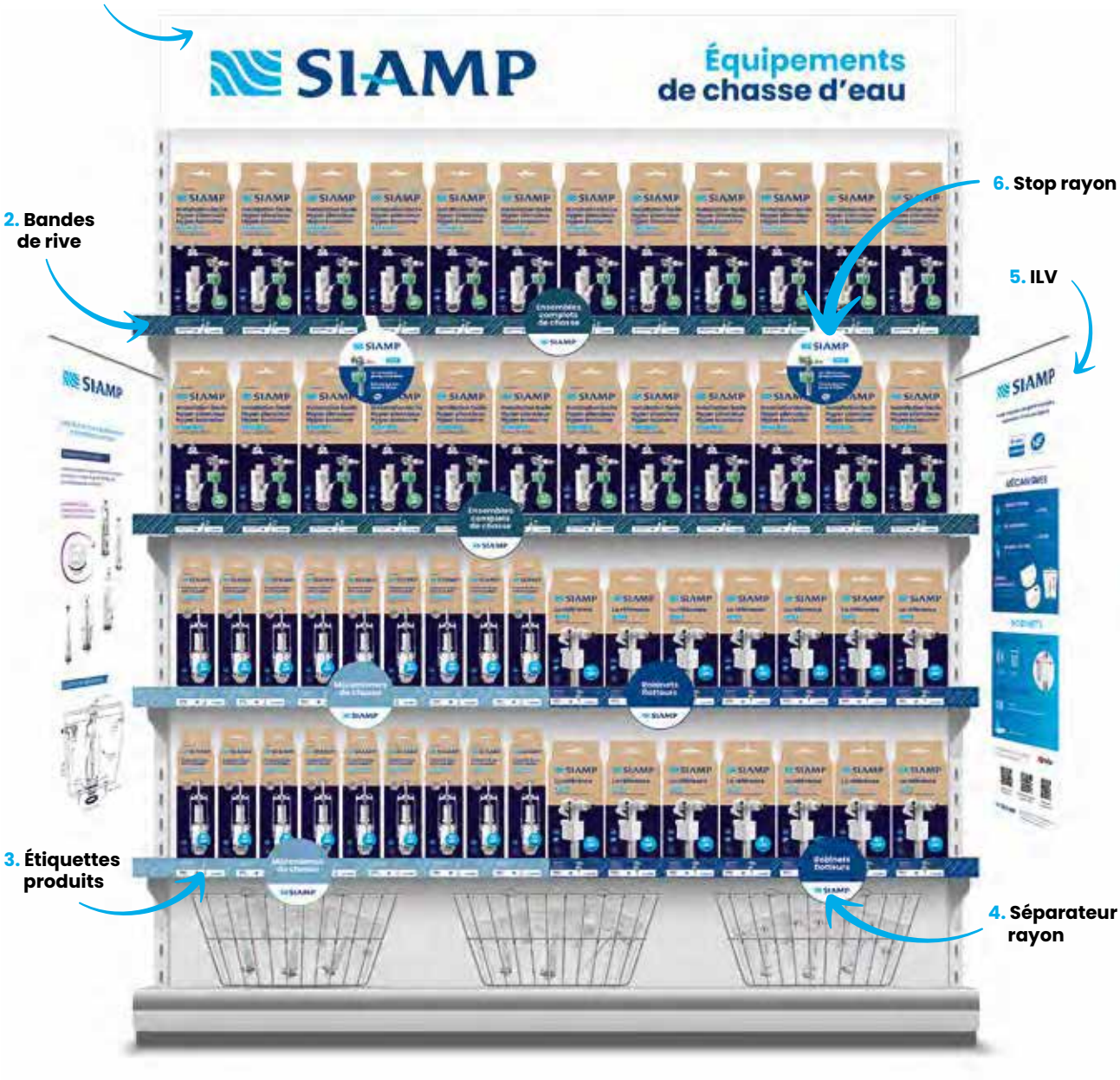

2. Bandes de rives
(set de 6, longueur 1M)
Réf : 10 0055 22

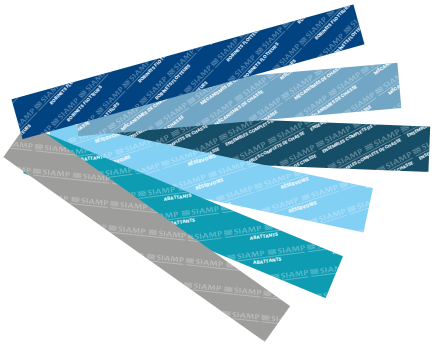

3. Jeu étiquettes gamme mécanismes et robinets

Réf : 10 0055 70



4. Séparateur rayon

Réf : 10 0055 26



5. ILV + potence magnétique
(format 15cm * 60cm)

Réf ILV : 10 0049 33
Réf potence : 10 0067 35



4. Stop rayon

Réf : 10 0017 03 - Quieto OD
Réf : 10 0049 32 - Aquastop
Réf : 10 0066 90 - 2 en 1
Réf : 10 0097 60 - Optima Auto



Présentoir Optima Auto

Réf : 10 0114 09



Présentoir Quieto OD

Livré complet avec un Quieto OD
Réf 10 0024 40







Réservoirs

Une offre complète

Adaptée pour remplacer le réservoir d'une cuvette posée au sol, notre offre de réservoirs WC plastiques d'aspect céramique répond à tout type d'installation :

ATTENANT

L'essentiel du marché

SEMI-BAS

Pour des installations spécifiques

HAUT

Pour le remplacement des anciens réservoirs en fonte ou pour rendre difficilement accessible leur contenu

ENCASTRABLE

À installer derrière un habillage léger ou dans un meuble

Qualité & simplicité d'installation

Dotés d'un système anti-condensation, d'un robinet flotteur silencieux et pour certains de la fixation renforcée, nos réservoirs assurent une efficacité de fonctionnement durable.

Fiabilité

En conformité avec le EN 14055 Classe 1, nos réservoirs sont conçus pour être compatibles avec les cuvettes respectant l'EN 997.

10 ANS
GARANTIE*

25 ANS
PIÈCES DÉTACHÉES
disponibles partout en France*

*Sauf mention contraire, hors pièces d'usure

RÉSERVOIRS APPARENTS

Attenants

Primo 58	Rondo Confort simple touche	Rondo Confort double touche	Scala Confort Plus
			
Grande chasse p. 104	Chasse interrompable p. 104	Double touche 3/6l p. 104	Hyper silence et économie d'eau p. 104

Semi-bas

Primo 28	Tosca simple touche	Tosca double touche
		
Grande chasse p. 105	Chasse interrompable p. 105	Double touche 3/6l p. 105

RÉSERVOIR ENCASTRABLE

Hauts

Primo 08	Rondo H pneumatique	Intra Sol
		
Actionnement par chaînette p. 106	Actionnement pneumatique à distance p. 106	Compact pour cuvette au sol p. 107

QUEL TYPE D'INSTALLATION ?



Attenant
- Fixation directement sur la cuvette
- Correspond à l'essentiel des réservoirs du marché



Semi-bas
- Fixation sur le mur au-dessus de la cuvette
- Hauteur du coude ajustable aux réservoirs du marché

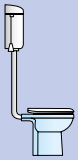

Haut
- Fixation sur le mur en hauteur
- Pour rendre le contenu hors de portée de l'utilisateur
- Chasse d'eau plus puissante

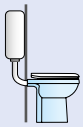

Encastrable
- Utilisé pour les WC posés au sol
- Encastrés dans le mur, le réservoir et son coude ne sont pas visibles
- Facilité de nettoyage et espace WC plus aéré

QUELLES FONCTIONNALITÉS ?

Économie d'eau



Nos modèles **RONDO & TOSCA SIMPLE TOUCHE** possèdent la **fonction interrompable** permettant de contrôler le volume d'eau chassé

Silence & économie d'eau



Notre modèle **SCALA CONFORT PLUS** est équipé du robinet flotteur **QUIETO OD :**

- Hyper silencieux NF à 10 dB
- Ouverture différée (jusqu'à 5l d'eau économisés par jour*)

Isolation interne

- Système anti-condensation par une coque en polystyrène

Fixation renforcée

- Une **butée dorsale réglable** et un **stabilisateur** sont fournis dans nos **MODÈLES CONFORT** pour une meilleure stabilité sur la cuvette et créer un appui au mur afin d'éviter tout effet de bascule

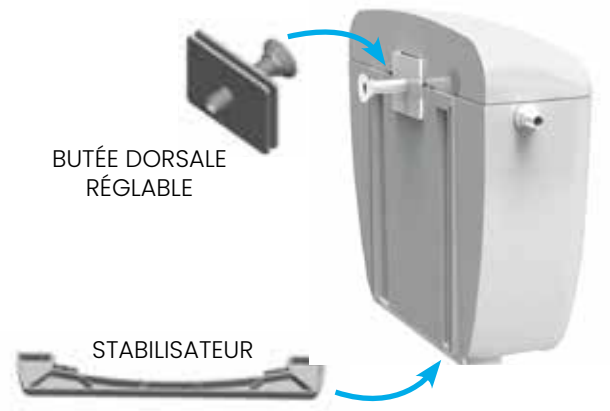

Adaptabilité

- **Kit d'alimentation universelle** permettant tout type d'alimentation (latérale, basse ou par l'arrière)

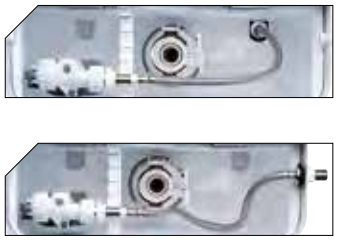

- **Kit semi-bas** permettant de transformer un réservoir attenant en réservoir semi-bas



*Calcul réalisé pour une famille de 4 personnes.

RÉSERVOIRS APPARENTS ATTENANTS



Primo 58

Attenant

Économique

- Commande simple volume 6L latérale par manette
- Réservoir de capacité maximale de 9L
- **Robinet flotteur silencieux**

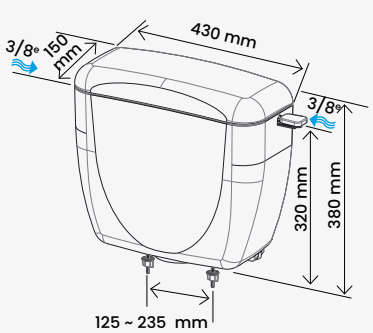

EN 14055 Classe 1

10 ANS GARANTIE

Référence	**31 5806 18**
Conditionnement	**Boîte**
Colisage	**3**
Poids colisage	**10,16 kg**
Quantité palette	**90**
Prix HT	**74,77 €**



Rondo Confort simple et double touche

Attenant

Ergonomie
Chasse interrompable (pour la version simple touche)

- **Commande simple volume 6L interrompable ou double volume 3/6L** sur le dessus par palette
- **Nettoyage facile :** touches de commande intégrées au réservoir
- Réservoir de capacité maximale de 9L
- **Isolation interne anti-condensation**
- **Butée dorsale réglable et stabilisateur**
- **Robinet flotteur 95L silencieux** NF

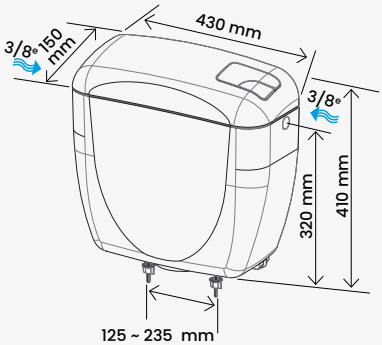

START STOP

EN 14055 Classe 1

10 ANS GARANTIE

	Simple touche	Double touche
Référence	**31 5050 10**	**31 5010 10**
Conditionnement	**Boîte**	**Boîte**
Colisage	**3**	**3**
Poids colisage	**11,61 kg**	**11,61 kg**
Quantité palette	**90**	**90**
Prix HT	**101,39 €**	**116,38 €**



Scala Confort Plus

Attenant

Design
Hyper silencieux
Économie d'eau

- **Commande double volume 3/6L sur le dessus par bouton chromé**
- Réservoir de capacité maximale de 9L
- **Isolation interne anti-condensation**
- **Butée dorsale réglable et stabilisateur**
- **Robinet flotteur Quieto OD hyper silencieux et économiseur d'eau** NF

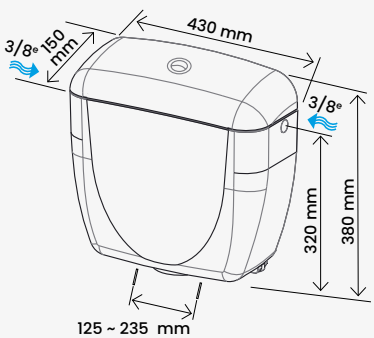

EN 14055 Classe 1

10 ANS GARANTIE

Référence	**10 0021 07**
Conditionnement	**Boîte**
Colisage	**3**
Poids colisage	**11,29 kg**
Quantité palette	**90**
Prix HT	**127,91 €**

RÉSERVOIRS APPARENTS SEMI-BAS



Primo 28

Semi-bas

Économique

- Commande simple volume 6L latérale par manette
- Réservoir de capacité maximale de 9L
- Coude d'alimentation semi-bas **recoupable**
- **Robinet flotteur silencieux**

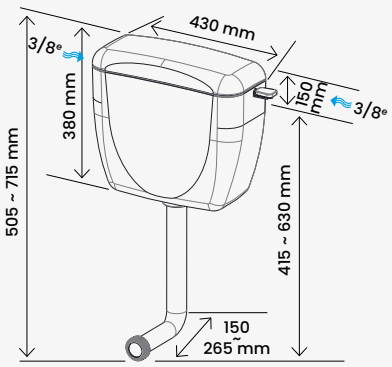

EN 14055 Classe 1 — 10 ANS GARANTIE

Référence	**31 2806 10**
Conditionnement	**Boîte**
Colisage	**3**
Poids colisage	**10,52 kg**
Quantité palette	**90**
Prix HT	**74,77 €**



Tosca simple touche

Semi-bas

Design & compact
Faible épaisseur : 130 mm
Chasse interrompable

- **Commande simple volume 6L interrompable** sur le dessus par palette
- Réservoir de capacité maximale de 7,5L
- **Isolation interne anti-condensation**
- Coude d'alimentation semi-bas **recoupable**
- **Robinet flotteur silencieux**

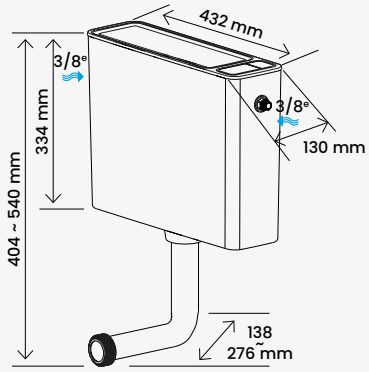

START STOP — EN 14055 Classe 1 — 10 ANS GARANTIE

Référence	**10 0080 09**
Conditionnement	**Boîte**
Colisage	**1**
Poids colisage	**2,5 kg**
Quantité palette	**90**
Prix HT	**95,98 €**



Tosca double touche

Semi-bas

Design & compact
Faible épaisseur : 130 mm

- Commande **double volume 3/6L** sur le dessus par palette
- Réservoir de capacité maximale de 7,5L
- **Isolation interne anti-condensation**
- Coude d'alimentation semi-bas **recoupable**
- **Robinet flotteur silencieux**

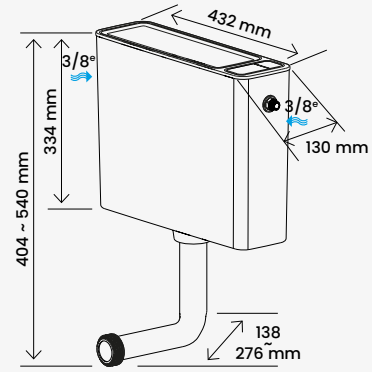

EN 14055 Classe 1 — 10 ANS GARANTIE

Référence	**10 0080 14**
Conditionnement	**Boîte**
Colisage	**1**
Poids colisage	**2,5 kg**
Quantité palette	**90**
Prix HT	**106,69 €**

RÉSERVOIRS APPARENTS HAUTS



Primo 08

Haut

Actionnement par chaînette

- Pour alimenter une cuvette posée au sol ou un WC à la turque
- Commande simple volume 6L haute latérale par chaînette
- Réservoir de capacité maximale de 9L
- **Robinet flotteur silencieux**
- **À commander en complément :** tube de descente droit ou coudé (cf. Accessoires p.94)

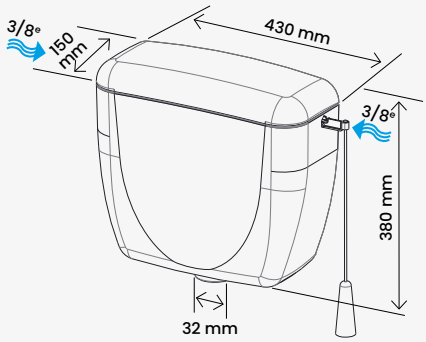

CE EN 14055 Classe 1

10 ANS GARANTIE

Référence	**31 0806 18**
Conditionnement	**Boîte**
Colisage	**3**
Poids colisage	**9,80 kg**
Quantité palette	**90**
Prix HT	**74,77 €**



Rondo H pneumatique

Haut

Actionnement pneumatique à distance

- Pour alimenter une cuvette posée au sol, une cuvette suspendue ou un WC à la turque
- **Commande déportée simple volume 6L ou double volume 3/6L par bouton pneumatique**
- 2 mètres de capillaire avec tube de protection
- **Réversible pour installation en gaine technique**
- Réservoir de capacité maximale de 9L
- **Isolation interne anti-condensation**
- **Robinet flotteur 95L silencieux** NF
- **À commander en complément :** tube de descente droit ou coudé (cf. Accessoires p. 94) et commande déportée (cf. Gaine Technique p. 58 - 59)

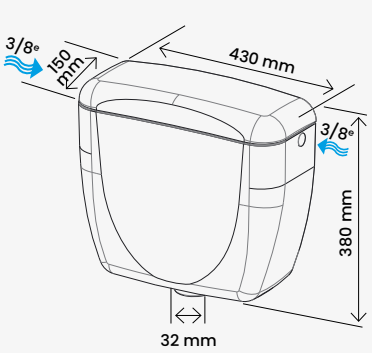

CE EN 14055 Classe 1

10 ANS GARANTIE

Référence	**31 5091 10**
Conditionnement	**Boîte**
Colisage	**3**
Poids colisage	**12,24 kg**
Quantité palette	**90**
Prix HT	**160,65 €**



RÉSERVOIR ENCASTRABLE



Intra Sol

Encastrable

Compact pour cuvette au sol

- **Commande déportée double volume 3/6L par bouton chromé** (inclus)
- **Réversible**
- **Isolation externe**
- Coude d'alimentation semi-bas recoupable
- **Robinet flotteur 95L silencieux** NF
- Câble longueur 495 mm (se reporter à la notice)

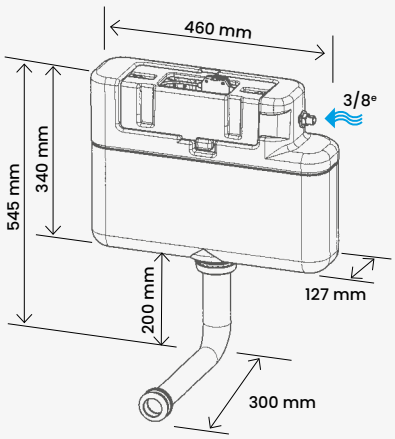

CE
EN 14055
Classe 1

10 ANS
GARANTIE

Référence	**31 0142 10**
Conditionnement	**Boîte**
Colisage	**1**
Poids colisage	**2,82 kg**
Quantité palette	**80**
Prix HT	**137,50 €**

ACCESSOIRES POUR RÉSERVOIRS ATTENANTS

Kit d'alimentation universelle

Kit avec flexible pour une alimentation latérale ou basse (gauche ou droite) ou par l'arrière.

Utilisable également sur le réservoir semi-bas PRIMO 28 et les réservoirs hauts.



Kit semi-bas

Kit de transformation en modèle semi-bas



Modèle	Référence	Conditionnement	Colisage	Prix HT
Kit d'alimentation universelle	31 5201 10	Sachet	1	21,52 €
Kit semi-bas	31 5200 10	Boîte	1	16,42 €

ACCESSOIRES POUR RÉSERVOIRS HAUTS



TCD 32 **TCC 32**



CR 32

TCC 32
Tube de chasse coudé Ø 32 mm pour WC à l'anglaise, livré en 2 parties, longueur totale (emboîté) de 1,80 m, longueur du coude 230 mm

TCD 32
Tube de chasse droit Ø 32 mm pour WC à la turque, livré en 2 parties, longueur totale (emboîté) de 1,95 m

CR 32
Cône de raccordement en caoutchouc, Ø 32 mm

Modèle	Référence	Conditionnement	Colisage	Prix HT
TCC 32	34 0864 01	Sachet	1	20,20 €
TCD 32	34 0865 10	Sachet	1	16,73 €
CR 32	34 0868 01	Sachet	1	9,49 €

MERCHANDISING

Autocollants

Pour mettre en avant les principales caractéristiques des réservoirs exposés dans les points de vente, et orienter le client dans son choix.



Primo 58
Ref : 10 0103 51



Rondo Confort simple touche
Ref : 10 0103 48



Rondo Confort double touche
Ref : 10 0103 44



Scala Confort Plus
Ref : 10 0103 46



Primo 28
Ref : 10 0103 49



Tosca simple touche
Ref : 10 0147 13



Tosca double touche
Ref : 10 0147 14



Primo 08
Ref : 10 0103 43



Rondo H Pneumatique
Ref : 10 0103 47







Abattants

Un large choix

L'abattant est une pièce incontournable dans l'aménagement de l'espace WC. Afin de mieux répondre aux besoins du marché, SIAMP ne cesse de perfectionner et d'améliorer le design, l'efficacité et les fonctionnalités de ses abattants.

Pour cela, notre offre se décline en 3 niveaux de gamme :

DORMANT, des abattants fonctionnels et sûrs

CLASSIC, destiné à un usage intensif et adapté à la collectivité

PREMIUM, pour des fonctionnalités haut de gamme et un grand confort d'utilisation

Facilité d'installation

Afin de permettre une installation rapide et sans effort, nos systèmes de fixation se posent en un tour de main que ce soit par le dessus de la cuvette ou avec des écrous rapides.

Qualité reconnue

Au cœur de notre savoir-faire depuis plus de 75 ans, nos abattants sont conçus et fabriqués selon les plus hauts standards de qualité.
Afin de garantir un niveau de qualité répondant aux exigences du marché, des tests d'endurance, de résistance et d'aspect sont régulièrement effectués sur nos abattants, la plupart étant garantis par la norme NF

2 ANS
GARANTIE*

25 ANS
PIÈCES DÉTACHÉES
disponibles partout en France*

*Sauf mention contraire, hors pièces d'usure

ABATTANTS THERMOPLASTIQUES

Monaco	Monte Carlo 3 NF	Opio Classic NF	Nissa Premium NF	Vallauris Premium	Générations Premium
					
Économique p. 114	Standard p. 114	Usage intensif p. 114	Standard à fermeture ralentie p. 115	Premium p. 115	Siège enfant intégré et amovible p. 115

ABATTANTS THERMODURCISSABLES

Mougins Classic NF	Estérel Classic NF	Stablo NF	Sophia Premium Slim	Estérel Premium
				
Standard p. 116	Usage intensif p. 116	Pour collectivités et PMR p. 116	Design extra plat p. 117	Premium design p. 117

Provence Premium	Principauté Premium	Azur Premium Slim	Estérel Optimum
			
Premium à la forme D p. 117	Premium à la forme D et recouvrant p. 118	Premium extra plat p. 118	Ultra confort p. 118

ABATTANTS BOIS

Horizon Classic	Cap Ferrat Classic NF
	
Rigide p. 119	Haute robustesse p. 119

ABATTANT SPÉCIFIQUE

Siège seul

Siège seul p. 119

QUEL MATÉRIAU ?

Thermoplastique

- Légèreté
- Incassable

MDF

- Rigidité

Thermodurcissable

- Antibactérien
- Inrayable
- Forte densité
- Rendu de haute qualité

Bois composite

- Haute robustesse
- Antibactérien
- Inaltérabilité
- Haute résistance à l'humidité
- Rendu chaleureux

QUEL DESIGN ?

Elément essentiel de l'espace WC, la forme de nos abattants est universelle afin d'être en harmonie avec les cuvettes standards du marché.



Sandwich

Recouvrant



Extra plat

Forme D

QUEL TYPE DE FIXATION ?

Fixation en acier inoxydable

- **Fixation par le dessus** pour une installation rapide et sans effort, indispensable pour les cuvettes carénées



- **Fixation par le dessous** pour une installation sur tout type de cuvette traditionnelle



Fixation en plastique

- **Dormant :** pour une optimisation de la stabilité (pas de mouvement latéral)



QUELLES FONCTIONNALITÉS ?

Fermeture ralentie

- **Silencieux :** le couvercle s'abaisse sans aucun bruit
- **Hygiénique :** évite d'entrer en contact avec la cuvette lors de la fermeture
- **Sécurisé :** système anti-pincement, idéal pour les enfants



Charnières réglables et durables

- Charnières en acier inoxydable
- Résiste à la corrosion
- S'adapte au plus grand nombre de cuvettes



Déclipsable

- **Hygiénique :** facilite le nettoyage et l'entretien



Stabilité renforcée

- 2 cales de maintien intégrées et réglables à l'avant du siège : **pas de mouvement latéral**



POUR CUVETTE **STANDARD**



POUR CUVETTE **SANS BRIDE**

ABATTANTS THERMOPLASTIQUES



Monaco

Économique

- **Nettoyage facile : pas de tampons ni d'amortisseurs**
- **Fixation rapide**

- Forme standard
- **Dormant réglable et réversible**
- 0,9 kg

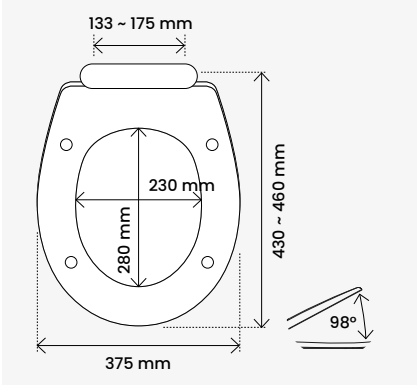



2 ANS GARANTIE

Référence	**48 7101 17**
Conditionnement	**Barquette**
Colisage	**10**
Poids colisage	**12,01 kg**
Quantité palette	**160**
Prix HT	**19,07 €**



Monte Carlo 3

Standard

- **Plusieurs coloris disponibles**
- **Fixation rapide**

Blanc

Gris fumée

- Forme standard
- **Dormant réglable et réversible**
- 1,4 kg

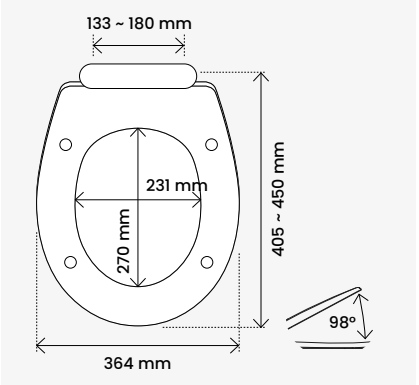



NF ABATTANTS DE WC CERTIFIÉ PAR CSTB — 2 ANS GARANTIE

	Blanc	Gris fumée
Référence	**45 5251 18**	**45 5254 18 1480**
Conditionnement	**Barquette**	**Barquette**
Colisage	**10**	**3**
Poids colisage	**17,89 kg**	**5,55 kg**
Quantité palette	**160**	**120**
Prix HT	**31,42 €**	**38,35 €**



Opio Classic

Idéal pour la collectivité

- **Adapté à un usage intensif**
- **Fixation rapide**

- Forme standard
- **Charnières individuelles réglables en acier inoxydable et écrous rapides**
- 1,7 kg

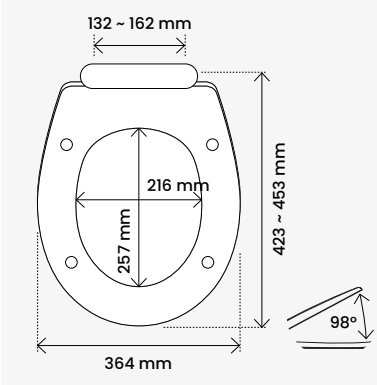



NF ABATTANTS DE WC CERTIFIÉ PAR CSTB — 2 ANS GARANTIE

Référence	**47 1056 10**
Conditionnement	**Barquette**
Colisage	**6**
Poids colisage	**13,02 kg**
Quantité palette	**144**
Prix HT	**49,37 €**

ABATTANTS THERMOPLASTIQUES



Nissa Premium

Standard à fermeture ralentie

- **Fermeture ralentie**
- **Déclipsable**

- Forme standard
- **Fermeture ralentie :** silencieux et hygiénique
- **Déclipsable :** facilité de nettoyage et d'entretien
- **Charnières individuelles réglables** en nylon
- 1,4 kg

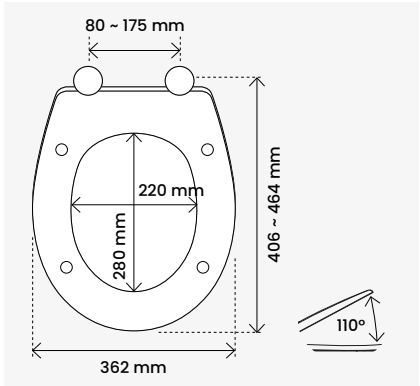



Référence	**10 0051 77**
Conditionnement	**Boîte**
Colisage	**7**
Poids colisage	**11,40 kg**
Quantité palette	**168**
Prix HT	**48,86 €**



Vallauris Premium

Premium

- **Fermeture ralentie**
- **Déclipsable**
- **Fixation par le dessus**

- Forme standard
- **Fermeture ralentie :** silencieux et hygiénique
- **Déclipsable :** facilité de nettoyage et d'entretien
- **Fixation par le dessus :** facilité d'installation
- **Charnières individuelles réglables en acier inoxydable avec chevilles rétractables**
- 1,6 kg

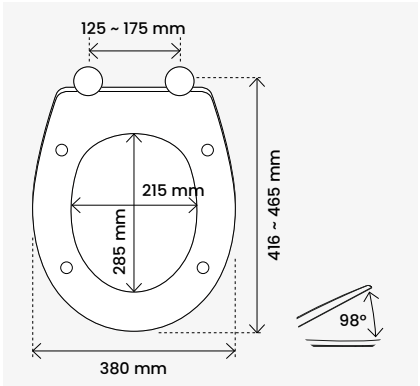



Référence	**95 8214 10**
Conditionnement	**Boîte**
Colisage	**5**
Poids colisage	**10,60 kg**
Quantité palette	**100**
Prix HT	**58,55 €**



Générations Premium

Siège enfant intégré et amovible

- **Fermeture ralentie**
- **Déclipsable**
- **Fixation par le dessus**

- Forme standard
- Système aimanté entre le couvercle et le siège enfant
- **Fermeture ralentie :** silencieux et hygiénique
- **Déclipsable :** facilité de nettoyage et d'entretien
- **Fixation par le dessus :** facilité d'installation
- **Charnières individuelles réglables en acier inoxydable avec chevilles rétractables**
- 1,9 kg

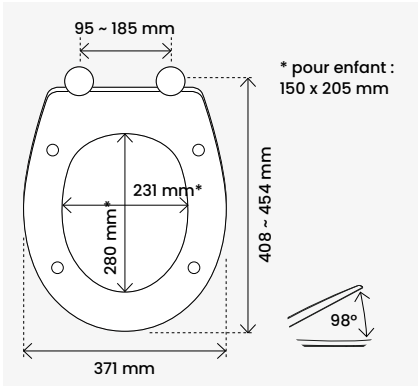



Référence	**95 8223 10**
Conditionnement	**Boîte**
Colisage	**5**
Poids colisage	**13,20 kg**
Quantité palette	**120**
Prix HT	**72,42 €**

ABATTANTS THERMODURCISSABLES



Mougins Classic

Standard

- Forme standard
- **Charnières individuelles fixes en acier inoxydable**
- 1,5 kg

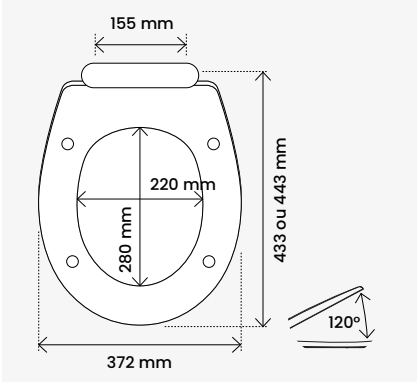



Référence	**95 9012 10**
Conditionnement	**Boîte**
Colisage	**7**
Poids colisage	**12,80 kg**
Quantité palette	**168**
Prix HT	**44,57 €**



Estérel Classic

Idéal pour la collectivité

- **Adapté à un usage intensif**

- Forme standard
- **Charnières individuelles réglables en acier inoxydable**
- 1,6kg

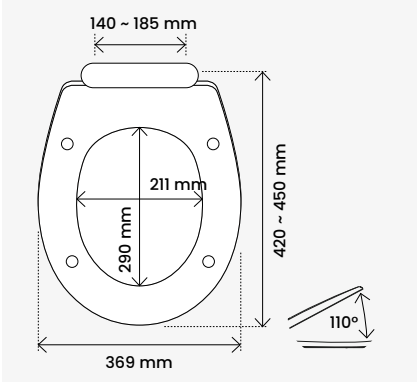



Référence	**95 9002 10**
Conditionnement	**Boîte**
Colisage	**4**
Poids colisage	**9,20 kg**
Quantité palette	**160**
Prix HT	**58,96 €**



Stablo

Pour les collectivités et PMR

- **Cales de maintien intégrées**
- **Stabilité renforcée**

- Forme standard
- **2 cales de maintien réglables à l'avant du siège** pour cuvette standard ou sans bride : pas de mouvement latéral
- **Charnières individuelles réglables en acier inoxydable**
- 1,6 kg

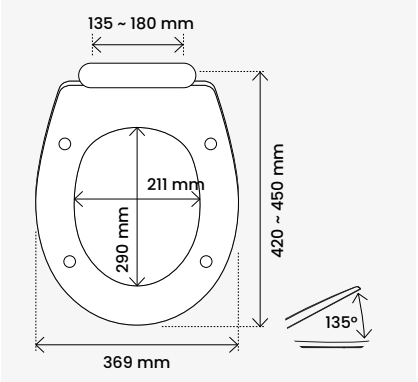



Référence	**10 0048 02**
Conditionnement	**Boîte**
Colisage	**4**
Poids colisage	**9,2 kg**
Quantité palette	**160**
Prix HT	**84,05 €**

ABATTANTS THERMODURCISSABLES







Sophia Premium Slim

Design extra plat

- **Fermeture ralentie**
- **Déclipsable**
- **Fixation par le dessus**

- Forme standard et extra plate
- **Fermeture ralentie :** silencieux et hygiénique
- **Déclipsable :** facilité de nettoyage et d'entretien
- **Charnières individuelles réglables en acier inoxydable avec chevilles autobloquantes**
- 1,4 kg

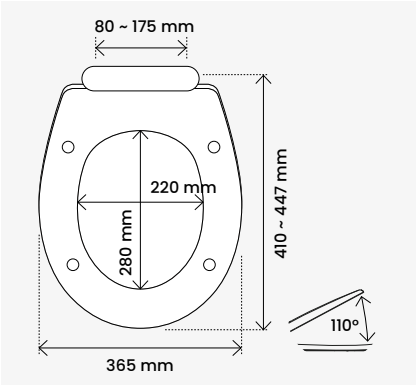



2 ANS GARANTIE

Référence	**10 0053 55**
Conditionnement	**Boîte**
Colisage	**4**
Poids colisage	**6,90 kg**
Quantité palette	**160**
Prix HT	**64,26 €**

Estérel Premium

Premium design

- **Fermeture ralentie**
- **Déclipsable**
- **Fixation par le dessus**

- Forme standard
- **Fermeture ralentie :** silencieux et hygiénique
- **Déclipsable :** facilité de nettoyage et d'entretien
- **Fixation par le dessus :** facilité d'installation
- **Charnières individuelles réglables en acier inoxydable avec chevilles autobloquantes**
- 2,3 kg

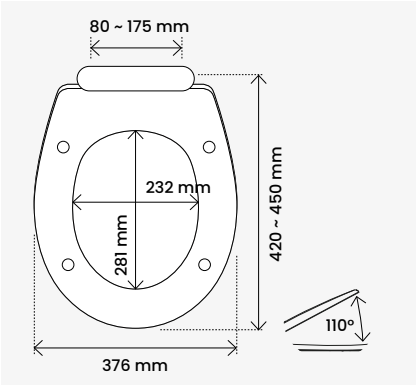



2 ANS GARANTIE

Référence	**95 9003 10**
Conditionnement	**Boîte**
Colisage	**7**
Poids colisage	**19,5 kg**
Quantité palette	**168**
Prix HT	**80,17 €**

Provence Premium

Premium à la forme D

- **Fermeture ralentie**
- **Déclipsable**
- **Fixation par le dessus**

- Forme droite
- **Fermeture ralentie :** silencieux et hygiénique
- **Déclipsable :** facilité de nettoyage et d'entretien
- **Fixation par le dessus :** facilité d'installation
- **Charnières individuelles réglables en acier inoxydable avec chevilles autobloquantes**
- 1,8 kg

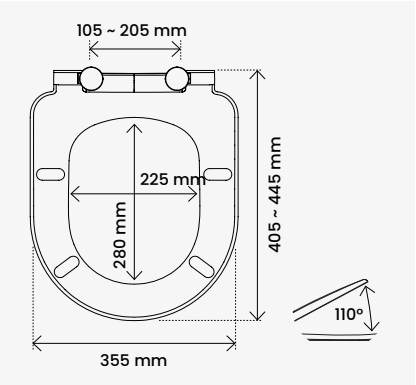



2 ANS GARANTIE

Référence	**10 0120 18**
Conditionnement	**Boîte**
Colisage	**4**
Poids colisage	**9,30 kg**
Quantité palette	**160**
Prix HT	**91,70 €**

ABATTANTS THERMODURCISSABLES



Principauté Premium

Premium à la forme D et recouvrant

- **Fermeture ralentie**
- **Déclipsable**
- **Fixation par le dessus**

- Forme droite et recouvrante
- **Fermeture ralentie :** silencieux et hygiénique
- **Déclipsable :** facilité de nettoyage et d'entretien
- **Fixation par le dessus :** facilité d'installation
- **Charnières individuelles réglables en acier inoxydable avec chevilles autobloquantes**
- 2,5 kg

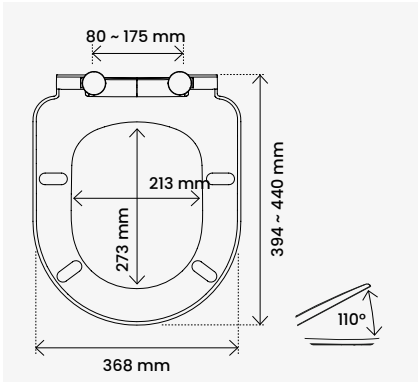



2 ANS GARANTIE

Référence	**95 9001 10**
Conditionnement	**Boîte**
Colisage	**4**
Poids colisage	**13,20 kg**
Quantité palette	**160**
Prix HT	**120,16 €**



Azur Premium Slim

Premium extra plat

- **Fermeture ralentie**
- **Déclipsable**
- **Fixation par le dessus**

- Forme standard et extra plate
- **Fermeture ralentie :** silencieux et hygiénique
- **Déclipsable :** facilité de nettoyage et d'entretien
- **Fixation par le dessus :** facilité d'installation
- **Charnières individuelles réglables en acier inoxydable avec chevilles autobloquantes**
- 2,2 kg

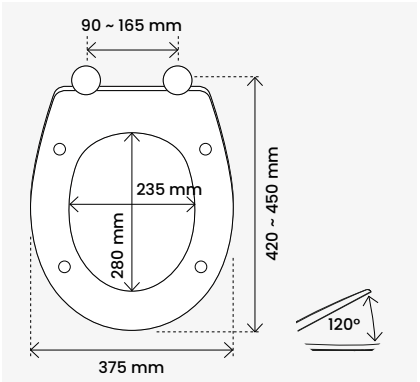



2 ANS GARANTIE

Référence	**95 9007 10**
Conditionnement	**Boîte**
Colisage	**4**
Poids colisage	**12,65 kg**
Quantité palette	**160**
Prix HT	**120,87 €**



Estérel Optimum

Ultra confort

- **Fermeture ralentie**
- **Déclipsable**
- **Fixation par le dessus**
- **Cales de maintien intégrées**
- **Stabilité renforcée**

- Forme standard
- **Fermeture ralentie :** silencieux et hygiénique
- **Déclipsable :** facilité de nettoyage et d'entretien
- **Fixation par le dessus :** facilité d'installation
- **Siège ergonomique**
- **2 cales de maintien réglables à l'avant du siège** pour cuvette standard ou sans bride : pas de mouvement latéral
- **Charnières individuelles réglables en acier inoxydable**
- 2,1 kg

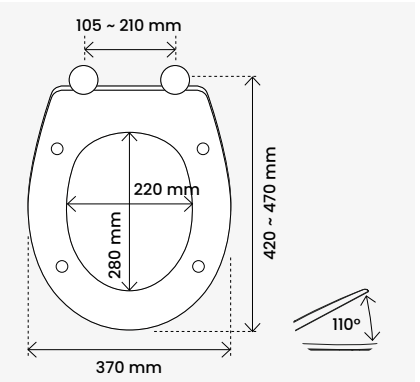



2 ANS GARANTIE

Référence	**10 0048 03**
Conditionnement	**Boîte**
Colisage	**4**
Poids colisage	**9,7 kg**
Quantité palette	**160**
Prix HT	**118,01 €**

ABATTANTS MDF - BOIS - SPÉCIFIQUES



Horizon Classic

MDF - Rigide

- **Large plage de réglage : jusqu'à 200 mm**

- Forme standard
- **Traitement anti-UV**
- **Imperméabilité**
- **Charnières individuelles réglables en métal chromé**
- 2,8 kg

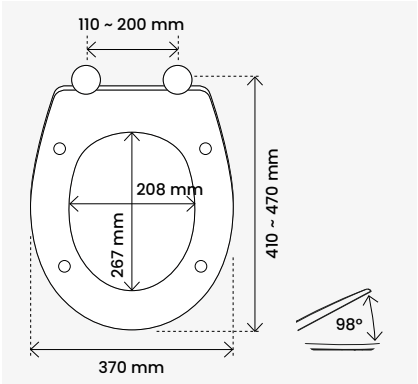

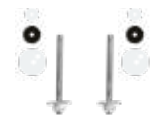

Référence	**95 8270 10**
Conditionnement	**Boîte**
Colisage	**1**
Poids colisage	**3,00 kg**
Quantité palette	**-**
Prix HT	**47,74 €**



Cap Ferrat Classic

Bois - Haute robustesse

- **Fixation par le dessus**

- Forme standard
- **Fixation par le dessus :** facilité d'installation
- **Charnières individuelles réglables en acier inoxydable**
- **Antibactérien**
- 2,8 kg

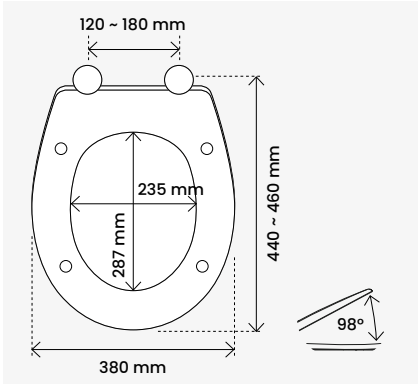



Référence	**95 9500 10**
Conditionnement	**Boîte**
Colisage	**5**
Poids colisage	**17,50 kg**
Quantité palette	**150**
Prix HT	**107,71 €**



Siège seul

Spécifique - Siège seul

- **Cales de maintien intégrées**
- **Stabilité renforcée**

- Thermodurcissable
- Forme standard
- **2 cales de maintien réglables à l'avant du siège** pour cuvette standard ou sans bride : pas de mouvement latéral
- **Charnières individuelles réglables en acier inoxydable**
- 0,67 kg

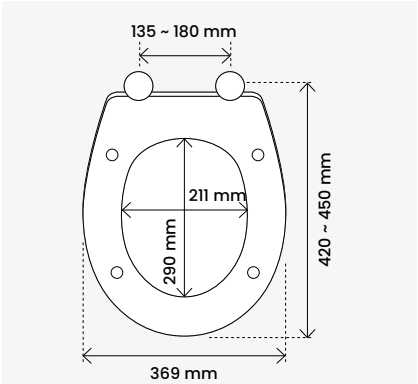



Référence	**10 0073 53**
Conditionnement	**Boîte**
Colisage	**7**
Poids colisage	**8,40 kg**
Quantité palette	**168**
Prix HT	**54,47 €**

MERCHANDISING

Des outils sont à votre disposition pour dynamiser le rayon et rendre nos produits plus visibles.

Un **SUPPORT** permet de fixer l'abattant sur le rayon pour une démonstration efficace.
Des **AUTOCOLLANTS** présentent leurs principales caractéristiques afin d'orienter le client dans son choix.

IMPLANTATION TYPE, REPRÉSENTATIVE DES PRINCIPAUX BESOINS

Sophia Premium Slim 10 0053 55	**Estérel Premium** 95 9003 10	**Cap Ferrat Classic** 95 9500 10
Monte Carlo 3 45 5251 18	**Mougins Classic** 95 9012 10	**Nissa Premium** 10 0051 77
Monaco (sous film) 48 7101 01	**Monaco (sous film)** 48 7101 01	**Monaco (sous film)** 48 7101 01

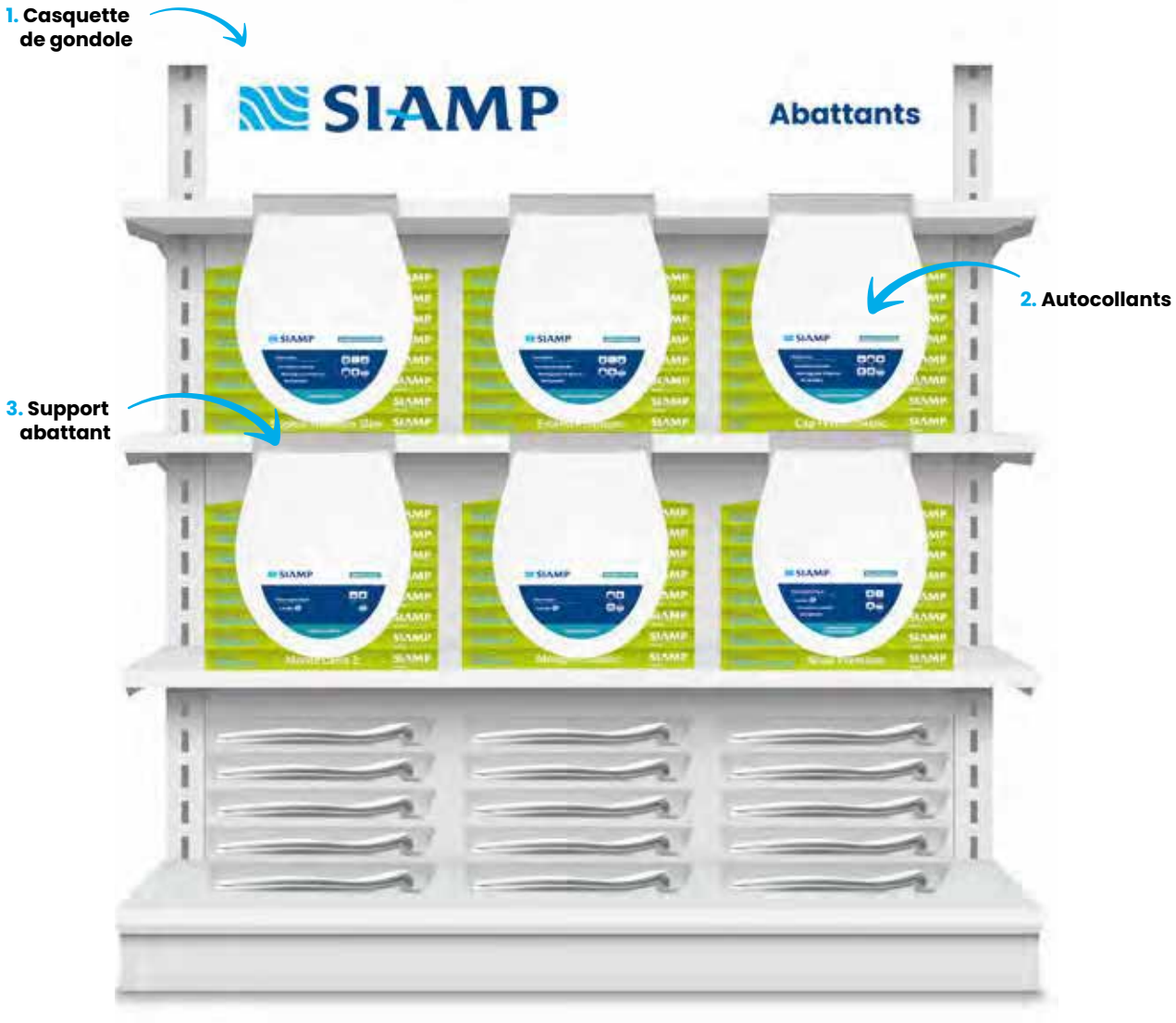

MERCHANDISING

1. Casquette de gondole

SIAMP **Abattants**

(1M linéaire pour abattants)
Réf : 10 0097 59

2. Autocollants





Modèle **THERMOPLASTIQUE**	Référence
Monaco	**10 0057 98**
Monte Carlo 3	**10 0057 99**
Opio Classic	**10 0058 00**
Nissa Premium	**10 0073 60**
Vallauris Premium	**10 0058 02**
Générations Premium	**10 0058 04**

Modèle **MDF**	Référence
Horizon Classic	**10 0058 05**

Modèle **BOIS**	Référence
Cap Ferrat Classic	**10 0058 06**

Modèle **THERMODURCISSABLE**	Référence
Mougins Classic	**10 0058 10**
Estérel Classic	**10 0058 12**
Stablo	**10 0058 18**
Sophia Premium Slim	**10 0073 59**
Estérel Premium	**10 0058 14**
Provence Premium	**10 0149 28**
Principauté Premium	**10 0058 16**
Azur Premium Slim	**10 0058 17**
Estérel Optimum	**10 0058 19**

3. Support abattant

Réf : 10 0054 41





Box en bois

Livré vide à plat*
Réf : 10 0109 30

Encombrement :

- Hauteur : 158 cm (+ 35 cm fronton)
- Largeur : 41 cm
- Profondeur : 43 cm



* *Sous condition, nous consulter*

COMPATIBILITÉ DES CUVETTES AVEC LES ABATTANTS SIAMP

Pour vous guider dans vos choix, nous avons testé pour vous la compatibilité de nos abattants avec les cuvettes parmi les plus répandues du marché.

	ALLIA GEBERIT			JACOB DELAFON			PORCHER	
	Bastia	Prima	Paracelsus (PMR)	Brive	Odeon up	Pack Eolia (Brive)	Matura	Ulysse
Monaco		•	•			•	•	•
Monte Carlo 3		•	•	•	•	•	•	•
Opio Classic	•	•	•		•	•	•	•
Nissa Premium	•	•	•	•	•	•	•	•
Vallauris Premium				•	•	•		•
Générations Premium	•		•	•	•	•	•	•
Mougins Classic	•	•	•	•	•		•	•
Estérel Classic	•		•		•	•	•	•
Stablo	•		•	•	•	•	•	•
Sophia Premium Slim	•	•	•	•	•	•	•	•
Estérel Premium	•	•	•	•	•		•	•
Provence Premium	•	•	•	•			•	
Principauté Premium		•	•					
Azur Premium Slim	•	•	•	•			•	
Estérel Optimum	•	•	•	•			•	•
Horizon Classic		•		•		•	•	
Cap Ferrat Classic	•	•	•	•		•		•
Siège seul	•		•	•	•	•	•	•

COMPATIBILITÉ DES CUVETTES AVEC LES ABATTANTS SIAMP

Retrouvez plus de tests de compatibilité cuvette-abattant sur notre site **www.siamp.fr**

	ROCA				VITRA						VILLEROY & BOCH	
	Néo	Nexo	Polo	Victoria	Arkitekt	Normus	S20	S50	Sento	Conforma PMR	O Novo	Subway
Monaco	•		•	•	•	•		•				
Monte Carlo 3	•		•	•	•	•	•			•		
Opio Classic	•		•	•	•	•	•	•		•		
Nissa Premium	•		•	•	•	•	•	•		•		
Vallauris Premium				•	•							
Générations Premium			•	•	•		•			•		
Mougins Classic	•		•	•	•	•	•	•		•		
Estérel Classic	•		•	•	•	•		•		•		
Stablo	•		•	•	•	•		•		•		
Sophia Premium Slim	•		•	•	•	•	•		•	•		
Estérel Premium	•	•	•	•	•	•	•	•	•	•	•	•
Provence Premium	•	•	•	•	•	•	•	•	•	•	•	
Principauté Premium	•	•						•			•	•
Azur Premium Slim	•		•	•	•	•	•	•		•		
Estérel Optimum	•		•		•	•	•			•	•	
Horizon Classic		•	•		•					•	•	
Cap Ferrat Classic				•				•		•	•	
Siège seul	•		•	•	•	•		•		•		



Évacuations

Une gamme pour répondre à tous les besoins d'installation des WC à poser ou suspendus.

- Évacuations souples et extensibles à mémoire de forme,
- Évacuations à connecteurs multi-diamètres,
- Évacuations à raccords excentriques ou de réparation.



1 AN
GARANTIE*

25 ANS
PIÈCES DÉTACHÉES
disponibles partout en France*

*Sauf mention contraire, hors pièces d'usure

ÉVACUATION PVC SOUPLE

Pipe articulée PA 2555

1 AN GARANTIE

- Pipe femelle-mâle extensible souple **à mémoire de forme en PVC**
- Joint en EPDM
- Raccord canalisation immeuble multi-diamètres en PVC à coller
- En rénovation permet un raccordement de la cuvette **quel que soit le positionnement de l'évacuation (murale ou au sol) avec une excentration importante ou non**

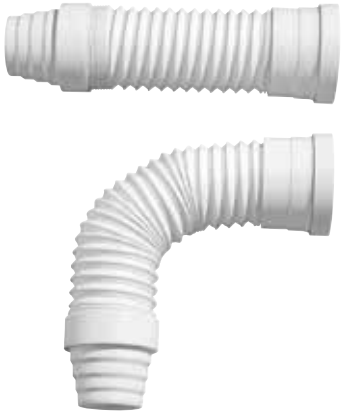

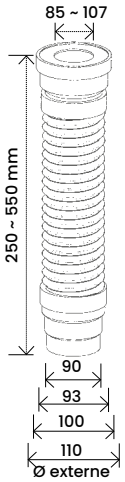

Pipe souple ES 550

1 AN GARANTIE

- Pipe femelle-mâle extensible souple **en PVC**
- Joint en EPDM
- Raccord canalisation immeuble multi-diamètres en PVC à coller
- En rénovation permet un raccordement de la cuvette **quel que soit le positionnement de l'évacuation (murale ou au sol) avec ou sans excentration**

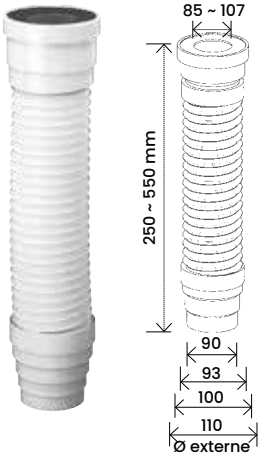

Pipe souple ES 400

1 AN GARANTIE

- Pipe femelle-mâle extensible souple **en PVC**
- Joint en EPDM
- Raccord canalisation immeuble multi-diamètres en PVC à coller
- En rénovation permet un raccordement de la cuvette **quel que soit le positionnement de l'évacuation (murale ou au sol) avec ou sans excentration**



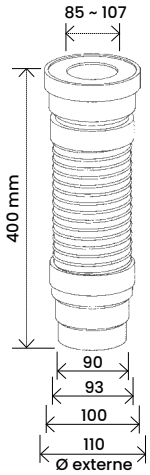

Pipe coudée articulée pour bâti-supports WC PA 2050B

1 AN GARANTIE

- Pipe femelle - mâle extensible **à mémoire de forme en PVC**
- Joint en EPDM
- Collerette de fixation par clippage sur bâti-supports WC SIAMP
- Raccord canalisation immeuble multi-diamètres à coller en PVC
- En rénovation permet un raccordement de la cuvette **quel que soit le positionnement de l'évacuation (murale ou au sol) avec une excentration importante ou non**

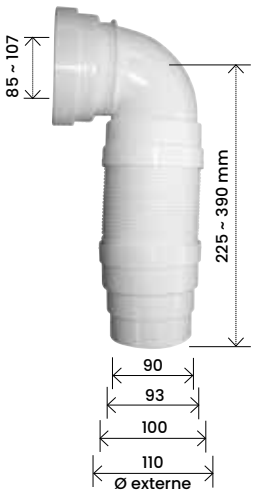

Modèle	Référence	Conditionnement	Colisage			Quantité Palette	Prix HT
			Nb	M³	Kg		
PA 2555	92 2555 10	Boîte	12	0,73	12,00	288	41,92 €
ES 550	92 1010 07	Sachet	15	0,137	10,93	240	33,25 €
ES 400	92 1000 07	Sachet	15	0,107	10,15	240	31,11 €
PA 2050B	92 4060 10	Boîte	8	-	-	160	41,62 €

ÉVACUATION PVC RIGIDE

1 AN
GARANTIE

Pipe coudée P 100 / P 100R

- **Pipe longue femelle-mâle coudée à 90°**
- PVC M1 à coller
- Joint en EPDM
- **Existe avec ou sans repiquage Ø 40 mm femelle**
- Se monte sur les bâti-supports WC SIAMP



P 100R

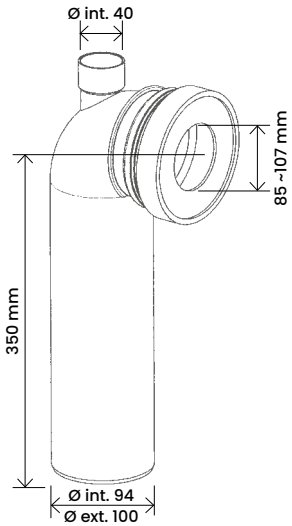



P 100

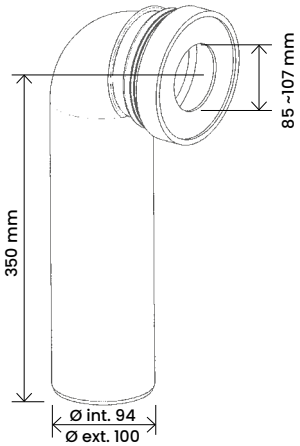

1 AN
GARANTIE

Pipe droite M 100L / M 100C

- **Pipe femelle-mâle droite courte ou longue**
- PVC M1 à coller
- Joint en EPDM
- Se monte sur les bâti-supports WC SIAMP



M 100C

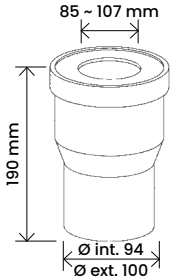



M 100L

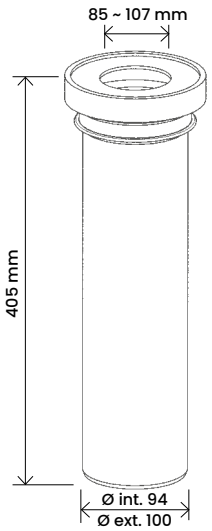

Modèle	Référence	Conditionnement	Colisage			Quantité Palette	Prix HT
			Nb	M³	Kg		
P 100	92 2000 07	Sachet	8	0,057	5,83	248	11,83 €
P 100R	92 2001 07	Sachet	8	0,060	5,94	216	13,46 €
M 100L	92 3000 07	Sachet	15	0,097	9,67	240	14,89 €
M 100C	92 3010 07	Sachet	18	6,28	6,28	558	6,94 €

ÉVACUATION PVC RIGIDE

1 AN GARANTIE

Pipe coudée courte femelle C 100F / C 100FR

- **Pipe courte femelle-femelle coudée à 90°**
- PVC M1 à coller
- Joint en EPDM
- **Existe avec ou sans repiquage Ø 40 mm femelle**
- Se monte sur les bâti-support WC SIAMP



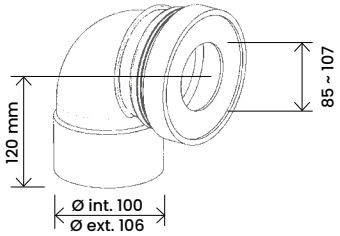

C 100F



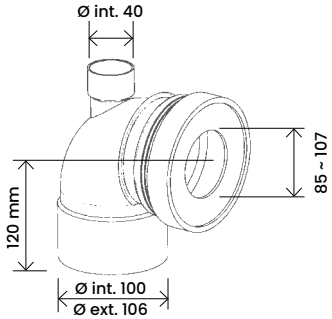

C 100FR

1 AN GARANTIE

Pipe coudée courte mâle C 100M / C 100MR

- **Pipe courte femelle-mâle coudée à 90°**
- PVC M1 à coller
- Joint en EPDM
- **Existe avec ou sans repiquage Ø 40 mm femelle**
- Se monte sur les bâti-support WC SIAMP



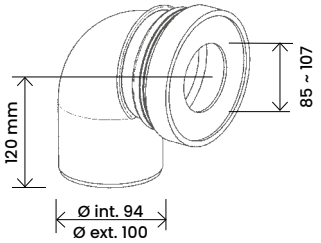

C 100M



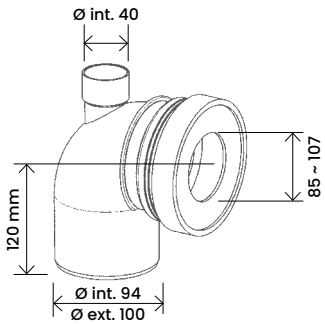

C 100MR

1 AN GARANTIE

Manchon M 193

- Manchon de réparation en **PVC M1 à coller pour tubes d'évacuation Ø 100 mm mâle et 100 mm femelle non manchonné**



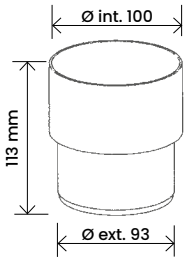

Modèle	Référence	Conditionnement	Colisage			Quantité Palette	Prix HT
			Nb	M³	Kg		
C 100F	92 2010 07	Sachet	12	0,057	5,00	372	10,71 €
C 100FR	92 2011 07	Sachet	12	0,057	5,21	372	11,93 €
C 100M	92 2020 07	Sachet	12	0,057	5,00	372	10,71 €
C 100MR	92 2021 07	Sachet	12	0,057	5,21	372	11,93 €
M 193	92 3030 01	Vrac	30	0,036	5,14	-	3,77 €

ÉVACUATION PVC + EVA RÉPARATION & EXCENTRATION



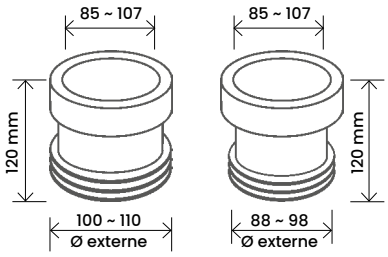

MD 100 **MD 90**

1 AN GARANTIE

Manchon droit MD 100 / MD 90

- Manchon de raccordement femelle-mâle en EVA
- Version droite
- Existe en Ø 90 ou 100 mm



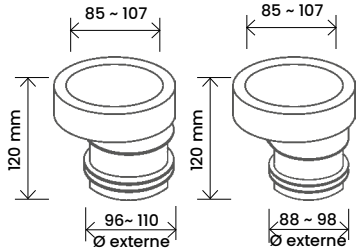

ME 100 **ME 90**

1 AN GARANTIE

Manchon excentré ME 100 / ME 90

- Manchon de raccordement femelle-mâle en EVA
- Version excentrée
- Existe en Ø 90 ou 100 mm





J 100 **SJ 100**

1 AN GARANTIE

Joint J 100
Serre joint SJ 100

- J 100 : Joint EPDM pour pipes WC
- SJ 100 : Serre joint EPDM pour pipes WC

Modèle	Référence	Conditionnement	Colisage			Quantité Palette	Prix HT
			Nb	M³	Kg		
MD 100	92 0006 07	Sachet	12	0,030	2,79	120	14,89 €
MD 90	92 0003 07	Sachet	12	0,030	0,030	120	14,89 €
ME 100	92 0007 07	Sachet	12	0,030	2,86	120	15,20 €
ME 90	92 0008 07	Sachet	12	0,030	3,01	120	15,20 €
J 100	92 5000 07	Sachet	10	-	0,34	-	4,90 €
SJ 100	92 5001 07	Sachet	10	-	0,28	-	3,77 €









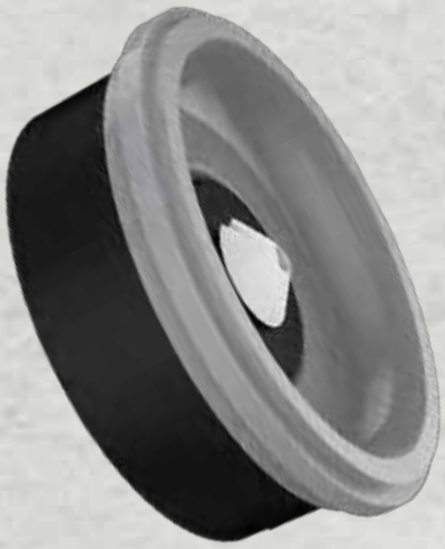

Pièces détachées

Pour accompagner ses clients et leur permettre d'utiliser les produits en toute sérénité, SIAMP met à disposition, pour ses produits commercialisés, un catalogue complet de pièces détachées.

ROBINETS FLOTTEURS 132

MÉCANISMES DE CHASSE 133

BÂTI-SUPPORTS WC 137

RÉSERVOIRS 148

ABATTANTS 153

Retrouvez l'ensemble de nos pièces détachées, actuels comme anciens produits sur notre site :
www.online.siamp.com/pieces-detachees

25 ANS
PIÈCES DÉTACHÉES
disponibles partout en France*

*Sauf mention contraire, hors pièces d'usure

ROBINETS FLOTTEURS

Quieto OD - Aquastop

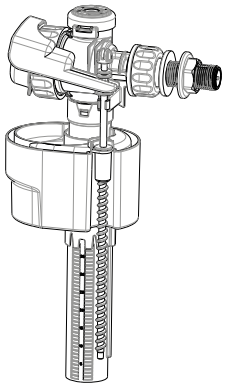

Quieto OD

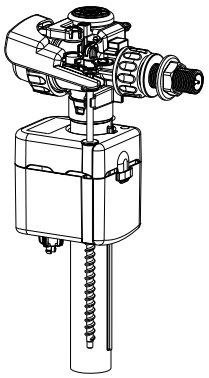

Aquastop

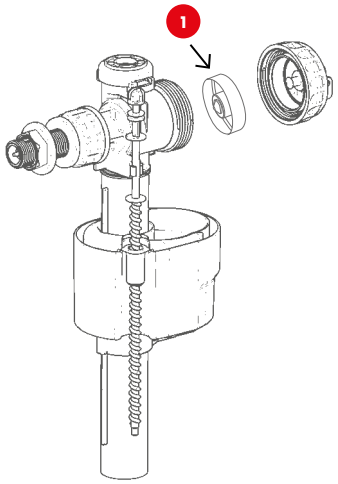

N°	Modèle	Référence	Nb	Conditionnement	Prix HT
1	Membrane + Insert pour robinet flotteur Quieto OD / Aquastop	34 9716 20	1	Sachet + cavalier	8,57 €

Compact 95L - 2 en 1 OD - Compact 99B

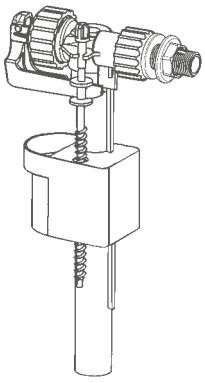

95L

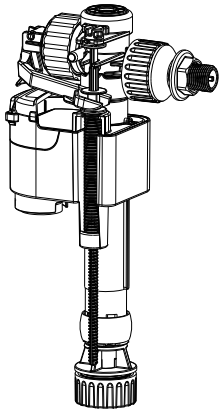

2 en 1 OD

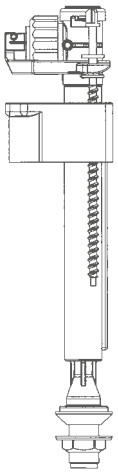

99B

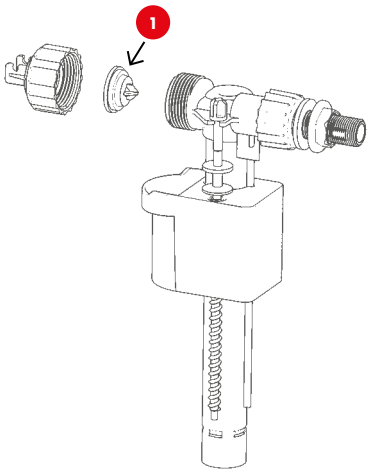

N°	Modèle	Référence	Nb	Conditionnement	Prix HT
1	Membrane + insert pour robinet flotteur 95L / 99B / 2 en 1 OD	34 9513 01	50	Vrac	4,79 €
1	Membrane+ insert pour robinet flotteur 95L / 99B / 2 en 1 OD	34 9513 20	1	Sachet + cavalier	5,41 €

MÉCANISMES DE CHASSE

Optima S

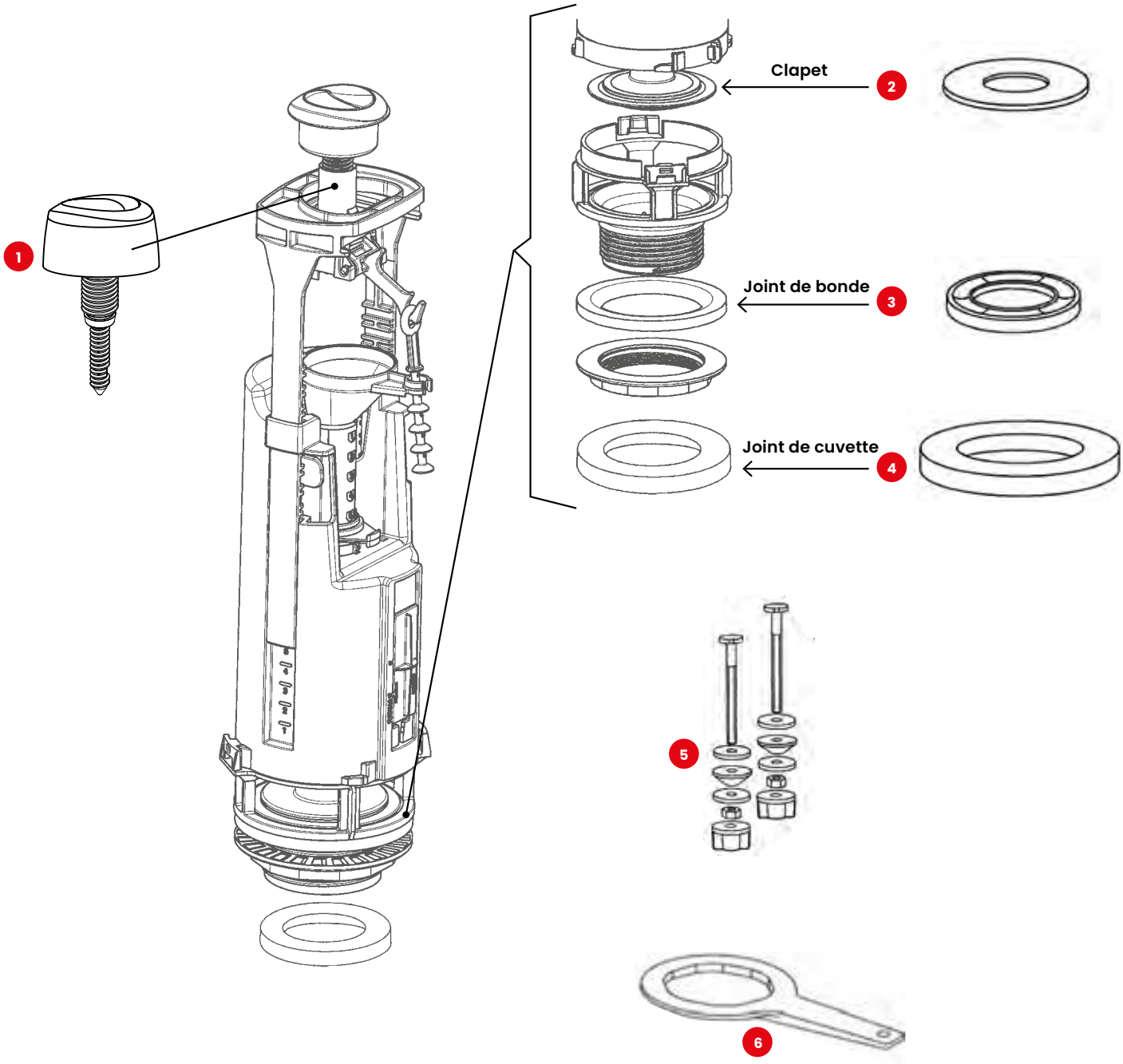

N°	Modèle	Référence	Nb	Conditionnement	Prix HT
1	Bouton OPTIMA S chromé avec rosace	34 7050 07	1	Sachet + cavalier	8,98 €
2	Clapet pour mécanisme OPTIMA 49/50/S/Auto	34 4905 20	1	Sachet + cavalier	6,63 €
2+3+4+5	Kit de rénovation tout mécanisme SIAMP	34 0316 20	1	Sachet + cavalier	9,08 €
4+5	Kit rénovation réservoir	10 0051 62	1	Sachet + cavalier	7,85 €
6	Clé de montage	10 0101 42	1	Sachet + cavalier	4,18 €

MÉCANISMES DE CHASSE

Optima 50 - Optima 50 + BT 6mm

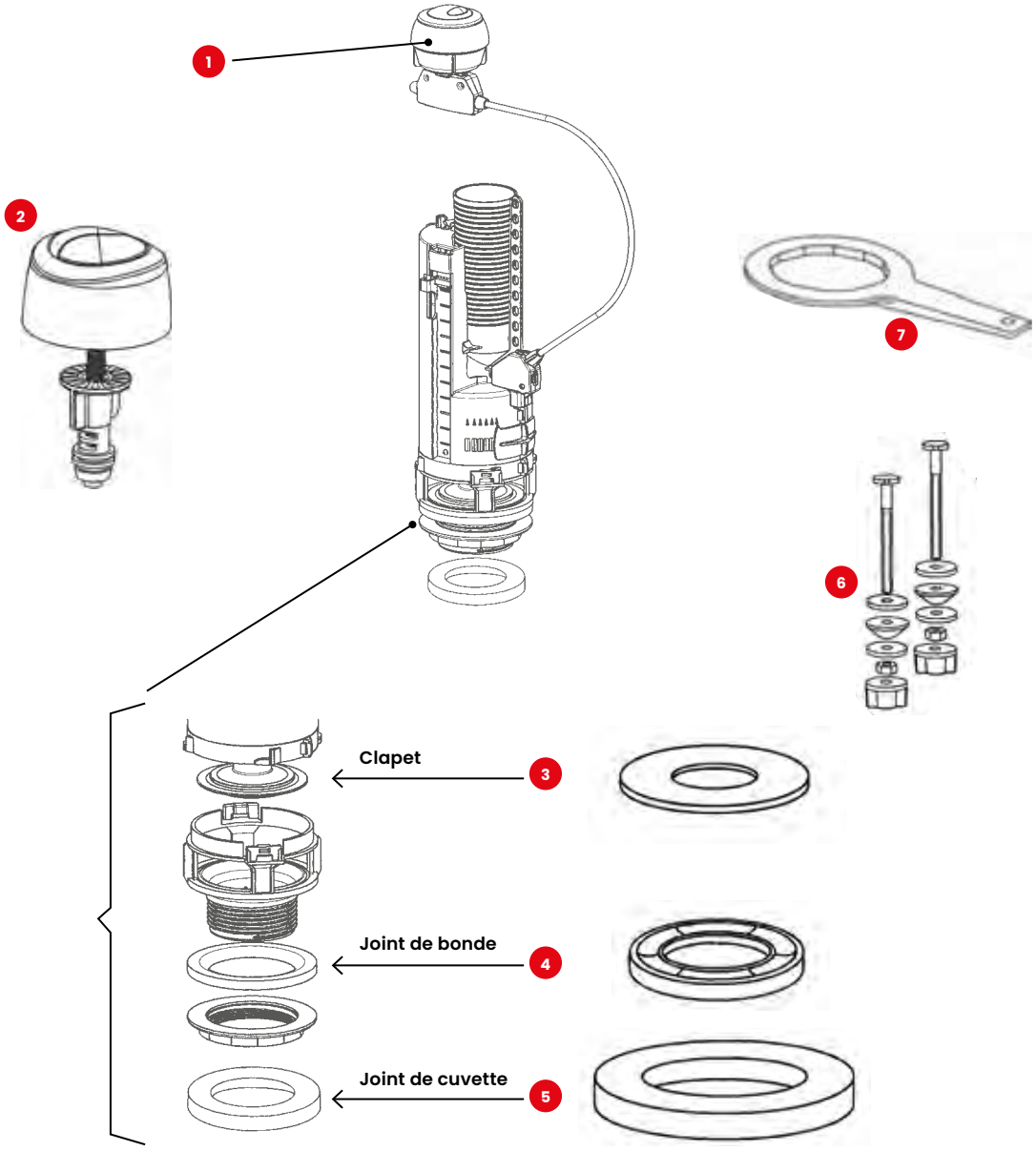

N°	Modèle	Référence	Nb	Conditionnement	Prix HT
1	Bouton OPTIMA 50 Chromé avec rosace	34 4950 20	1	Sachet + cavalier	9,08 €
2	Ensemble bouton OPTIMA 50 Chromé 6mm avec rosace	34 5012 07	1	Sachet + cavalier	10,20 €
3	Clapet pour mécanisme OPTIMA 49/50/S/Auto 72x45mm	34 4905 20	1	Sachet + cavalier	6,63 €
3+4+5+6	Kit de rénovation tout mécanisme SIAMP 72x45mm	34 0316 20	1	Sachet + cavalier	9,08 €
5+6	Kit rénovation réservoir	10 0051 62	1	Sachet + cavalier	7,85 €
7	Clé de montage	10 0101 42	1	Sachet + cavalier	4,18 €

MÉCANISMES DE CHASSE

Storm 33 - Switch 22

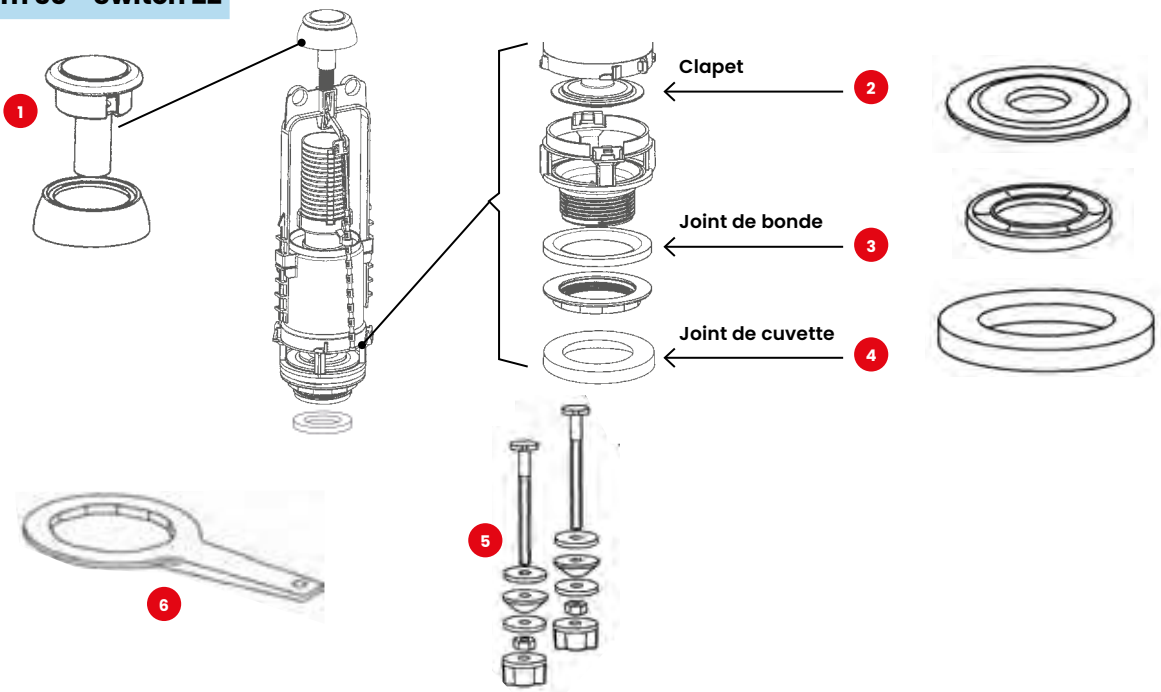

N°	Modèle	Référence	Nb	Conditionnement	Prix HT
1	Bouton 33/22 Chromé avec rosace	34 3350 20	1	Sachet + cavalier	9,08 €
2	Clapet pour mécanisme 22/33/36/42/43/45/51 72x23mm	34 2332 20	1	Sachet + cavalier	6,63 €
2+3+4+5	Kit de rénovation tout mécanisme SIAMP	34 0316 20	1	Sachet + cavalier	9,08 €
4+5	Kit rénovation réservoir	10 0051 62	1	Sachet + cavalier	7,85 €
6	Clé de montage	10 0101 42	1	Sachet + cavalier	4,18 €

Classic 42

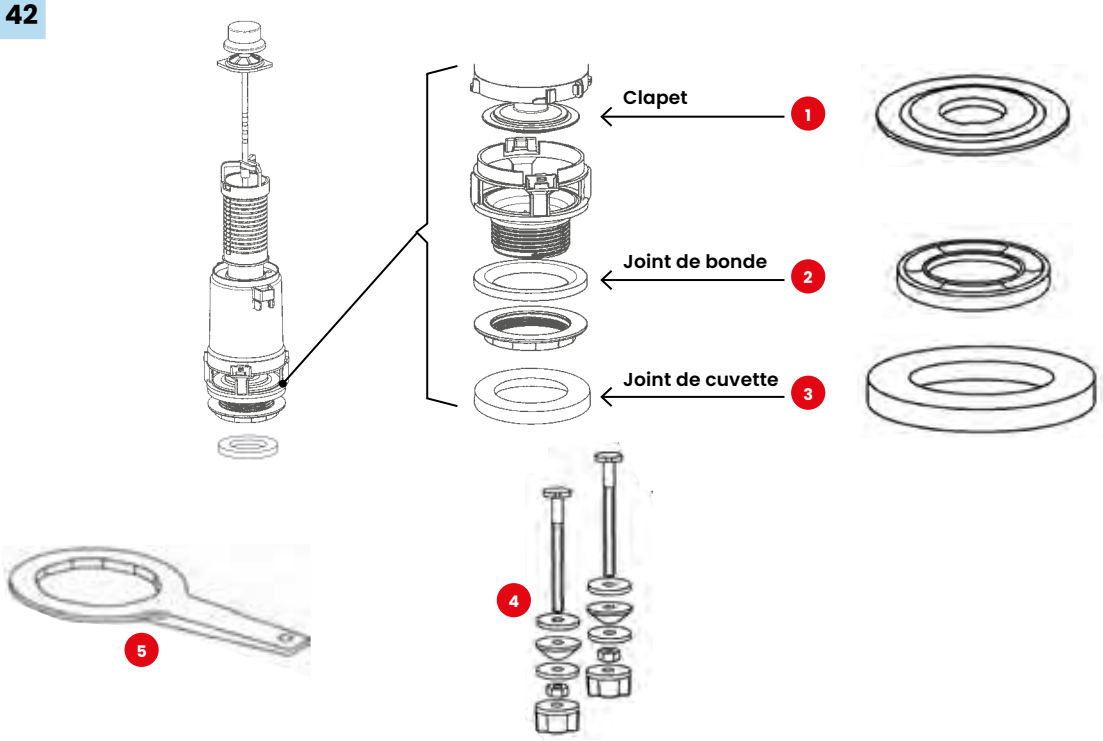

N°	Modèle	Référence	Nb	Conditionnement	Prix HT
1	Clapet pour mécanisme 22/33/36/42/43/45/51	34 2332 20	1	Sachet + cavalier	6,63 €
1+2+3+4	Kit de rénovation tout mécanisme SIAMP	34 0316 20	1	Sachet + cavalier	9,08 €
3+4	Kit rénovation réservoir	10 0051 62	1	Sachet + cavalier	7,85 €
5	Clé de montage	10 0101 42	1	Sachet + cavalier	4,18 €

MÉCANISMES DE CHASSE

ASP 43

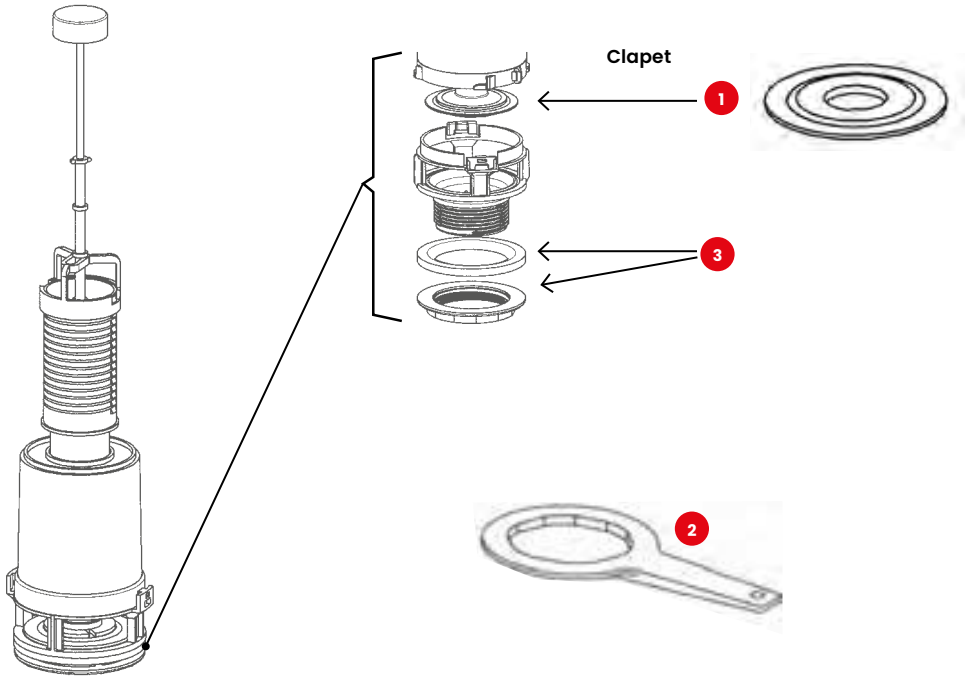

N°	Modèle	Référence	Nb	Conditionnement	Prix HT
1	Clapet pour mécanisme 22/33/36/42/43/45/51	34 2332 20	1	Sachet + cavalier	6,63 €
2	Clé de montage	10 0101 42	1	Sachet + cavalier	4,18 €
3	Joint de bonde + vis	34 4210 07	1	Sachet	18,10 €

Optima Auto

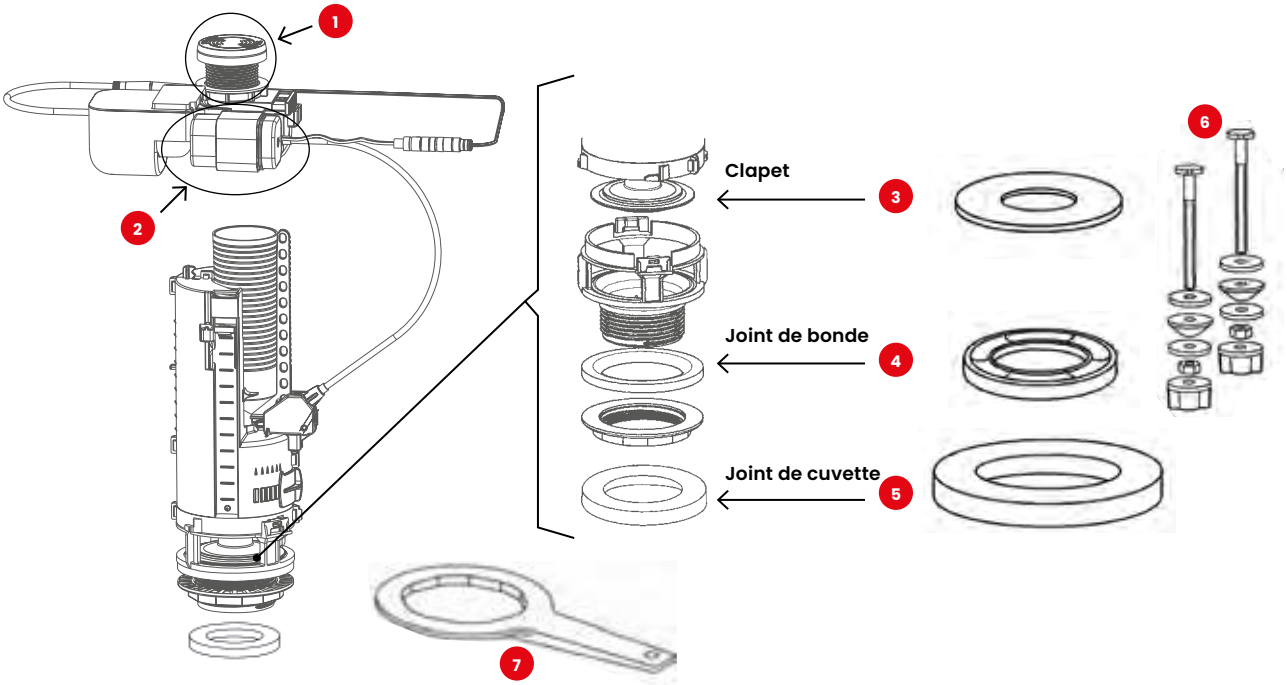

N°	Modèle	Référence	Nb	Conditionnement	Prix HT
1	Bouton électronique	10 0087 22	1	Sachet + cavalier	61,40 €
2	Boitier à piles	10 0087 23	1	Sachet + cavalier	24,58 €
3	Clapet pour mécanisme OPTIMA 49/50/S/Auto	34 4905 20	1	Sachet + cavalier	6,63 €
3+4+5+6	Kit de rénovation tout mécanisme SIAMP	34 0316 20	1	Sachet + cavalier	9,08 €
7	Clé de montage	10 0101 42	1	Sachet + cavalier	4,18 €

BÂTI-SUPPORTS WC

INGENIO Essentiel - Premium (Version 2 - à partir de juillet 2022)

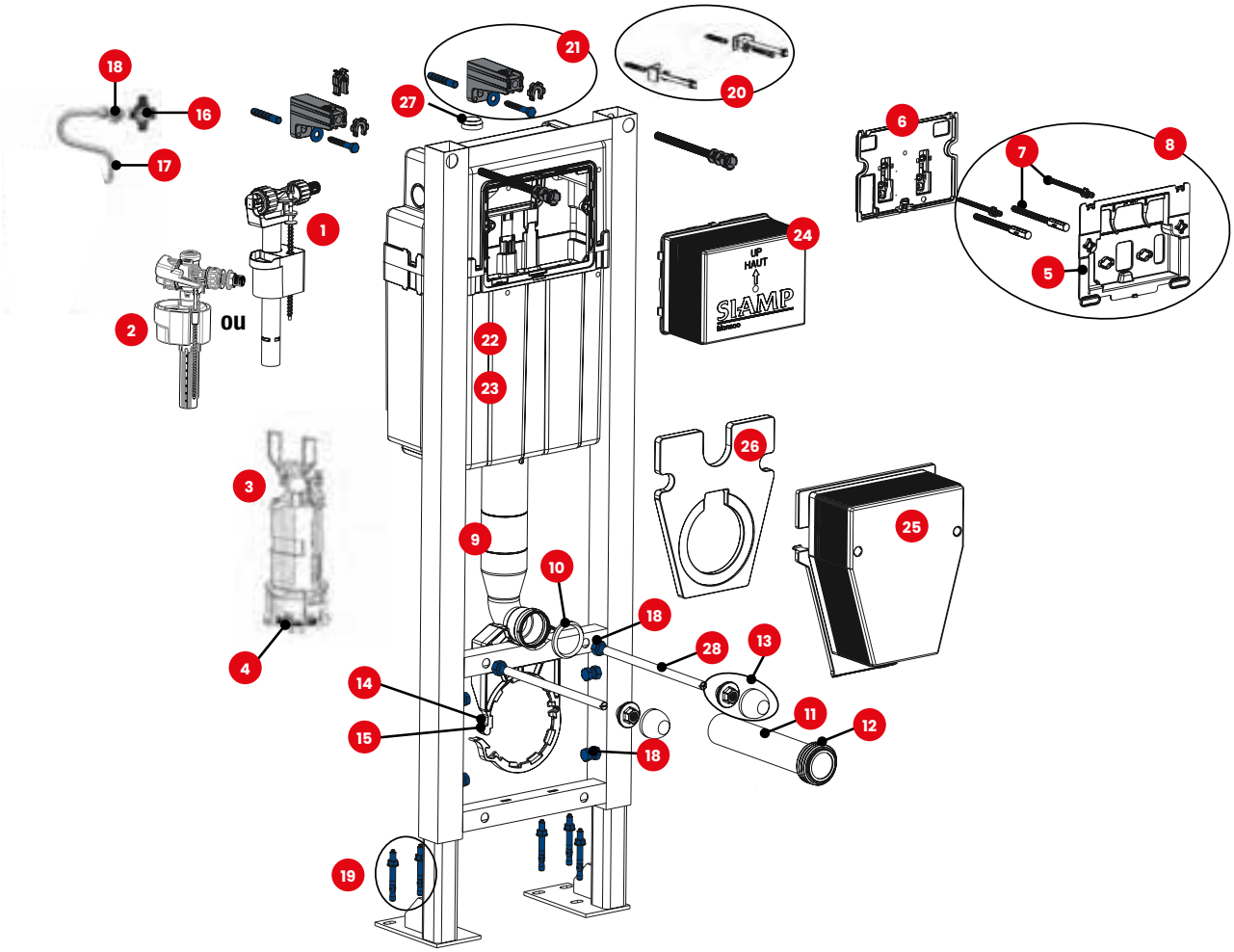

N°	Modèle	Référence	Nb	Conditionnement	Prix HT
1	Robinet flotteur COMPACT 95L pour **INGENIO** Essentiel (voir page 132)	30 9510 07	1	Sachet	20,60 €
2	Robinet flotteur Quieto OD pour **INGENIO** Premium (voir page 132)	30 7770 07	1	Sachet	52,53 €
3	Mécanisme hyper réglable **INGENIO**	10 0142 46	1	Sachet	48,55 €
4	Clapet pour mécanisme hyper réglable **INGENIO**	10 0142 47	1	Sachet	6,63 €
5	Châssis à ressorts intégrés avec écrous pour plaque de commande **INGENIO**	34 3747 07	1	Sachet	13,97 €
6	Ensemble socle/bras/noix pour plaque de commande **INGENIO**	34 3726 07	1	Sachet	13,97 €
7	Vis d'actionnement / fixation (2+2) pour plaque de commande **INGENIO**	34 3732 07	1	Sachet	16,01 €
8	Châssis + écrous + vis d'actionnement et de fixation pour plaque de commande **INGENIO**	34 3775 07	1	Sachet	16,01 €
9	Coude d'alimentation avec joint biconique	34 0179 07	1	Sachet	21,32 €
10	Joint biconique de coude	34 0143 00	1	Sachet	6,02 €
11	Manchon d'alimentation avec joint à lèvre	92 4030 07	1	Sachet	3,98 €
12	Joint à lèvre pour manchon d'alimentation	92 4050 00	1	Sachet	1,63 €
13	Kit de fixation cuvette **INGENIO**	34 3770 07	1	Sachet	18,05 €
14	Platine de fixation pipe réversible pour **INGENIO** Essentiel	34 3771 07	1	Sachet	15,50 €
15	Platine de fixation pipe coulissante **INGENIO** Premium	10 0142 50	1	Sachet	16,73 €
16	Robinet d'arrêt **INGENIO**	10 0142 49	1	Sachet	19,48 €
17	Flexible **INGENIO**	10 0142 51	1	Sachet	17,85 €
18	Filtre + écrou **INGENIO**	10 0142 48	1	Sachet	3,77 €
19	Visserie pour bâti-support autoportant **INGENIO**	34 3773 07	1	Sachet	27,54 €
20	Paire de fixation haute en métal pour **INGENIO** Essentiel	34 1406 07	1	Sachet	11,53 €
21	Paire de fixation haute en composite pour **INGENIO** Premium	34 3774 07	1	Sachet	19,48 €
22	Réservoir **INGENIO** complet avec 95L (jusqu'en 2022)	34 3760 10	1	Carton	197,78 €
23	Réservoir **INGENIO** complet avec Quieto OD (jusqu'en 2022)	34 3760 11	1	Carton	215,73 €
24	Gabarit de trappe **INGENIO**	34 3717 07	1	Sachet	11,32 €
25	Gabarit de cuvette **INGENIO**	34 3716 01	1	Vrac	8,06 €
26	Obturateur pour gabarit de cuvette **INGENIO**	34 3718 07	1	Sachet	11,63 €
27	Niveau à bulle pour **INGENIO** Premium	34 3746 07	1	Sachet	4,79 €
28	Tige Filetée M12 L230	34 0723 00	1	Vrac	13,16 €

BÂTI-SUPPORTS WC

INGENIO (Version 1 - jusqu'en juin 2022)

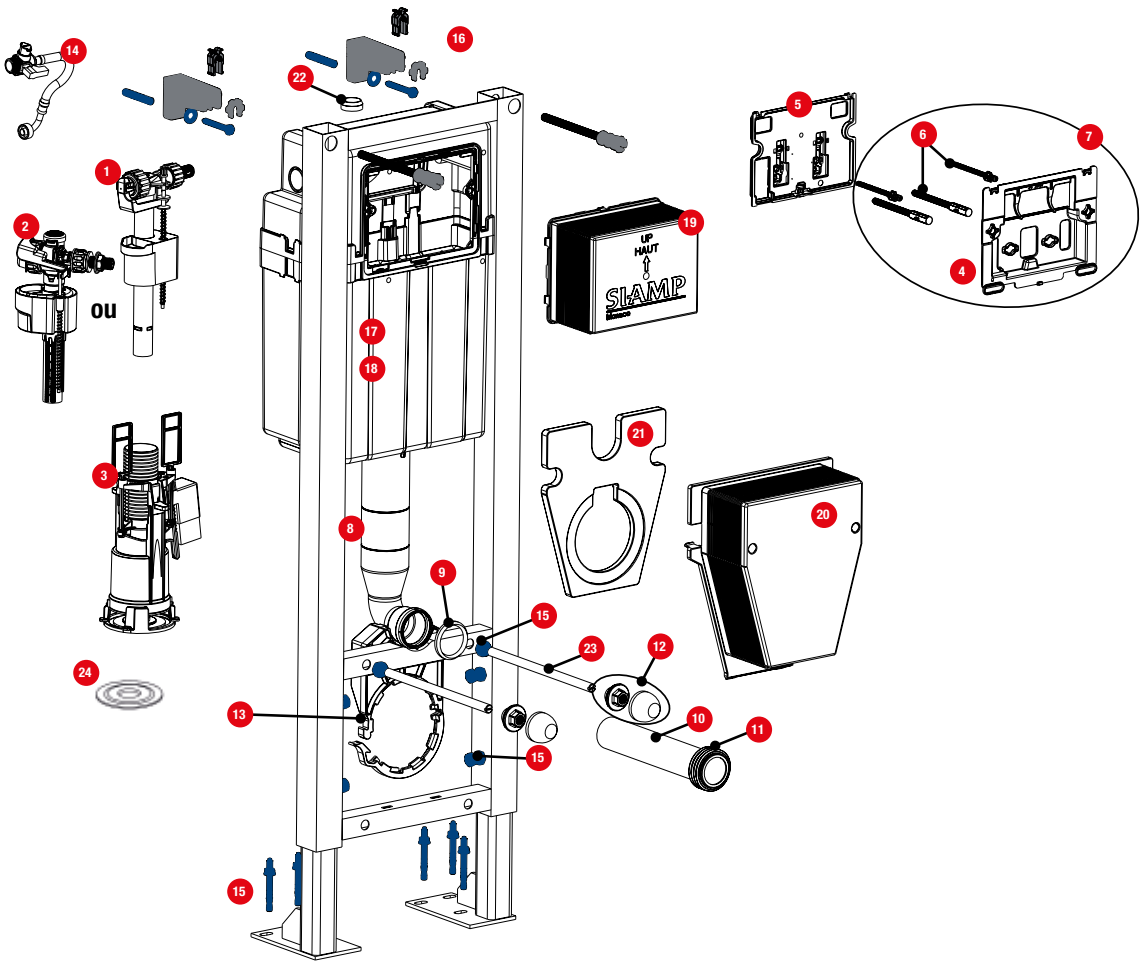

N°	Modèle	Référence	Nb	Conditionnement	Prix HT
1	Robinet flotteur COMPACT 95L pour **INGENIO** pré-réglé (voir page 132)	30959507	1	Sachet	20,60 €
2	Robinet flotteur QUIETO OD pour **INGENIO** pré-réglé (voir page 132)	30777007	1	Sachet	52,53 €
3	Mécanisme 45 pré-réglé pour **INGENIO**	32455607	1	Sachet	48,55 €
4	Châssis avec écrous pour plaque de commande **INGENIO**	34374707	1	Sachet	13,97 €
5	Ensemble socle/bras/noix pour plaque de commande **INGENIO**	34372607	1	Sachet	13,97 €
6	Vis d'actionnement/fixation (2+2) pour plaque de commande **INGENIO**	34373207	1	Sachet	16,01 €
7	Châssis+écrous+vis d'actionnement et fixation pour PC **INGENIO**	34377507	1	Sachet	16,01 €
8	Coude alimtation NM+joint Bâti-Chasse	34017907	1	Sachet	21,32 €
9	Joint à lèvre diamètre 45	34014300	1	Sachet	6,02 €
10	Manchon d'alimentation Bâti	92403007	1	Sachet	3,98 €
11	Joint manchon d'alimentation diamètre 45	92405000	1	Sachet	1,63 €
12	Kit de fixation cuvette **INGENIO** (la paire)	34377007	1	Sachet	18,05 €
13	Kit Platine **INGENIO** Premium	34377107	1	Sachet	15,50 €
14	Robinet arrêt - **INGENIO** Premium	34377207	1	Sachet	28,87 €
15	Visserie pour bâti-support autoportant **INGENIO**	34377307	1	Sachet	27,54 €
16	Tige pour fixation haute pour bâti **INGENIO** (la paire)	34377407	1	Sachet	19,48 €
17	Réservoir **INGENIO** complet avec 95L (jusqu'en 2022)	34376010	1	Carton	197,78 €
18	Réservoir **INGENIO** complet avec QUIETO OD	34376011	1	Carton	215,73 €
19	Gabarit de trappe **INGENIO**	34371707	1	Sachet	11,32 €
20	Gabarit de cuvette **INGENIO**	34371601	1	Vrac	8,06 €
21	Obturateur pour gabarit de cuvette **INGENIO**	34371807	1	Sachet	11,63 €
22	Niveau à bulle **INGENIO**	34374607	1	Sachet	4,79 €
23	Tige fileté EM12 L230	34072300	1	Vrac	13,16 €
24	Clapet diamètre 72 sachet cavalier (*10)	34233220	1	Sachet + Cavalier	6,63 €

BÂTI-SUPPORTS WC

VERSO 350 - VERSO 350 DETROMPE - VERSO 350 EVO CONFORTFIX

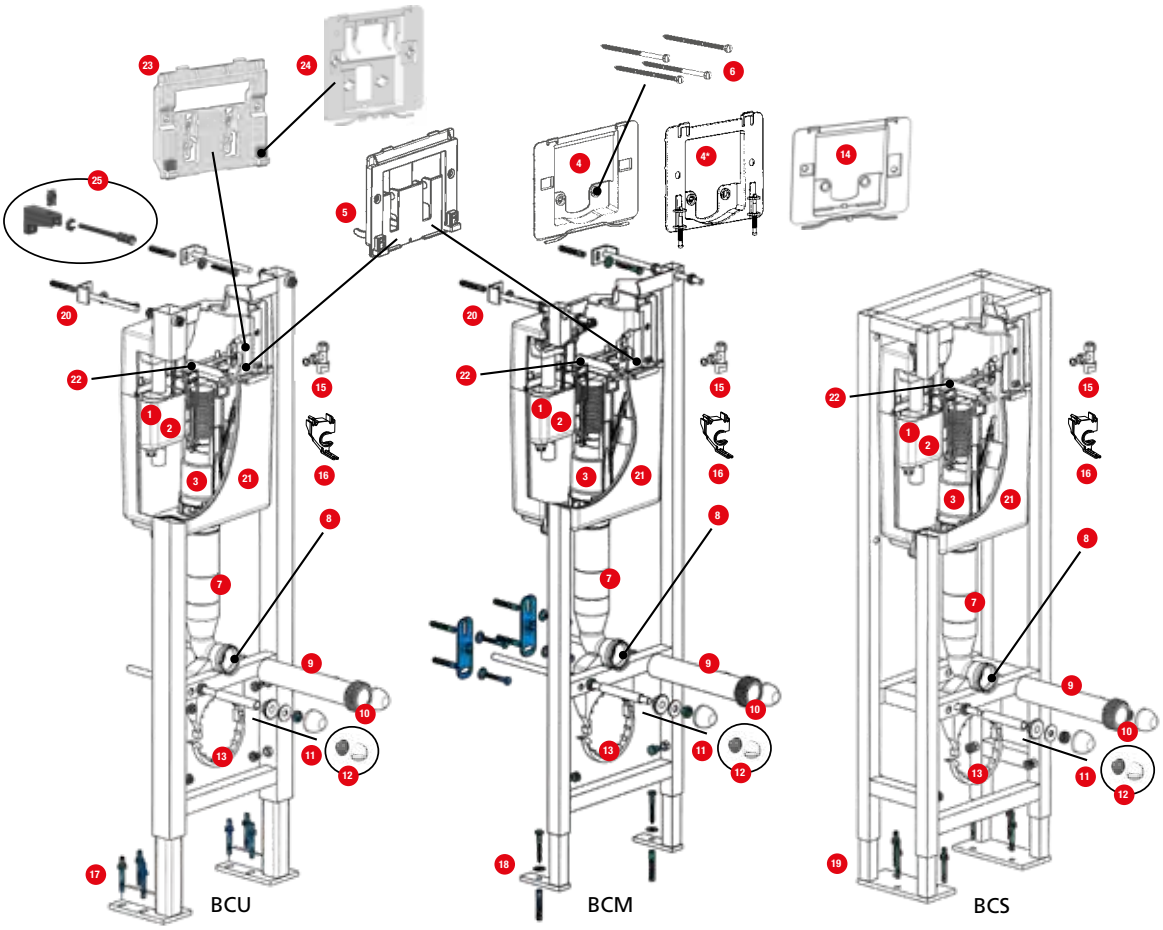

N°	Modèle	Référence	Nb	Conditionnement	Prix HT
1	Robinet flotteur COMPACT 95L pour Bâti Verso 350 (voir page 132)	30951007	1	Sachet	20,60 €
2	Robinet flotteur COMPACT 95L à ouverture différée (économie eau) pour Bâti Verso 350 (voir page 132)	30958007	1	Sachet	30,50 €
3	Mécanisme 45 pour Verso 350 pré-réglé	32454707	1	Sachet	48,55 €
4	Châssis seul pour plaque de commande Verso 1100 (après 11/2006) & Verso 350	34115807	1	Sachet	6,02 €
4 bis *	Chassis bâti inviolable 1080NM seul (pour plaque inox mono volume inviolable réf. 31188810)	34176900	1	Sachet	5,00 €
5	Ensemble socle/bras/noix pour plaque de commande Verso 350	34113307	1	Sachet	17,24 €
6	Ensemble 2 vis blanches d'acti+ 2 vis grises de fixation pour plaque de commande Verso 350	34112207	1	Sachet	6,43 €
7	Coude d'alimentation livre avec joint biconique	34017907	1	Sachet	21,32 €
8	Joint à lèvre diamètre 45	34014300	1	Sachet	6,02 €
9	Manchon d'alimentation bâti	92403007	1	Sachet	3,98 €
10	Joint manchon d'alimentation diamètre 45	92405000	1	Sachet	1,63 €
11	Kit de fixation cuvette	91015507	1	Sachet	14,99 €
12	Kit de fixation cuvette **INGENIO**	34377007	1	Sachet	18,05 €
13	Platine Fixation Pipe Verso 350	34114007	1	Sachet	6,53 €
14	Châssis Détrompé Plaque De Commande Verso 1100 & Verso 350	34241700	1	Sachet	5,10 €
15	Robinet d'arrêt 80B	34142107	1	Sachet	19,48 €
16	Verso350 Clip Robinet flotteur	34350907	1	Sachet	3,16 €
17	Visserie pour Bâti-Chasse Universel (BCU - Autoportant)	34220007	1	Sachet	32,03 €
18	Visserie pour Bâti-Chasse Mural (BCM)	34230007	1	Sachet	27,54 €
19	Visserie pour Bâti-Chasse Sol (BCS)	34210007	1	Sachet	32,03 €
20	Tige fixation haute bâti vendue à l'unité	34140600	1	Sachet	5,30 €
21	Réservoir Verso 350 Complet (livré complet et pré-réglé)	34200010	1	Carton	164,83 €
22	Entretoise Verso 350 piéce permettant de maintenir le mécanisme dans le réservoir	34350800	1	Vrac	2,04 €
23	Ensemble socle/bras/noix pour plaque de commande Verso 350 EVO - CONFORT FIX	10004238	1	Sachet	6,83 €
24	Châssis avec écrous PC VERSO 3S0 Evo	10004240	1	Sachet	6,22 €
25	Tige pour fixation haute pour bâti **INGENIO** (la paire)	34377407	1	Sachet	19,48 €

BÂTI-SUPPORTS WC

Verso 350 autoportant GT PN

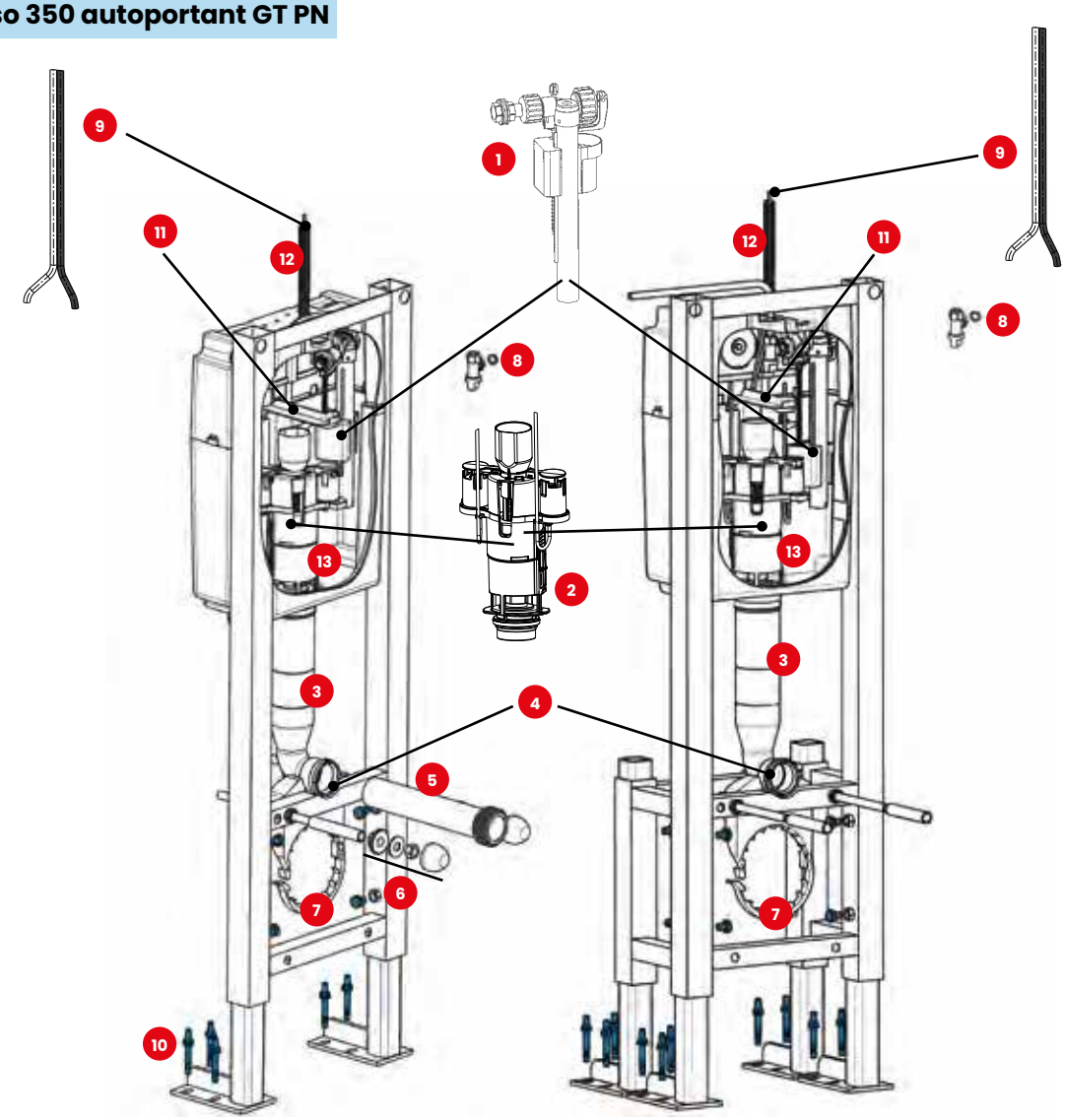

BCU GT PN

BCU HD GT PN

N°	Modèle	Référence	Nb	Conditionnement	Prix HT
1	Robinet flotteur COMPACT 95L pour Verso 350 GT PN (voir page 132)	30 9510 07	1	Sachet	20,60 €
2	Mécanisme Pneumatique pour Verso 350 GT PN (voir page 152)	32 3390 07	1	Sachet	61,10 €
3	Coude d'alimentation	34 0179 07	1	Sachet	21,32 €
4	Joint biconique de coude	34 0143 00	1	Sachet	6,02 €
5	Manchon d'alimentation avec joint à lèvre	92 4030 07	1	Sachet	3,98 €
6	Kit de fixation cuvette	91 0155 07	1	Sachet	14,99 €
7	Platine Fixation Pipe Verso 350	34 1140 07	1	Sachet	6,53 €
8	Robinet d'arrêt 80B	34 1421 07	1	Sachet	19,48 €
9	Capillaire pneumatique double Ø4x2.5 long. 2M pour Verso 350 BCU GT PN, Verso 350 BCU AF PN, Verso 350 Système PMR, SCC80 PN, Rondo H PN, Intra PN, Commandes PN	34 5336 07	1	Sachet	20,50 €
10	Visserie pour Bâti-Chasse Universel BCU (commander x 2 pour BCUHD GT PN)	34 2200 07	1	Sachet	32,03 €
11	Entretoise Verso 350 GT	34 5331 00	1	Vrac	2,24 €
12	Gaine annelée D16 Exter	34 5337 07	1	Sachet	19,28 €
13	Réservoir 350 GT Complet SAV	34 2070 10	1	Carton	177,38 €

BÂTI-SUPPORTS WC

Bâti-support WC 536

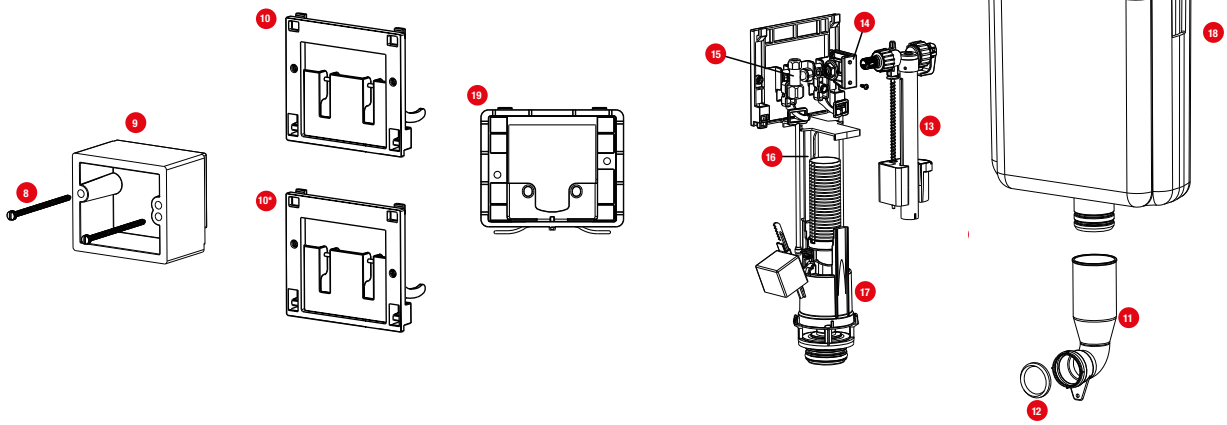

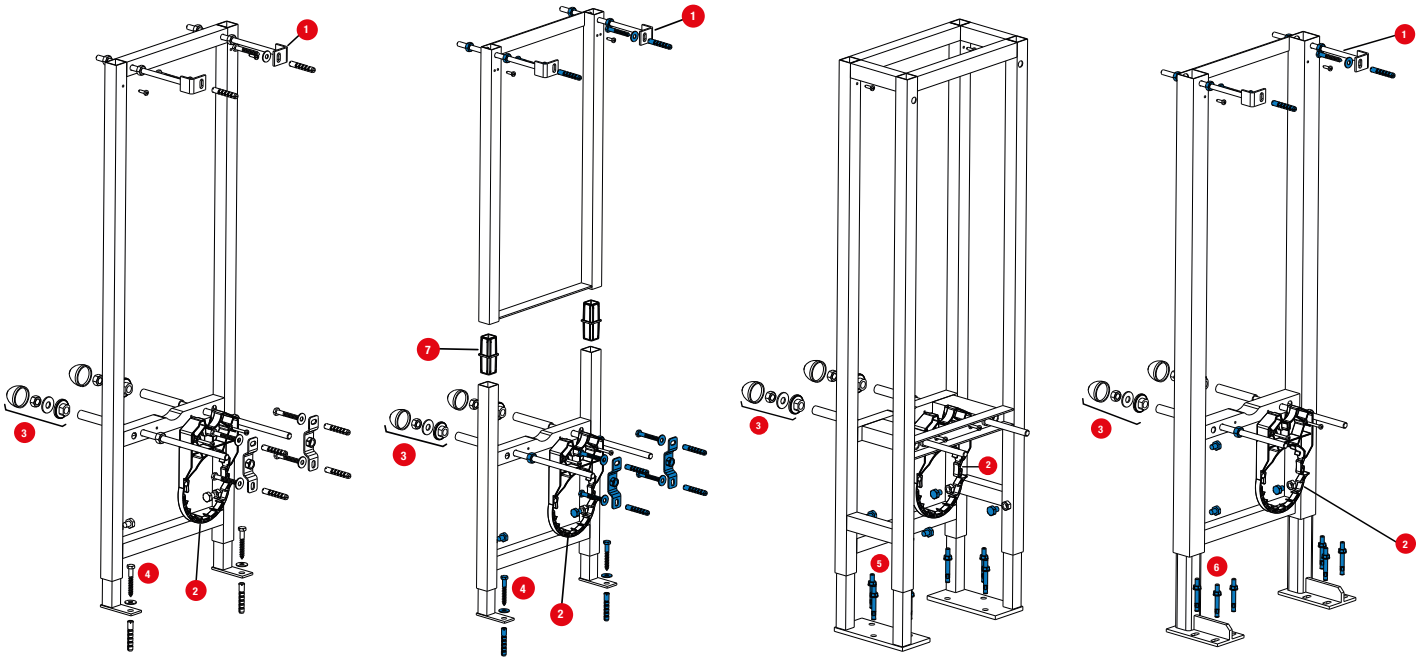

BCM | BCM PACK | BCS | BCU

N°	Modèle	Référence	Nb	Conditionnement	Prix HT
1	Tige fixation haute bâti acier bichromate	34 1406 07	1	Sachet	11,53 €
2	Platine fixation pipe ouverte PEhd	34 1140 07	1	Sachet	6,53 €
3	Kit de fixation cuvette	91 0155 07	1	Sachet	14,99 €
4	Visserie pour Bâti-Chasse MURAL (BCM)	34 2300 07	1	Sachet	27,54 €
5	Visserie pour Bâti-Chasse Sol (BCS)	34 2100 07	1	Sachet	32,03 €
6	Visserie pour Bâti-Chasse Universel (BCU - Autoportant)	34 2200 07	1	Sachet	32,03 €
7	Manchon BCM pack PEhd (la paire)	34 1552 00	1	Sachet	1,10 €
8	2 vis grises de fixation pour commande 536	34 1122 07	1	Sachet	6,43 €
9	Gabarit PSE 536	34 2476 00	1	Sachet	0,11 €
10	Ensemble Socle 536	34 2477 07	1	Sachet	13,97 €
10*	Ensemble socle détrompé pour réservoir 536	34 2416 07	1	Sachet	13,67 €
11	Coude standard PE avec joint	34 0179 07	1	Sachet	21,32 €
12	Joint de coude NR/EPDM	34 0143 00	1	Sachet	6,02 €
13	Robinet flotteur COMPACT 95L réservoir 536 (voir page 132)	30 9510 07	1	Sachet	20,60 €
14	Patte fixation robinet bâti	34 0745 00	1	Sachet	2,35 €
15	Robinet arrêt 3/8	34 1421 07	1	Sachet	19,48 €
16	Entretoise réservoir 536	34 2475 00	1	Sachet	2,60 €
17	Mécanisme 45 pour 536	32 4536 07	1	Sachet	47,43 €
18	Réservoir 536 détrompé	31 2488 10	1	Carton	87,80 €
19	Chassis 536 détrompé	34 2417 00	1	Sachet	5,10 €

BÂTI-SUPPORTS WC

Bâti-support WC 535

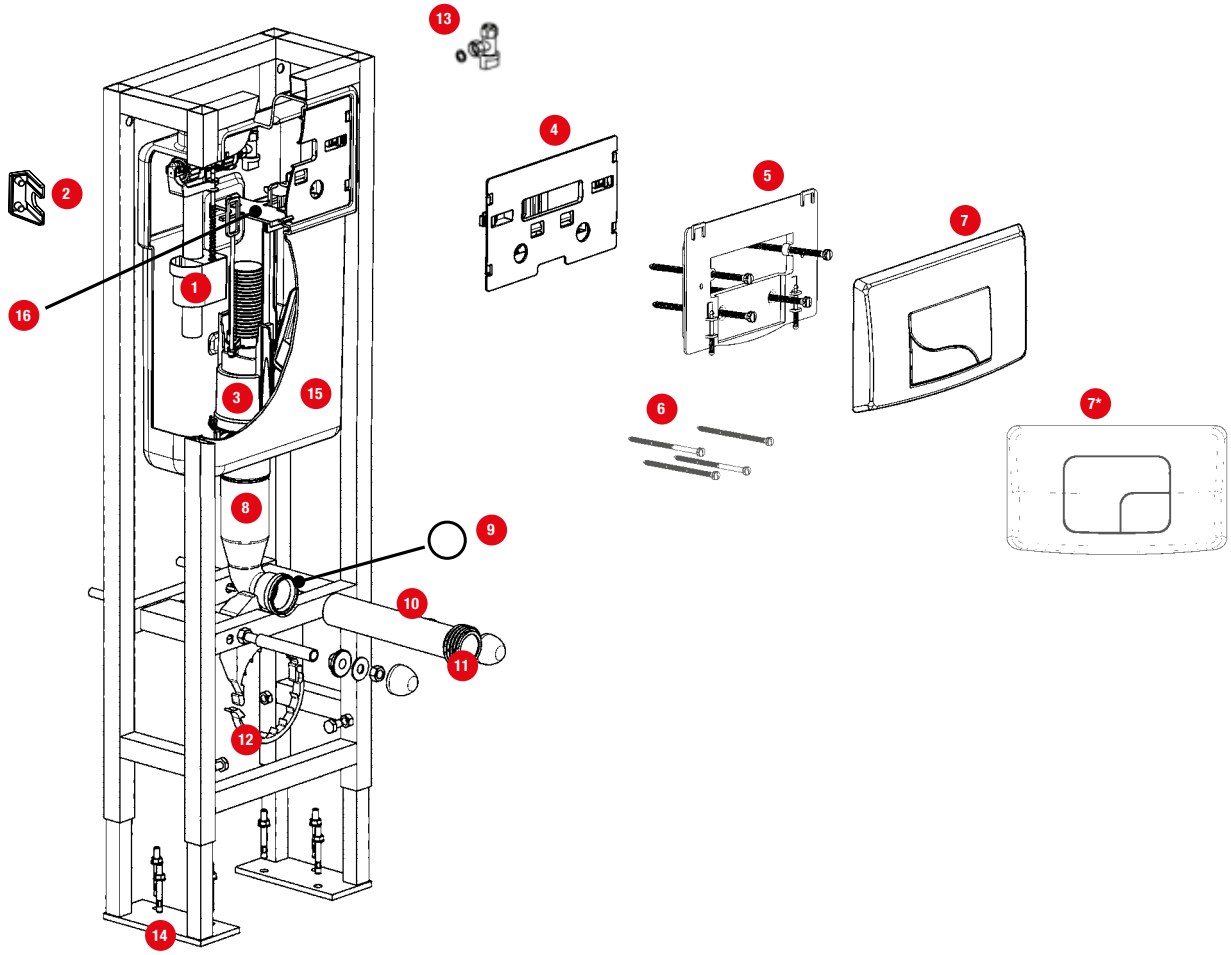

N°	Modèle	Référence	Nb	Conditionnement	Prix HT
1	Robinet flotteur COMPACT 95L pour bâtis 535 (voir page 132)	30952107	1	Sachet	19,10 €
2	Clip de robinet flotteur	34074500	1	Sachet	2,35 €
3	Mécanisme 45 pour Bâti-Chasse 535 pré-réglé	32454807	1	Sachet	48,55 €
4	Ensemble socle/bras pour plaque de commande Bâti-Chasse 535	34025107	1	Sachet	13,67 €
5	Ensemble Châssis pour plaque de commande Bâti-Chasse 535	34025007	1	Sachet	5,51 €
6	Vis d'actionnement pour plaque de commande Bâti-Chasse 535	34112207	1	Sachet	6,43 €
7	Plaque de commande Bâti-Chasse modele 500 DV blanche livrée avec châssis repére 6 + vis d'action. repére 7	34015210	1	Boîte	41,00 €
7*	Plaque de commande Bâti-Chasse modele New Wave DV blanche livrée avec châssis repére 6 + vis d'action. repére 7	34016210	1	Boîte	37,74 €
7*	Plaque de Commande New Wave DV chromée mat Bâti 535 Neutre	34016410	1	Boîte	60,70 €
8	Coude d'alimentation	34017907	1	Sachet	21,32 €
9	Joint à lèvre diamètre 45	34014300	1	Sachet	6,02 €
10	Manchon d'alimentation bâti	92403007	1	Sachet	3,98 €
11	Joint manchon d'alimentation diamètre 45	92405000	1	Sachet	1,63 €
12	Platine Fixation Pipe Bâti-Chasse 535	34114007	1	Sachet	6,53 €
13	Robinet d'arrêt 80B	34142107	1	Sachet	19,48 €
14	Visserie pour Bâti-Chasse SOL (BCS)	34210007	1	Sachet	32,03 €
15	Réservoir complet 535 (sans plaque)	34025610	1	Carton	69,46 €
16	Entretoise mécanisme	34014100	1	Vrac	2,45 €

BÂTI-SUPPORTS WC

Verso 800

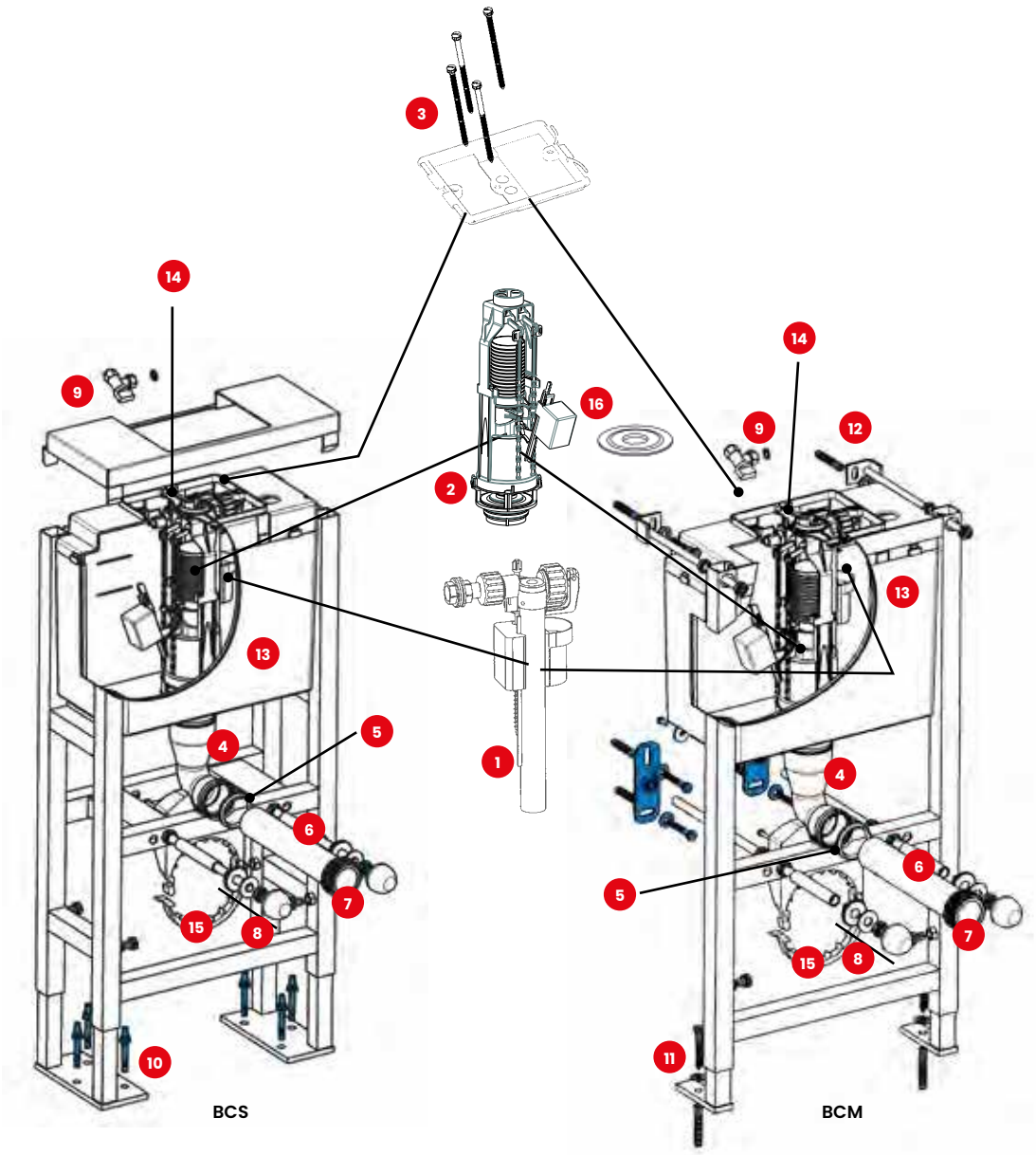

N°	Modèle	Référence	Nb	Conditionnement	Prix HT
1	Robinet flotteur COMPACT 95L pour Verso 800 (voir page 132)	30 9522 07	1	Sachet	20,70 €
2	Mécanisme de chasse 36 pour Verso 800	32 4545 07	1	Sachet	48,55 €
3	Ensemble contre plaque + vis de fixation/actionnement	10 0079 49	1	Sachet	11,63 €
4	Coude d'alimentation	34 0179 07	1	Sachet	21,32 €
5	Joint biconique de coude	34 0143 00	1	Sachet	6,02 €
6	Manchon d'alimentation avec joint à lèvre	92 4030 07	1	Sachet	3,98 €
7	Joint à lèvre seul pour manchon d'alimentation	92 4050 07	1	Sachet	1,63 €
8	Kit de fixation cuvette	91 0155 07	1	Sachet	14,99 €
9	Robinet d'arrêt 80B	34 1421 07	1	Sachet	19,48 €
10	Visserie pour Bâti-Chasse SOL (BCS)	34 2100 07	1	Sachet	32,03 €
11	Visserie pour Bâti-Chasse MURAL (BCM)	34 2300 07	1	Sachet	27,54 €
12	Tige fixation haute bâti	34 1406 00	1	Vrac	5,30 €
13	Réservoir Verso 800 équipé sans plaque	31 8003 01	1	Carton	241,03 €
14	Butée mécanisme 800 NM	34 1206 00	1	Vrac	3,98 €
15	Platine Fixation Pipe Verso 800	34 1140 07	1	Sachet	6,53 €
16	Clapet pour mécanisme 22/33/36/42/43/45/51	34 2332 20	1	Sachet	6,63 €

BÂTI-SUPPORTS WC

Verso 800 au sol GT à câble & GT Pneumatique (à partir de 2013)

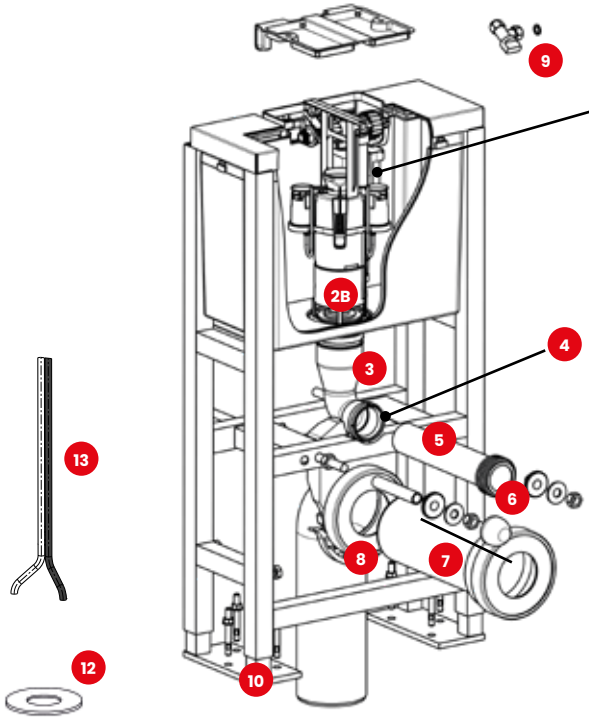

BCS pneumatique

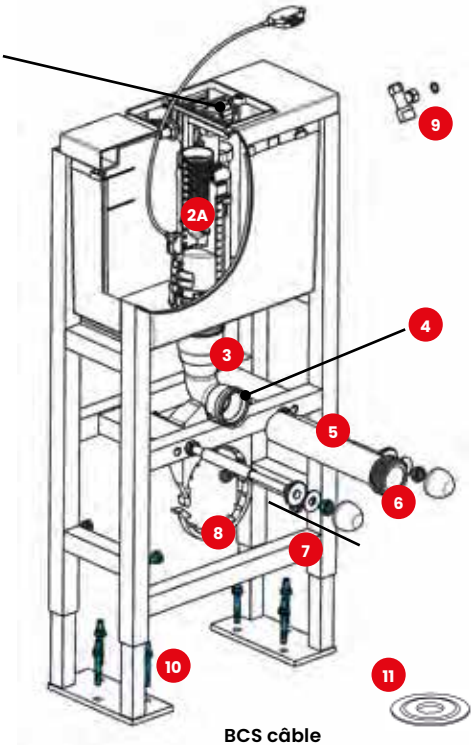

BCS câble

N°	Modèle	Référence	Nb	Conditionnement	Prix HT
1	Robinet flotteur COMPACT 95L pour Verso 800 (voir page 132)	30 9522 07	1	Sachet	20,20 €
2A	Mécanisme de chasse 50 pour Verso 800 à câble	32 5050 07	1	Sachet	56,41 €
2B	Mécanisme Pneumatique pour Verso 800 PN (voir page 152)	32 3396 07	1	Sachet	61,10 €
3	Coude d'alimentation	34 0179 07	1	Sachet	21,32 €
4	Joint biconique de coude	34 0143 00	1	Sachet	6,02 €
5	Manchon d'alimentation avec joint à lèvre	92 4030 07	1	Sachet	3,98 €
6	Joint à lèvre seul pour manchon d'alimentation	92 4050 07	1	Sachet	1,63 €
7	Kit de fixation cuvette	91 0155 07	1	Sachet	14,99 €
8	Platine Fixation Pipe Verso 800	34 1140 07	1	Sachet	6,53 €
9	Robinet d'arrêt 80B	34 1421 07	1	Sachet	19,48 €
10	Visserie pour Bâti-Chasse SOL (BCS)	34 2100 07	1	Sachet	32,03 €
11	Clapet pour mécanisme OPTIMA 49/50/S	34 4905 20	1	Sachet + cavalier	6,63 €
12	Clapet Silicone	34 7128 07	1	Sachet	6,63 €
13	Capillaire pneumatique double Ø4x2.5 long. 2M pour Verso 350 BCU GT PN, Verso 350 BCU AF PN, Verso 350 Système PMR, SCC80 PN, Rondo H PN, Intra PN, Commandes PN	34 5336 07	1	Sachet	20,50 €

Plaque électronique INGENIO

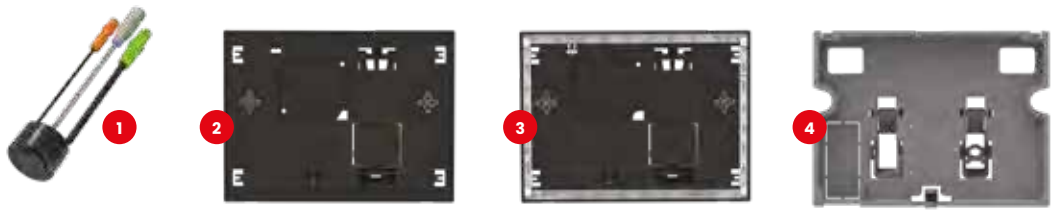

N°	Modèle	Référence	Nb	Conditionnement	Prix HT
1	Capteur Infrarouge chasse automatique	10 0051 07	1	Sachet	221,03 €
2	Ensemble châssis **INGENIO** plaque verre automatique équipé	10 0033 35	1	Sachet	247,55 €
3	Châssis **INGENIO** plaque verre LED automatique équipé	34 2900 19	1	Boîte	411,77 €
4	Socle automatique **INGENIO** équipé	34 2900 07	1	Sachet	228,20 €

BÂTI-SUPPORTS WC

Verso 1100

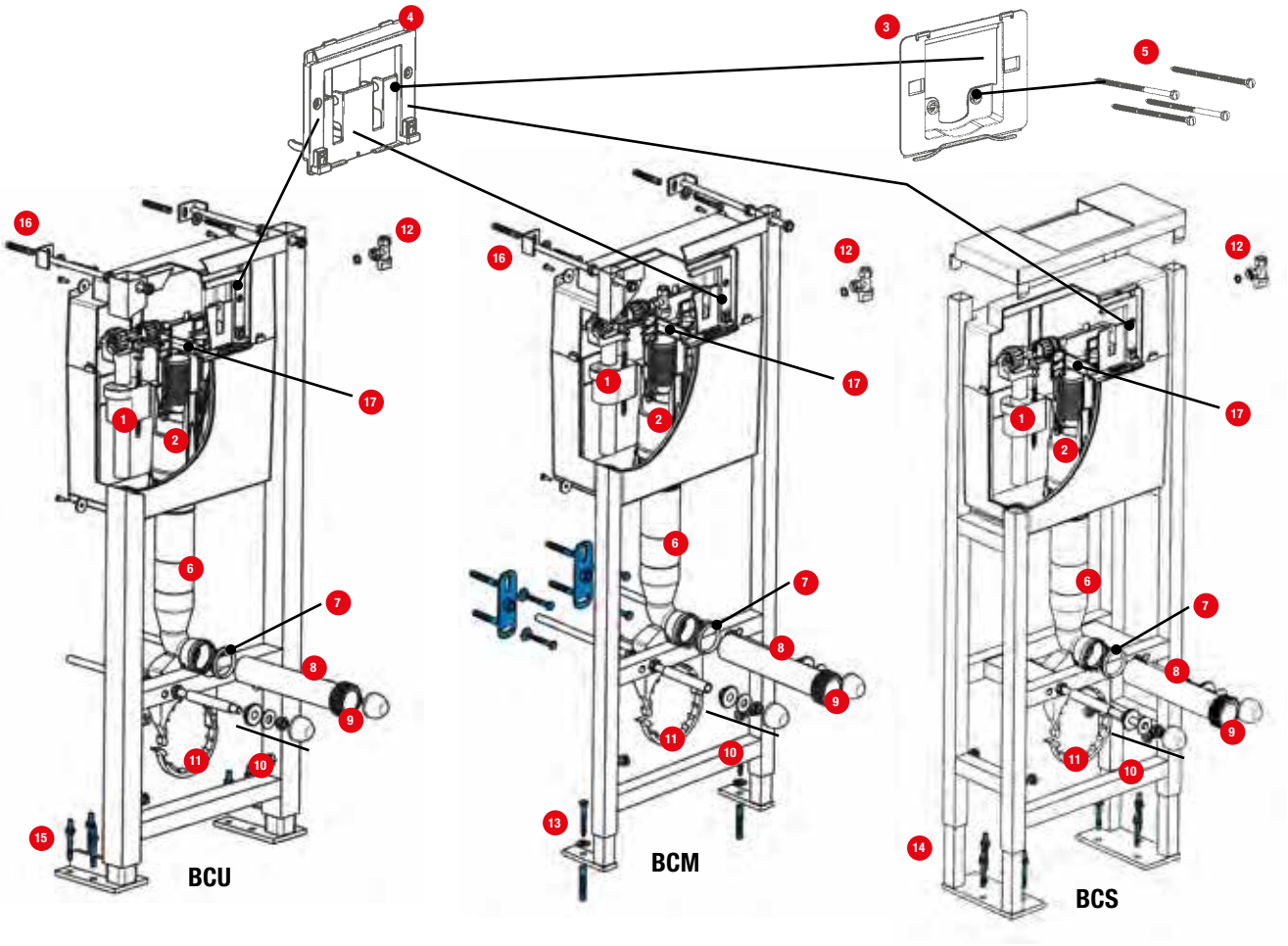

N°	Modèle	Référence	Nb	Conditionnement	Prix HT
1	Robinet flotteur COMPACT 95L pour Bâti Verso 1100 (voir page 132)	30 9503 07	1	Sachet	23,36 €
2	Mécanisme 45 pour Verso 1100 pré-réglé	32 4544 07	1	Sachet	48,55 €
3	Châssis plaque de commande Verso 1100 (après 11/2006) & Verso 350	34 1158 07	1	Sachet	6,02 €
4	Ensemble socle/bras pour plaque de commande Verso 350	34 1133 07	1	Sachet	17,24 €
5	Vis d'actionnement/ fixation (x4) pour plaque de commande Verso 350	34 1122 07	1	Sachet	6,43 €
6	Coude d'alimentation	34 0179 07	1	Sachet	21,32 €
7	Joint biconique de coude	34 0143 00	1	Sachet	6,02 €
8	Manchon d'alimentation avec joint à lèvre	92 4030 07	1	Sachet	3,98 €
9	Joint à lèvre seul pour manchon d'alimentation	92 4050 00	1	Sachet	1,63 €
10	Kit de fixation cuvette	91 0155 07	1	Sachet	14,99 €
11	Platine Fixation Pipe Verso 350/1100	34 1140 07	1	Sachet	6,53 €
12	Robinet d'arrêt 80B	34 1421 07	1	Sachet	19,48 €
13	Visserie pour Bâti-Chasse Mural (BCM)	34 2300 07	1	Sachet	27,54 €
14	Visserie pour Bâti-Chasse SOL (BCS)	34 2100 07	1	Sachet	32,03 €
15	Visserie pour Bâti-Chasse Universel (BCU - Autoportant)	34 2200 07	1	Sachet	32,03 €
16	Tige fixation haute bâti	34 1406 00	1	Sachet	5,30 €
17	Entretoise Verso 1100	34 1110 00	1	Vrac	5,10 €

BÂTI-SUPPORTS WC

BÂTI-SUPPORT WC 500

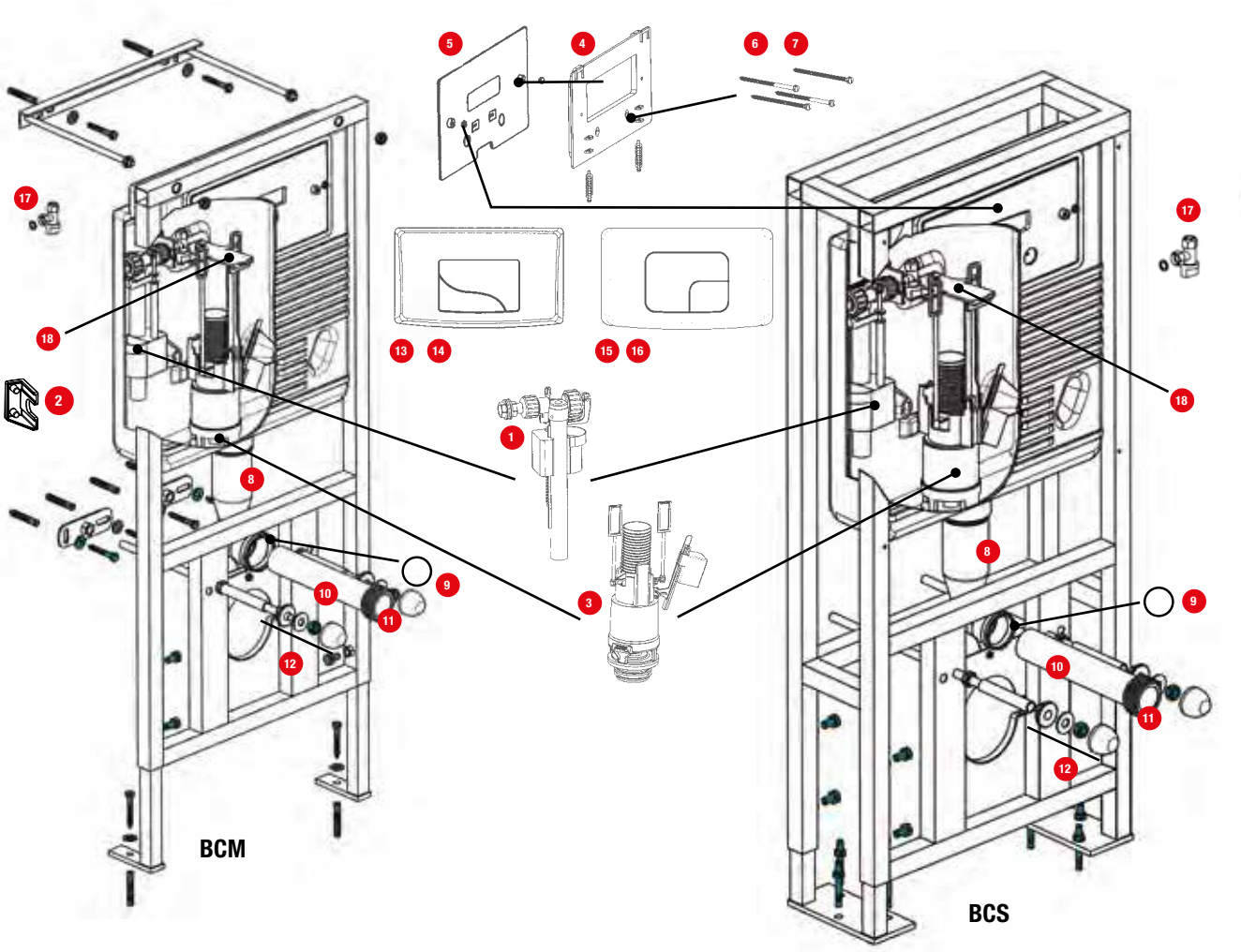

N°	Modèle	Référence	Nb	Conditionnement	Prix HT
1	Robinet FLotteur COMPACT 95L pour bâtis 1100/500 (voir page 132)	30950307	1	Sachet	23,36 €
2	Clip de robinet flotteur	34074500	1	Sachet	2,35 €
3	Mécanisme 45 pour Bâti-Chasse 500 pré-réglé	32454307	1	Sachet	48,55 €
4	Ensemble châssis pour plaque de commande Bâti-Chasse 500	34013310	1	Sachet	27,95 €
5	Ensemble socle/bras pour plaque de commande Bâti-Chasse 500	34013410	1	Sachet	34,17 €
6	Ensemble 2 vis de fix. et 2 vis d'action. en plastique pour plaque de commande Bâti-Chasse 500 (avant 11/2007)	34013907	1	Sachet	7,85 €
7	2 vis d'action. en plastique et 2 vis de fixation en laiton pour plaque de commande 500 (à partir de 11/2007)	34112207	1	Sachet	6,43 €
8	Coude d'alimentation	34017907	1	Sachet	21,32 €
9	Joint à lèvre diamètre 45	34014300	1	Sachet	6,02 €
10	Manchon d'alimentation bâti	92403007	1	Sachet	3,98 €
11	Joint manchon d'alimentation diamètre 45	92405000	1	Sachet	1,63 €
12	Kit de fixation cuvette	91015507	1	Sachet	14,99 €
13	Plaque de commande Bâti-Chasse 500 DV blanche complète	34015210	1	Boîte	41,00 €
14	Plaque de commande Bâti-Chasse 500 DV chromé brillant complète	34015610	1	Boîte	80,48 €
15	Plaque de commande New Wave DV blanche pour bâti 535 neutre complète	34016210	1	Boîte	37,74 €
16	Plaque de commande New Wave DV chromée mat pour bâti 535 neutre complète	34016410	1	Boîte	60,70€
17	Robinet d'arrêt 80B	34142107	1	Sachet	19,48 €
18	Entretoise R. 281 C. Encastrable (Res. 500) NM	34014100	1	Vrac	2,45 €

BÂTI-SUPPORTS WC

Pack WC TRIO



N°	Modèle	Référence	Nb	Conditionnement	Prix HT
1	Vasque en céramique pour pack WC Duo/Trio	10 0059 68	1	Boîte	119,24 €
2	Robinet eau froide pour pack WC Duo/Trio	10 0059 69	1	Boîte	67,52 €
3	Meuble blanc pour pack WC Duo/Trio	10 0072 66	1	Carton	493,17 €
4	Kit de fixation pour cuvette courte Trio (avant avril 2026)	10 0151 76	1	Sachet	89,00 €
5	Bt Optima 50 - 800 CA35 - SAV	31 5006 07	1	Sachet	11,63 €
6	Cuvette suspendue URBY 48 + visserie (à partir d'avril 2026)	10 0148 98	1	Carton	249,90€
7	Abattant Punto	10 0150 18	1	Boîte	90,70 €

ÉVACUATIONS

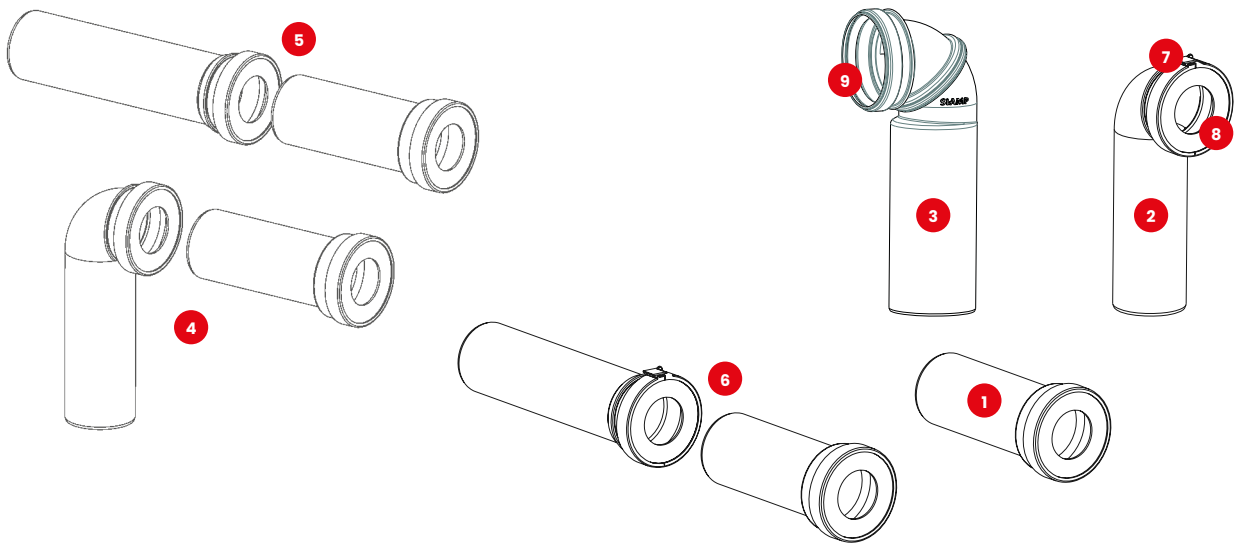

N°	Modèle	Référence	Nb	Conditionnement	Prix HT
1	Manchon d'évacuation M100	92 3020 00	1	Sachet	10,30 €
2	Pipe longue P100B	92 2003 00	1	Sachet	11,22 €
3	Pipe Coudée Orientable PVC D100mm Mâle Blanche	10 0037 57	1	Vrac	23,15 €
4	Kit d'évacuation coudé	92 4000 07	1	Sachet	23,66 €
5	Kit évacuation droit	92 4010 07	1	Sachet	26,52 €
6	Kit d'évacuation droit **INGENIO**	92 4010 67	1	Sachet	27,64 €
7	Serre joint pour pipe d'évacuation **INGENIO**	34 3719 07	1	Sachet	10,20 €
8	Joint pour pipe ou manchon d'évacuation	92 5000 07	1	Sachet	4,90 €
9	Joint pour pipe orientable	10 0062 16	1	Sachet	4,69 €

RÉSERVOIRS

Primo 58

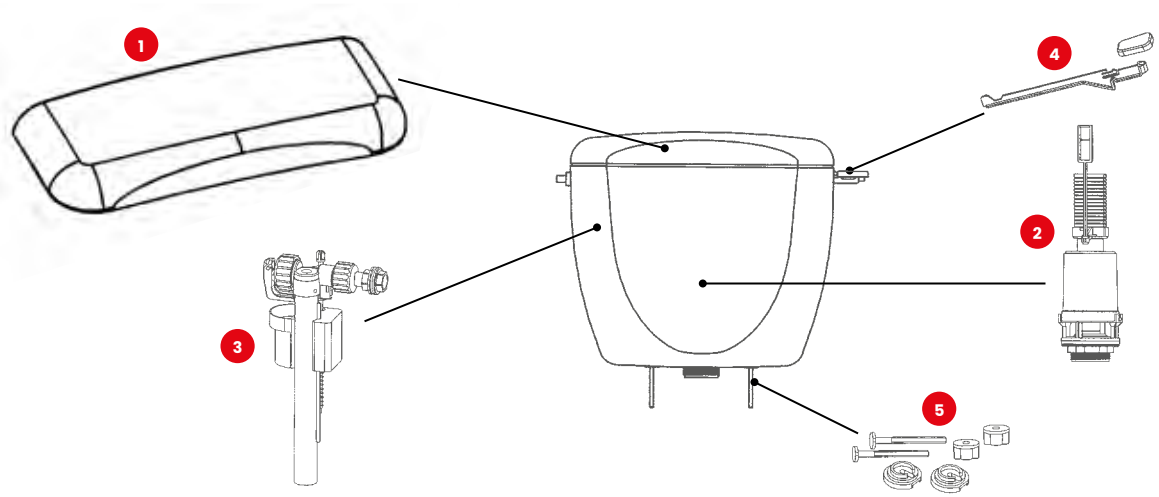

N°	Modèle	Référence	Nb	Conditionnement	Prix HT
1	Couvercle Primo 58	34 5103 07	1	Sachet	16,01 €
2	Mécanisme de chasse 42 pour Primo 58 / 28 / 08	32 4201 07	1	Sachet	24,79 €
3	Robinet flotteur COMPACT 95L pour réservoirs apparents (voir page 132)	30 9503 07	1	Sachet	23,36 €
4	Ensemble levier d'actionnement pour Primo 58 / 28	34 2825 07	1	Sachet	6,53 €
5	Kit de fixation pour réservoir attenant	34 5120 07	1	Sachet	7,24 €

Rondo Confort simple touche

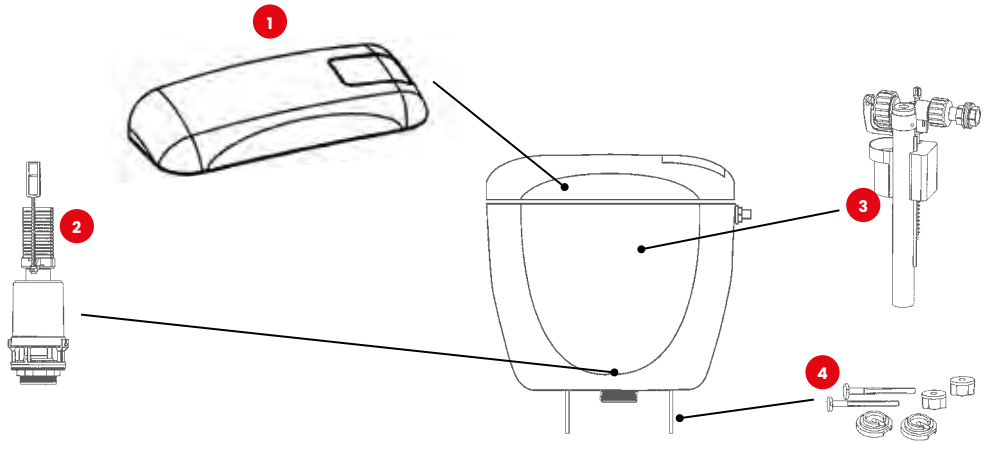

N°	Modèle	Référence	Nb	Conditionnement	Prix HT
1	Couvercle Rondo simple touche	34 5124 07	1	Sachet	19,38 €
2	Mécanisme de chasse 42 pour Rondo simple touche	32 4201 07	1	Sachet	24,79 €
3	Robinet flotteur COMPACT 95L pour réservoirs apparents (voir page 132)	30 9503 07	1	Sachet	23,36 €
4	Kit de fixation pour réservoir attenant	34 5120 07	1	Sachet	7,24 €

RÉSERVOIRS

Rondo Confort double touche

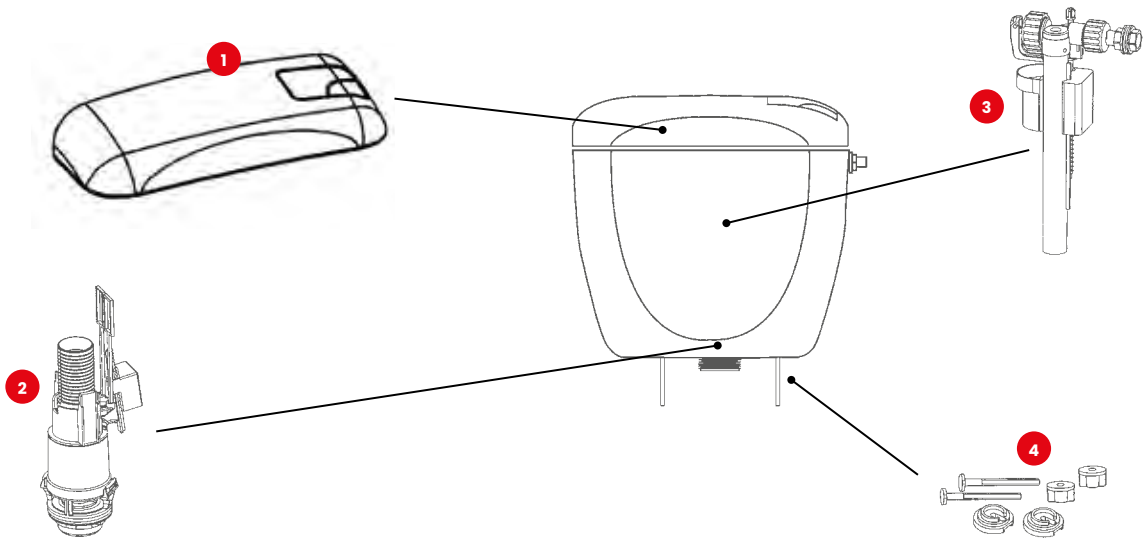

N°	Modèle	Référence	Nb	Conditionnement	Prix HT
1	Couvercle Rondo double touche	34 5125 07	1	Sachet	20,91 €
2	Mécanisme de chasse 45 pour Rondo double touche	32 4553 07	1	Sachet	48,55 €
3	Robinet flotteur COMPACT 95L pour réservoirs apparents (voir page 132)	30 9503 07	1	Sachet	23,36 €
4	Kit de fixation pour réservoir attenant	34 5120 07	1	Sachet	7,24 €

Scala Confort Plus

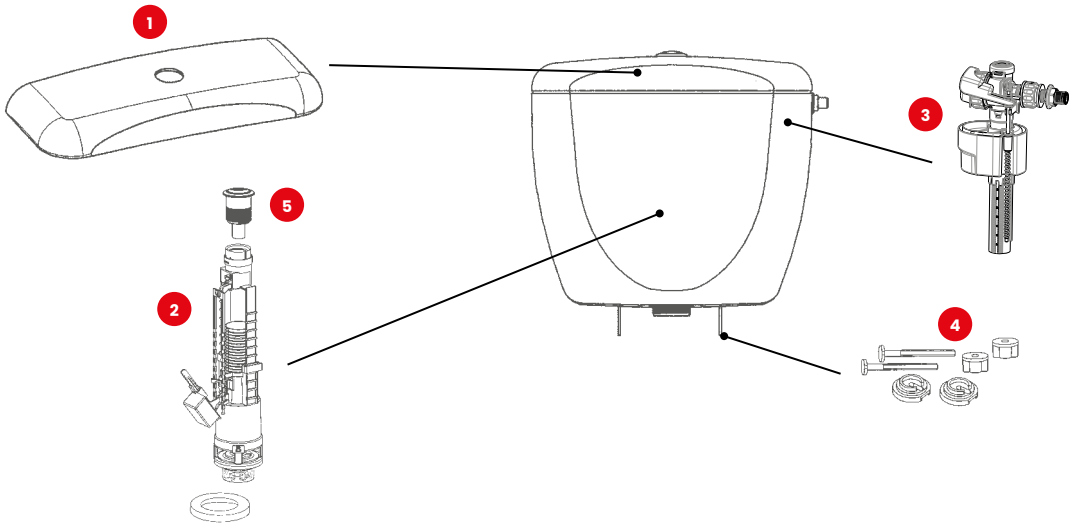

N°	Modèle	Référence	Nb	Conditionnement	Prix HT
1	Couvercle Scala	34 4151 07	1	Sachet	20,91 €
2	Mécanisme de chasse 36 + bouton chromé pour Scala	32 4550 07	1	Sachet	57,63 €
3	Robinet flotteur Quieto OD pour Scala (voir page 132)	10 0023 02	1	Sachet	36,62 €
4	Kit de fixation pour réservoir attenant	34 5120 07	1	Sachet	7,24 €
5	Bouton pour réservoir Scala SAV	34 3664 07	1	Sachet	11,70 €

RÉSERVOIRS

Primo 28

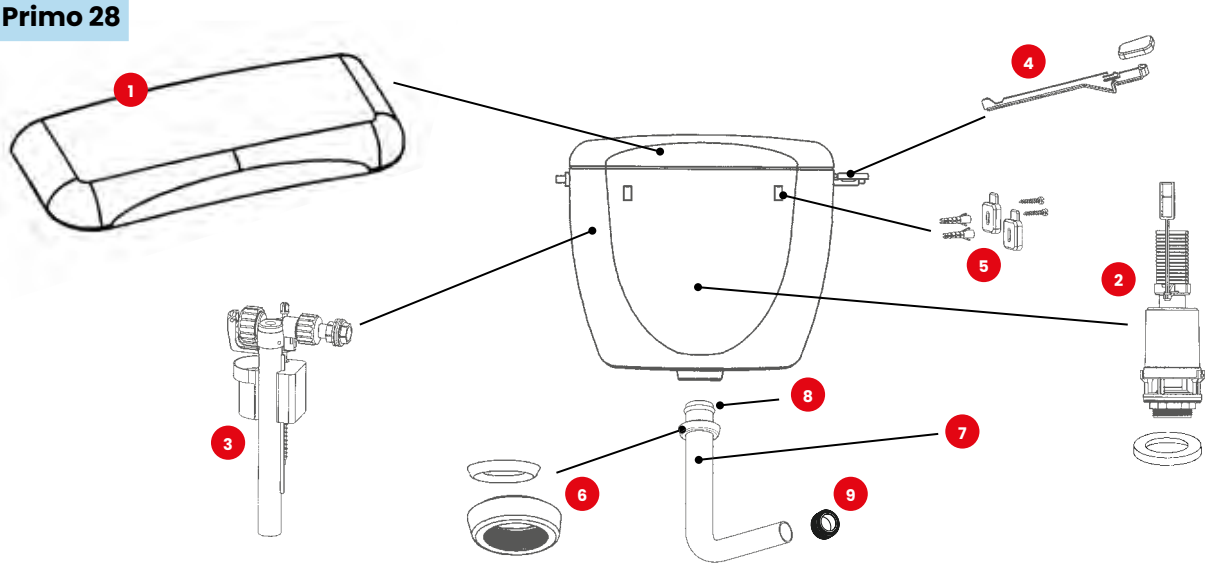

N°	Modèle	Référence	Nb	Conditionnement	Prix HT
1	Couvercle Primo 28 / 08	34 5103 07	1	Sachet	16,01 €
2	Mécanisme de chasse 42 pour Primo 58 / 28 / 08	32 4201 07	1	Sachet	24,79 €
3	Robinet flotteur COMPACT 95L pour réservoirs apparents (voir page 132)	30 9503 07	1	Sachet	23,36 €
4	Ensemble levier d'actionnement pour Primo 58 / 28	34 2825 07	1	Sachet	6,53 €
5	Kit de fixation murale pour réservoirs semi-bas et hauts	91 4804 01	1	Sachet	4,18 €
6	Écrou de coude + joint pour Primo 28	34 2826 07	1	Sachet	7,65 €
7	Coude de chasse 48/98 Ø 50X300 / Ø 44X200	91 4805 01	1	Vrac	11,53 €
8	Joint de coude biconique	34 2805 07	1	Sachet	3,37 €
9	Joint d'alimentation	92 4050 07	1	Sachet	1,63 €

Tosca simple et double touche

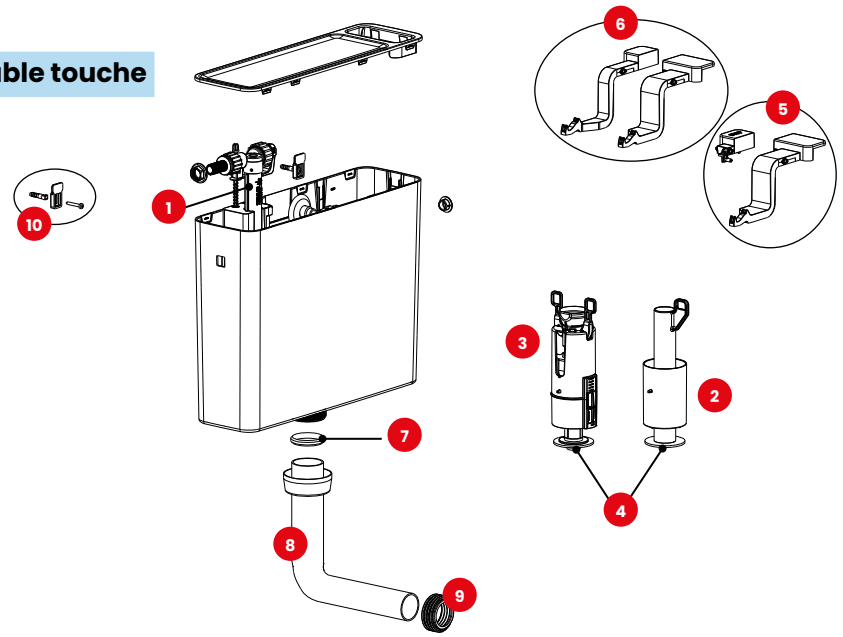

N°	Modèle	Référence	Nb	Conditionnement	Prix HT
1	Robinet flotteur COMPACT 95L pour réservoirs apparents (voir page 132)	30 9503 07	1	Sachet	23,36 €
2	Mécanisme de chasse pour Tosca simple touche	10 0132 25	1	Sachet	14,18 €
3	Mécanisme de chasse pour Tosca double touche	10 0132 26	1	Sachet	20,50 €
4	Clapet pour mécanisme de chasse Tosca	34 0317 20	1	Sachet + cavalier	13,16 €
5	Couvercle + palettes pour Tosca simple touche	10 0132 27	1	Sachet	38,25 €
6	Couvercle + palettes pour Tosca double touche	10 0179 89 + 10 0179 91	1	Sachet	38,25 €
7	Joint de coude biconique	34 2805 07	1	Sachet	3,37 €
8	Coude de chasse Ø 50x200 / Ø 44x210	10 0074 06	1	Vrac	11,32 €
9	Joint d'alimentation	92 4050 07	1	Sachet	1,63 €
10	Kit de fixation murale pour réservoirs semi-bas et hauts	91 4804 01	1	Sachet	4,18 €

RÉSERVOIRS

Primo 08

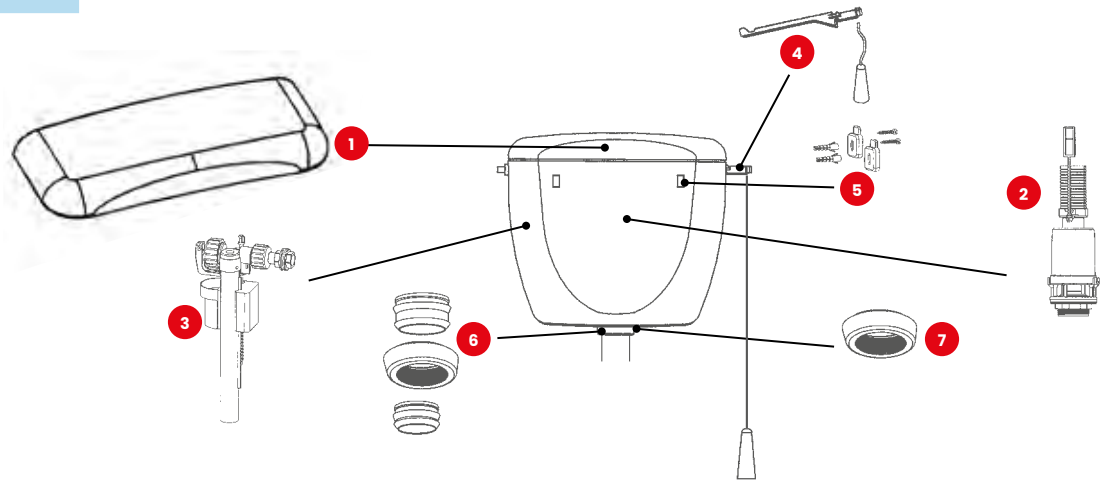

N°	Modèle	Référence	Nb	Conditionnement	Prix HT
1	Couvercle Primo 28 / 08	34 5103 07	1	Sachet	16,01 €
2	Mécanisme de chasse 42 pour Primo 58 / 28 / 08	32 4201 07	1	Sachet	24,79 €
3	Robinet flotteur COMPACT 95L pour réservoirs apparents (voir page 132)	30 9503 07	1	Sachet	23,36 €
4	Ensemble levier d'actionnement pour Primo 08	34 0825 07	1	Sachet	6,53 €
5	Kit de fixation murale pour réservoirs semi-bas et hauts	91 4804 01	1	Sachet	4,18 €
6	Écrou de coude + joints pour Primo 08 / Rondo H PN	34 0826 07	1	Sachet	9,69 €
7	Écrou de coude pour Primo 08	34 5910 07	1	Carton	3,37 €

Intraslim Pneumatique cloison sèche

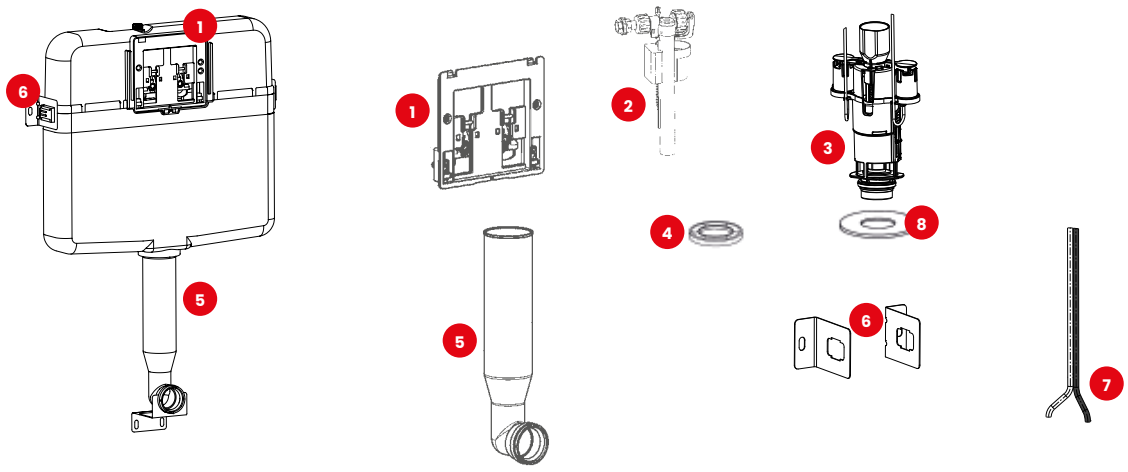

N°	Modèle	Référence	Nb	Conditionnement	Prix HT
1	Ensemble Socle+Bras pour SCC 80, Intraslim	34 8051 07	1	Sachet	28,66 €
2	Robinet flotteur COMPACT 95L pour INTRASLIM (voir page 132)	30 9510 07	1	Sachet	20,60 €
3	Mécanisme Pneumatique pour Intraslim	32 3394 07	1	Sachet	61,10 €
4	Joint de bonde pour Intraslim	34 8020 07	1	Sachet	2,24 €
5	Coude d'alimentation pour Intraslim	34 8001 07	1	Sachet	21,22 €
6	Kit de fixation haute pour Intraslim	34 9006 07	1	Sachet	1,12 €
7	Capillaire pneumatique double Ø4x2.5 long. 2M pour Verso 350 BCU GT PN, Verso 350 BCU AF PN, Verso 350 Système PMR, SCC80 PN, Intraslim, Rondo H PN, Intra PN, Commandes PN	34 5336 07	1	Sachet	20,50 €
8	Clapet Silicone	34 7128 07	1	Sachet	6,63 €

RÉSERVOIRS

Intra sol - Intra sol PN - Intra PN suspendu - Rondo H PN

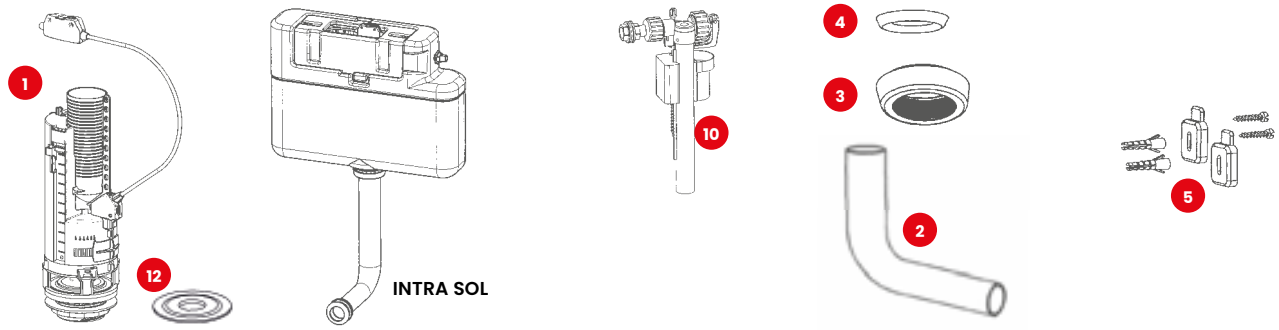

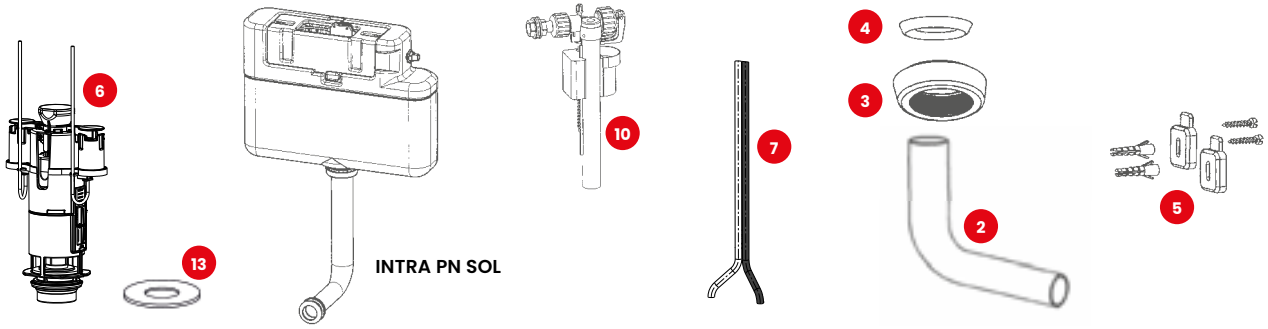

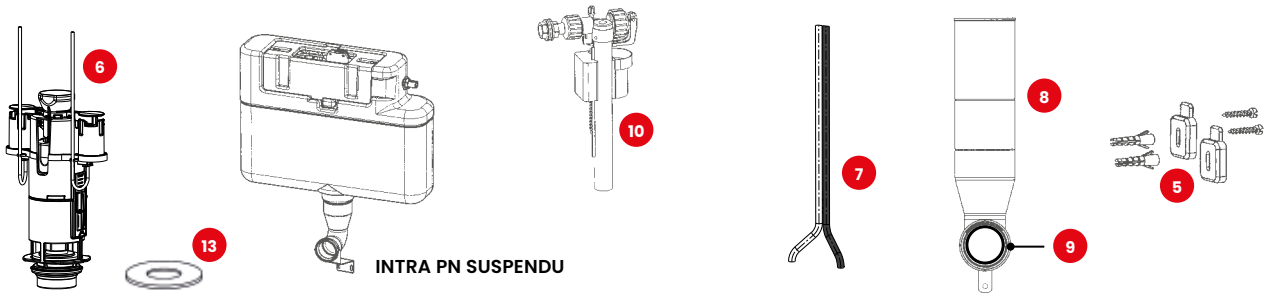

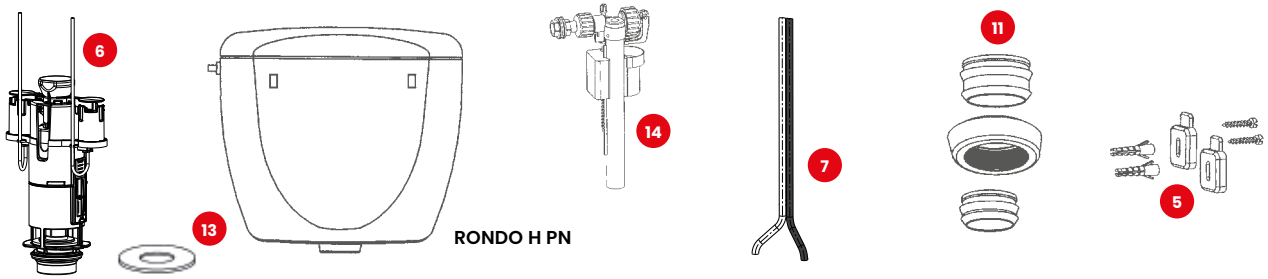

N°	Modèle	Référence	Nb	Conditionnement	Prix HT
1	Mécanisme de chasse à cable pour Intra Sol	32 5015 07	1	Sachet	56,41 €
2	Coude Intra Ø 50X40 (H200XI300)	34 2850 07	1	Sachet	14,69 €
3	Écrou de coude Rondo/Tempo/Intra	34 5910 07	1	Sachet	3,37 €
4	Joint de coude biconique	34 2805 07	1	Sachet	3,37 €
5	Kit de fixation pour réservoirs semi-bas et hauts	91 4804 01	1	Sachet	4,18 €
6	Mécanisme Pneumatique pour INTRA et RONDO	32 3395 07	1	Sachet	61,10 €
7	Capillaire pneumatique double Ø4x2.5 long. 2M pour Verso 350 BCU GT PN, Verso 350 BCU AF PN, Verso 350 Système PMR, SCC80 PN, Rondo H PN, Intra PN, Commandes PN	34 5336 07	1	Sachet	20,50 €
8	Coude d'alimentation Intra suspendu	34 0179 07	1	Sachet	21,32 €
9	Joint biconique de coude	34 0143 00	1	Sachet	6,02 €
10	Robinet flotteur COMPACT 95L pour INTRA (voir page 120)	30 9510 07	1	Sachet	20,60 €
11	Écrou de coude + joints PRIMO 08 / RONDO H PN	34 0826 07	1	Sachet	9,69 €
12	Clapet pour mécanisme OPTIMA 49/50/S	34 4905 20	1	Sachet	6,63 €
13	Clapet Silicone	34 7128 07	1	Sachet	6,63 €
14	Robinet flotteur COMPACT 95L pour réservoirs apparents (voir page 132)	30 9503 07	1	Sachet	23,36 €

ABATTANTS

Monaco

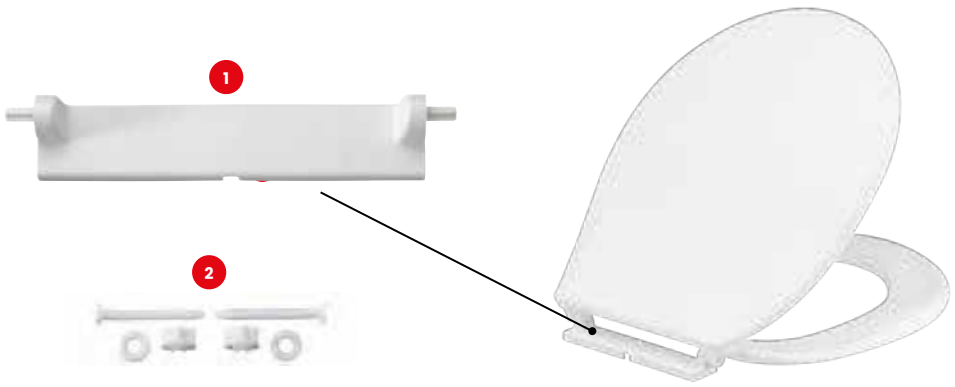

N°	Modèle	Référence	Nb	Conditionnement	Prix HT
1	Dormant	41 1500 00	1	Vrac	4,28 €
2	Visserie rapide pour abattant	41 7104 07	1	Sachet	2,55 €

Monte Carlo 3



N°	Modèle	Référence	Nb	Conditionnement	Prix HT
1	Dormant	41 1052 01	1	Vrac	5,41 €
2	Set de 8 amortisseurs + 4 tampons	41 2136 07	1	Sachet	8,16 €
3	Visserie standard pour abattant	41 0440 20	1	Sachet	3,37 €
4	Visserie rapide pour abattant	41 7104 07	1	Sachet	2,55 €

Opio Classic



N°	Modèle	Référence	Nb	Conditionnement	Prix HT
1	Charnières pour abattant Opio Classic	41 1158 07	1	Sachet	17,85 €
2	Douilles pour abattant Opio Classic	41 0822 20	1	Sachet + cavalier	7,24 €
3	Set de 4 amortisseurs	41 1050 07	1	Sachet	6,63 €

ABATTANTS

Nissa Premium

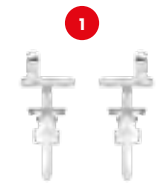



N°	Modèle	Référence	Nb	Conditionnement	Prix HT
1	Charnières pour abattant Nissa Premium	10 0073 50	1	Sachet	18,56 €
2	Set de 4 amortisseurs pour abattant Nissa Premium	10 0073 51	1	Sachet	7,96 €

Vallauris Premium





N°	Modèle	Référence	Nb	Conditionnement	Prix HT
1	Charnières pour abattant Vallauris Premium	95 8214 07	1	Sachet	18,56 €
2	Set de 4 amortisseurs pour abattant Vallauris Premium	10 0092 94	1	Sachet	7,96 €

Générations Premium

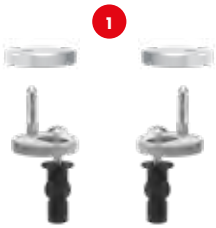





N°	Modèle	Référence	Nb	Conditionnement	Prix HT
1	Charnières pour abattant Générations Premium	95 8223 07	1	Sachet	18,67 €
2	Set de 4 amortisseurs + 2 tampons pour abattant GénérationS Premium	10 0092 95	1	Sachet	11,22 €

ABATTANTS

Mougins Classic



N°	Modèle	Référence	Nb	Conditionnement	Prix HT
1	Charnières pour abattant Mougins Classic	95 9004 09	1	Sachet	13,46 €
2	Set de 4 amortisseurs + 2 tampons pour abattants Estérel Classic / Mougins Classic / STABLO	95 9003 07	1	Sachet	11,22 €

Estérel Classic



N°	Modèle	Référence	Nb	Conditionnement	Prix HT
1	Charnières pour abattant Estérel Classic	95 9002 07	1	Sachet	13,46 €
2	Set de 4 amortisseurs + 2 tampons pour abattants Estérel Classic / Mougins Classic / STABLO	95 9003 07	1	Sachet	11,22 €

Stablo



N°	Modèle	Référence	Nb	Conditionnement	Prix HT
1	Charnières pour abattant Stablo / Siège seul	95 9002 07	1	Sachet	13,46 €
2	Set de 4 amortisseurs + 2 tampons pour abattants Estérel Classic / Mougins Classic / STABLO	95 9003 07	1	Sachet	11,22 €
3	Set de cales de maintien pour abattant Stablo	10 0059 77	1	Sachet	15,20 €

ABATTANTS

Sophia Premium Slim - Estérel Premium - Provence premium - Principaute Premium Azur Premium Slim



N°	Modèle	Référence	Nb	Conditionnement	Prix HT
1	Charnières pour abattants Premium (Sophia P Slim, Estérel P, Vence P, Principauté P & Azur P Slim)	95 9005 09	1	Sachet	26,11 €
2	Set de 4 amortisseurs + 2 tampons pour abattants Principauté P/Estérel P/ Azur P Slim /Estérel Optimum	95 9003 07	1	Sachet	11,22 €
3	Set de 4 amortisseurs + 2 tampons pour abattant Sophia Premium Slim	10 0079 55	1	Sachet	10,61 €
4	Set de 4 amortisseurs + 2 tampons pour abattant Provence Premium	10 0132 23	1	Sachet	9,59 €

Estérel Optimum



N°	Modèle	Référence	Nb	Conditionnement	Prix HT
1	Charnières pour abattant Estérel Optimum	10 0059 78	1	Sachet	20,30 €
2	Set de 4 amortisseurs + 2 tampons pour abattants Principauté P/Estérel P/ Azur P Slim /Estérel Optimum	95 9003 07	1	Sachet	11,22 €
3	Set de cales de maintien pour abattants Estérel Optimum / Siège seul	10 0090 60	1	Sachet	15,20 €

ABATTANTS

Horizon Classic

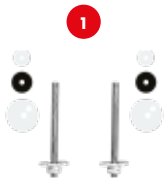



N°	Modèle	Référence	Nb	Conditionnement	Prix HT
1	Charnières pour abattant Horizon Classic	95 8270 07	1	Sachet	19,18 €

Cap Ferrat Classic

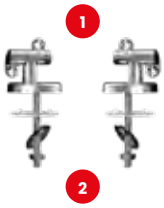





N°	Modèle	Référence	Nb	Conditionnement	Prix HT
1	Charnières pour abattant Cap Ferrat Classic	95 9550 08	1	Sachet	35,90 €
2	Set de fixation charnières pour abattant Cap Ferrat Classic	95 9550 07	1	Sachet	37,54 €
3	Set de 4 amortisseurs + 2 tampons pour abattant Cap Ferrat Classic	95 9501 08	1	Sachet	10,51 €

Siège seul





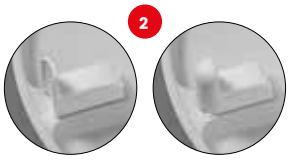

N°	Modèle	Référence	Nb	Conditionnement	Prix HT
1	Charnières pour abattants Stablo / Siège seul	10 0059 76	1	Sachet	17,44 €
2	Set de cales de maintien pour abattants Estérel Optimum / Siège seul	10 0090 60	1	Sachet	15,20 €

QUALITÉS & NORMES

Suivant le principe de la norme ISO 9001, la démarche qualité de SIAMP est une réalité à chaque étape de la conception, de la fabrication et de la distribution de ses produits. Cette qualité est reconnue et certifiée au travers de l'obtention de nombreuses normes françaises et internationales. Ces normes attestent que le processus de fabrication garantit un niveau constant de qualité et certifient les performances du produit.

La norme NF :

	COMPOSANTS SANITAIRES	RÉSERVOIRS ÉQUIPÉS	BÂTI-CHASSES POUR SANITAIRES SUSPENDUS	ABATTANTS DE WC
MARQUE CERTIFIANT	- La conformité au règlement **NF076** et **EN 14124** (robinet flotteur) - Le système qualité couvrant très largement les principes de **l'ISO 9001** - Les caractéristiques annoncées grâce à un contrôle permanent exercé par le **CSTB, l'AFNOR** et par nos processus internes de fabrication.	- La conformité au règlement **NF017** et aux normes **NF EN 14055** et **NF D12-203** - Le système qualité couvrant très largement les principes de **l'ISO 9001** - Les caractéristiques annoncées grâce à un contrôle permanent exercé par le **CSTB, l'AFNOR** et par nos processus internes de fabrication.	- La conformité aux règlements **NF017** et NF **D12-208** - Le système qualité couvrant très largement les principes de **l'ISO 9001** - Les caractéristiques annoncées grâce à un contrôle permanent exercé par le **CSTB, l'AFNOR** et par nos processus internes de fabrication.	- La conformité aux règlements **NF240** et **NF D12-207** - Le système qualité couvrant très largement les principes de **l'ISO 9001** - Les caractéristiques annoncées grâce à un contrôle permanent exercé par le **CSTB, l'AFNOR** et par nos processus internes de fabrication.
CARACTÉRISTIQUES CERTIFIÉES	**Mécanisme de chasse d'eau :** • La fiabilité et la durabilité après **200 000 cycles** d'endurance • Une économie d'eau par la double chasse • Un débit satisfaisant, un résiduel et un dispositif de surverse de sécurité • L'étanchéité de la fermeture • L'effort de commande **(<2 Nm)** • La résistance des clapets aux produits de désinfection d'eau : Javel et permanganate de potassium • Des caractéristiques dimensionnelles normalisées • L'interchangeabilité à l'installation • La maîtrise des matières premières **Robinets flotteurs :** Robinets flotteurs de remplissage : • La fiabilité et la durabilité après **200 000 cycles** d'endurance et test à la corrosion des embouts métalliques **200 h** au brouillard salin • Le débit pour un remplissage rapide et une réouverture lors de la baisse du niveau d'eau dans le réservoir • Un remplissage silencieux **(Groupe I ou II)** • L'anti-siphonnage ou anti-retour d'eau dans le réseau d'eau collectif **(norme NF EN-1717)** • L'absence de coup de bélier à la fermeture • L'interchangeabilité à l'installation • L'étanchéité de la fermeture et la tenue en pression **(16 bars)** même alterné du réseau d'eau • La résistance des clapets aux produits de désinfection d'eau : Javel et permanganate de potassium • Des caractéristiques dimensionnelles normalisées • L'interchangeabilité à l'installation • La maîtrise des matières premières	**Le bon fonctionnement de la chasse d'eau :** • Mécanisme et Robinet flotteur certifiés NF **Les matériaux :** • La résistance aux produits de désinfection d'eau : Javel et permanganate de potassium • L'inertie chimique par rapport aux eaux potables traitées • Les parties extérieures du réservoir doivent satisfaire à la résistance au contact des produits chimiques non prohibés : Javel, acide acétique, alcool et soude, et à la résistance aux UV • Résistance aux efforts de serrages de **2Nm** lors de l'installation • La maîtrise des matières premières **Les dimensions :** • Permettant le raccordement avec la robinetterie d'alimentation et l'évacuation conforme à la **DTU 60-11** et **NF D12-101** • Permettant le raccordement aux cuvettes suspendu du marché selon la norme **NF EN 33** • Permettant le remplacement **Les caractéristiques techniques :** • Une garde d'air d'au moins **20 mm** entre le niveau de prise d'air du robinet et le niveau de surverse • Un renouvellement d'eau automatique • Un débit et un volume de rinçage normalisés • Une acoustique spécifiée **(Groupe I ou II)**	**Le matériau des plaques de commande :** • La résistance aux produits de nettoyage : Javel et permanganate de potassium • La résistance au contact des produits chimiques non prohibés : Javel, acide acétique, alcool et soude • La résistance aux UV • La maîtrise des matières premières **Les parties métalliques des bâtis, visserie incluse :** • La résistance à la corrosion des visseries et des structures des bâtis : **200 h** au brouillard salin • La solidité requise – Essais de charge à 400 kg bâtis montés **Les dimensions :** • Permettant le raccordement avec la robinetterie d'alimentation et l'évacuation conforme à la **DTU 60-11** et **NF D12-101** • Permettant le raccordement aux cuvettes suspendu du marché selon la norme **NF EN 33** • Permettant le remplacement **La notice d'installation détaillée** **Le bon fonctionnement de la chasse d'eau** • Réservoir certifié NF	• Des caractéristiques dimensionnelles normalisées • Une masse minimum de 1,2kg • Un aspect de surface très rigoureux sans aucun défaut d'apparence • Une planéité normalisée • Une endurance mécanique (30 000 cycles ouverture /fermeture) • Une endurance de charges dynamiques (30 000 chutes d'une charge de 75 kg) • Une résistance aux taches et produits de nettoyage (Javel, acide sulfamique, soude et acide urique) • Une tenue à l'humidité 100 % à 200 heures à 50° pour les abattants bois réticulé • Une tenue à l'eau chaude pour les laves vaisselles pour les abattants dits démontables • Une résistance de la laque à l'arrachement pour les abattants laqués • Serrage à 2Nm et corrosion des écrous de la charnière de fixation 200 h au brouillard salin • La maîtrise des matières premières

Plus d'infos sur : www.siamp.fr

PIÈCES DÉTACHÉES
SERVICE APRÈS-VENTE :

Tél.: (+377) 93 15 53 75
sav@siamp.com

4, quai Antoine 1er / B.P. 219 MC 98007 MONACO Cedex
Tél. : +377 93 15 53 75

contact@siamp.com - **www.siamp.fr**

Suivez-nous sur
nos réseaux sociaux