Taliente

КАТАЛОГ ПРОДУКЦИИ



Taliente

Бренд Taliente официально зарегистрирован в Российской Федерации. Благодаря производству наших товаров по проверенным годами технологиям он хорошо зарекомендовал себя на российском сантехническом рынке. Продукция Taliente характеризуются не только высоким качеством, но и нашим вниманием даже к мельчайшим деталям в процессе производства, что выгодно отличает ее от аналогичной продукции других производителей.

Наш труд воплощен не только в стиле, удобстве, практичности и надежности товаров, ведь главное для нас – это внимание и уважительный подход к нашим клиентам и партнерам. Мы делаем все возможное для того, чтобы использование нашей продукции и сотрудничество с брендом Taliente приносили только положительные эмоции!



Модель	Размер (Ш х Г х В)	Стекло шторки	Цвет стенок
TA-8080M	80 х 80 х 215 см	рифленое	белый
TA-8080G	80 х 80 х 215 см	тонированное	черный
TA-9090M	90 х 90 х 215 см	рифленое	белый
TA-9090G	90 х 90 х 215 см	тонированное	черный

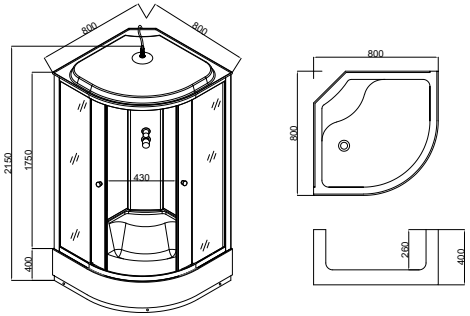



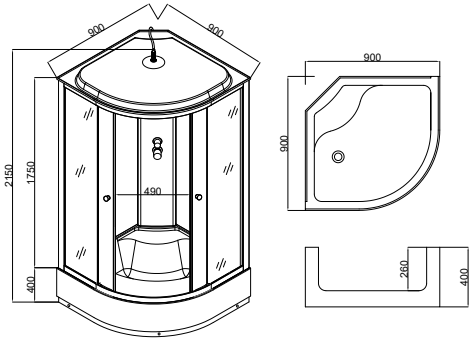



- высокий поддон 40 см, форма: четверть круга
- антискользящее покрытие и бортик в поддоне
- раздвижные двери
- закаленное стекло толщиной 4 мм
- алюминиевый профиль
- цвет профиля и колонны: матовый хром
- крыша с плафоном вытяжки
- верхний душ, ручная лейка со шлангом
- однозахватный смеситель
- стеклянная полка
- слив «клик-клак», сифон с гофрой для поддона



Основание центральной колонны одного цвета с ней



Удобные ручки, магнитные уплотнители

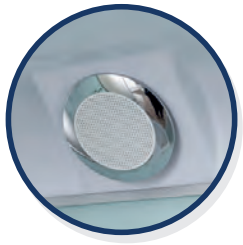

Плафон вытяжки с хромированным ободом



Верхние ролики двойные



Нижние ролики одинарные с кнопкой

Модель	Стекло шторки	Цвет стенок
TA-9091M	рифленое	белый
TA-9091G	тонированное	черный

- размер (Ш х Г х В): 90 х 90 х 215 см
- средний поддон 25 см, форма: четверть круга
- антискользящее покрытие и бортик в поддоне
- раздвижные двери
- закаленное стекло толщиной 4 мм
- алюминиевый профиль
- цвет профиля и колонны: матовый хром
- крыша с плафоном вытяжки
- верхний душ, ручная лейка со шлангом
- однозахватный смеситель
- стеклянная полка
- слив «клик-клак», сифон с гофрой для поддона

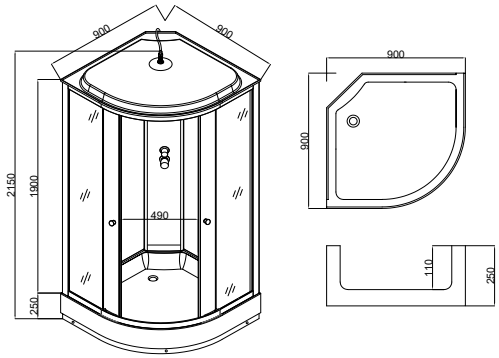







Основание центральной колонны одного цвета с ней



Удобные ручки, магнитные уплотнители

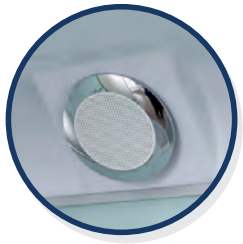

Плафон вытяжки с хромированным ободом



Верхние ролики двойные



Нижние ролики одинарные с кнопкой

Модель	Стекло шторки	Цвет стенок	Разворот
TA-12080M(L)	рифленое	белый	левый
TA-12080M(R)	рифленое	белый	правый
TA-12080G(L)	тонированное	черный	левый
TA-12080G(R)	тонированное	черный	правый

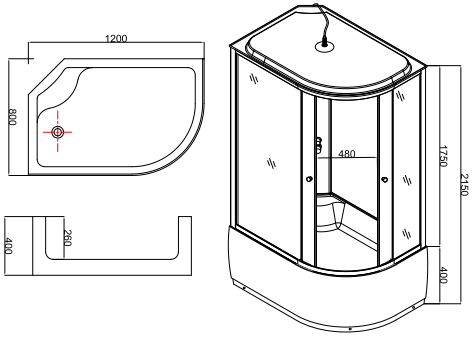



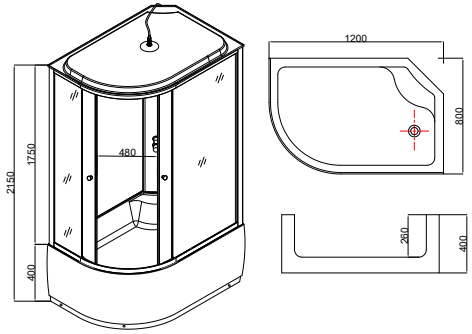



- размер (Ш х Г х В): 120 х 80 х 215 см
- высокий поддон 40 см асимметричной формы
- антискользящее покрытие и бортик в поддоне
- раздвижные двери
- закаленное стекло толщиной 4 мм
- алюминиевый профиль
- цвет профиля и колонны: матовый хром
- крыша с плафоном вытяжки
- верхний душ, ручная лейка со шлангом
- однозахватный смеситель
- стеклянная полка
- слив «клик-клак», сифон с гофрой для поддона



Основание центральной колонны одного цвета с ней



Удобные ручки, магнитные уплотнители

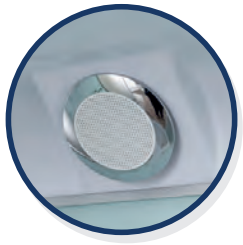

Плафон вытяжки с хромированным ободом



Верхние ролики двойные



Нижние ролики одинарные с кнопкой

Модель	Размер (Ш х Г х В)	Стекло шторки	Цвет стенок
TA-15070M	150 x 70 x 215 см	рифленое	белый
TA-15070G	150 x 70 x 215 см	тонированное	черный
TA-17075M	170 x 75 x 215 см	рифленое	белый
TA-17075G	170 x 75 x 215 см	тонированное	черный

- размер (Ш х Г х В): 150 x 70 x 215 см
- высокий поддон 55 см (глубина 43 см) прямоугольной формы
- антискользящее покрытие и бортик в поддоне
- раздвижные двери
- закаленное стекло толщиной 4 мм
- алюминиевый профиль
- цвет профиля и колонны: матовый хром
- крыша с плафоном вытяжки
- ручная лейка со шлангом
- однозахватный смеситель
- стеклянная полка, зеркало
- слив-перелив, сифон с гофрой для поддона
- система передней сборки для монтажа в ограниченном пространстве

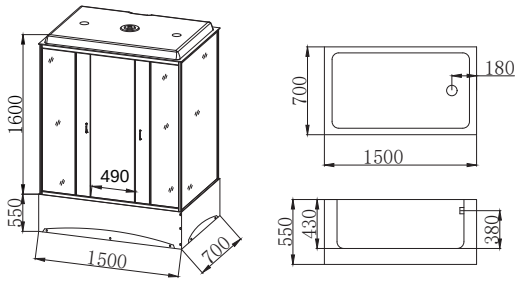

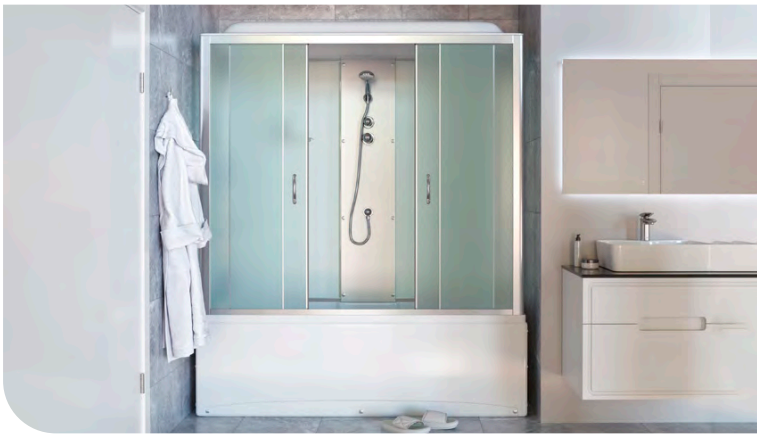

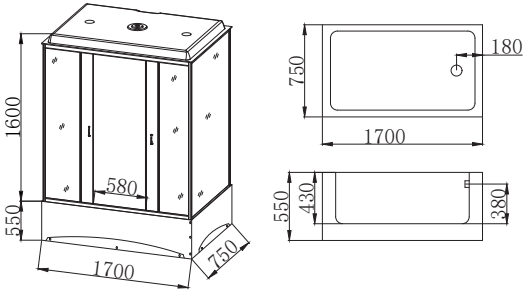

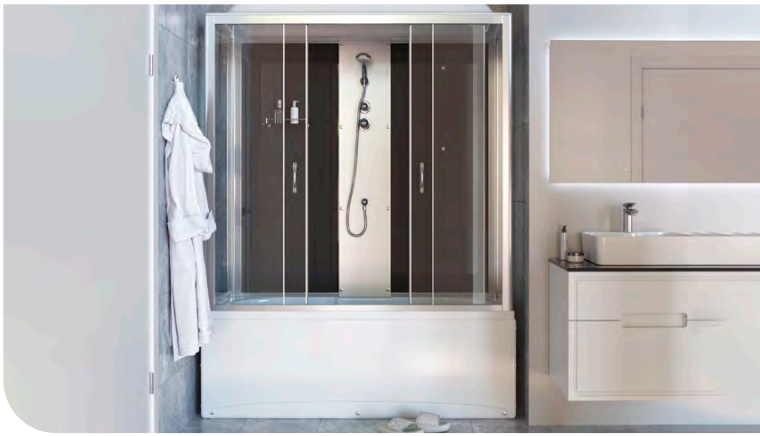

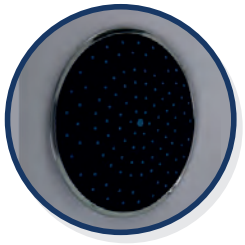

Большой верхний душ



Удобные ручки, магнитные уплотнители

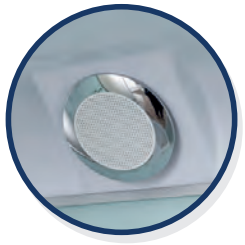

Плафон вытяжки с хромированным ободом



Верхние ролики двойные



Нижние ролики одинарные с кнопкой

Модель	Размер (Ш х Г х В)	Цвет профиля и колонны
TA-99CW	90 x 90 x 220 см	белый
TA-99CB	90 x 90 x 220 см	черный
TA-100CW	100 x 100 x 220 см	белый
TA-100CB	100 x 100 x 220 см	черный

- средний поддон 25 см, форма: четверть круга
- антискользящее покрытие и бортик в поддоне
- раздвижные двери с ручками большого размера
- прозрачное закаленное стекло толщиной 5 мм, задние стекла Optiwhite
- белые задние стенки
- профиль и колонна из алюминия
- 2 гидромассажные форсунки с регулировкой направления
- однозахватный смеситель
- душевая штанга с ручным душем и силиконовым шлангом
- стеклянная полка
- слив с декоративной крышкой, сифон с гофрой для поддона

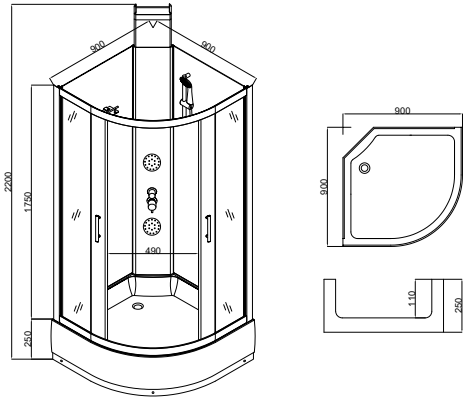



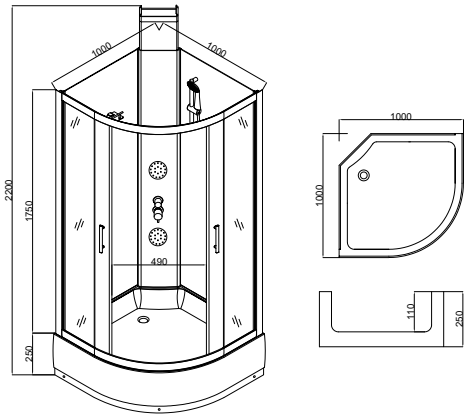



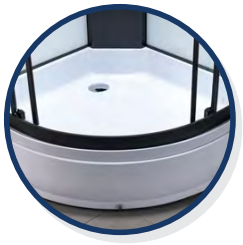

Усиленное дно поддона, съемная панель



Тропический дождь



Ручной душ с тремя режимами



Верхние ролики двойные



Нижние ролики двойные с кнопкой

Модель	Цвет профиля и колонны	Раворот
TA-128CW(L)	белый	левый
TA-128CW(R)	белый	правый
TA-128CB(L)	черный	левый
TA-128CB(R)	черный	правый

- размер (Ш х Г х В): 120 х 80 х 220 см
- средний поддон 25 см асимметричной формы
- антискользящее покрытие и бортик в поддоне
- раздвижные двери с ручками большого размера
- прозрачное закаленное стекло толщиной 5 мм, задние стекла Optiwhite
- белые задние стенки
- профиль и колонна из алюминия
- 2 гидромассажные форсунки с регулировкой направления
- однозахватный смеситель
- душевая штанга с ручным душем и силиконовым шлангом
- стеклянная полка
- слив с декоративной крышкой, сифон с гофрой для поддона

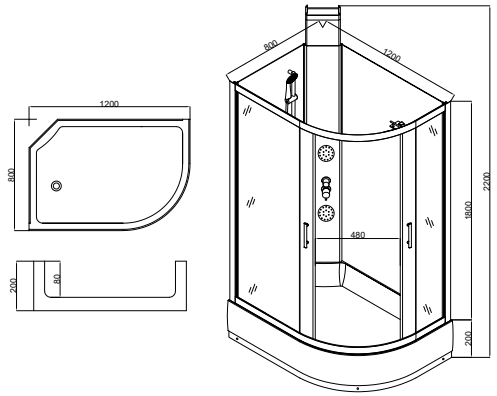

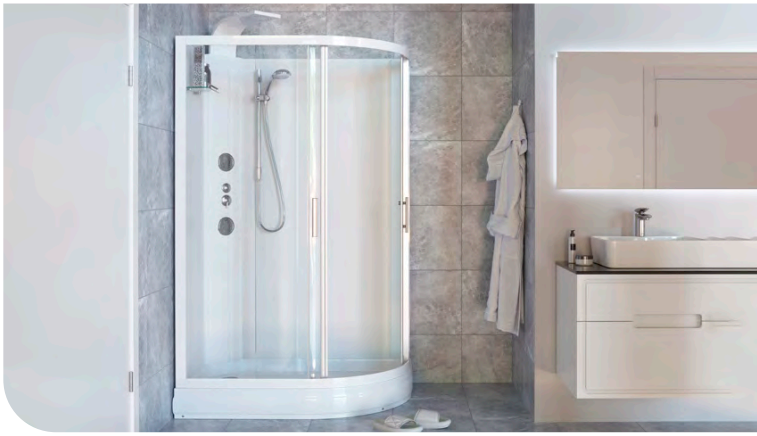

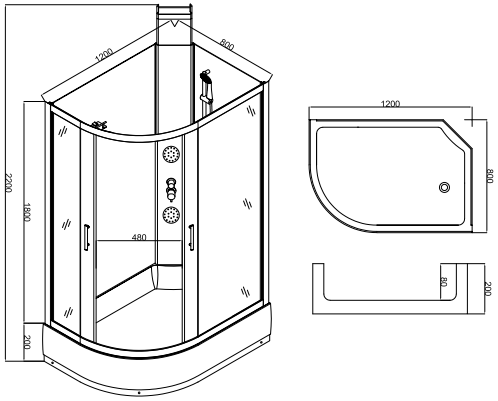



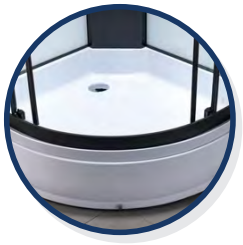

Усиленное дно поддона, съемная панель



Тропический дождь



Ручной душ с тремя режимами



Верхние ролики двойные



Нижние ролики двойные с кнопкой

Модель	Стекло	Цвет профиля
TA-09091-1CB	прозрачное	черный
TA-09091-1MP	рифленое	хром
TA-09091-1CP	прозрачное	хром

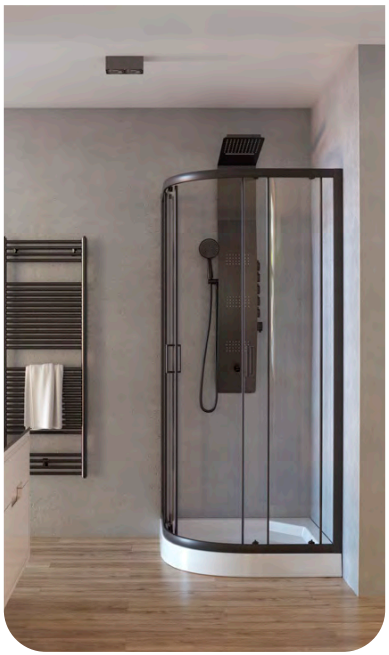





- размер (Ш х Г х В): 90 х 90 х 195 см, увеличенная высота
- форма: четверть круга
- раздвижные двери
- алюминиевый профиль
- закаленное стекло толщиной 6 мм
- уплотнители дверей и фурнитура в цвет профиля
- поддон не входит в комплект



Пристенные регулировочные профили для нивелирования неровностей стен



Усиленные ручки, магнитные уплотнители



Верхние ролики двойные



Нижние ролики двойные с кнопкой

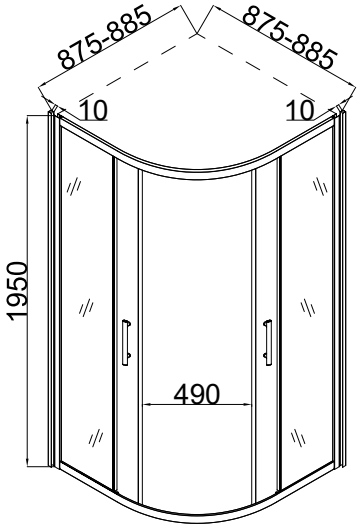

Модель	Размер (Ш х Г х В)	Стекло	Цвет профиля
TA-08082-1CB	80 x 80 x 195 см	прозрачное	черный
TA-08082-1CP	80 x 80 x 195 см	прозрачное	хром
TA-09092-1CB	90 x 90 x 195 см	прозрачное	черный
TA-09092-1CP	90 x 90 x 195 см	прозрачное	хром
TA-09092-1MP	90 x 90 x 195 см	рифленое	хром
TA-10102-1CB	100 x 100 x 195 см	прозрачное	черный
TA-10102-1CP	100 x 100 x 195 см	прозрачное	хром



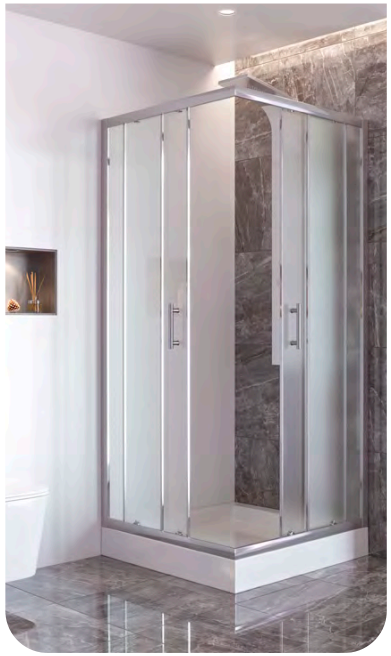



- увеличенная высота
- квадратная форма
- раздвижные двери
- алюминиевый профиль
- закаленное стекло толщиной 6 мм
- уплотнители дверей и фурнитура в цвет профиля
- поддон не входит в комплект



Пристенные регулировочные профили для нивелирования неровностей стен



Усиленные ручки, магнитные уплотнители



Верхние ролики двойные



Нижние ролики двойные с кнопкой

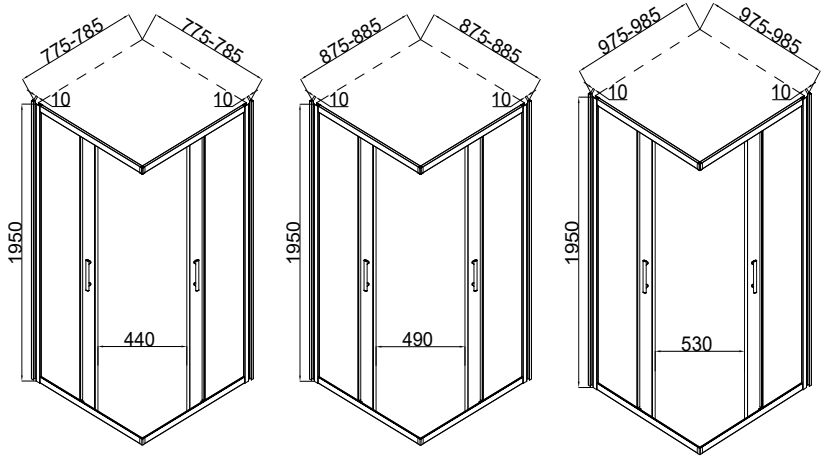

Модель	Размер (Ш х Г х В)	Стекло	Цвет профиля
TA-08083-1CB	80 x 80 x 195 см	прозрачное	черный
TA-08083-1CP	80 x 80 x 195 см	прозрачное	хром
TA-09093-1CB	90 x 90 x 195 см	прозрачное	черный
TA-09093-1CP	90 x 90 x 195 см	прозрачное	хром
TA-09093-1MP	90 x 90 x 195 см	рифленое	хром
TA-10103-1CB	100 x 100 x 195 см	прозрачное	черный
TA-10103-1CP	100 x 100 x 195 см	прозрачное	хром







- увеличенная высота
- пятиугольная форма
- распашная дверь
- алюминиевый профиль
- закаленное стекло толщиной 6 мм
- уплотнители дверей и фурнитура в цвет профиля
- поддон не входит в комплект



Усиленные ручки, магнитные уплотнители



Металлические петли крепления двери

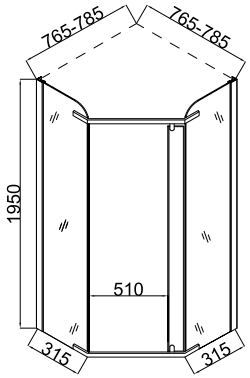

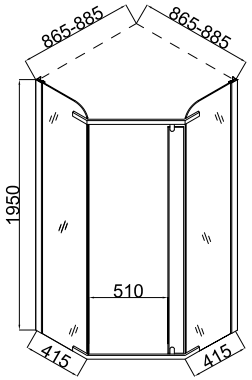

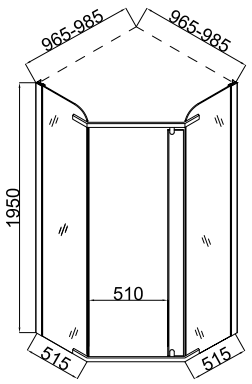

Модель	Размер (Ш х Г х В)	Цвет профиля
TA-08120-1CB	120 х 80 х 195 см	черный
TA-08120-1CP	120 х 80 х 195 см	хром
TA-09120-1CB	120 х 90 х 195 см	черный
TA-09120-1CP	120 х 90 х 195 см	хром





- увеличенная высота
- прямоугольная форма
- раздвижные двери
- алюминиевый профиль
- прозрачное закаленное стекло толщиной 6 мм
- уплотнители дверей и фурнитура в цвет профиля
- поддон не входит в комплект



Пристенные регулировочные профили для нивелирования неровностей стен



Усиленные ручки, магнитные уплотнители



Верхние ролики двойные



Нижние ролики двойные с кнопкой

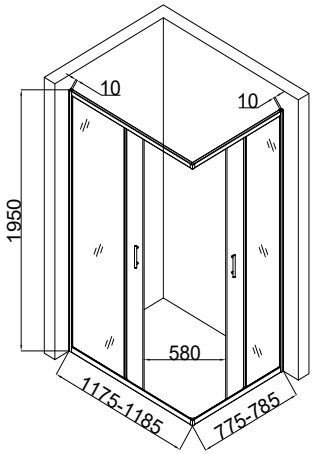

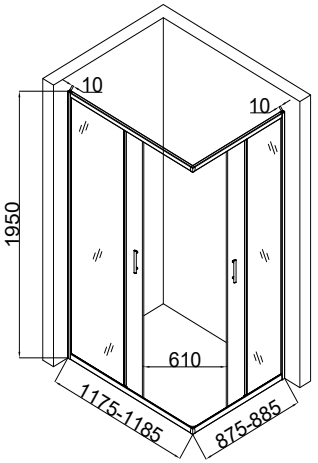

Модель	Установка	Стекло	Цвет профиля
TA-0814CB	слева, справа	прозрачное	черный
TA-0814CP	слева, справа	прозрачное	хром
TA-0814MP(L)	слева	рифленое	хром

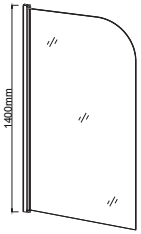

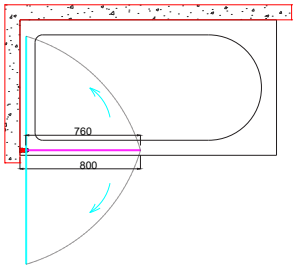







- размер (Ш x В): 80 x 140 см
- алюминиевый профиль
- закаленное стекло толщиной 6 мм

Модель
TA-7515CP





- размер (Ш x В): 75 x 150 см
- алюминиевый профиль, цвет: хром
- прозрачное закаленное стекло толщиной 6 мм
- металлическая ручка-полотенцедержатель



Пристенные регулировочные профили для нивелирования неровностей стен



Поворотный механизм с функцией фиксации и подъема



Открывание на 90 градусов в обе стороны

Модель	Установка	Стекло	Цвет профиля
TA-1214CB	слева, справа	прозрачное	черный
TA-1214CP	слева, справа	прозрачное	хром
TA-1214MP(L)	слева	рифленое	хром

- размер (Ш x В): 120 x 140 см
- неподвижная и поворотная секции
- алюминиевый профиль
- закаленное стекло толщиной 6 мм
- металлическая ручка-полотенцедержатель







Пристенные регулировочные профили для нивелирования неровностей стен



Металлический рычаг крепления к стене



Поворотный механизм с функцией фиксации и подъема



Открывание подвижной секции на 180 градусов в обе стороны

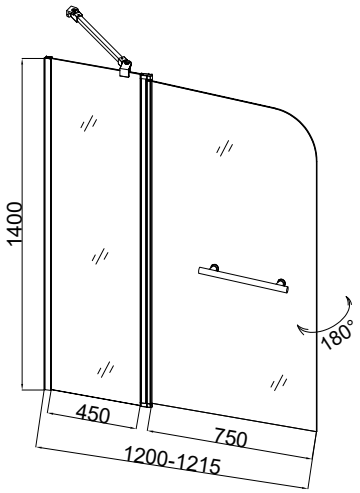

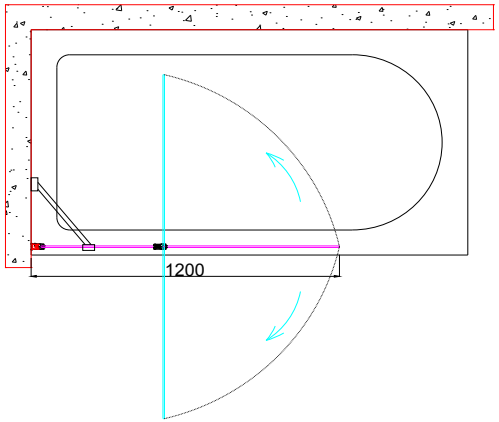

Модель	Размер (Ш х В)	Цвет профиля
TA-1514CB	150 х 140 см	черный
TA-1514CP	150 х 140 см	хром
TA-1714CB	170 х 140 см	черный
TA-1714CP	170 х 140 см	хром

- раздвижные двери
- алюминиевый профиль
- прозрачное закаленное стекло толщиной 6 мм
- уплотнители дверей и фурнитура в цвет профиля

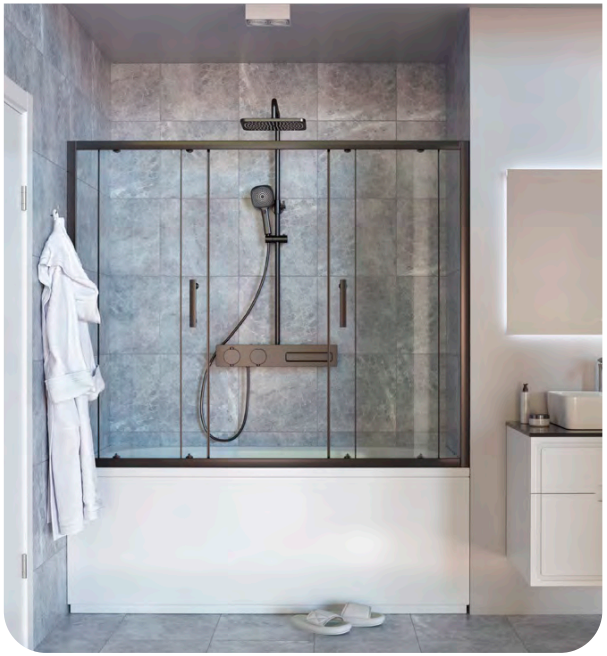

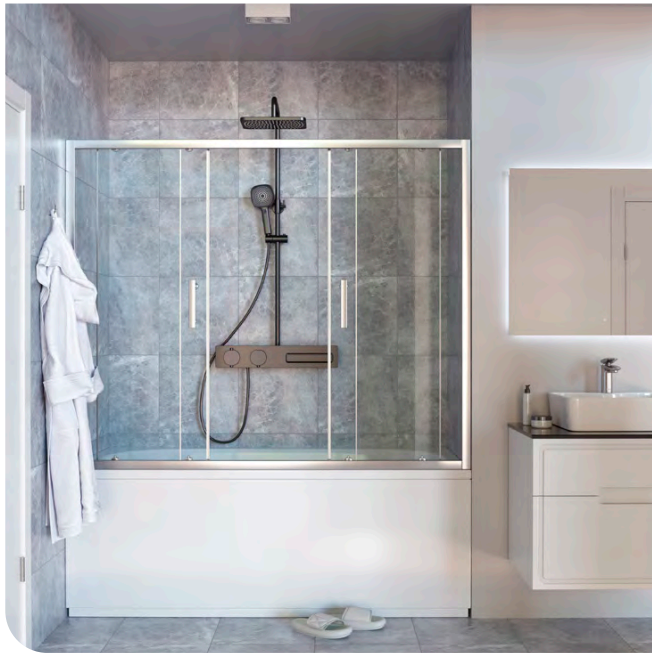



Пристенные регулировочные профили для нивелирования неровностей стен



Усиленные ручки увеличенного размера, магнитные уплотнители



Верхние ролики двойные



Нижние ролики двойные с кнопкой

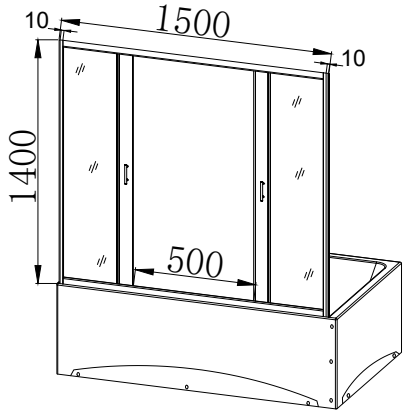

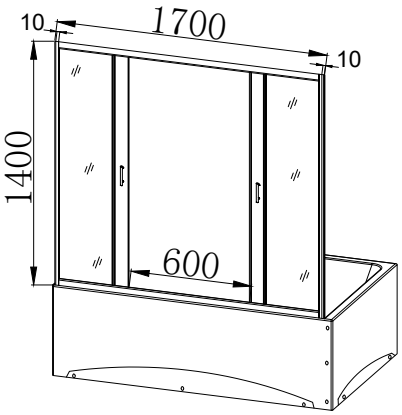

Модель	Размер (Ш х В)	Ширина входа	Цвет профиля
TA-100-1CB	100 x 195 см	40 см	черный
TA-100-1CP	100 x 195 см	40 см	хром
TA-110-1CB	110 x 195 см	45 см	черный
TA-110-1CP	110 x 195 см	45 см	хром
TA-120-1CB	120 x 195 см	50 см	черный
TA-120-1CP	120 x 195 см	50 см	хром
TA-130-1CB	130 x 195 см	60 см	черный
TA-130-1CP	130 x 195 см	60 см	хром
TA-140-1CB	140 x 195 см	70 см	черный
TA-140-1CP	140 x 195 см	70 см	хром
TA-150-1CB	150 x 195 см	75 см	черный
TA-150-1CP	150 x 195 см	75 см	хром





- раздвижная дверь
- алюминиевый профиль
- прозрачное закаленное стекло толщиной 6 мм
- уплотнители дверей и фурнитура в цвет профиля
- душевая дверь может быть дополнена одной или двумя боковыми стенками (см. с. 17) – сборка представляет собой душевой уголок или пристенное душевое ограждение соответственно

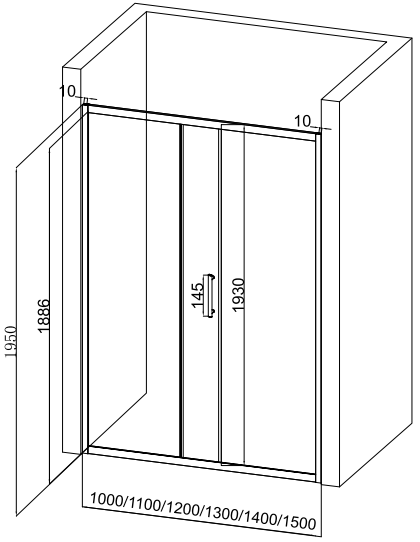



Пристенные регулировочные профили для нивелирования неровностей стен



Усиленная ручка, магнитные уплотнители



Верхние ролики двойные



Нижние ролики двойные с кнопкой

Модель	Размер (Ш x В)	Цвет профиля
TA-08-1CB	80 x 195 см	черный
TA-08-1CP	80 x 195 см	хром
TA-09-1CB	90 x 195 см	черный
TA-09-1CP	90 x 195 см	хром
TA-10-1CB	100 x 195 см	черный
TA-10-1CP	100 x 195 см	хром





- душевая боковая стенка не может быть установлена отдельно, возможна установка одной или двух боковых стенок только вместе с душевой дверью (см. с. 16) – сборка представляет собой душевой уголок или пристенное душевое ограждение соответственно
- алюминиевый профиль
- прозрачное закаленное стекло толщиной 6 мм



Пристенные регулировочные профили для нивелирования неровностей стен

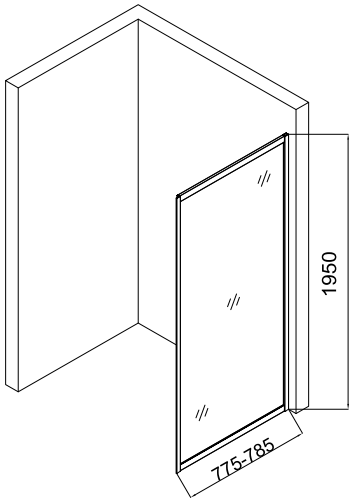

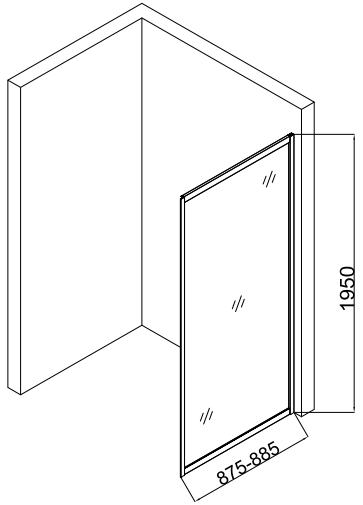

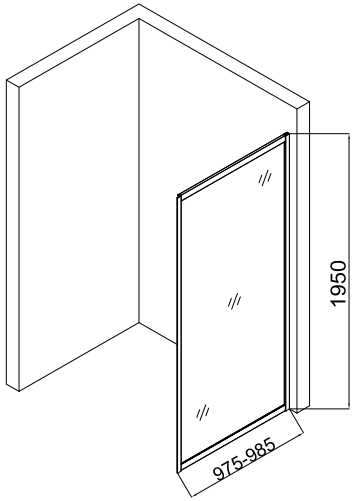

Модель	Размер (Ш х Г х В)	Форма
PTA-09091	90 х 90 х 13 см	четверть круга
PTA-08082	80 х 80 х 13 см	квадратный
PTA-09092	90 х 90 х 13 см	квадратный
PTA-10102	100 х 100 х 13 см	квадратный

- материал: АБС-пластик
- укрепленные борта, четкая геометрия изделия
- усиленное плитой МДФ дно
- металлический сварной каркас из стали
- слив «клик-клак» и сифон

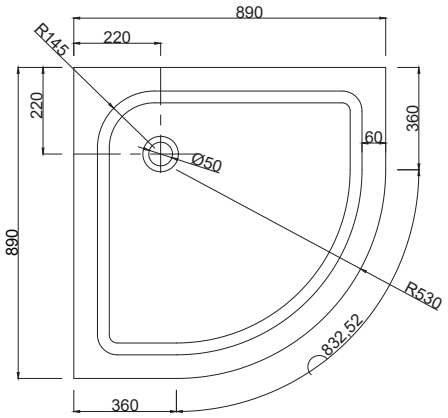



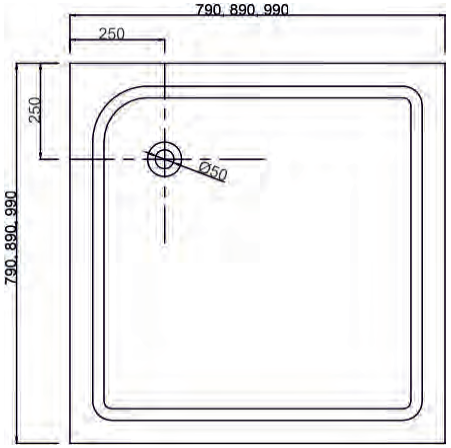



Модель	Размер (Ш х Г х В)	Форма
PTA-08083	80 х 80 х 13 см	пятиугольный
PTA-09093	90 х 90 х 13 см	пятиугольный
PTA-10103	100 х 100 х 13 см	пятиугольный
PTA-0812	102 х 80 х 13 см	прямоугольный

- материал: АБС-пластик
- укрепленные борта, четкая геометрия изделия
- усиленное плитой МДФ дно
- металлический сварной каркас из стали
- слив «клик-клак» и сифон

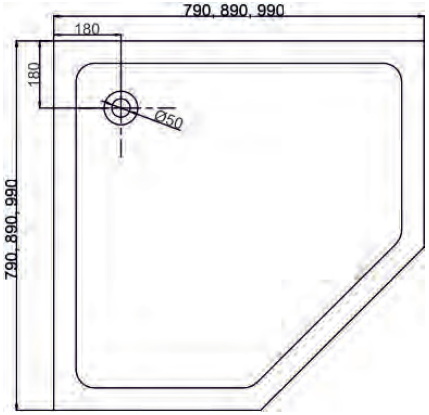



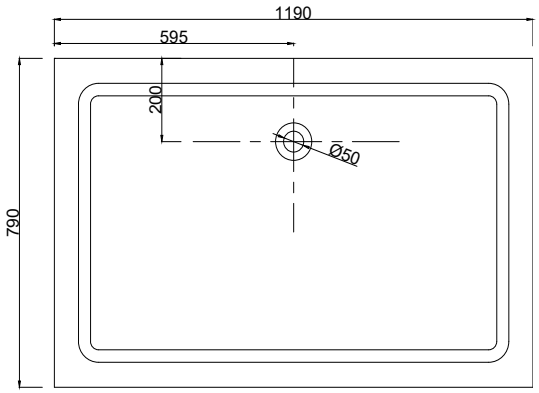



Модель	Размер (Ш x Г x В)	Форма
PTA-ST-90Wstone	90 x 90 x 3,5 см	квадратный с бортом
PTA-ST-100Wstone	100 x 100 x 3,5 см	квадратный с бортом
PTA-ST-120Wstone	120 x 80 x 3 см	прямоугольный без борта

- экологически чистый материал: литьевой мрамор
- устойчивость к агрессивным химическим веществам
- высокая прочность, устойчивость к истиранию
- высокое звукопоглощение
- антискользящая поверхность
- подходит для людей с ограниченными возможностями
- цвет: белый матовый
- диаметр слива: 90 мм
- решетка из нержавеющей стали
- сифон не входит в комплект

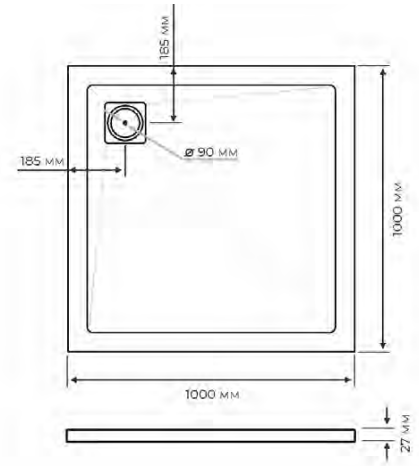

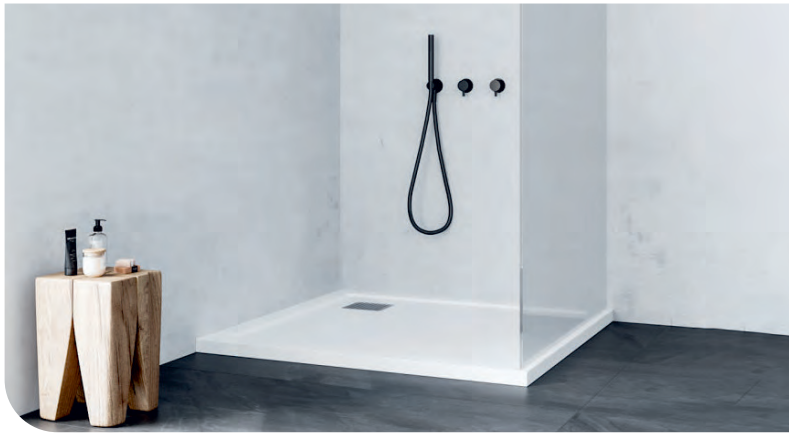

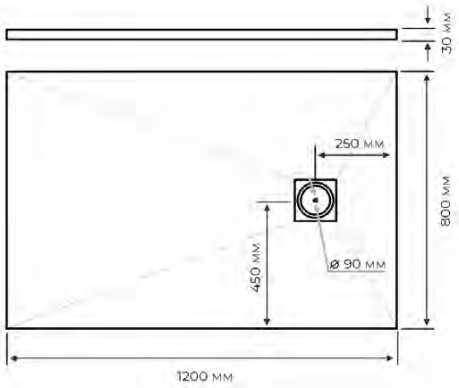

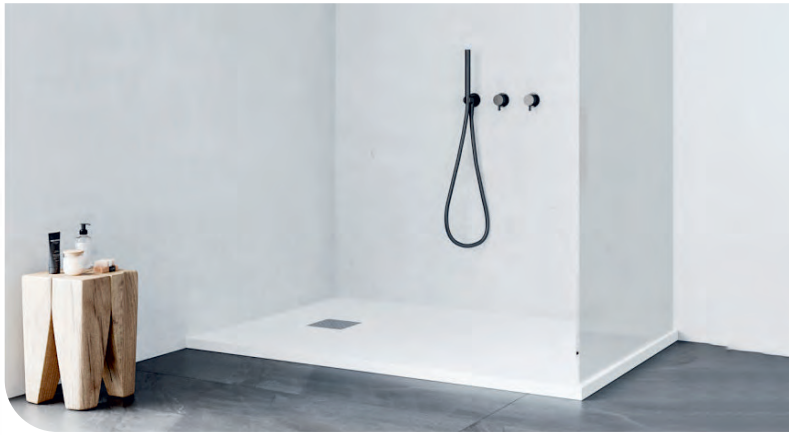



Текстура Stone

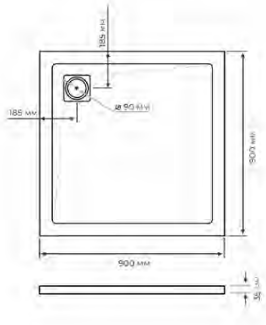

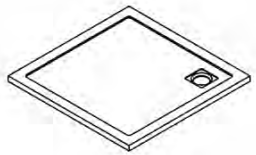

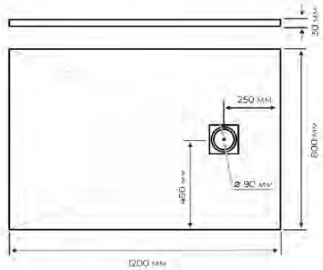

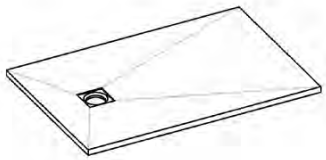

Модель	Размер (Ш x Г x В)	Форма
PTA-ST-90Bstone	90 x 90 x 3,5 см	квадратный с бортом
PTA-ST-100Bstone	100 x 100 x 3,5 см	квадратный с бортом
PTA-ST-120Bstone	120 x 80 x 3 см	прямоугольный без борта

- экологически чистый материал: литьевой мрамор
- устойчивость к агрессивным химическим веществам
- высокая прочность, устойчивость к истиранию
- высокое звукопоглощение
- антискользящая поверхность
- подходит для людей с ограниченными возможностями
- цвет: черный матовый
- диаметр слива: 90 мм
- решетка из нержавеющей стали
- сифон не входит в комплект

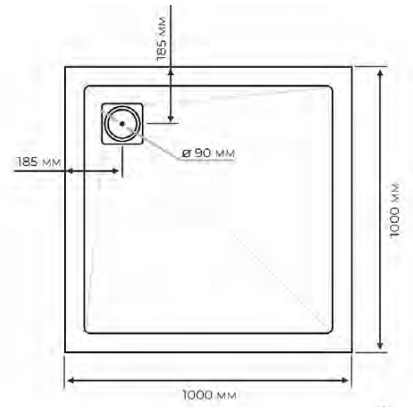



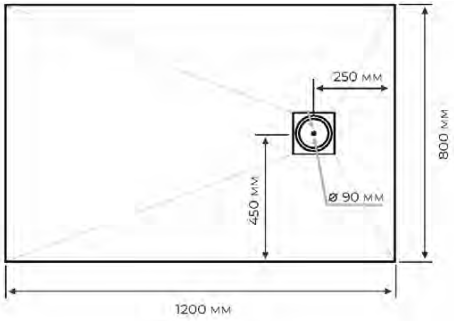



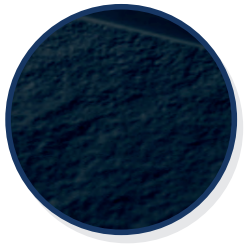

Текстура Stone

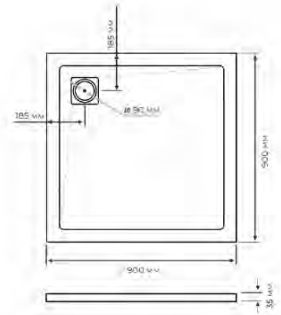

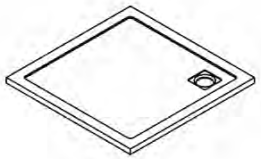

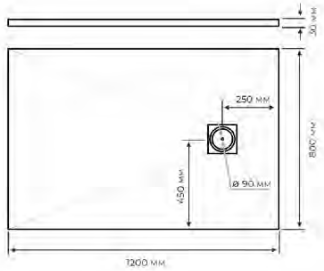

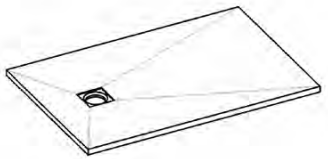

Модель	Размер (Ш х В)	Наличие излива
TA-G-S01C	140 х 20 см	нет
TA-G-S01C+s	140 х 20 см	есть
TA-G-S02C	165 х 20 см	нет
TA-G-S02C+s	165 х 20 см	есть

- корпус из нержавеющей стали
- цвет аксессуаров: хром
- цвет колонны: стальной
- верхний душ
- 2 гидромассажные форсунки (32 сопла в каждой форсунке)
- однозахватный смеситель



Ручной душ
с двумя режимами



Силиконовые
шланги под цвет
фурнитуры





Модель

TA-G-S03C

- душевая панель подключается шлангом к смесителю и не имеет собственного смесителя
- размер (Ш x В): 12 x 100 см
- корпус из нержавеющей стали
- цвет аксессуаров: хром
- цвет колонны: стальной
- верхний душ
- 2 гидромассажные форсунки (22 сопла в каждой форсунке)



Ручной душ с двумя режимами



Силиконовые шланги под цвет фурнитуры



Модель

TA-G-S04C+s



- размер (Ш x В): 20 x 150 см
- корпус из нержавеющей стали
- цвет аксессуаров: хром
- цвет колонны: стальной
- ручной душ с двумя режимами
- верхний душ
- 2 гидромассажные форсунки (50 сопел в каждой форсунке)
- однозахватный смеситель с картриджем фирмы Sedal
- силиконовые шланги под цвет фурнитуры



Верхний каскад



Каскадный излив для наполнения ванны

Модель	Цвет колонны	Цвет аксессуаров
TA-G-TS1301C	стальной	хром
TA-G-TS1301B	черный	черный

- размер (Ш x В): 50 x 130 см
- корпус из нержавеющей стали
- верхний душ
- однозахватный смеситель



Ручной душ
с двумя режимами



Силиконовые
шланги под цвет
фурнитуры

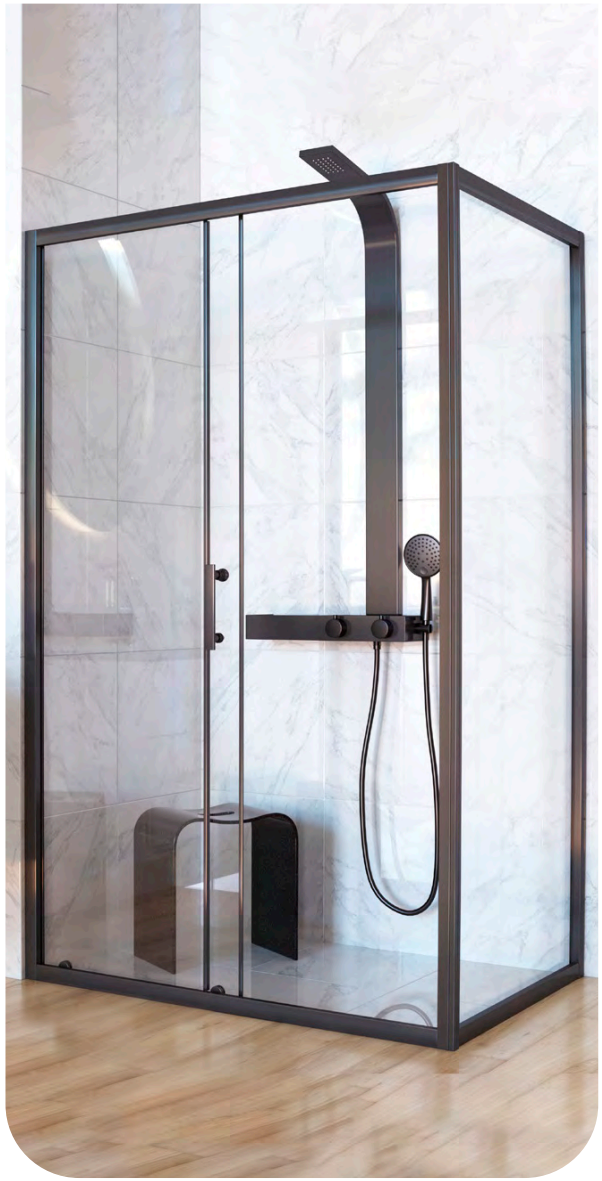



Модель	Цвет колонны и аксессуаров
TA-G-A01Bb	черный
TA-G-A01Ww	белый

- размер (Ш x В): 20 x 165 см
- алюминиевый корпус
- верхний душ
- 4 гидромассажные форсунки (9 сопел в каждой форсунке)
- однозахватный смеситель





Ручной душ с двумя режимами



Силиконовые шланги под цвет фурнитуры





Модель	Цвет колонны	Цвет аксессуаров
TA-G-A02Bb+s	черный	черный
TA-G-A02Wcr+s	белый	хром

- размер (Ш x В): 20 x 150 см
- алюминиевый корпус
- верхний душ
- 6 гидромассажных форсунок (11 сопел в каждой форсунке)
- однозахватный смеситель



Излив для наполнения ванны



Ручной душ с двумя режимами



Силиконовые шланги под цвет фурнитуры





Модель	Цвет колонны	Цвет аксессуаров	Наличие излива
TA-G-A03Bb	черный	черный	нет
TA-G-A03Bb+s	черный	черный	есть
TA-G-A03Wcr	белый	хром	нет
TA-G-A03Wcr+s	белый	хром	есть

- размер (Ш x В): 20 x 140 см
- алюминиевый корпус
- верхний душ
- 2 гидромассажные форсунки (50 сопел в каждой форсунке)
- однозахватный смеситель



Ручной душ с двумя режимами



Силиконовые шланги под цвет фурнитуры





Модель	Цвет колонны	Цвет аксессуаров	Наличие излива
TA-G-A04Bb	черный	черный	нет
TA-G-A04Bb+s	черный	черный	есть
TA-G-A04Wcr	белый	хром	нет
TA-G-A04Wcr+s	белый	хром	есть

- размер (Ш x В): 23 x 147 см
- алюминиевый корпус
- верхний душ
- 3 гидромассажные форсунки (32 сопла в каждой форсунке)
- однозахватный смеситель



Ручной душ с двумя режимами



Силиконовые шланги под цвет фурнитуры





Модель	Цвет колонны	Цвет аксессуаров
TA-G-A05B/Bb+s	черный	черный
TA-G-A05W/Bcr+s	белый с черными вставками	хром

- размер (Ш x В): 22 x 150 см
- алюминиевый корпус
- верхний душ
- 2 гидромассажные форсунки (25 сопел в каждой форсунке)
- ручной душ со шлангом в металлическом кожухе
- однозахватный смеситель с картриджем фирмы Sedal



Верхний каскад



Каскадный излив для наполнения ванны

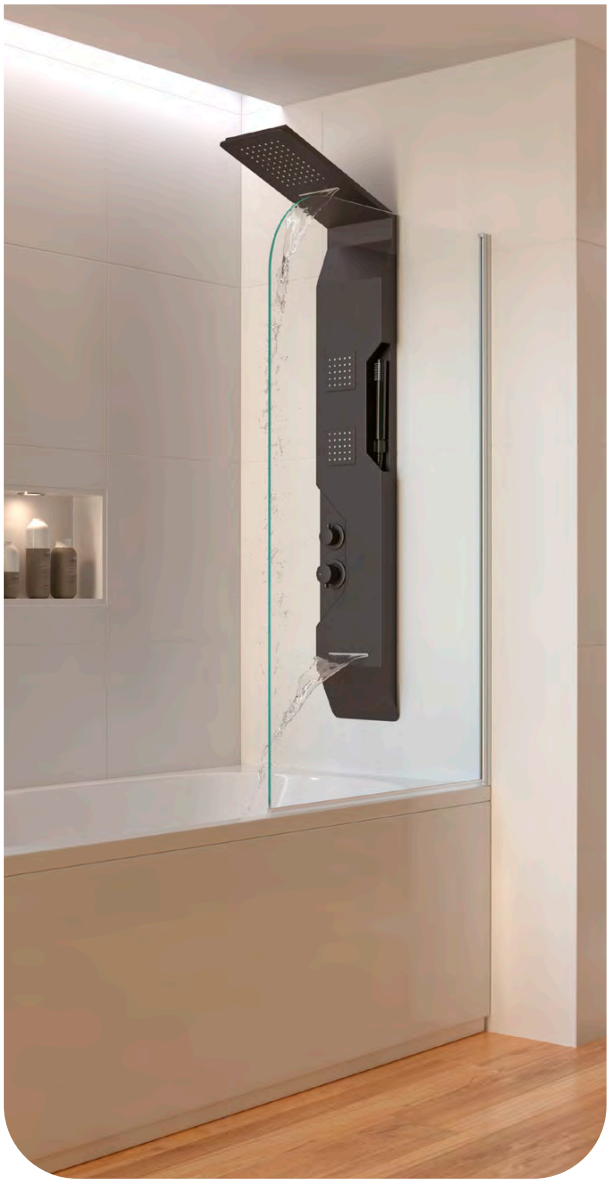



Модель

TA-G-A06B/Bb+s



- размер (Ш x В): 22 x 140 см
- алюминиевый корпус
- цвет колонны и аксессуаров: черный
- верхний душ
- гидромассажная форсунка (25 сопел)
- ручной душ со шлангом в металлическом кожухе
- однозахватный смеситель с картриджем фирмы Sedal



Верхний каскад



Каскадный излив для наполнения ванны

Серия Sgabello

Модель	Цвет
TA-STOOL38-blanco	белый
TA-STOOL38-beig	бежевый
TA-STOOL38-nero	черный

- размер (Ш x Г x В): 38 x 25 x 41 см
- материал: акриловый камень
- максимальная разрешенная нагрузка: 150 кг
- эргономичная форма для комфортного и безопасного использования









Долговечный



Водостойкий



Экологичный



Термостойкий

Серия Arte

Модель	Цвет чаши и бачка	Цвет кнопки
AR35045	белый	хром
AR35045+Nero pulsante	белый	черный
AR35045 Nero	черный матовый	черный матовый

- размер (Ш x Г x В): 38,5 x 61 x 80 см
- овальная безободковая чаша
- бачок с механизмом двойного смыва (3 / 6 л)

и нижним подводом воды

- материал чаши и бачка: сантехнический фарфор
- быстросъемное сиденье из дюропласта

с функцией плавного опускания

- горизонтальный выпуск
- скрытое крепление к полу

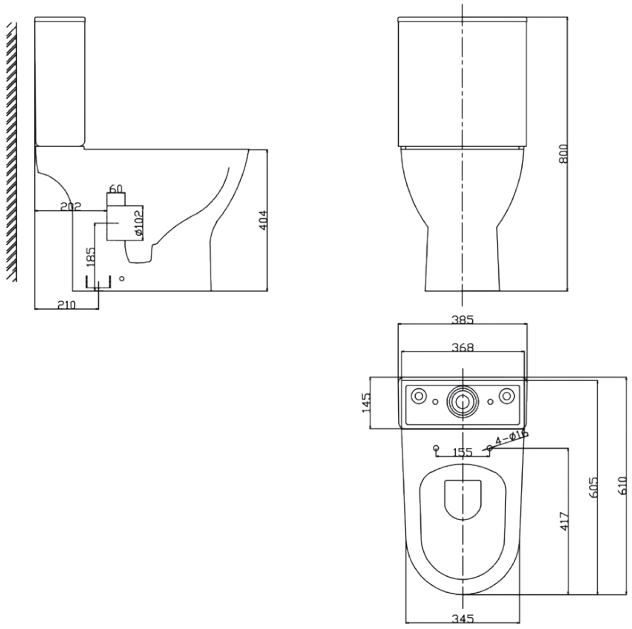













Серия Elegante

Модель

EL35055



- размер (Ш х Г х В): 37,5 х 61,2 х 78,8 см
- прямоугольная безободковая чаша
- бачок с механизмом двойного смыва (3 / 6 л) и нижним подводом воды
- материал чаши и бачка: сантехнический фарфор
- цвет чаши и бачка: белый
- цвет кнопки: хром
- быстросъемное сиденье из дюропласта с функцией плавного опускания
- горизонтальный выпуск
- скрытое крепление к полу

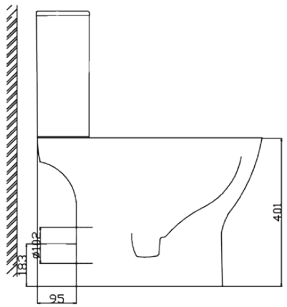

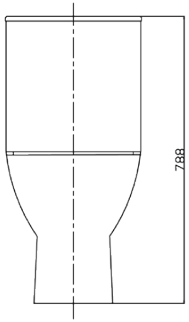

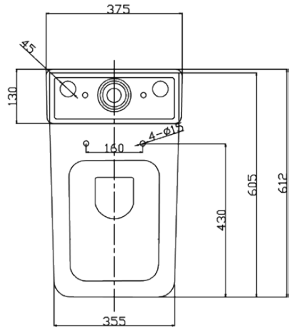



Серия Amato

Модель	Цвет чаши
AM25010	белый
AM25010 Nero	черный матовый
AM25010 Grigio	серый матовый
AM25010 Bianco opaco	белый матовый

- размер (Ш x Г x В): 36 x 48,2 x 33 см
- овальная безободковая чаша из сантехнического фарфора
- быстросъемное сиденье из дюропласта с функцией плавного опускания
- горизонтальный выпуск
- скрытое крепление к инсталляции

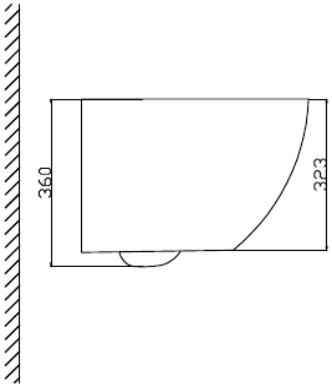

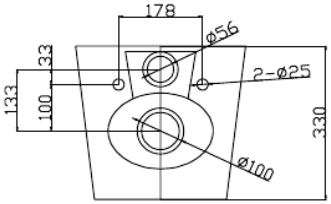

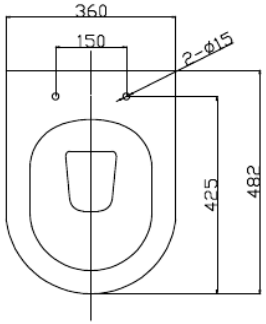













Серия Amato

Модель	Цвет смесителя и фурнитуры
AM25010+SMcromo	черный
AM25010+SMnero	хром

- размер (Ш x Г x В): 36 x 48,2 x 33 см
- овальная безободковая чаша белого цвета из сантехнического фарфора
- функция биде
- быстросъемное сиденье из дюропласта с функцией плавного опускания
- горизонтальный выпуск
- скрытое крепление к инсталляции

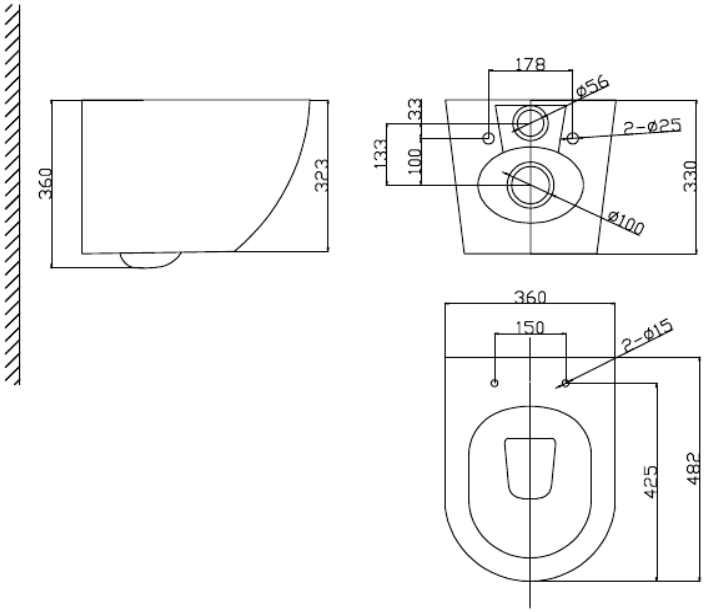









Серия Correto

Модель	Цвет чаши	Функция биде	Цвет смесителя
CR25200	белый	нет	-
CR25200 Nero	черный матовый	нет	-
CR25200+SMcromo	белый	есть	хром
CR25200+SMnero	белый	есть	черный матовый

- размер (Ш x Г x В): 35 x 48 x 32,5 см
- прямоугольная безободковая чаша из сантехнического фарфора
- быстросъемное сиденье из дюропласта с функцией плавного опускания
- горизонтальный выпуск
- скрытое крепление к инсталляции

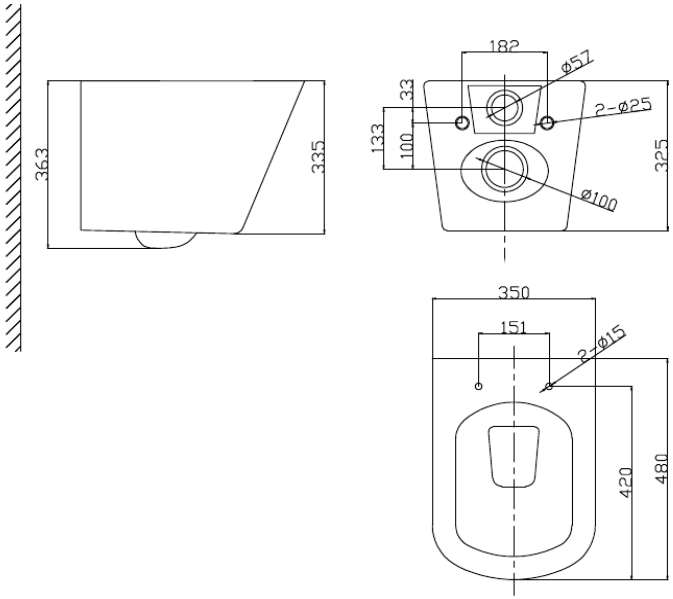

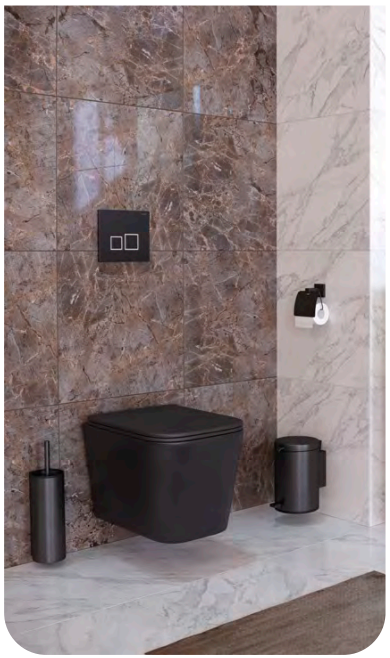

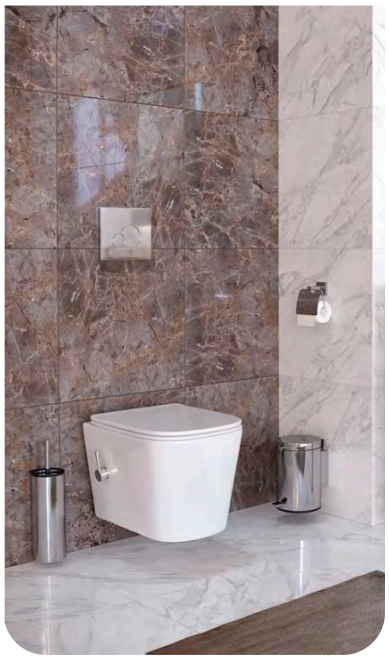









Инсталляция BCM 536 Aqua+ для унитаза

Модель

10011945

- подходит для установки стандартных, удлиненных или компактных подвесных унитазов
- рама крепления к стене рассчитана на нагрузку 400 кг
- сварная конструкция из стальных труб 30 x 30 x 1,5 мм, обработанная антикоррозийным составом и окрашенная эпоксидной краской
- крепление к полу с помощью 2 оснований, каждое основание выполнено в виде пластины из окрашенной стали (100 x 30 x 8 мм) и сварной трубы из окрашенной стали (25 x 25 x 3 мм), крепятся к полу 2 анкерами и 2 окрашенными винтами
- крепление унитаза к стене с помощью двух монтажных шпилек с основаниями, закрепляются 4 анкерами и 4 окрашенными винтами
- отверстия для крепления унитаза с межосевым расстоянием 180 и 230 мм
- верхнее крепление к стене с помощью двух монтажных шпилек с основаниями, закрепляются 2 анкерами и 2 окрашенными винтами
- смывной бачок с изоляцией объемом 6 литров, оборудован арматурой
- доступ к арматуре осуществляется через смотровой лючок панели управления смывом
- регулируемый выпускной клапан, двойной кнопочный пуск, заводская регулировка на 3 литра и 6 литров
- бесшумный поплавковый наполнительный клапан
- фронтальное расположение панели управления смывом, усилие нажима 20 Н
- комплект для подсоединения к унитазу: муфта выпуска и соединительный патрубок, комплект деталей для крепления унитаза

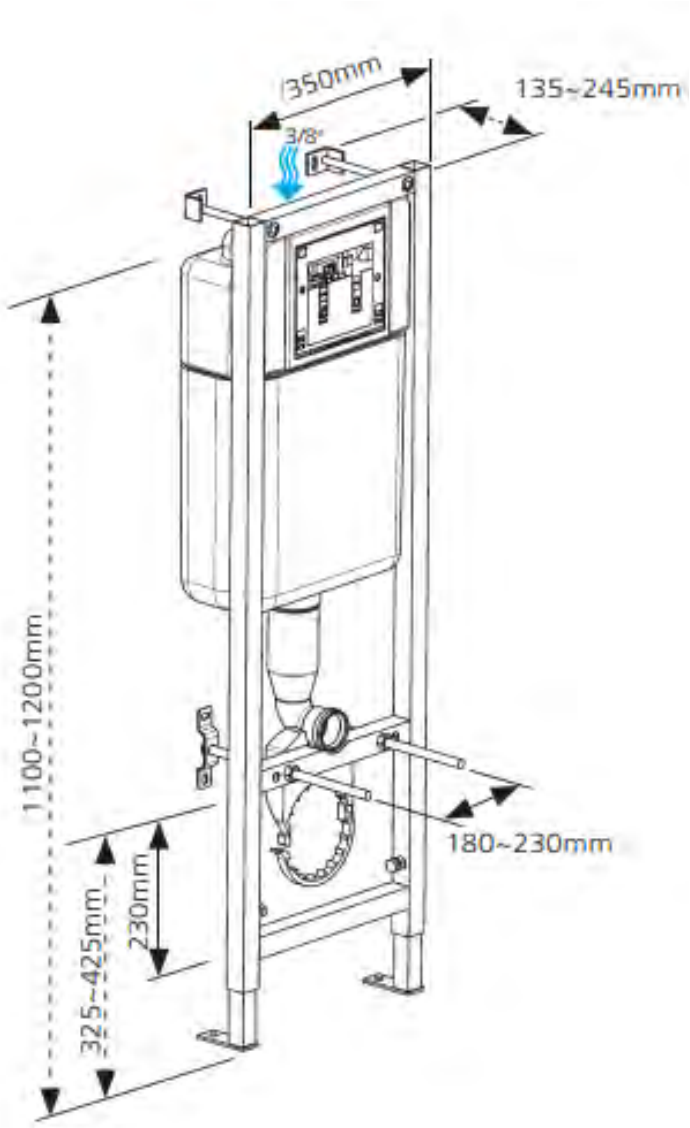



Инсталляция BCM Intraslim для унитаза

Модель

10014228

- стальная рама рассчитана на нагрузку 400 кг
- сварная конструкция из стальных труб (30 x 30 x 1,5) мм, обработанная антикоррозийным составом и окрашенная эпоксидной краской
- отверстия для крепления унитаза с межосевым расстоянием 180 и 230 мм
- смывной бачок Intraslim объемом 7,5 литров с изоляцией, оборудован арматурой
- доступ к арматуре осуществляется через смотровой лючок панели управления смывом
- большой ресурс спускной и наполнительной арматуры (минимум 200000 циклов)
- устойчивость при соприкосновении с незапрещенными химическими веществами
- устойчивость к коррозии
- высокая пропускная способность
- герметичность
- устойчивость под давлением
- низкий уровень шума

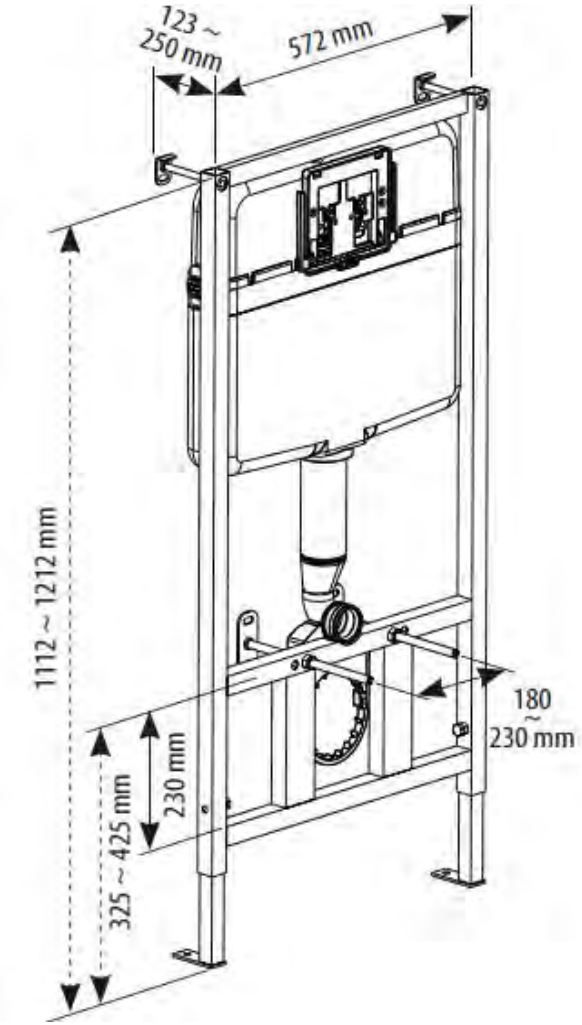





Globe
белый
31184410



Globe
хром
10011948



Square
белый
31204060



Square
черный матовый
31204110



Smarty
белый
31191010



Smarty
хром
31191410



Smarty
черный матовый
10003407



Segment
черный
31171110

- современный дизайн с использованием простых геометрических форм
- экономичность: механическая система двойного смыва
- прочность: панель изготовлена из АБС-пластика
- комфорт: усилие нажима 20 Н
- бесшумное механическое управление с плавным нажатием и возвратом: бесшумность и мягкость нажатия на клавиши достигается за счет металлических пружин, обеспечивающих возврат клавиш в плоскость рамки
- амортизаторы клавиш исключают удар о рамку при возврате в исходное положение
- легкий монтаж: болты креплений клавиш могут быть укорочены вручную для подгонки их длины к размеру каркаса, что позволяет быстро и легко произвести монтаж
- панель смыва используется как люк для доступа к внутреннему оборудованию бачка, возможная толщина облицовочного слоя: от 16 до 100 мм
- задние подкладки рамы обеспечивают надежную опору на материал облицовки

Серия Zled

Модель	Размер (Ш х В)	Функция антизапотевания
TA-Zled-A70100	70 х 100 см	нет
TA-Zled-A70100a	70 х 100 см	есть
TA-Zled-A10070	100 х 70 см	нет
TA-Zled-A10070a	100 х 70 см	есть

- асимметричная форма
- светодиодная подсветка
- цветовая температура подсветки: 6000 К (приятный холодный свет)
- регулировка яркости
- подсветка метки сенсора



Пластиковый короб



Сенсорное управление

Ореольная подсветка





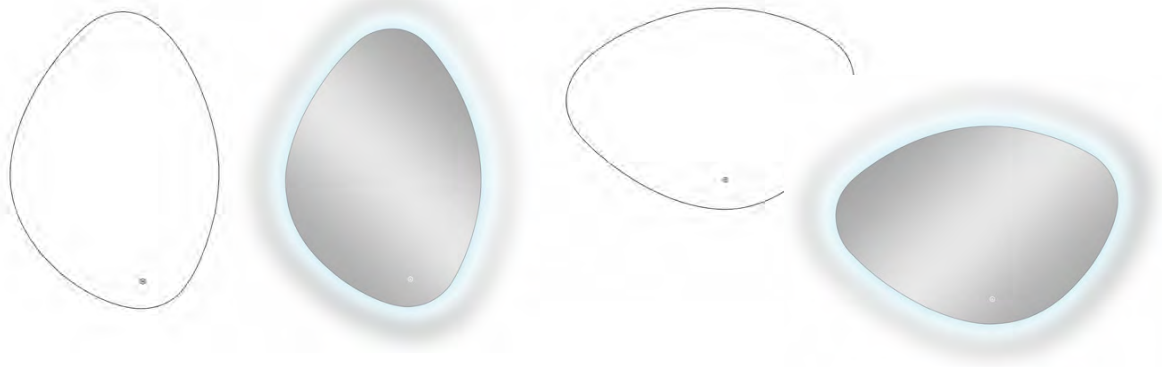

Серия Zled

Модель	Диаметр	Материал корпуса
TA-Zled-AD45	64,5 см	МДФ с ЛХДФ
TA-Zled-AJ80	80 см	пластик

- круглая форма
- светодиодная подсветка
- цветовая температура подсветки: 6000 К (приятный холодный свет)
- регулировка яркости
- подсветка метки сенсора





Сенсорное управление



Ореольная подсветка

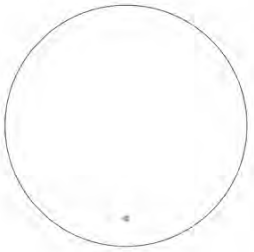



Серия Zled

Модель	Размер (Ш x В)	Функция антизапотевания
TA-Zled-B5070	50 x 70 см	нет
TA-Zled-B5070a	50 x 70 см	есть
TA-Zled-B6070	60 x 70 см	нет
TA-Zled-B6070a	60 x 70 см	есть
TA-Zled-B6080	60 x 80 см	нет

- прямоугольная форма
- ореольная светодиодная подсветка
- цветовая температура подсветки: 6000 К (приятный холодный свет)
- защитный пластиковый кожух для электроники
- регулировка яркости
- подсветка метки сенсора





Сенсорное управление

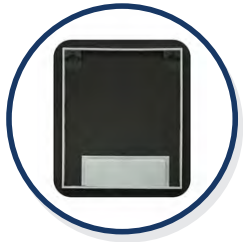

Пластиковая рамка

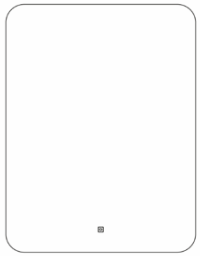



Серия Zled

Модель	Размер (Ш х В)	Функция антизапотевания
TA-Zled-B8070	80 х 70 см	нет
TA-Zled-B8070a	80 х 70 см	есть
TA-Zled-B8080	80 х 80 см	нет
TA-Zled-B10070	100 х 70 см	нет
TA-Zled-B10070a	100 х 70 см	есть
TA-Zled-B10080	100 х 80 см	нет
TA-Zled-B12070	120 х 70 см	нет
TA-Zled-B12070a	120 х 70 см	есть
TA-Zled-B12080	120 х 80 см	нет

- прямоугольная форма
- ореольная светодиодная подсветка
- цветовая температура подсветки: 6000 К (приятный холодный свет)
- защитный пластиковый кожух для электроники
- регулировка яркости
- подсветка метки сенсора



Сенсорное управление

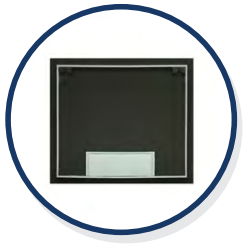

Пластиковая рамка

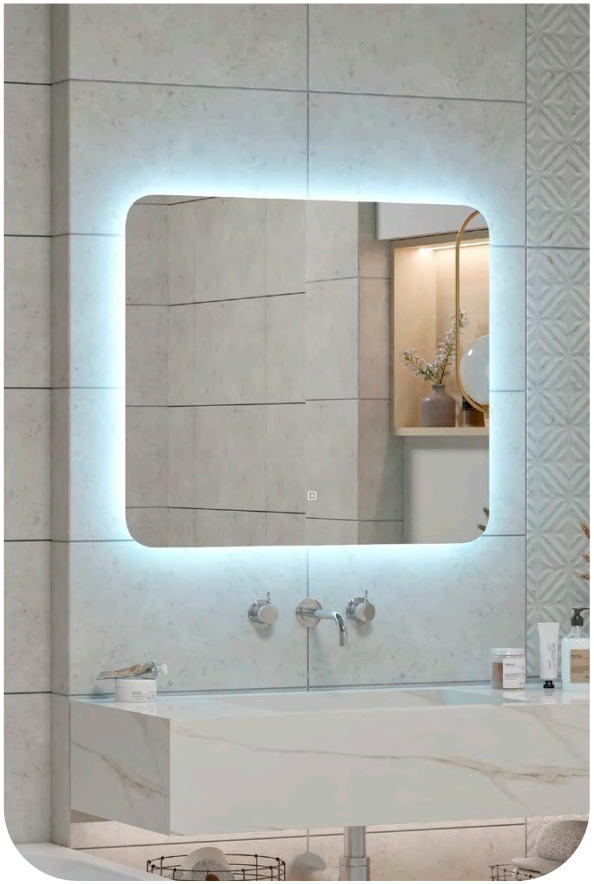



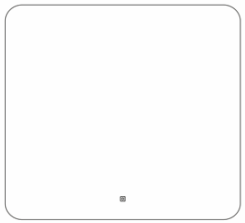



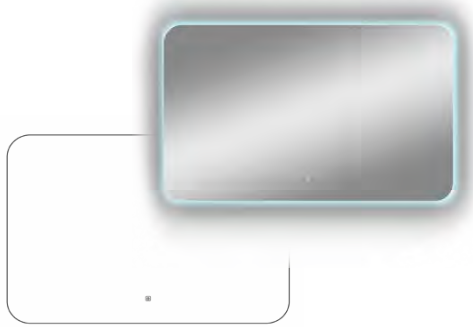

Серия Zled

Модель	Размер (Ш x В)
TA-Zled-D8070	80 x 70 см
TA-Zled-D9070	90 x 70 см
TA-Zled-D10070	100 x 70 см
TA-Zled-D12070	120 x 70 см

- прямоугольная форма
- фронтальная светодиодная подсветка
- цветовая температура подсветки: 6000 К (приятный холодный свет)
- регулировка яркости
- подсветка метки сенсора



Сенсорное управление



Пластиковый короб

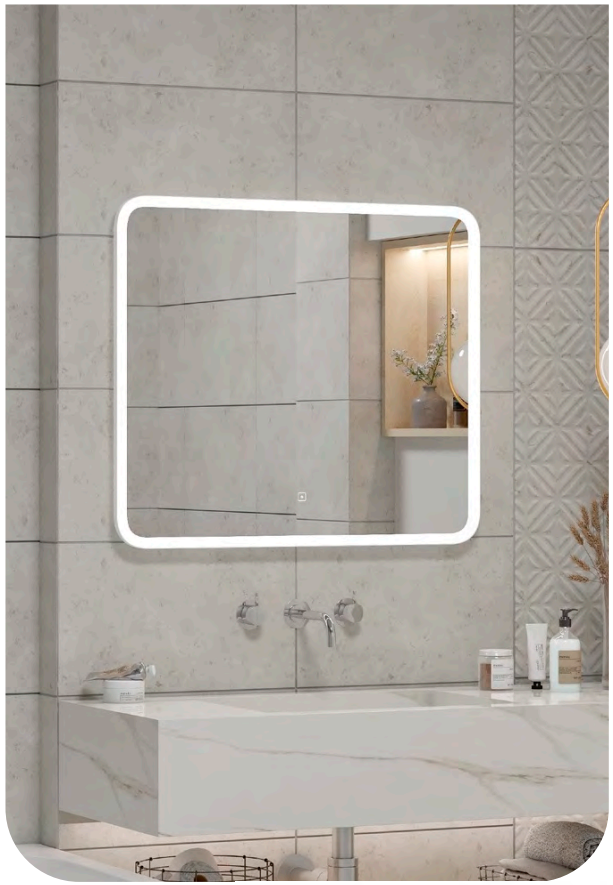



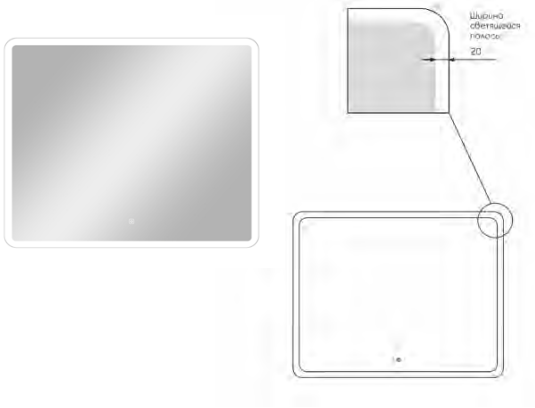

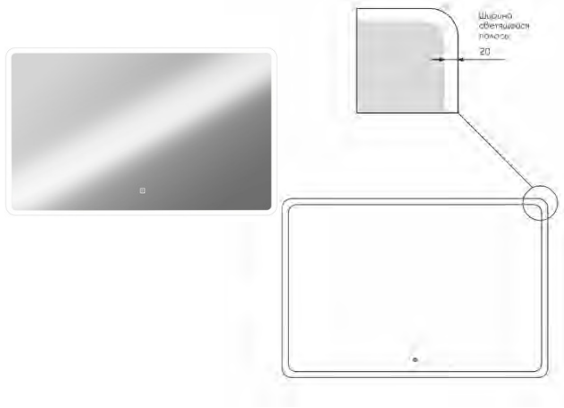

Серия Zled

Модель	Размер (Ш x В)
TA-Zled-F10060	100 x 60 см
TA-Zled-F60100	60 x 100 см

- овальная форма
- ореольная светодиодная подсветка
- цветовая температура подсветки: 6000 К (приятный холодный свет)
- регулировка яркости
- подсветка метки сенсора







Сенсорное управление

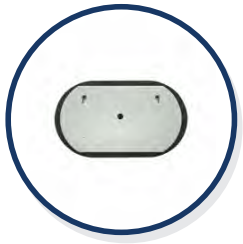



Пластиковый короб

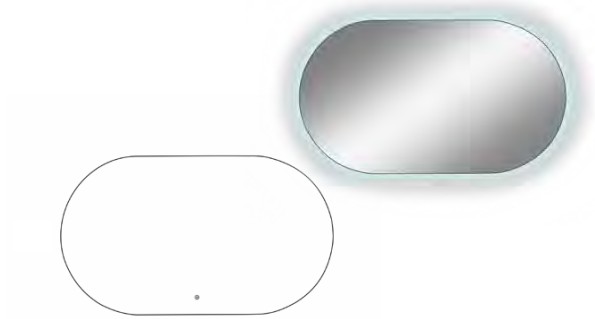

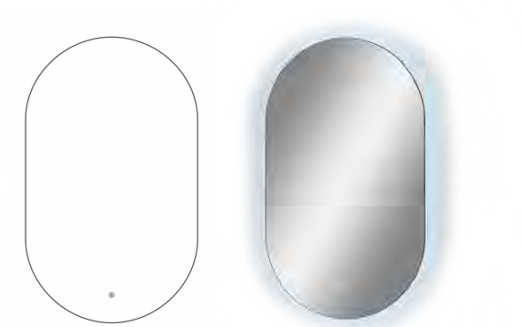

Серия Zled

Модель	Размер (Ш х В)
TA-Zled-G5070	50 х 70 см
TA-Zled-G6080	60 х 80 см
TA-Zled-G7080	70 х 80 см
TA-Zled-M4070	40 х 70 см

- прямоугольная форма
- фронтальная светодиодная подсветка
- цветовая температура подсветки: 6000 К (приятный холодный свет)
- регулировка яркости
- подсветка метки сенсора



Сенсорное управление



Пластиковый короб

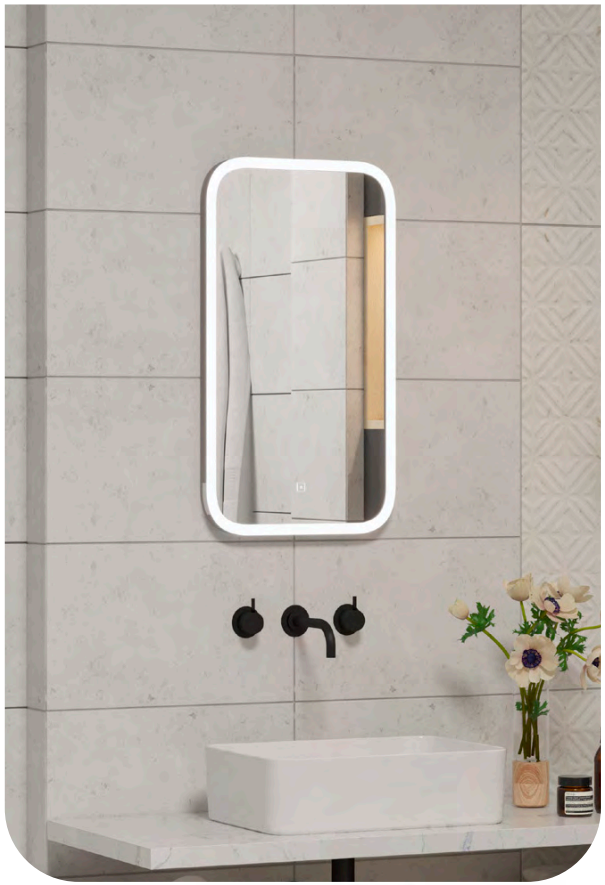





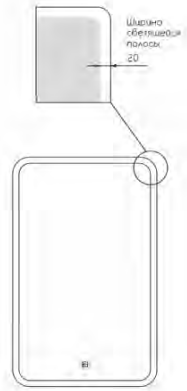

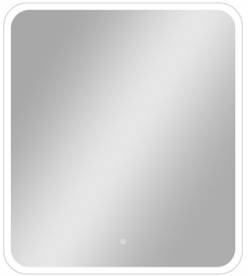

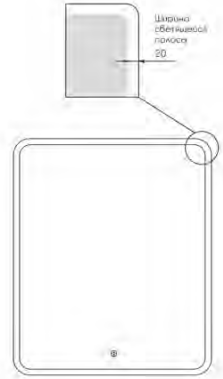

Серия Zled

Модель	Размер (Ш x В)
TA-Zled-T6070	60 x 70 см
TA-Zled-T8070	80 x 70 см
TA-Zled-T10070	100 x 70 см
TA-Zled-T12070	120 x 70 см

- прямоугольная форма
- ореольная светодиодная подсветка
- цветовая температура подсветки: 6000 К (приятный холодный свет)
- защитный пластиковый кожух для электроники
- регулировка яркости
- подсветка метки сенсора



Сенсорное управление

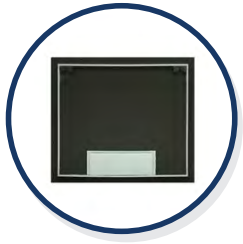

Пластиковая рамка





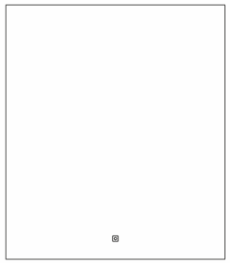





Серия Zled

Модель	Размер (Ш x В)
TA-Zled-V10070	100 x 70 см
TA-Zled-V70100	70 x 100 см

- асимметричная форма
- светодиодная подсветка
- цветовая температура подсветки: 6000К (приятный холодный свет)
- регулировка яркости
- подсветка метки сенсора



Пластиковый короб



Сенсорное управление

Ореольная подсветка





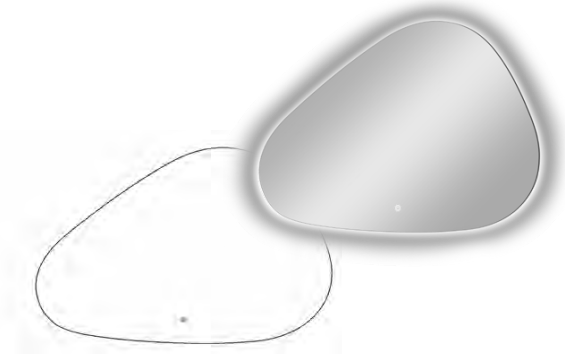

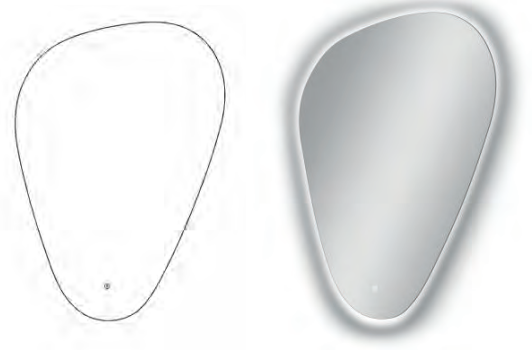

Серия CBled
шкаф-зеркало

Модель	Размер (Ш х Г х В)	Открывание
TA-CBled-EL4080R	40 х 15 х 80 см	направо
TA-CBled-E6080	60 х 14 х 80 см	налево, направо

- подвесной монтаж
- цвет корпуса: белый
- плавное закрывание дверцы
- фронтальная светодиодная подсветка
- цветовая температура подсветки: 6000 К (приятный холодный свет)
- регулировка яркости
- подсветка метки сенсора



Сенсорное управление



Цельный пластиковый корпус



2 стеклянные полки







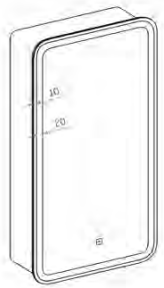



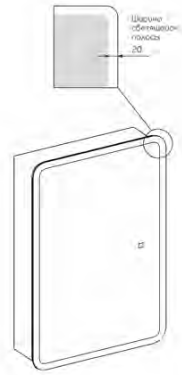

Серия CBled
пенал-зеркало

Модель

TA-CBled-L40160



- размер (Ш х Г х В): 40 х 18 х 160 см
- цвет корпуса: белый
- универсальный монтаж (подвесной или напольный)
- реверсивное исполнение (дверные петли можно расположить слева или справа)
- плавное закрывание дверцы
- фронтальная светодиодная подсветка
- цветовая температура подсветки: 6000 К (приятный холодный свет)
- регулировка яркости
- подсветка метки сенсора
- электророзетка мощностью 2 кВт
- дополнительно можно приобрести комплект ножек (высота 15 см)



Сенсорное управление



Цельный пластиковый корпус



4 стеклянные полки



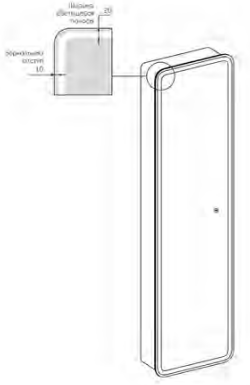

Серия Olejo
пенал

Модель

TA-MBO-P150P-blanco



- размер (Ш x Г x В): 34,7 x 35,7 x 150 см
- цвет: белый
- универсальный монтаж (подвесной или напольный)
- реверсивное исполнение (дверные петли можно расположить слева или справа)
- корпус из ЛДСП с полками
- окрашенный фасад из МДФ
- плавное закрывание дверец
- дополнительно можно приобрести комплект ножек (высота 15 см)

Серия Olejo
тумба под раковину

Модель

TA-MBO-40PR-blanco



- размер (Ш x Г x В): 39,2 x 21,5 x 65 см
- цвет: белый
- универсальный монтаж (подвесной или напольный)
- реверсивное исполнение (дверные петли можно расположить слева или справа)
- корпус из ЛДСП
- окрашенный фасад из МДФ
- открывание дверцы нажатием на фасад
- дополнительно можно приобрести: комплект ножек (высота 15 см), раковину Como 40, смеситель, сифон



Серия Olejo
тумба под раковину

Модель

TA-MBO-50PR-blanco

- размер (Ш x Г x В): 49 x 20,9 x 68,2 см
- цвет: белый
- универсальный монтаж (подвесной или напольный)
- установка справа (дверные петли расположены с правой стороны)
- корпус из ЛДСП
- окрашенный фасад из МДФ
- плавное закрывание дверцы
- дополнительно можно приобрести: комплект ножек (высота 15 см), раковину Modul 50, смеситель, сифон







Серия Olejo
тумба под раковину

Модель

TA-MBO-60NR-blanco

- размер (Ш x Г x В): 54,8 x 48,2 x 88 см
- цвет: белый
- напольный монтаж
- реверсивное исполнение (стиральную машину можно расположить слева или справа)
- корпус из ЛДСП
- окрашенный фасад из МДФ
- плавное закрывание ящика и дверец
- дополнительно можно приобрести: раковину Barselona 120 L/R (левое или правое исполнение), смеситель, сифон





Серия Olejo
тумба под раковину

Модель	Расположение слива и ящиков
TA-MBO-90PR(L)-blanco	слева
TA-MBO-90PR(R)-blanco	справа

- размер (Ш x Г x В): 89,4 x 44,7 x 68,2 см
- цвет: белый
- универсальный монтаж (подвесной или напольный)
- корпус из ЛДСП
- окрашенный фасад из МДФ
- открывание дверцы нажатием на фасад
- плавное закрывание ящиков
- дополнительно можно приобрести: комплект ножек (высота 15 см), соответствующую раковину Barselona 90 L/R (левое или правое исполнение), смеситель, сифон





Серия Olejo
тумба под столешницу

Модель	Размер (Ш х Г х В)
TA-MBO-60PS-blanco	59,3 х 48,6 х 56 см
TA-MBO-80PS-blanco	79,3 х 48,6 х 56 см
TA-MBO-100PS-blanco	99,3 х 48,6 х 56 см

- цвет: белый
- универсальный монтаж (подвесной или напольный)
- корпус из ЛДСП
- окрашенный фасад из МДФ
- плавное закрывание ящиков
- дополнительно можно приобрести: комплект ножек (высота 15 см), соответствующую столешницу лакобель MB-ST 60/80/100, раковину, смеситель, сифон





Серия Olejo
тумба под раковину

Модель	Размер (Ш х Г х В)
TA-MBO-65PR-blanco	61,5 х 44,5 х 68,2 см
TA-MBO-80PR-blanco	76 х 44,5 х 68,2 см
TA-MBO-100PR-blanco	96 х 44,5 х 68,2 см

- цвет: белый
- универсальный монтаж (подвесной или напольный)
- корпус из ЛДСП
- окрашенный фасад из МДФ
- плавное закрывание ящиков
- дополнительно можно приобрести: комплект ножек (высота 15 см), соответствующую раковину Modul 65/80/100, смеситель, сифон



Серия Cevia
тумба под раковину

Модель	Расположение слива и ящиков
TA-MBC-90PR(L)-grigio verde	слева
TA-MBC-90PR(R)-grigio verde	справа

- размер (Ш x Г x В): 89,4 x 44,7 x 68,2 см
- цвет: серо-зеленый матовый
- универсальный монтаж (подвесной или напольный)
- корпус из МДФ
- окрашенный фасад из МДФ
- фурнитура фирмы Hettich
- открывание дверцы нажатием на фасад
- плавное закрывание ящиков
- дополнительно можно приобрести: комплект ножек (высота 15 см), соответствующую раковину Barselona 90 L/R (левое или правое исполнение), смеситель, сифон





Серия Cevia
тумба под столешницу

Модель	Размер (Ш х Г х В)
TA-MBC-80PS-grigio verde	79,3 х 48,6 х 56 см
TA-MBC-100PS-grigio verde	99,3 х 48,6 х 56 см

- цвет: серо-зеленый матовый
- универсальный монтаж (подвесной или напольный)
- корпус из МДФ
- окрашенный фасад из МДФ
- фурнитура фирмы Hettich
- плавное закрывание ящиков
- дополнительно можно приобрести: комплект ножек (высота 15 см), соответствующую столешницу лакобель MB-ST 80/100, раковину, смеситель, сифон





Модель	Размер (Ш х Г х В)	Цвет
TA-MB-ST60-blanco	60 х 49 х 1,5 см	белый
TA-MB-ST60-nero	60 х 49 х 1,5 см	черный
TA-MB-ST80-blanco	80 х 49 х 1,5 см	белый
TA-MB-ST80-nero	80 х 49 х 1,5 см	черный
TA-MB-ST100-blanco	100 х 49 х 1,5 см	белый
TA-MB-ST100-nero	100 х 49 х 1,5 см	черный



- столешница изготовлена из окрашенного стекла толщиной 5 мм
- подложка выполнена из МДФ толщиной 10 мм

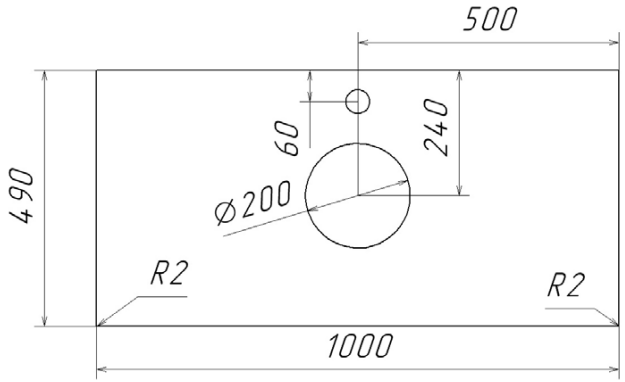

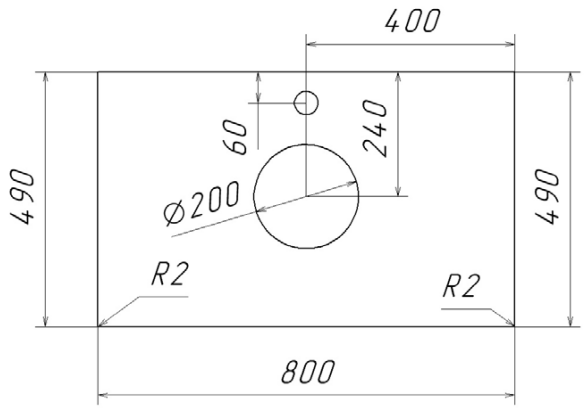

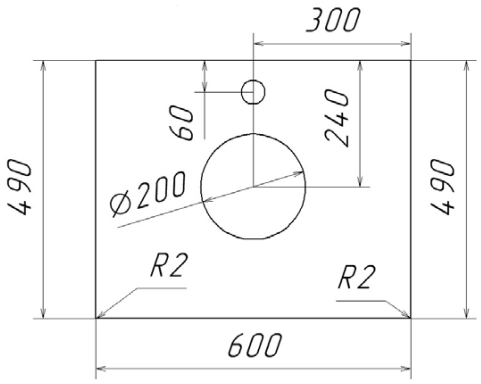

СОДЕРЖАНИЕ

Душевые кабины....3
Душевые боксы....6
Душевые кабины с гидромассажем....7
Душевые уголки....9
Душевые шторки для ванн....13
Душевые двери....16
Душевые боковые стенки....17
Акриловые душевые поддоны....18
Душевые поддоны из литьевого мрамора....20
Душевые системы....22
Стулья для ванны и душа....32
Напольные унитазы....33
Подвесные унитазы....36
Сантехнические инсталляции....38
Панели смыва для инсталляций....40
Зеркала....41
Шкафы, пеналы, тумбы....50
Столешницы лакобель....60