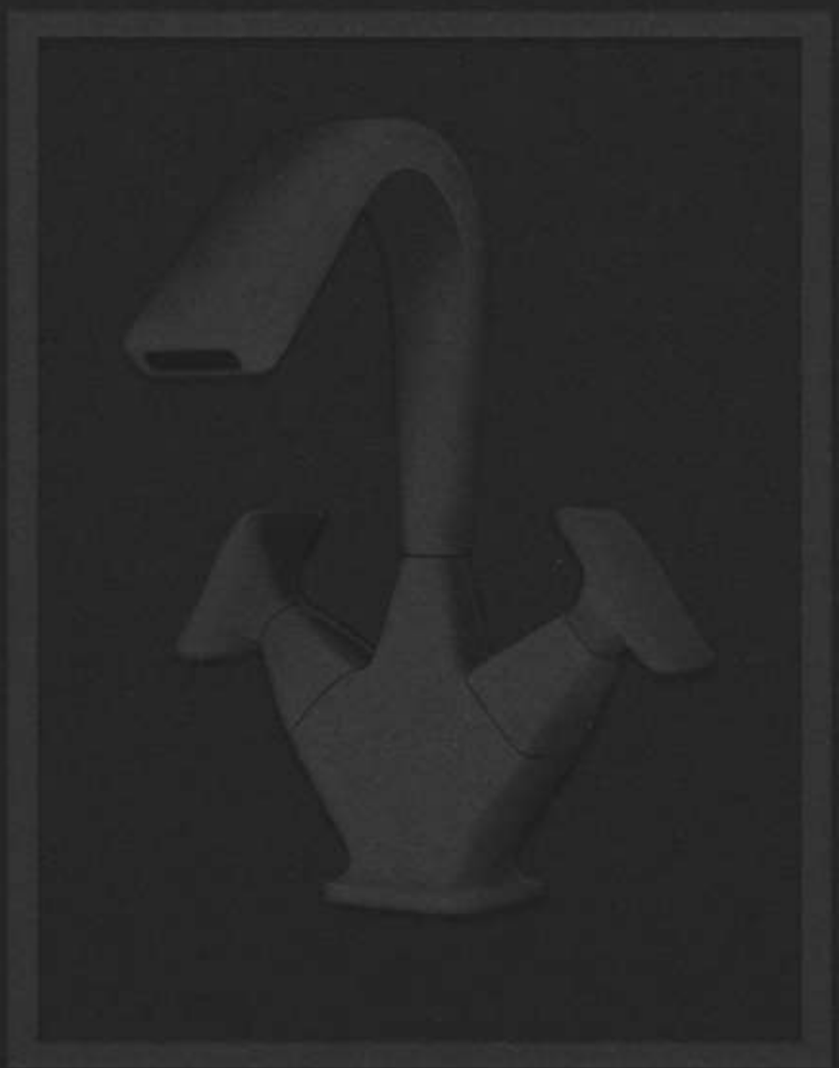

WONZON & WOGHAND

ПРЕМИАЛЬНАЯ НЕМЕЦКАЯ
САНТЕХНИКА

СОДЕРЖАНИЕ

КОМПАНИЯ 2

КОЛЛЕКЦИИ САНТЕХНИКИ 4
THE ONE 4; **FLEX** 6; **CUBE** 10; **CUBE 2.0** 14; **FIT** 18; **BRILLIANT** 22; **STEAM** 26; **FRAME** 32; **EDGE** 36; **DIAMOND** 40; **STICK** 44; **TOR** 50; **RETRO** 54; **CLICK** 58; **LOOP** 62; **ALFA** 66; **ARNIE** 70; **ATHENS** 74; **NAVIA** 78; **SHAKESPEARE** 80; **SHARK** 84; **TRIUMPH** 90; **BALANCE** 94; **BAROQUE** 98; **MUSE** 102; **INN** 108; **STAY** 118

СМЕСИТЕЛИ ДЛЯ РАКОВИНЫ 124

СМЕСИТЕЛИ ДЛЯ КУХНИ 134

СМЕСИТЕЛИ ДЛЯ ВАННОЙ 146

СМЕСИТЕЛИ ДЛЯ ДУША 154

ДУШЕВЫЕ СИСТЕМЫ 160

СМЕСИТЕЛИ
С ГИГИЕНИЧЕСКИМ ДУШЕМ 184

ДУШЕВЫЕ ТРАПЫ 188

ЭЛЕКТРИЧЕСКИЕ
ПОЛОТЕНЦЕСУШИТЕЛИ 192
BONN 194; **KÖLN** 198; **DÜSSELDORF** 200; **WISMAR** 204; **BREMEN** 206; **FRANKFURT** 210; **LEIPZIG** 212; **ESSEN** 214; **STUTTGART** 218; **BADEN** 222; **HAMBURG** 224; **DORTMUND** 228; **NÜRNBERG** 232; **MÜNCHEN** 236;

АКСЕССУАРЫ
ДЛЯ ВАННЫХ КОМНАТ 238
LOTTE 240; **STILL** 244; **SIMPLE** 248; **GRAFFITY** 250; **CARBON** 254; **ECLIPSE** 258; **MAJESTIC** 262; **PORTO** 264; **FIRST** 266; **POLO** 268; **FLAT** 272; **EASY** 276; **ROMA** 280; **УНИВЕРСАЛЬНЫЕ** 284

КОМПЛЕКТУЮЩИЕ 292

КОМПАНИЯ

Как все начиналось

Бренд Wonzon & Woghand родился в 2004 году как небольшой семейный бизнес. Основатель будущей торговой марки, по совместительству инженер-конструктор, переезжая в 2003 году с семьей в новый дом и, как все мы, делая в нем ремонт, обнаружил, что якобы перенасыщенный сантехнический рынок Европы представляет собой парадокс крайностей. Многообразие высококачественной, но крайне дорогой продукции сосуществует с изобилием дешевого, но сомнительного с точки зрения качества и удобства оборудования. В рамках же «золотой середины» выбор был весьма скуден. Что же касается аксессуаров, без которых невозможно превратить «место для умывания» в по-настоящему эргономичное и эстетичное личное пространство, — тут попросту не о чем было и говорить…

Тогда и была поставлена цель: создать продукт, в рамках которого будет выпускаться абсолютно все необходимое для управления водой в доме: от продвинутых душевых систем до корзинок под мыло и держателей для фена. В коллекциях с единым стилем и дизайном, с возможностью комплектации обстановки от «А» до «Я».

Первые шаги и успехи

Начали с малого: с разработки первых серий душевых кабин и наборов аксессуаров для душевых зон. Глобализация бизнеса, готовность мощных международных производств идти навстречу талантливым дизайнерам и конструкторам, позволили в кратчайшие сроки произвести первые партии продукции и установить на нее обоснованные, и, главное, общедоступные цены! Баланс технологического уровня, визуальной привлекательности и доступности стали залогом успеха молодого бренда.

Популярность продуктов Wonzon & Woghand росла по мере того, как покупатели убеждались, что товары бренда отличаются не только ярким дизайном и приятной стоимостью, но и безупречной технологичностью, надежностью, простотой, удобством использования и обслуживания.

Фундаментом торговой марки является ставка на инновации. То, чем весь мир будет восхищаться завтра, мы предлагаем своим покупателям уже сегодня.

Wonzon & Woghand: вехи развития

- **2004 год. Основание компании и бренда Wonzon & Woghand.**
- **2007 год. В компании Wonzon & Woghand появляется собственное конструкторское бюро и дизайнерская лаборатория.**
- **2012 год. Открывается первая производственная линия по выпуску высокотехнологичных душевых кабин и смесителей.**
- **2015 год. В каталог продукции вводится линейка комфортных полотенцесушителей накладного и скрытого формата.**
- **2017 год. Бренд выходит за пределы рынка Германии, открывая филиалы в Восточной Европе — Венгрии и Болгарии.**
- **2021 год. Компания активно и успешно осуществляет продажи в Польше, Словакии, Чехии.**
- **2023 год. Предприятие расширяет производственные мощности и штат, выходит на рынок передовой сантехники России.**

Миссия компании

Свою задачу мы видим в том, чтобы предоставить возможность покупателям полностью, не упуская ни единой детали, построить свое личное пространство в ванной комнате и кухне, используя инновационную, надежную и удобную продукцию. В едином стиле и с максимальным удобством и комфортом!

Что мы предлагаем миру

На сегодняшний день Wonzon & Woghand с гордостью представляет душевые системы всех типов и размеров, с термостатами и без них, с лейками и держателями любых видов и форм, с защитой от всех возможных проблем: обратного потока, известковых отложений, перекручивания шланга и т.п.

Мы, как и все, восхищаемся нашими смесителями для ванн, душа, раковины, биде разных конструкций, в большой гамме конфигураций и цветов. Линейку классических полотенцесушителей дополняют модели скрытого монтажа: суперсовременные, обладающие оригинальной эстетикой, подходящие для ванных комнат в любом стиле.

Удивляет разнообразием каталог аксессуаров: держатели, подставки, корзины для мыла, зубных щеток, полотенец, туалетной бумаги и все остальное, что может понадобиться человеку для построения своего уникального мира на территории отдельно взятой ванной комнаты. (Даже «дворники» для зеркал и стекол душевой кабины!)

Устремление в будущее

Конструкторское бюро и штаб-квартира копании Wonzon & Woghand располагаются в Дюссельдорфе, на западе Германии. Отсюда осуществляется руководство многочисленными производственными площадками и торговыми филиалами в разных регионах и странах. Особое внимание уделяется российскому рынку. Как емко и точно сказал один из основателей компании: «Россия — отражение мира. У людей на ее огромной территории очень разные условия, потребности и запросы, и если мы сможем их удовлетворить, то более не испытаем сложностей никогда и нигде». Бренд W&W уверенно набирает популярность у российских покупателей. Мы уверены, что делаем важное и очень нужное дело, и рады, что все больше довольных покупателей поддерживают нас!

Оформляйте заказы на высококлассную сантехнику на нашем сайте и стройте свои уникальные пространства вместе с Wonzon & Woghand!

THE ONE

Коллекция THE ONE — это легенда, символ, пропуск в будущее мирового дизайна. Её идеальные формы, вдохновлённые цифрой «1», символизируют лидерство, совершенство и уникальность. Каждая деталь выполнена с безупречной точностью, а изысканные покрытия подчеркивают статус и элегантность. THE ONE — неоднократный номинант престижных дизайнерских конкурсов, ставший для многих эталоном стиля и функциональности.





Смеситель для раковины
Материал — латунь
Установка на раковину
Гибкая подводка 1 / 2 дюйма
Керамический картридж
Легкое очищение аэратора



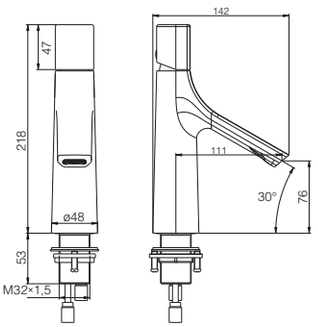

WW-H010-CR
Хром

H010-MB	H010-MW	H010-BGG	H010-BG
Черный матовый	Белый матовый	Темный графит	Брашированное золото



Смеситель для раковины высокий
Материал — латунь
Установка на раковину или столешницу
Гибкая подводка 1 / 2 дюйма
Керамический картридж
Легкое очищение аэратора



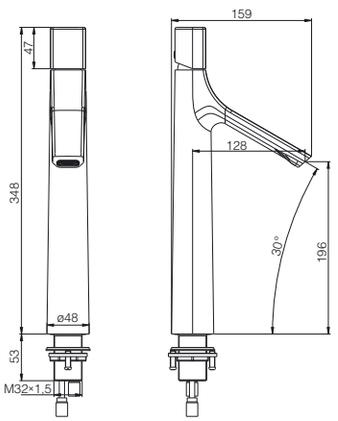

WW-H1011-CR
Хром

H1011-MB	H1011-MW	H1011-BGG	H1011-BG
Черный матовый	Белый матовый	Темный графит	Брашированное золото



Душевая система с термостатом и гигиеническим душем
Материал — латунь
Установка на стену
Термостатический картридж
Защита шланга от перекручивания
Защита от обратного потока



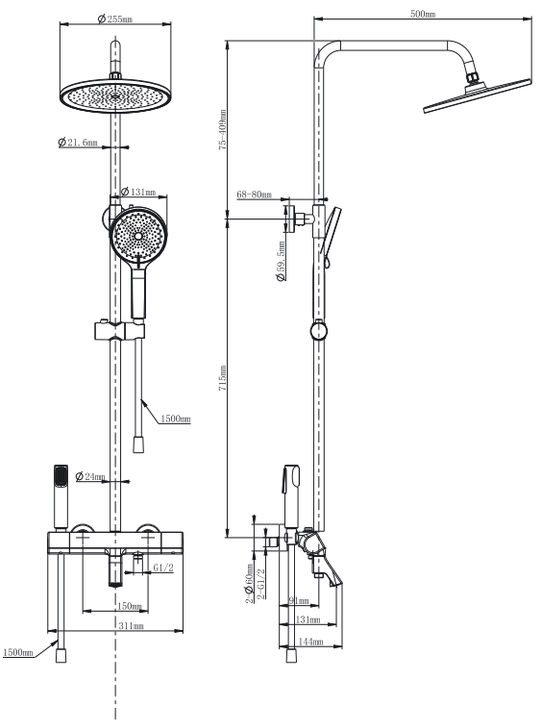

WW-B3094-CR
Хром

B3094-MB	B3094-MW	B3094-BGG	B3094-BG
Черный матовый	Белый матовый	Темный графит	Брашированное золото

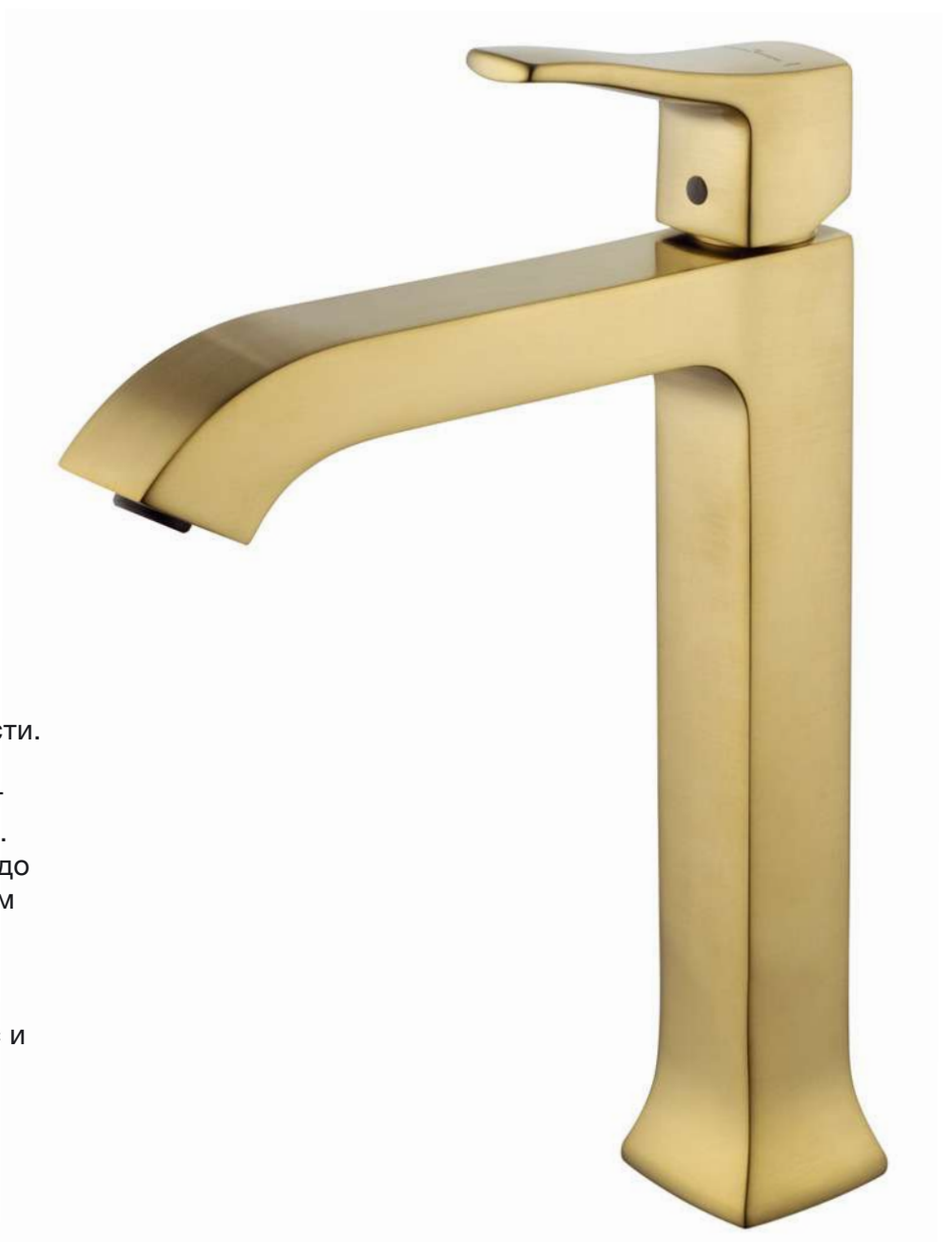

FLEX

Коллекция FLEX – воплощение элегантности и функциональности. Плавные, податливые линии, выверенные до идеала, создают гармонию формы и содержания. Каждый элемент, от основания до излива, выполнен с безупречным вниманием к деталям, словно вылеплен из глины мастером–скульптором. FLEX – это стиль, который подчеркивает ваш вкус и внутреннюю гармонию.



Смеситель для раковины
Материал — латунь
Установка на раковину
Гибкая подводка 1/2 дюйма
Керамический картридж
Легкое очищение аэратора





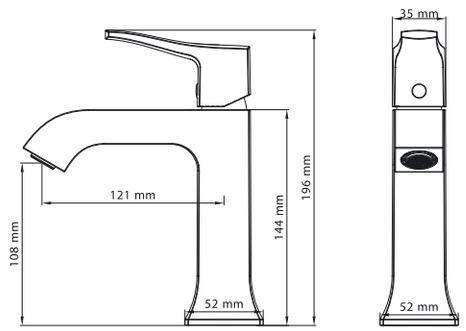

WW-88018072-CR
Хром

88018072-MB
Черный матовый

88018072-BGM
Темный графит

88018072-BG
Брашированное золото



Смеситель для раковины высокий
Материал — латунь
Установка на раковину или столешницу
Гибкая подводка 1/2 дюйма
Керамический картридж
Легкое очищение аэратора





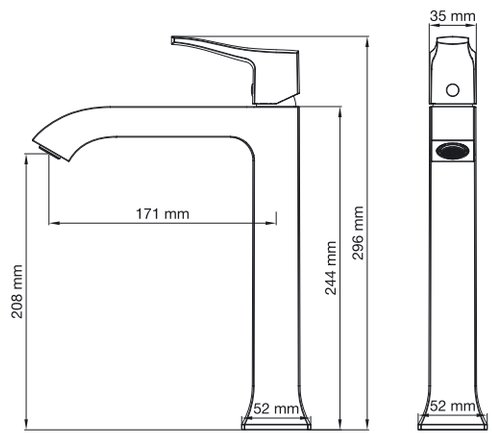

WW-88019072-CR
Хром

88019072-MB
Черный матовый

88019072-BGM
Темный графит

88019072-BG
Брашированное золото

Смеситель для раковины на три отверстия
Материал — латунь
Установка на раковину
Гибкая подводка 1/2 дюйма
Керамические кран-буксы
Легкое очищение аэратора






WW-88083095-CR
Хром





88083095-MB
Черный матовый

88083095-BGM
Темный графит

88083095-BG
Брашированное золото



Смеситель для ванны с душем
Материал — латунь
Установка на стену
Керамический картридж
Защита шланга от перекручивания
Защита от обратного потока



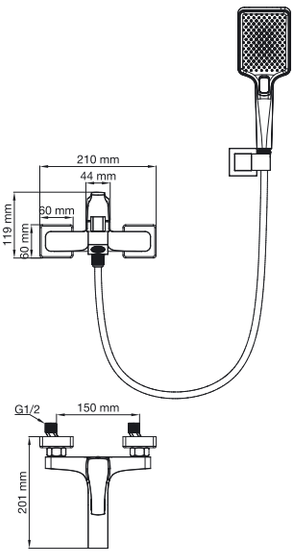

WW-88037072-CR
Хром

88037072-MB	88037072-BGG	88037072-BG
Черный матовый	Темный графит	Браширование золото



Смеситель для ванны с душем
Материал — латунь
Установка на стену
Керамический картридж
Защита шланга от перекручивания
Защита от обратного потока



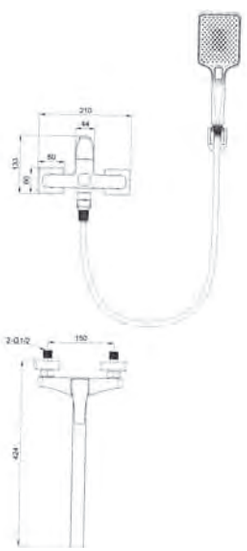

WW-639906-CR
Хром

639906-MB	639906-BGM	639906-BG
Черный матовый	Графит	Браширование золото



Смеситель для биде
Материал — латунь
Установка на биде
Гибкая подводка 1/2 дюйма
Керамический картридж
Легкое очищение аэратора



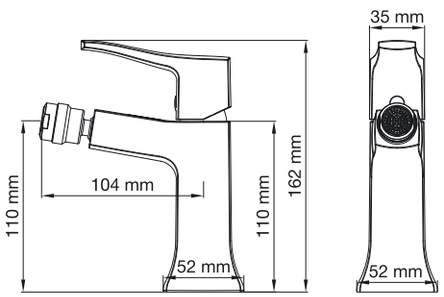

WW-88016072-CR
Хром

88016072-MB	88016072-BGM	88016072-BG
Черный матовый	Темный графит	Браширование золото



Душевая система
Материал — латунь
Установка на стену
Керамический картридж
Защита шланга от перекручивания
Защита от обратного потока







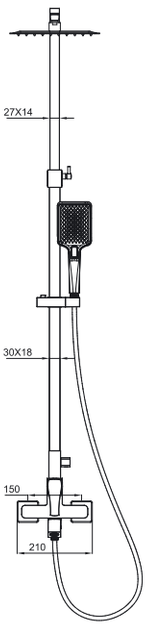

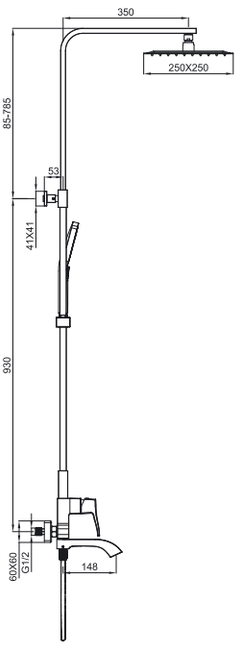

WW-88047072-CR
Хром

88047072-MB
Черный матовый

88047072-BGG
Темный графит

88047072-BG
Браширование золото





CUBE

Коллекция CUBE – это бунт форм и смелость линий, вдохновленные кубизмом в архитектуре. Четкие углы, игра объемов и строгая геометрия создают вещи, которые выглядят как продолжение тех объемов – прямоугольных ванных комнат, в которых расположены. Каждая деталь – это вызов классике, или, быть может некая новая классика! CUBE – это восстание прямых углов, ожившее в вашем доме.



Смеситель для раковины
Материал — латунь
Установка на раковину
Гибкая подводка 1 / 2 дюйма
Керамический картридж
Легкое очищение аэратора



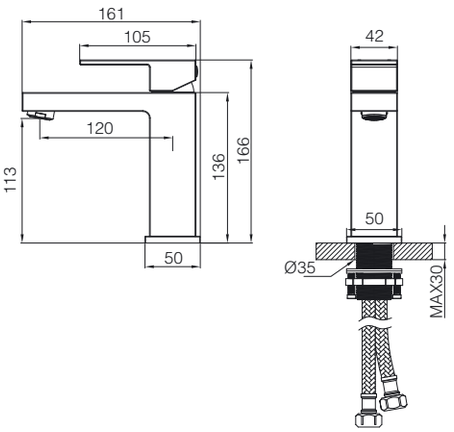

WW-88139016-CR
Хром

88139016-MB	88139016-BGG	88139016-BG
Черный матовый	Темный графит	Браширование золото



Смеситель для раковины высокий
Материал — латунь
Установка на раковину или столешницу
Гибкая подводка 1 / 2 дюйма
Керамический картридж
Легкое очищение аэратора



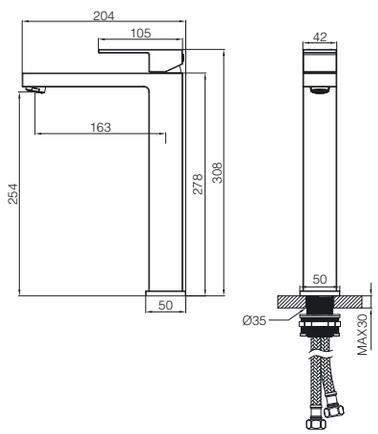

WW-88239016-CR
Хром

88239016-MB	88239016-BGG	88239016-BG
Черный матовый	Темный графит	Браширование золото



Смеситель для раковины встраиваемый
Материал — латунь
Установка в стену (встройка)
Керамический картридж
Легкое очищение аэратора



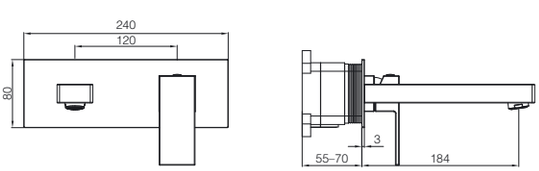

WW-88869016-CR
Хром

88869016-MB	88869016-BGG	88869016-BG
Черный матовый	Темный графит	Браширование золото



Душевая система
Материал — латунь
Установка на стену
Керамический картридж
Защита шланга от перекручивания
Защита от обратного потока

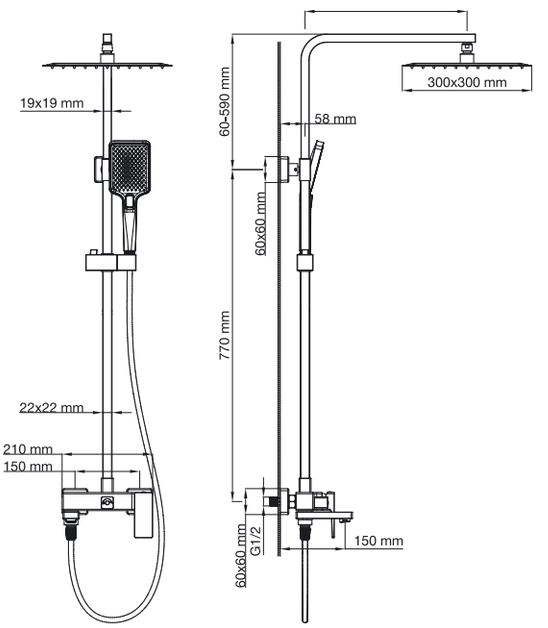



WW-88739016-CR
Хром

88739016-MB
Черный матовый

88739016-BGG
Темный графит

88739016-BG
Браширование золото



Душевая система встраиваемая
Материал — латунь
Установка в стену (встройка)
Керамический картридж
Защита шланга от перекручивания
Защита от обратного потока

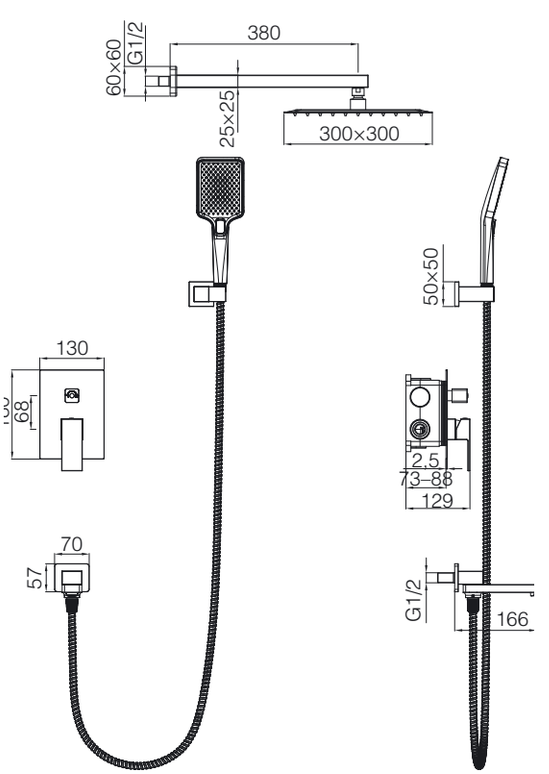





WW-88939016-CR
Хром

88739016-MB
Черный матовый

88739016-BGG
Темный графит

88739016-BG
Браширование золото



Смеситель для ванны с душем
Материал — латунь
Установка на стену
Керамический картридж
Защита шланга от перекручивания
Защита от обратного потока

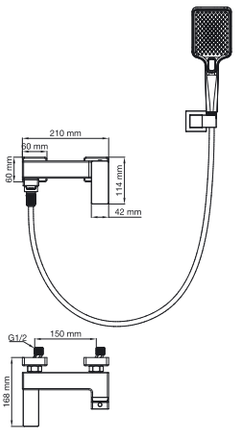







WW-88639016-CR
Хром

88639016-MB
Черный матовый

88639016-BGG
Темный графит

88639016-BG
Брашированное золото



Смеситель с гигиеническим душем
Материал — латунь
Установка в стену (встройка)
Керамический картридж

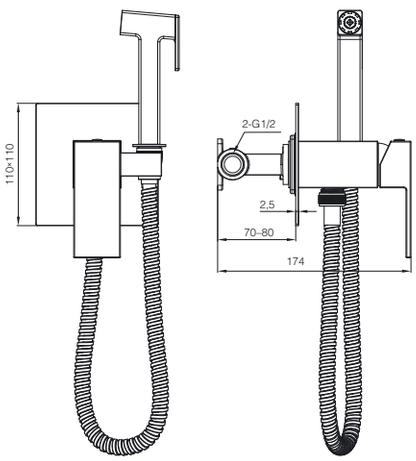









WW-88829016-CR
Хром

88829016-MB
Черный матовый

88829016-MW
Белый матовый

88829016-BGM
Темный графит

88829016-BG
Брашированное золото





CUBE 2.0

Коллекция CUBE 2.0 – это дизайн, где геометрия обрела новое прочтение. Сохраняя четкие линии и кубические формы, мы сгладили углы, а где–то добавили мягкости и изящества. Более стройные пропорции и плавные переходы придают коллекции легкость, не нарушая ее минималистичной сути. CUBE 2.0 – это эволюция стиля, где каждая деталь стала более органичной, но не потеряла своей выразительности.



Смеситель для раковины
Материал — латунь
Установка на раковину
Гибкая подводка 1 / 2 дюйма
Керамический картридж
Легкое очищение аэратора







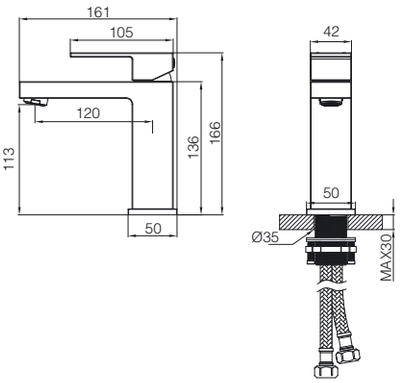

WW-88018068-CR
Хром

88018068-MB
Черный матовый

88018068-BGM
Темный графит

88018068-BG
Брашированное золото



Смеситель для раковины высокий
Материал — латунь
Установка на раковину или столешницу
Гибкая подводка 1 / 2 дюйма
Керамический картридж
Легкое очищение аэратора







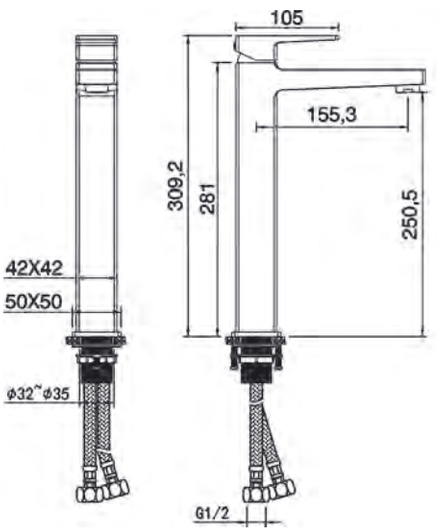

WW-88019068-CR
Хром

88019068-MB
Черный матовый

88019068-BGM
Темный графит

88019068-BG
Брашированное золото



Смеситель для душа
Материал — латунь
Установка на стену
Керамический картридж
Защита шланга от перекручивания
Защита от обратного потока







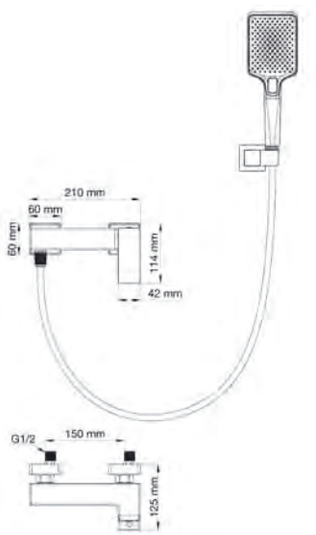

WW-88048068-CR
Хром

88048068-MB
Черный матовый

88048068-BGM
Темный графит

88048068-BG
Брашированное золото



Смеситель для ванны с душем
Материал — латунь
Установка на стену
Керамический картридж
Защита шланга от перекручивания
Защита от обратного потока

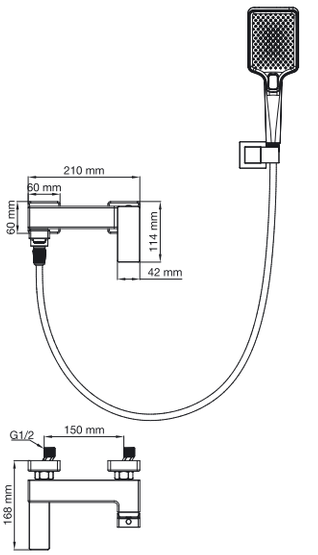







WW-88037068-CR
Хром

88037068-MB
Черный матовый

88037068-BGM
Темный графит

88037068-BG
Браширование золото





Душевая система
Материал — латунь
Установка на стену
Керамический картридж
Защита шланга от перекручивания
Защита от обратного потока







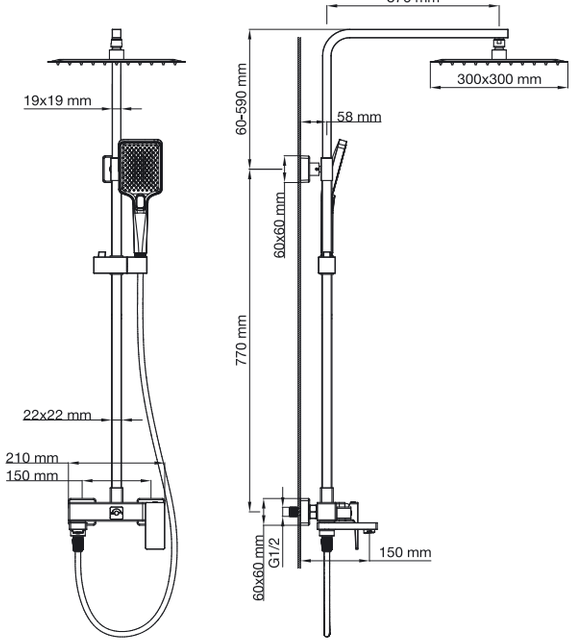

WW-88047068-CR
Хром

88047068-MB
Черный матовый

88047068-BGM
Темный графит

88047068-BG
Брашированное золото

Душевая система встраиваемая
Материал — латунь
Установка в стену (встройка)
Керамический картридж
Защита шланга от перекручивания
Защита от обратного потока









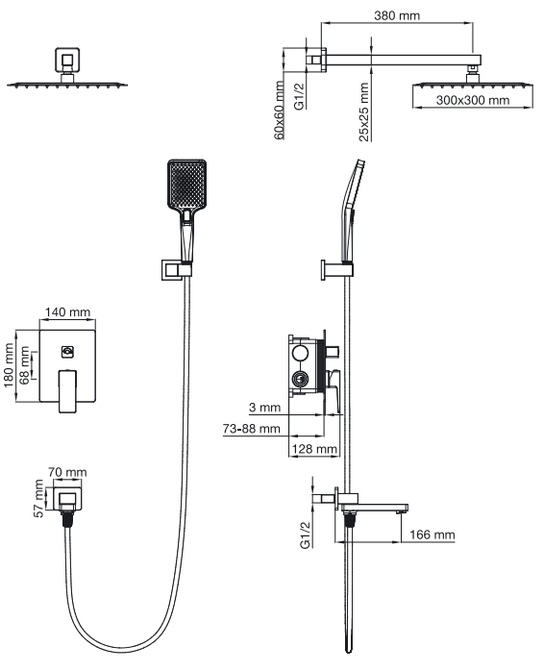

WW-88087068-CR
Хром

88087068-MB
Черный матовый

88087068-BGM
Темный графит

88087068-BG
Брашированное золото



FIT

Коллекция FIT — это удачный эксперимент, когда искривление привычных плоскостей является основой динамичного и выразительного дизайна. Ассоциации с современными зданиями, где стекло и металл изгибаются, формируя fluid-формы, напрашиваются сами собой. Если бы Заха Хадид увлеклась дизайном сантехники, она бы, несомненно, создала нечто подобное. FIT — это техно-скульптура, которая при этом не превращает ванную в арт-объект, а гармонирует со всеми её элементами.



Смеситель для раковины
Материал — латунь
Установка на раковину
Гибкая подводка 1 / 2 дюйма
Керамический картридж
Легкое очищение аэратора



WW-88139009-CR
Хром

88139009-MB
Черный матовый

88139009-BGM
Темный графит

88139009-BG
Браширование золото

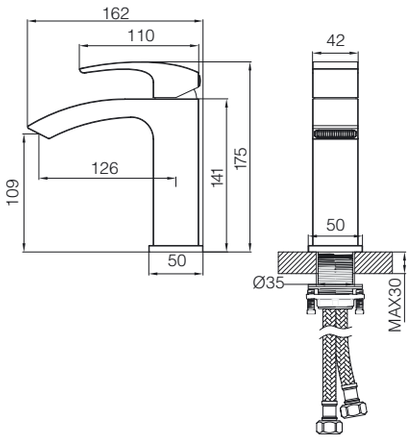



Смеситель для раковины высокий
Материал — латунь
Установка на раковину или столешницу
Гибкая подводка 1 / 2 дюйма
Керамический картридж
Легкое очищение аэратора



WW-88239009-CR
Хром

88239009-MB
Черный матовый

88239009-BGM
Темный графит

88239009-BG
Браширование золото

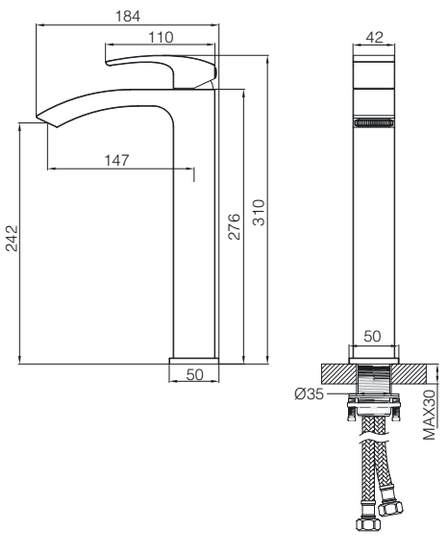



Смеситель для раковины встраиваемый
Материал — латунь
Установка в стену (встройка)
Керамический картридж
Легкое очищение аэратора



WW-88869009-CR
Хром

88869009-MB
Черный матовый

88869009-BGM
Темный графит

88869009-BG
Браширование золото

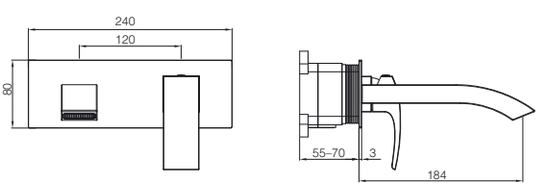



Смеситель для ванны с душем
Материал — латунь
Установка на стену
Керамический картридж
Защита шланга от перекручивания
Защита от обратного потока

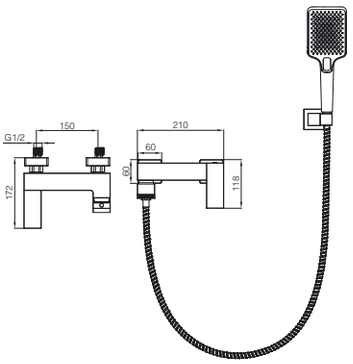



WW-88639009-CR
Хром

88639009-MB
Черный матовый

88639009-BGM
Темный графит

88639009-BG
Брашированное золото



Смеситель для ванны напольного монтажа
Материал — латунь
Напольный монтаж (встройка)
Керамический картридж
Защита шланга от перекручивания
Защита от обратного потока

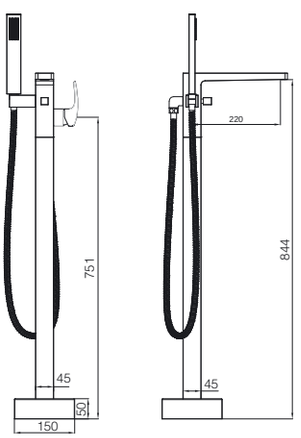



WW-88649009-CR
Хром

88649009-MB
Черный матовый

88649009-BGM
Темный графит

88649009-BG
Брашированное золото



Смеситель с гигиеническим душем
Материал — латунь
Установка в стену (встройка)
Керамический картридж

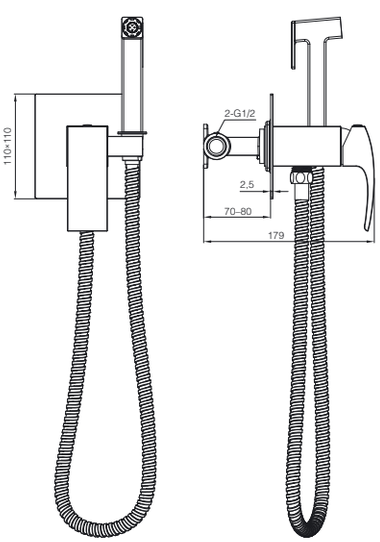



WW-88829009-CR
Хром

88829009-MB
Черный матовый

88829009-BGM
Темный графит

88829009-BG
Брашированное золото



Душевая система
Материал — латунь
Установка на стену
Керамический картридж
Защита шланга от перекручивания
Защита от обратного потока







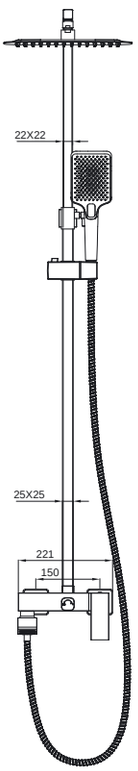

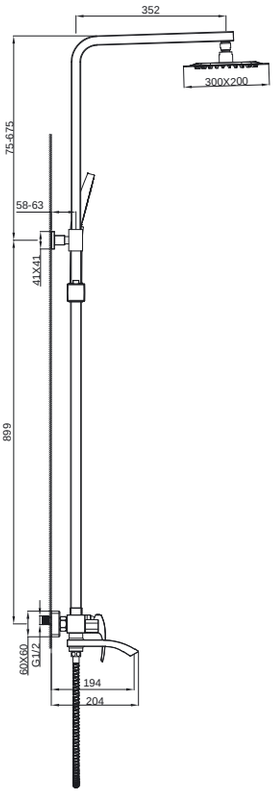

WW-88739009-CR
Хром

88739009-MB	88739009-BGM	88739009-BG
Черный матовый	Темный графит	Брашированное золото

Душевая система встраиваемая
Материал — латунь
Установка в стену (встройка)
Керамический картридж
Защита шланга от перекручивания
Защита от обратного потока









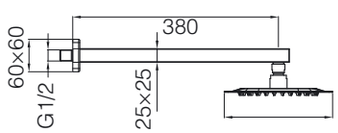

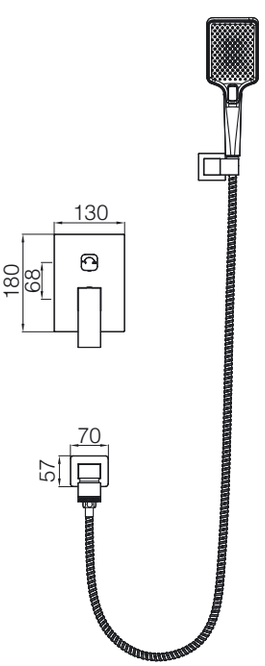

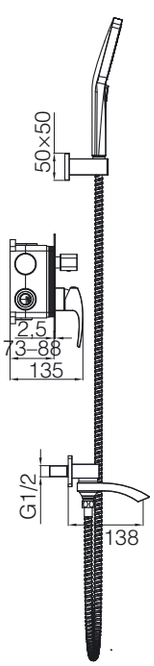

WW-88939009A-CR
Хром

88939009A-MB	88939009A-BGM	88939009A-BG
Черный матовый	Темный графит	Брашированное золото

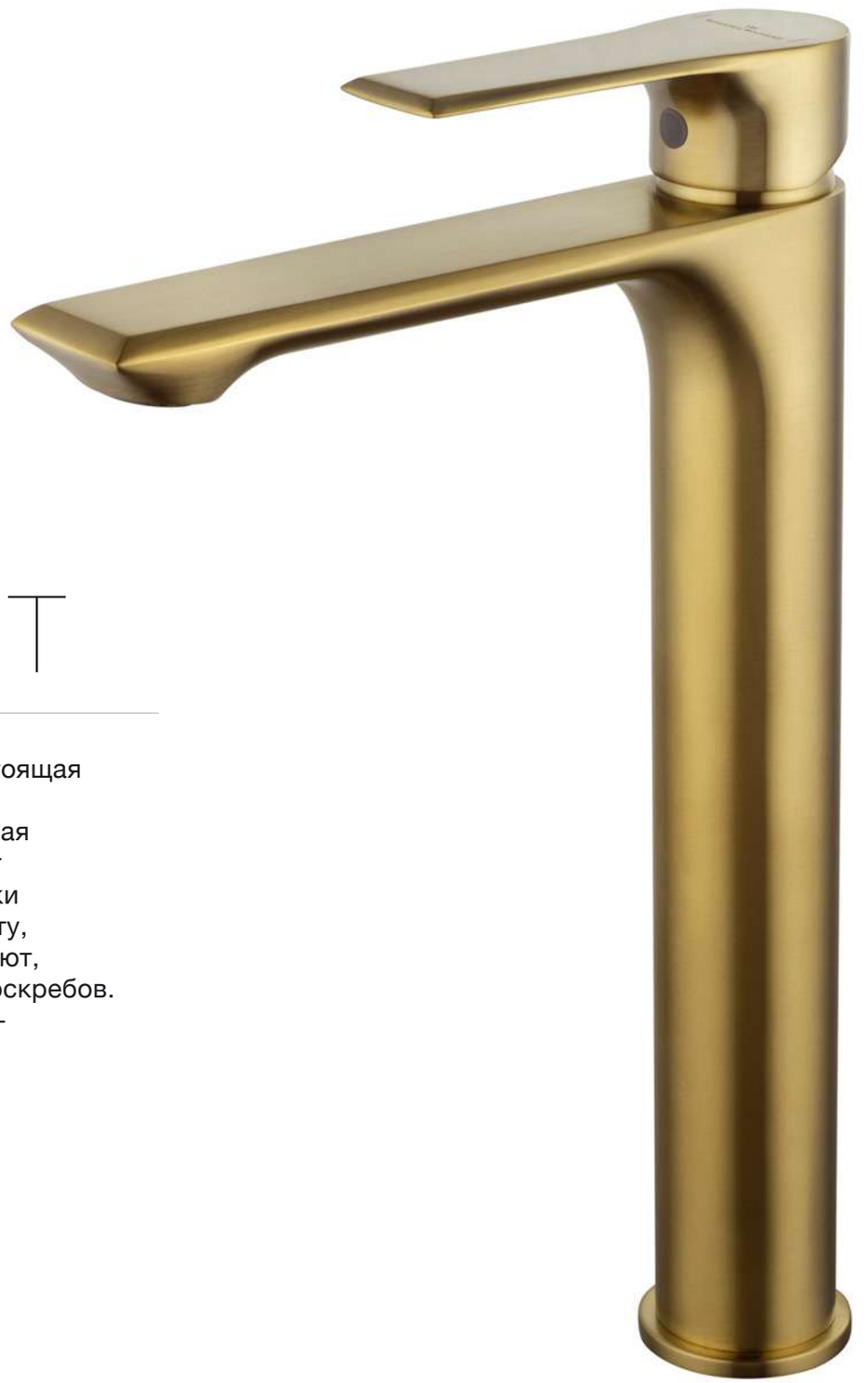

BRILLIANT

Коллекция BRILLIANT — это настоящая песня форм–антиподов. Круглое основание, словно отполированная античная колонна, поддерживает идеально выверенные грани ручки и излива, которые играют на свету, как драгоценный кристалл, и сияют, как плоскости современных небоскребов. Единство противоположностей — всё, как в жизни!



Смеситель для раковины
Материал — латунь
Установка на раковину
Гибкая подводка 1 / 2 дюйма
Керамический картридж
Легкое очищение аэратора





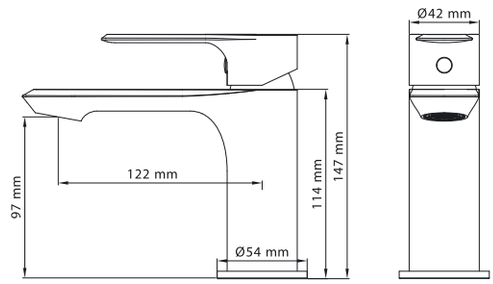

WW-88018079-CR
Хром

88018079-MB	88018079-BGM	88018079-BG
Черный матовый	Темный графит	Браширование золото



Смеситель для раковины высокий
Материал — латунь
Установка на раковину или столешницу
Гибкая подводка 1 / 2 дюйма
Керамический картридж
Легкое очищение аэратора





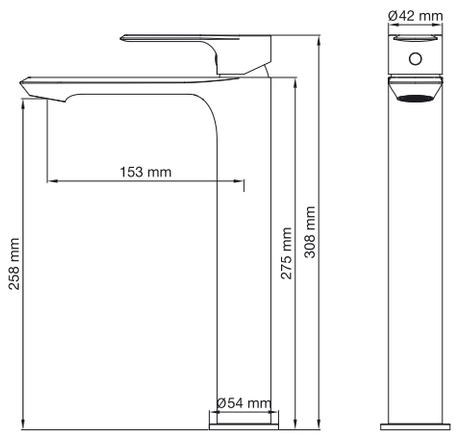

WW-88019079-CR
Хром

88019079-MB	88019079-BGM	88019079-BG
Черный матовый	Темный графит	Браширование золото





Смеситель для ванны с душем
Материал — латунь
Установка на стену
Керамический картридж
Защита шланга от перекручивания
Защита от обратного потока







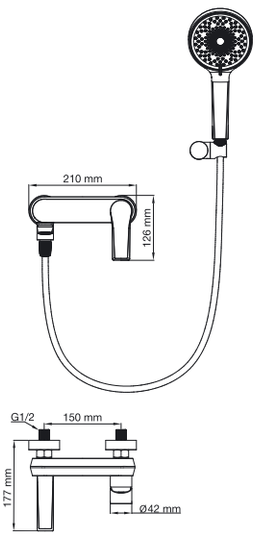

WW-88037079-CR
Хром

88037079-MB
Черный матовый

88037079-BGM
Темный графит

88037079-BG
Браширование золото



Душевая система
Материал — латунь
Установка на стену
Керамический картридж
Защита шланга от перекручивания
Защита от обратного потока







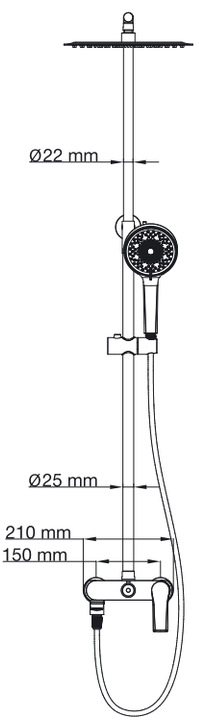

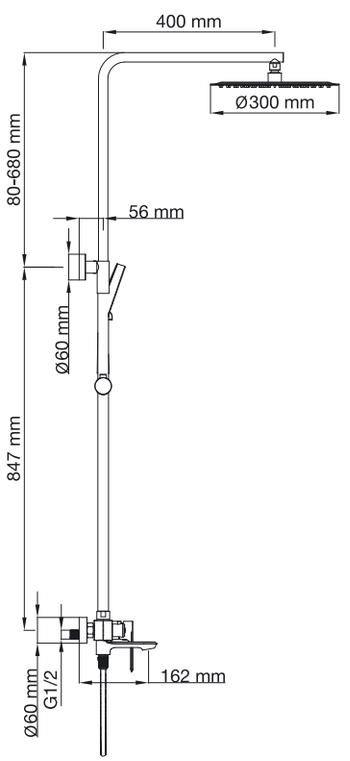

WW-88047079-CR
Хром

88047079-MB
Черный матовый

88047079-BGG
Темный графит

88047079-BG
Браширование золото

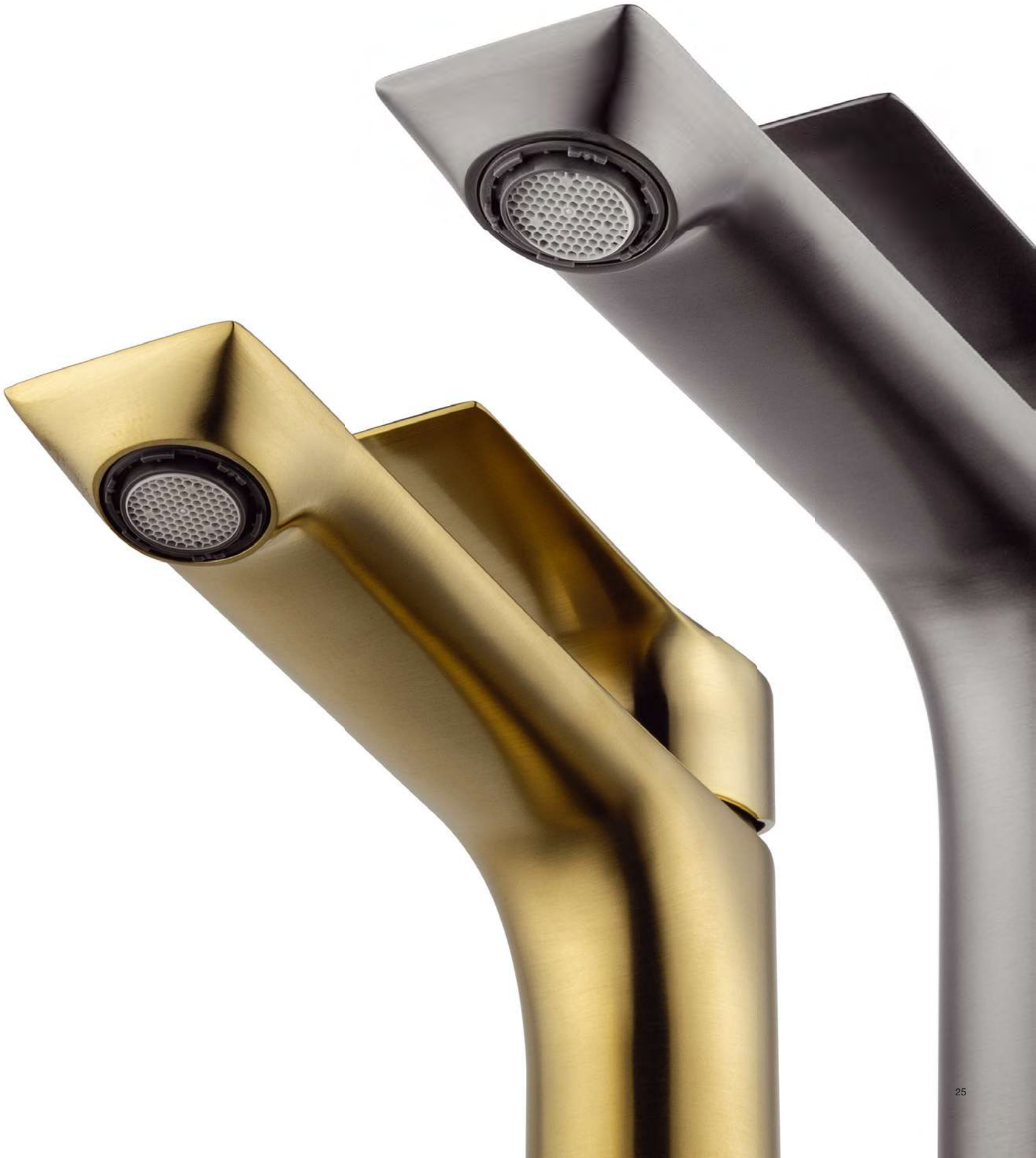

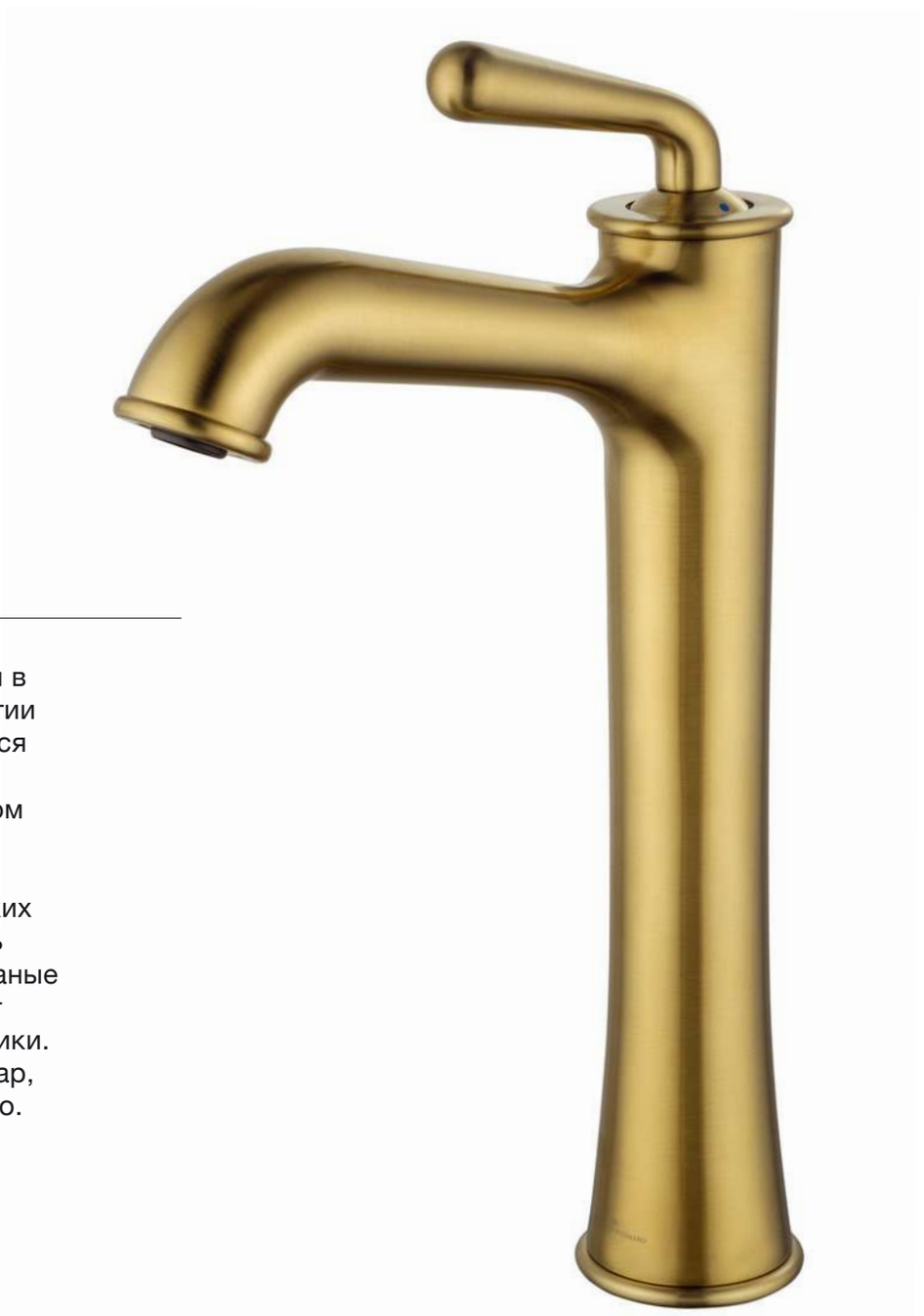

STEAM

Коллекция STEAM — это портал в эпоху steam-панка, где технологии и эстетика прошлого встречаются с современностью. Ее дизайн вдохновлен мощью и изяществом паровых машин: раструбы, вальцованные фланцы и рычаги словно перенесены из мастерских XIX века. Каждая деталь — дань индустриальному шику, где кованые элементы и блеск меди создают атмосферу технической романтики. STEAM возрождает миры, где пар, вода и время сливаются воедино.



Смеситель для раковины
Материал — латунь
Установка на раковину
Гибкая подводка 1 / 2 дюйма
Керамический картридж
Легкое очищение аэратора





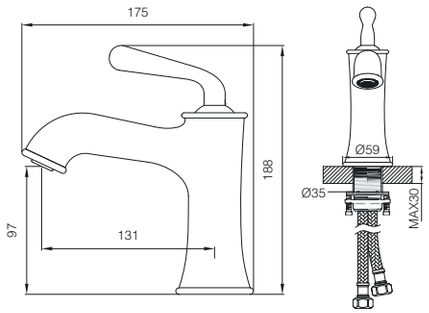

WW-88139008-CR
Хром

88139008-MB	88139008-BGM	88139008-BG
Черный матовый	Темный графит	Браширование золото



Смеситель для раковины высокий
Материал — латунь
Установка на раковину или столешницу
Гибкая подводка 1 / 2 дюйма
Керамический картридж
Легкое очищение аэратора





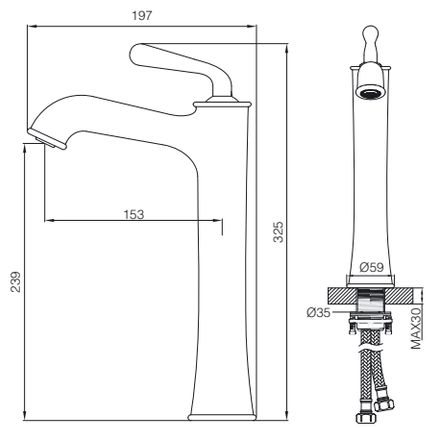

WW-88239008-CR
Хром

88239008-MB	88239008-BGM	88239008-BG
Черный матовый	Темный графит	Браширование золото



Смеситель для раковины встраиваемый
Материал — латунь
Установка в стену (встройка)
Керамический картридж
Легкое очищение аэратора





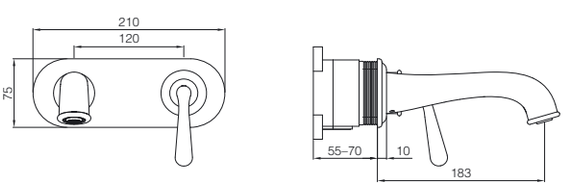

WW-88869008-CR
Хром

88869008-MB	88869008-BGM	88869008-BG
Черный матовый	Темный графит	Браширование золото



Смеситель для раковины на 3 отверстия
Материал — латунь
Установка на раковину
Гибкая подводка 1 / 2 дюйма
Керамические кран-буксы
Легкое очищение аэратора

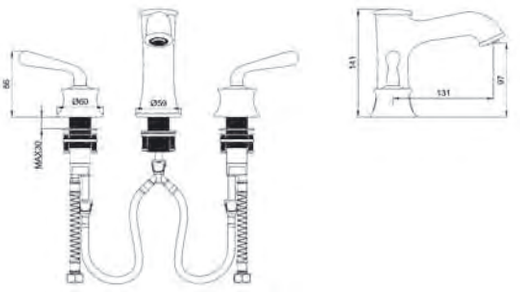

WW-88159008-CR
Хром



88159008-MB
Черный матовый



88159008-BGM
Темный графит



88159008-BG
Брашированное золото



Смеситель на борт ванны на 3 отверстия
Материал — латунь
Установка на ванну
Керамический картридж
Защита шланга от перекручивания
Защита от обратного потока

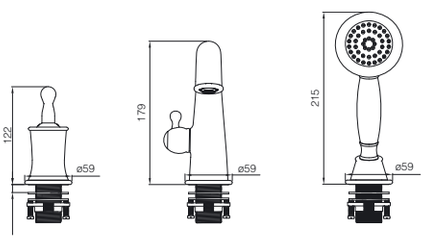

WW-88659008-CR
Хром



88659008-MB
Черный матовый



88659008-BGM
Темный графит



88659008-BG
Брашированное золото



Смеситель для ванны с душем
Материал — латунь
Установка на стену
Керамический картридж
Защита шланга от перекручивания
Защита от обратного потока



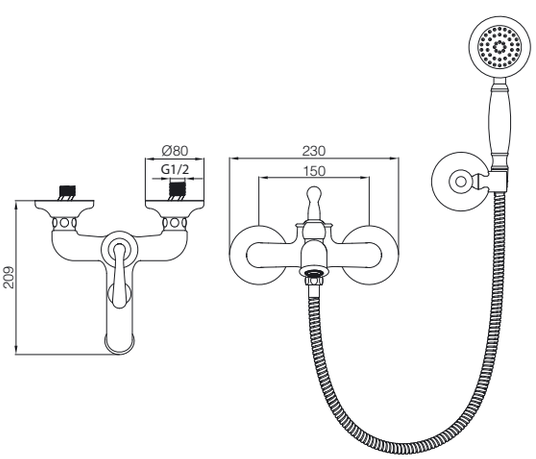

WW-88639008-CR
Хром

88639008-MB
Черный матовый

88639008-BGM
Темный графит

88639008-BG
Брашированное золото



Душевая система
Материал — латунь
Установка на стену
Керамический картридж
Защита шланга от перекручивания
Защита от обратного потока







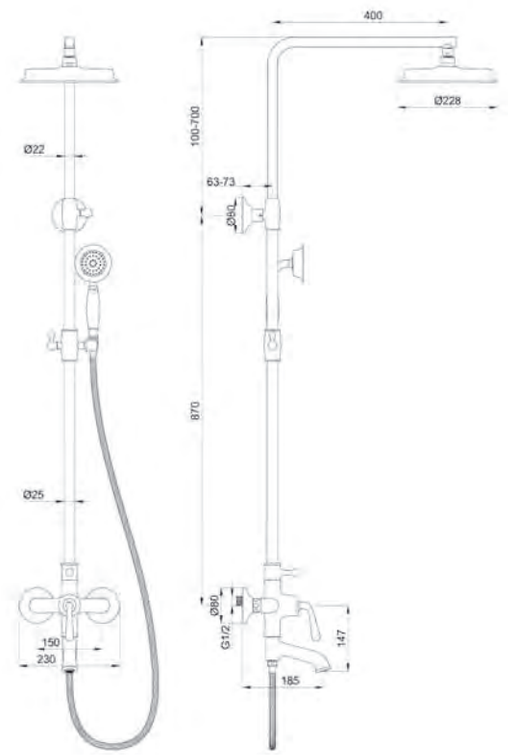

WW-88739008-CR
Хром

88739008-MB
Черный матовый

88739008-BGM
Темный графит

88739008-BG
Брашированное золото



Душевая система встраиваемая
Материал — латунь
Установка в стену (встройка)
Керамический картридж
Защита шланга от перекручивания
Защита от обратного потока







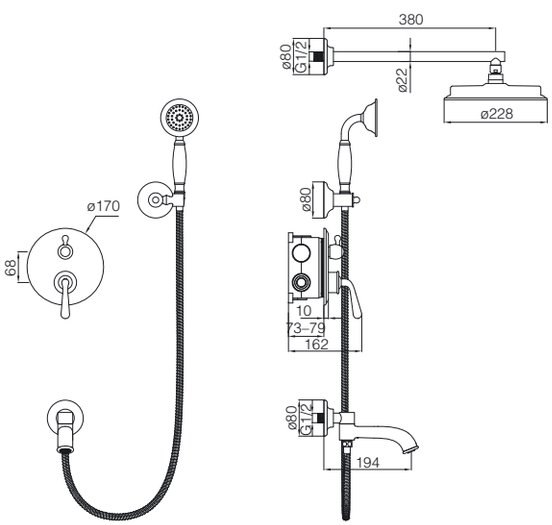

WW-88939008-CR
Хром

88939008-MB
Черный матовый

88939008-BGM
Темный графит

88939008-BG
Брашированное золото

Смеситель с гигиеническим душем встраиваемый
Материал — латунь
Установка в стену (встройка)
Керамический картридж





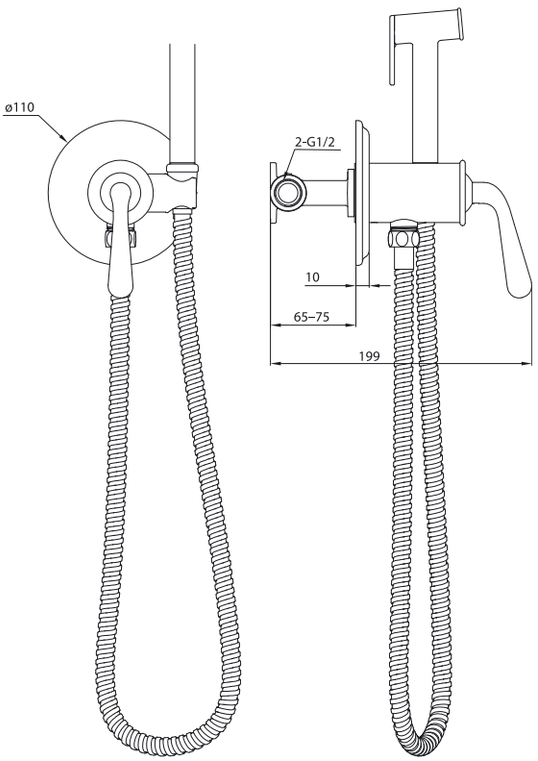

WW-88829008-CR
Хром

88829008-MB	88829008-BGM	88829008-BG
Черный матовый	Темный графит	Браширование золото

Смеситель с гигиеническим душем встраиваемый
Материал — латунь
Установка в стену (встройка)
Керамический картридж





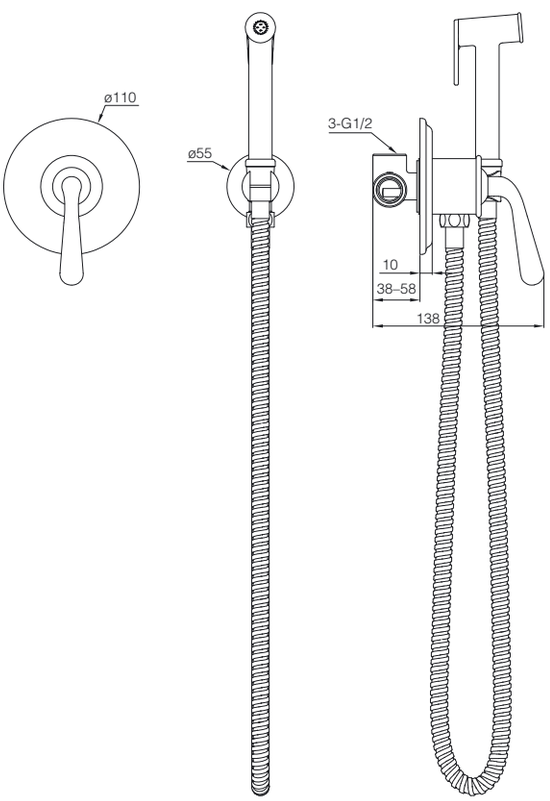

WW-88849008-CR
Хром

88849008-MB	88849008-BGM	88849008-BG
Черный матовый	Темный графит	Браширование золото





FRAME

Коллекция FRAME — вызов привычному, смелый дизайн, который стал классикой. Цилиндрический корпус, будто срезанный с двух сторон, и угловатый излив создают контраст, который невозможно игнорировать. Отверстие в рычаге — не просто деталь, а финальный штрих, завершающий образ. Когда–то этот дизайн казался революционным, но сегодня FRAME — это эталон стиля, который доказал: настоящая красота не боится быть необычной.

Смеситель для раковины
Материал — латунь
Установка на раковину
Гибкая подводка 1/2 дюйма
Керамический картридж
Легкое очищение аэратора





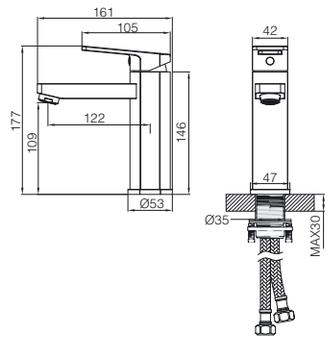

WW-88139010-CR
Хром

88139010-MB	88139010-BGM	88139010-BG
Черный матовый	Темный графит	Брашированное золото

Смеситель для раковины высокий
Материал — латунь
Установка на раковину или столешницу
Гибкая подводка 1/2 дюйма
Керамический картридж
Легкое очищение аэратора





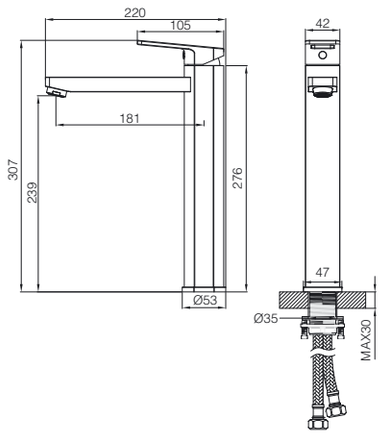

WW-88239010-CR
Хром

88239010-MB	88239010-BGM	88239010-BG
Черный матовый	Темный графит	Брашированное золото

Смеситель для раковины встраиваемый
Материал — латунь
Установка в стену (встройка)
Керамический картридж
Легкое очищение аэратора





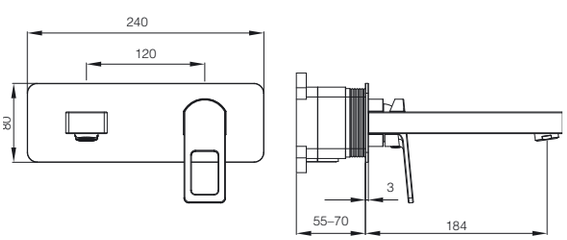

WW-88869010-CR
Хром

88869010-MB	88869010-BGM	88869010-BG
Черный матовый	Темный графит	Брашированное золото



Душевая система
Материал — латунь
Установка на стену
Керамический картридж
Защита шланга от перекручивания
Защита от обратного потока



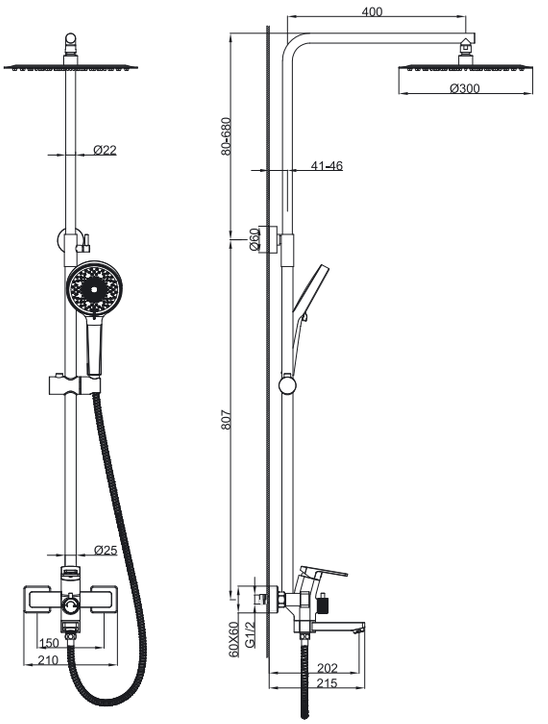

WW-88739010-CR
Хром

88739010-MB
Черный матовый

88739010-BGM
Темный графит

88739010-BG
Браширование золото

Душевая система встраиваемая
Материал — латунь
Установка в стену (встройка)
Керамический картридж
Защита шланга от перекручивания
Защита от обратного потока





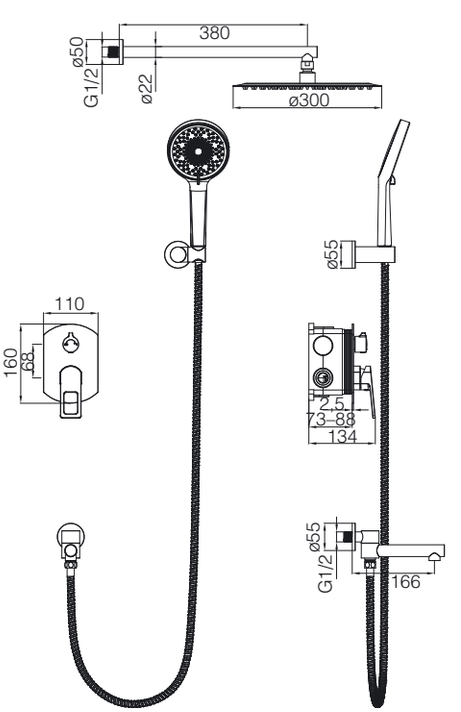

WW-88939010-CR
Хром

88939010-MB
Черный матовый

88939010-BGM
Темный графит

88939010-BG
Браширование золото

Смеситель для ванны с душем
Материал — латунь
Установка на стену
Керамический картридж
Защита шланга от перекручивания
Защита от обратного потока





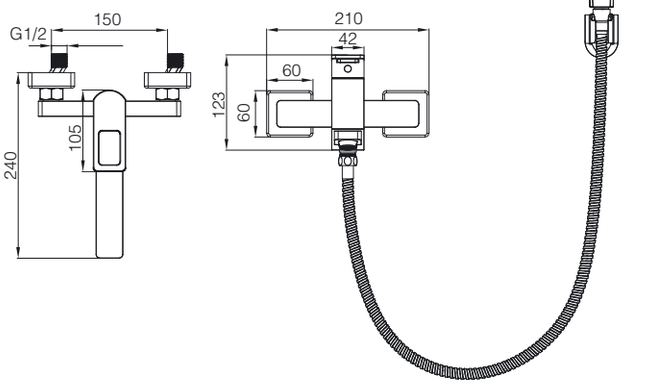

WW-88639010-CR
Хром

88639010-MB
Черный матовый

88639010-BGM
Темный графит

88639010-BG
Брашированное золото

Смеситель с гигиеническим душем встраиваемый
Материал — латунь
Установка в стену (встройка)
Керамический картридж





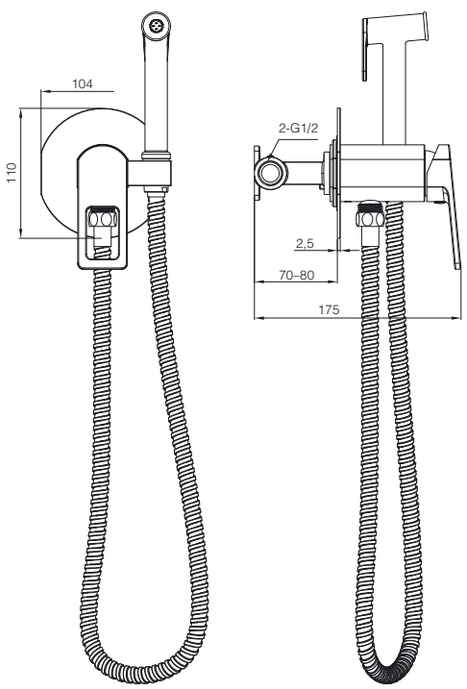

WW-88829010-CR
Хром

88829010-MB
Черный матовый

88829010-BGM
Темный графит

88829010-BG
Брашированное золото



EDGE

Коллекция EDGE — это история о том, как квадрат и круг нашли идеальную гармонию. Прямые, но явно смягченные углы, словно признавшие центростремительную силу, слившиеся с ними цилиндры, переходящие в плоскости, без швов, стыков и конфликтов. Элегантность совершенной пары, где каждый участник имеет совершенные формы и пропорции. Поистине, противоположности не только притягиваются, но и дарят миру нечто новое и прекрасное.



Смеситель для раковины
Материал — латунь
Установка на раковину
Гибкая подводка 1 / 2 дюйма
Керамический картридж
Легкое очищение аэратора



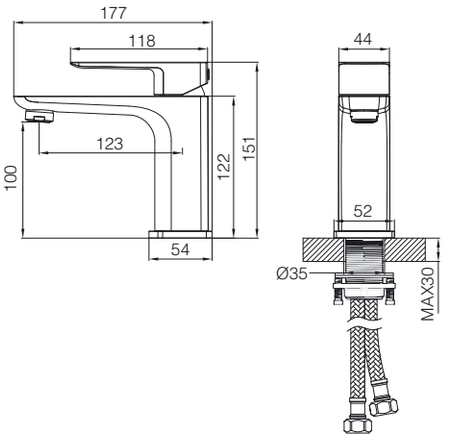

WW-88139003-CR
Хром

88139003-MB	88139003-BGM	88139003-BG
Черный матовый	Темный графит	Браширование золото



Смеситель для раковины высокий
Материал — латунь
Установка на раковину или столешницу
Гибкая подводка 1 / 2 дюйма
Керамический картридж
Легкое очищение аэратора



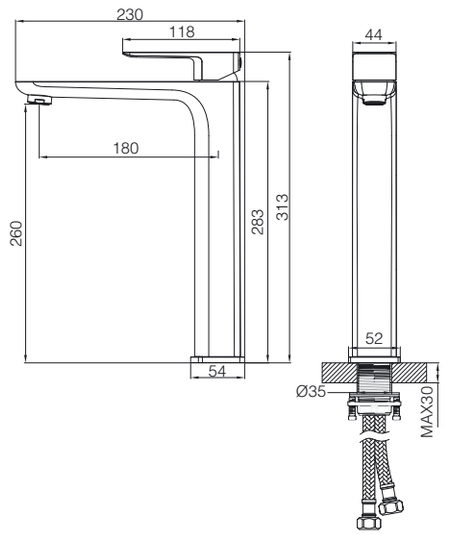

WW-88239003-CR
Хром

88239003-MB	88239003-BGM	88239003-BG
Черный матовый	Темный графит	Браширование золото



Смеситель для раковины встраиваемый
Материал — латунь
Установка в стену (встройка)
Керамический картридж
Легкое очищение аэратора



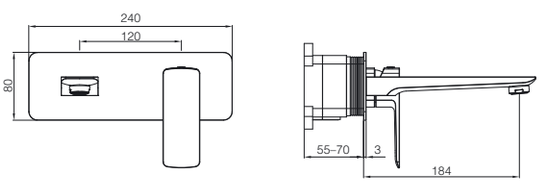

WW-88869003-CR
Хром

88869003-MB	88869003-BGM	88869003-BG
Черный матовый	Темный графит	Браширование золото



Смеситель для ванны с душем
Материал — латунь
Установка на стену
Керамический картридж
Защита шланга от перекручивания
Защита от обратного потока







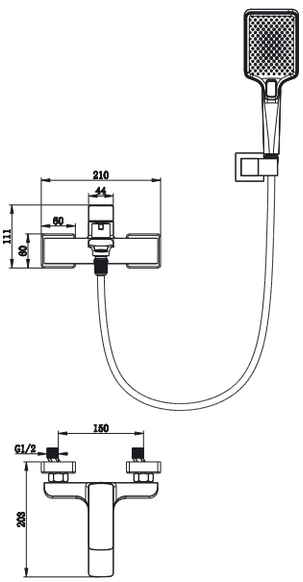

WW-88639003A-CR
Хром

88639003A-MB	88639003A-BGM	88639003A-BG
Черный матовый	Темный графит	Брашированное золото



Душевая система
Материал — латунь
Установка на стену
Керамический картридж
Защита шланга от перекручивания
Защита от обратного потока







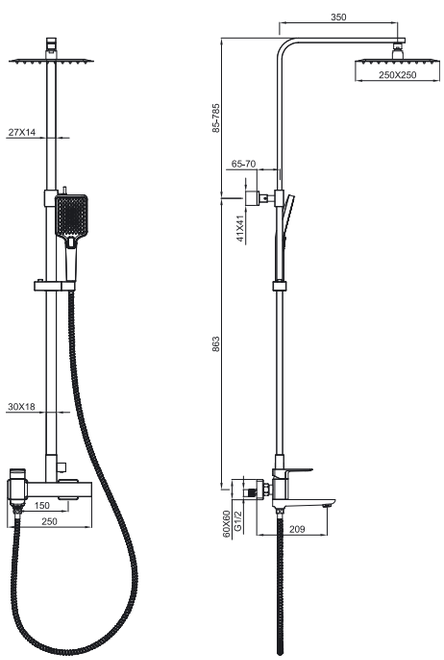

WW-88739003-CR
Хром

WW-88739003-MB	WW-88739003-BGM	WW-88739003-BG
Черный матовый	Темный графит	Брашированное золото



Душевая система встраиваемая
Материал — латунь
Установка в стену (встройка)
Керамический картридж
Защита шланга от перекручивания
Защита от обратного потока

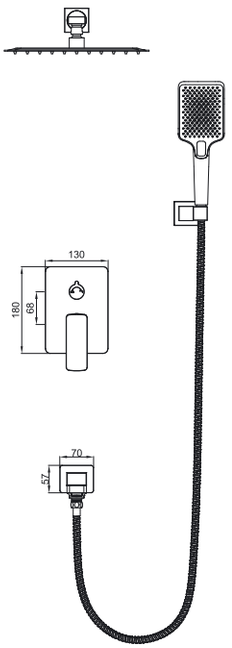

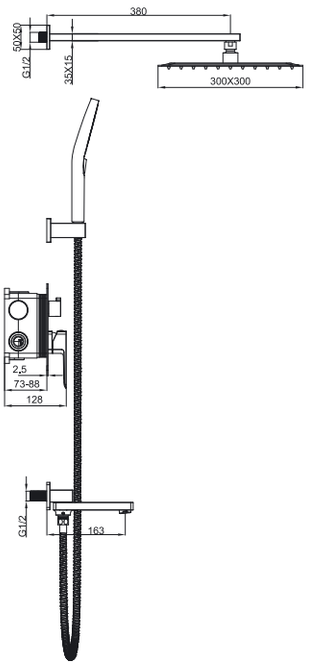







WW-88939003-CR
Хром

WW-88939003-MB
Черный матовый

WW-88939003-BGM
Темный графит

WW-88939003-BG
Брашированное золото



Смеситель с гигиеническим душем встраиваемый
Материал — латунь
Установка в стену (встройка)
Керамический картридж

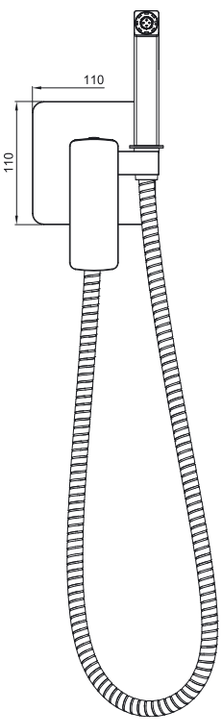

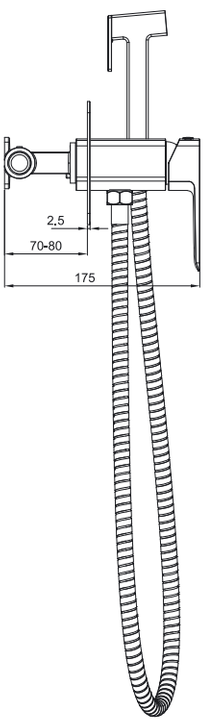







WW-88829003-CR
Хром

88829003-MB
Черный матовый

88829003-BGM
Темный графит

88829003-BG
Брашированное золото



DIAMOND

Коллекция DIAMOND — это алхимия дизайна, где непокорный металл, словно алмаз, прошел через руки мастеров, чтобы стать бриллиантом. Каждая грань, каждый изгиб выверены с ювелирной точностью, создавая невероятную игру света и тени. Коллекция DIAMOND — это почти драгоценность, которая добавляет вашему пространству стиля, изысканности и блеска.

Смеситель для раковины
Материал — латунь
Установка на раковину
Гибкая подводка 1 / 2 дюйма
Керамический картридж
Легкое очищение аэратора



WW-88139011-CR
Хром



88139011-MB
Черный матовый



88139011-BGM
Темный графит



88139011-BG
Браширование золото

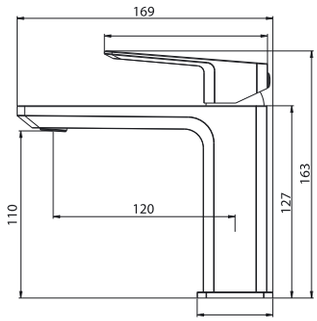

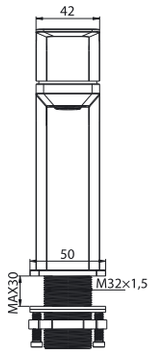

Смеситель для раковины высокий
Материал — латунь
Установка на раковину или столешницу
Гибкая подводка 1 / 2 дюйма
Керамический картридж
Легкое очищение аэратора



WW-88239011-CR
Хром



88239011-MB
Черный матовый



88239011-BGM
Темный графит



88239011-BG
Браширование золото

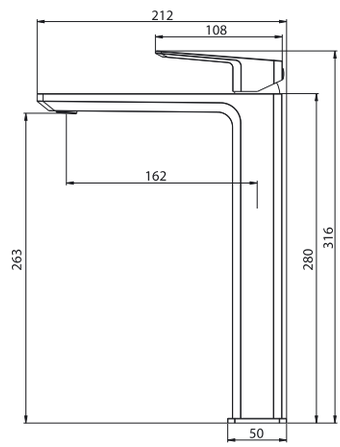

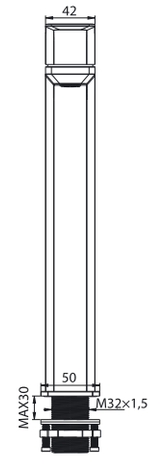

Смеситель для раковины встраиваемый
Материал — латунь
Установка в стену (встройка)
Керамический картридж
Легкое очищение аэратора



WW-88869011-CR
Хром



88869011-MB
Черный матовый



88869011-BGM
Темный графит



88869011-BG
Браширование золото

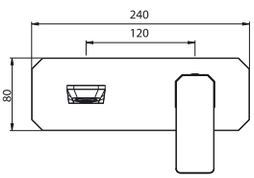

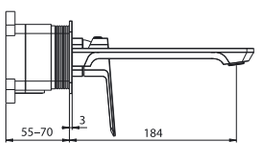



Душевая система
Материал — латунь
Установка на стену
Керамический картридж
Защита шланга от перекручивания
Защита от обратного потока

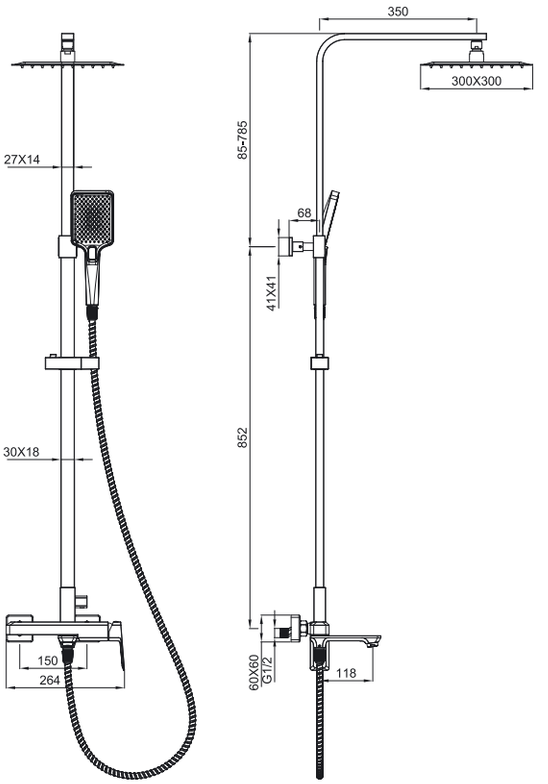







WW-88739011-CR
Хром

88739011-MB
Черный матовый

88739011-BGM
Темный графит

88739011-BG
Брашированное золото



Душевая система встраиваемая
Материал — латунь
Установка в стену (встройка)
Керамический картридж
Защита шланга от перекручивания
Защита от обратного потока

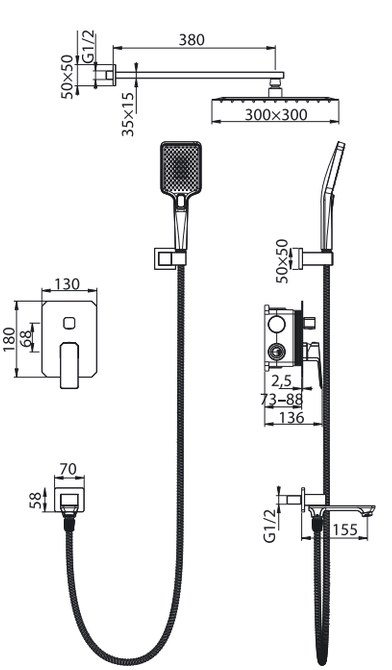







WW-88939011-CR
Хром

88939011-MB
Черный матовый

88939011-BGM
Темный графит

88939011-BG
Брашированное золото

Смеситель для ванны с душем
Материал — латунь
Установка на стену
Керамический картридж
Защита шланга от перекручивания
Защита от обратного потока





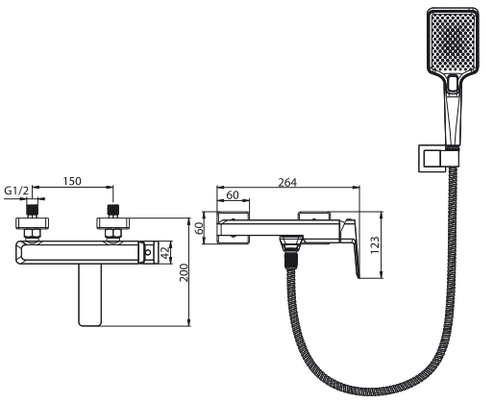

WW-88639011-CR
Хром

88639011-MB	88639011-BGM	88639011-BG
Черный матовый	Темный графит	Брашированное золото

Смеситель с гигиеническим душем встраиваемый
Материал — латунь
Установка в стену (встройка)
Керамический картридж



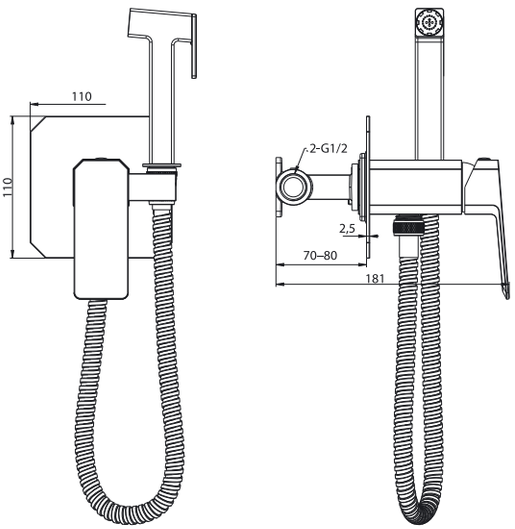



WW-88829011-CR
Хром

88829011-MB	88829011-BGM	88829011-BG
Черный матовый	Темный графит	Брашированное золото

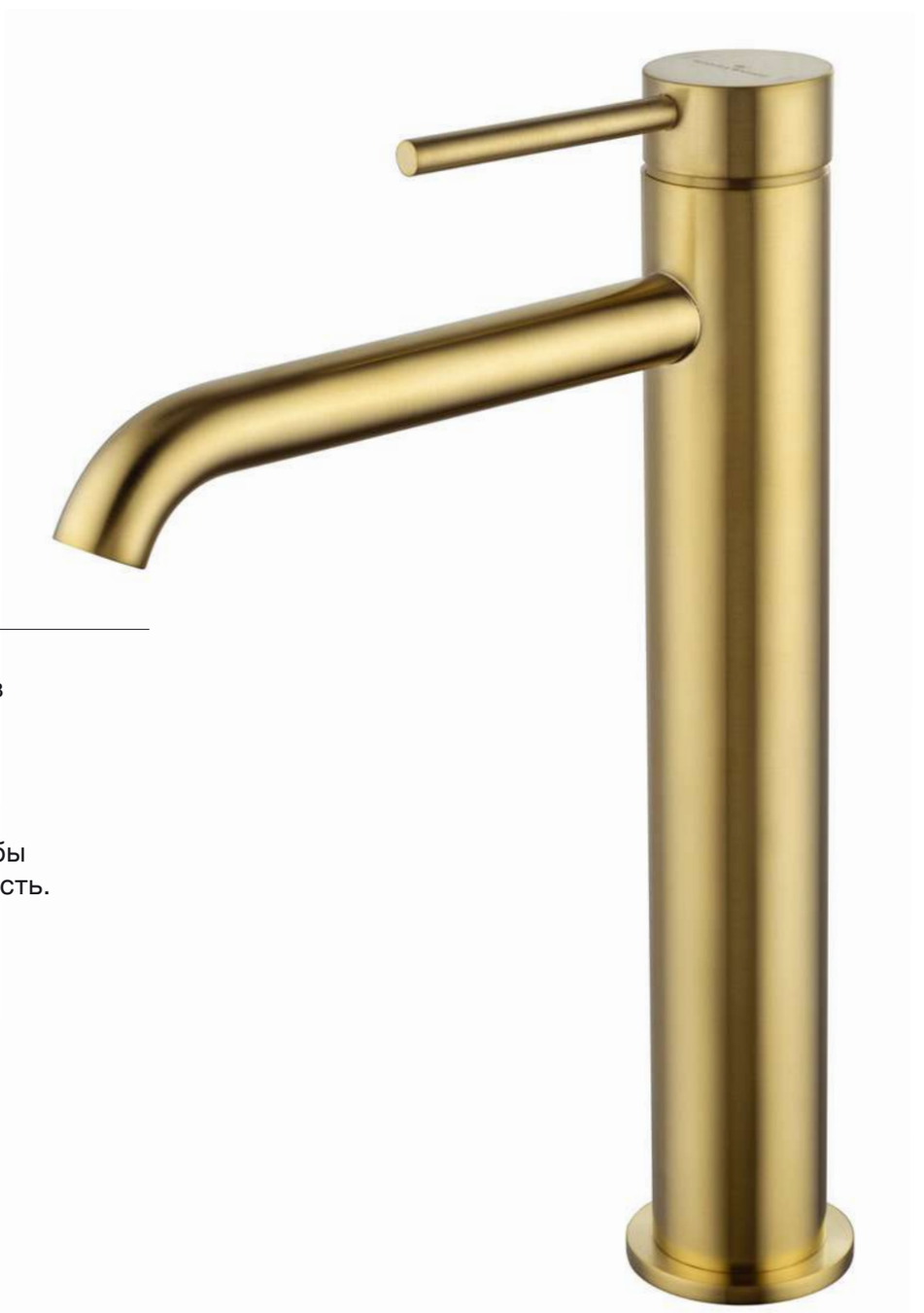

STICK

Коллекция STICK — минимализм в его чистом виде. Цилиндрические формы и рычаг в виде тонкого стержня создают лаконичный и современный дизайн. Каждая деталь продумана до мелочей, дабы подчеркнуть простоту и элегантность. STICK легко вписывается в любой интерьер, добавляя ему легкости и стиля. Это коллекция для тех, кто ценит современный подход и функциональность без лишних деталей.

Смеситель для раковины
Материал — латунь
Установка на раковину
Гибкая подводка 1 / 2 дюйма
Керамический картридж
Легкое очищение аэратора





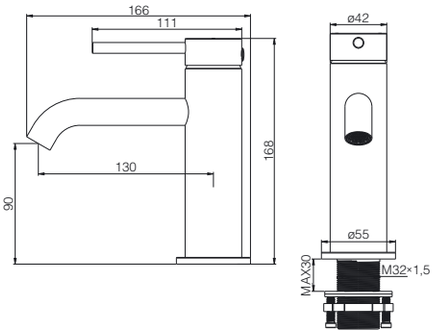

WW-88139017-CR
Хром

88139017-MB
Черный матовый

88139017-BGM
Темный графит

88139017-BG
Брашированное золото

Смеситель для раковины высокий
Материал — латунь
Установка на раковину или столешницу
Гибкая подводка 1 / 2 дюйма
Керамический картридж
Легкое очищение аэратора





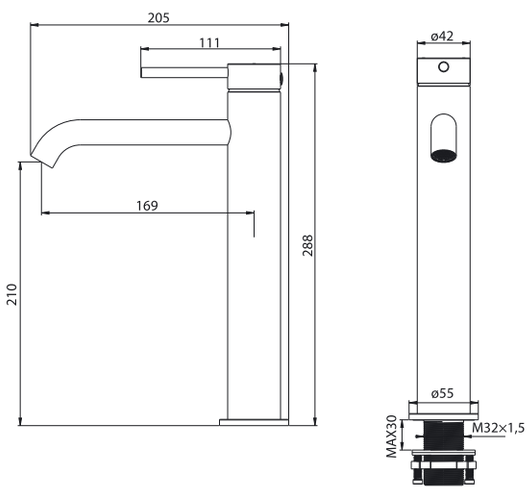

WW-88239017-CR
Хром

88239017-MB
Черный матовый

88239017-BGM
Темный графит

88239017-BG
Брашированное золото

Смеситель для раковины встраиваемый
Материал — латунь
Установка в стену (встройка)
Керамический картридж
Легкое очищение аэратора





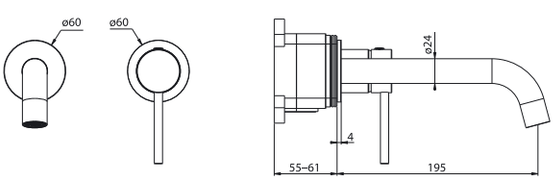

WW-88869017-CR
Хром

88869017-MB
Черный матовый

88869017-BGM
Темный графит

88869017-BG
Брашированное золото

Смеситель для ванны встраиваемый
Материал — латунь
Установка в стену (встройка)
Керамический картридж
Защита шланга от перекручивания
Защита от обратного потока







WW-889017-CR
Хром

889017-MB	889017-BGM	889017-BG	889017-BN
Черный матовый	Темный графит	Браширование золото	Браширование никель

Смеситель для ванны с душем
Материал — латунь
Установка на стену
Керамический картридж
Защита шланга от перекручивания
Защита от обратного потока





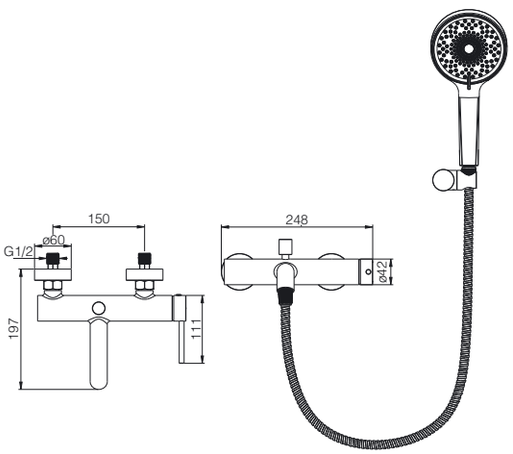

WW-88639017-CR
Хром

88639017-MB	88639017-BGM	88639017-BG
Черный матовый	Темный графит	Браширование золото

Смеситель для ванны напольного монтажа
Материал — латунь
Напольный монтаж (встройка)
Керамический картридж
Защита шланга от перекручивания
Защита от обратного потока





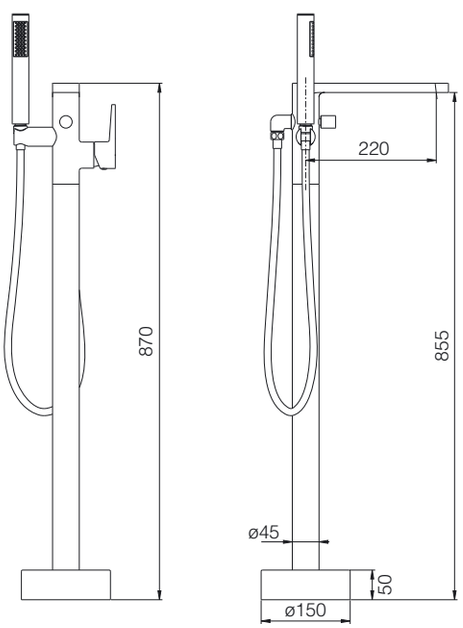

WW-88649901-CR
Хром

88649901-MB	88649901-BGM	88649901-BG
Черный матовый	Темный графит	Браширование золото





Смеситель для душевой системы с термостатом встраиваемый
Материал — латунь
Установка в стену (встройка)
Термостатический картридж
Защита шланга от перекручивания
Защита от обратного потока



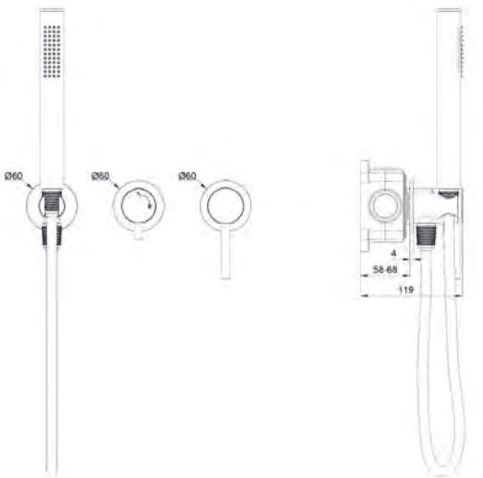

WW-838017-CR
Хром

838017-MB	838017-BN	838017-BGG	838017-BG
Черный матовый	Брашированный никель	Тёмный графит	Брашированное золото



Смеситель с гигиеническим душем встраиваемый
Материал — латунь
Установка в стену (встройка)
Керамический картридж



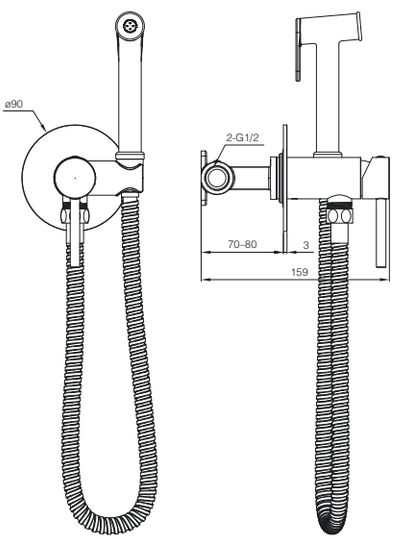

WW-88829902-CR
Хром

88829902-MB	88829902-MW	88829902-BGM	88829902-BG
Черный матовый	Белый матовый	Темный графит	Брашированное золото



Смеситель для биде
Материал — латунь
Установка на биде
Гибкая подводка 1/2 дюйма
Керамический картридж
Легкое очищение аэратора



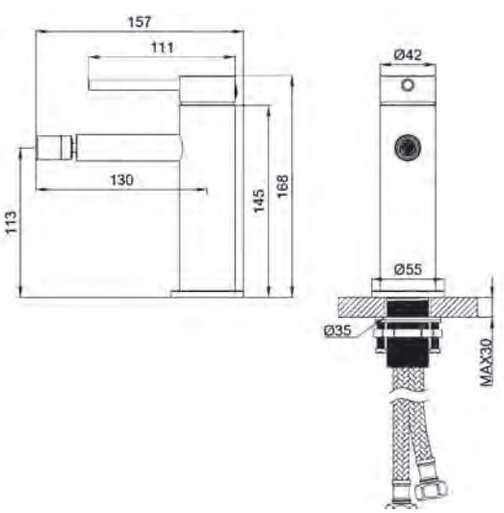

WW-88339017-CR
Хром

88339017-MB	88339017-BGM	88339017-BG
Черный матовый	Темный графит	Брашированное золото



Душевая система
Материал — латунь
Установка на стену
Керамический картридж
Защита шланга от перекручивания
Защита от обратного потока







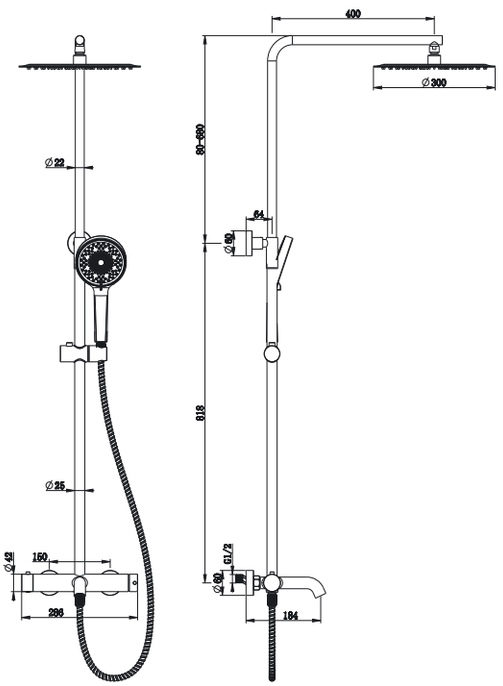

WW-88739017-CR
Хром

88739017-MB
Черный матовый

88739017-BGM
Темный графит

88739017-BG
Браширование золото



Душевая система встраиваемая
Материал — латунь
Установка в стену (встройка)
Керамический картридж
Защита шланга от перекручивания
Защита от обратного потока







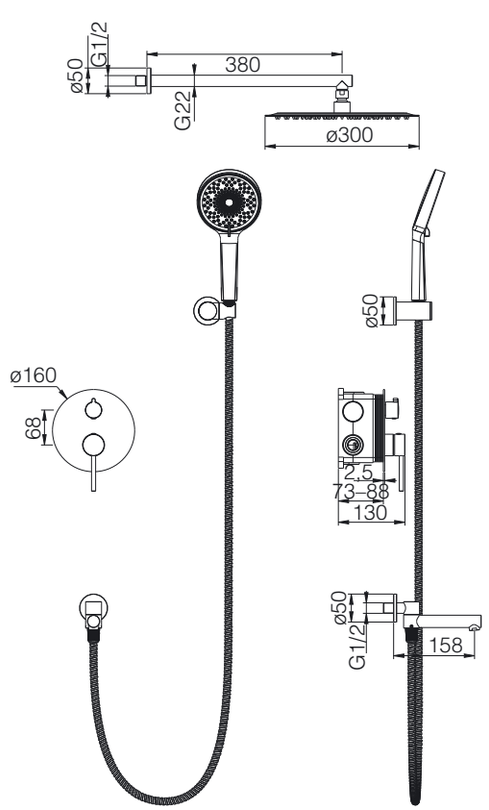

WW-88939017-CR
Хром

88939017-MB
Черный матовый

88939017-BGM
Темный графит

88939017-BG
Браширование золото



TOR

Коллекция TOR — это гимн совершенству круга. Каждая деталь, от основания корпуса до излива, выполнена в плавных округлых формах, создавая ощущение целостности и единства. Даже основание мягко переходит в цилиндр, не желая ломать живые линии. TOR — воплощение той идеальной геометрии, которая привносит в интерьер уют и спокойствие. Коллекция, где каждая линия — это движение, а каждый элемент — часть единого целого.



Смеситель для раковины
Материал — латунь
Установка на раковину
Гибкая подводка 1/2 дюйма
Керамический картридж
Легкое очищение аэратора





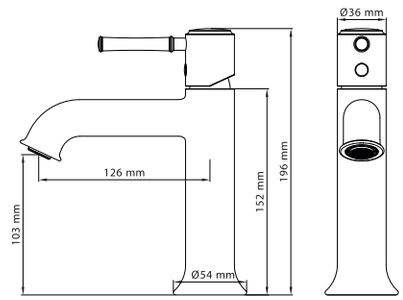

WW-88018073-CR
Хром

88018073-MB
Черный матовый

88018073-BGM
Темный графит

88018073-BG
Брашированное золото



Смеситель для раковины высокий
Материал — латунь
Установка на раковину или столешницу
Гибкая подводка 1/2 дюйма
Керамический картридж
Легкое очищение аэратора





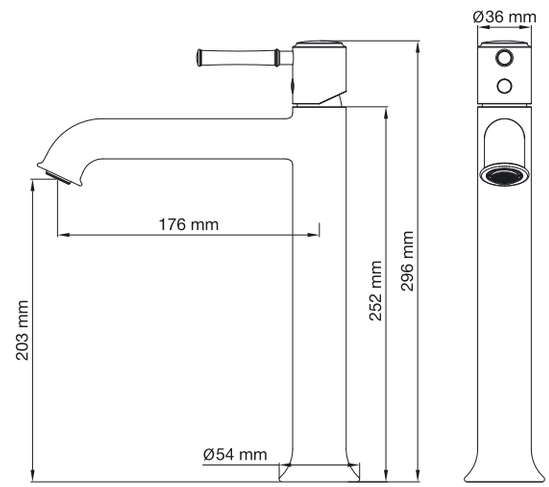

WW-88019073-CR
Хром

88019073-MB
Черный матовый

88019073-BGM
Темный графит

88019073-BG
Брашированное золото



Смеситель для ванны с душем
Материал — латунь
Установка на стену
Керамический картридж
Защита шланга от перекручивания
Защита от обратного потока





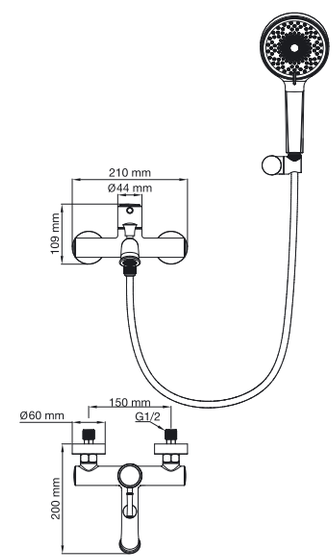

WW-88037073-CR
Хром

88037073-MB
Черный матовый

88037073-BGG
Темный графит

88037073-BG
Брашированное золото





Душевая система
Материал — латунь
Установка на стену
Керамический картридж
Защита шланга от перекручивания
Защита от обратного потока







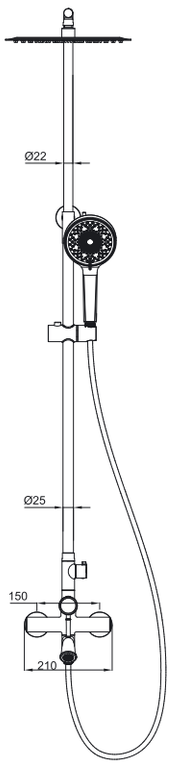

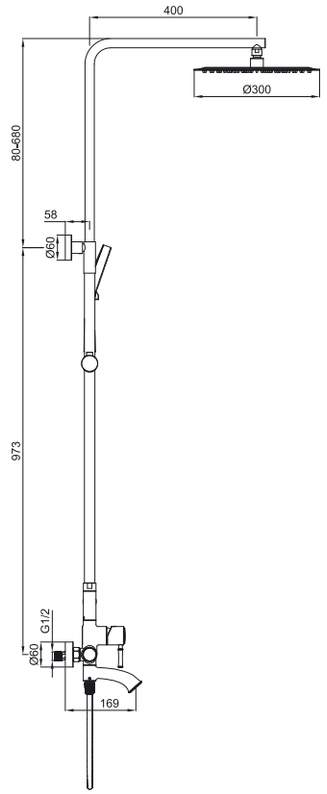

WW-88047073-CR
Хром

88047073-MB	88047073-BGG	88047073-BG
Черный матовый	Темный графит	Брашированное золото



Смеситель для биде
Материал — латунь
Установка на биде
Гибкая подводка 1/2 дюйма
Керамический картридж
Легкое очищение аэратора







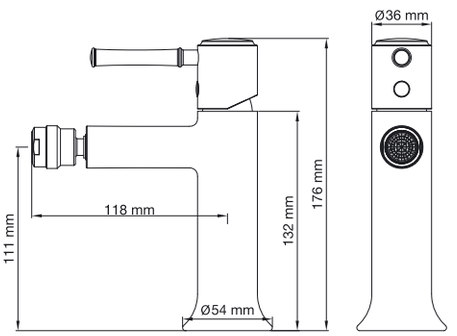

WW-88016073-CR
Хром

88016073-MB	88016073-BGM	88016073-BG
Черный матовый	Темный графит	Брашированное золото

RETRO

Коллекция RETRO — дань ностальгии по элегантности прошлого века. Барашки, гнутые трубы и изысканная патина создают атмосферу винтажного шика, напоминая о временах, когда каждый кран в ванной был произведением искусства. Она добавляет интерьеру теплоту и характер, превращая пространство в уютное место с историей.





Смеситель для раковины
Материал — латунь
Установка на раковину или столешницу
Гибкая подводка 1/2 дюйма
Керамические кран-буксы
Легкое очищение аэратора

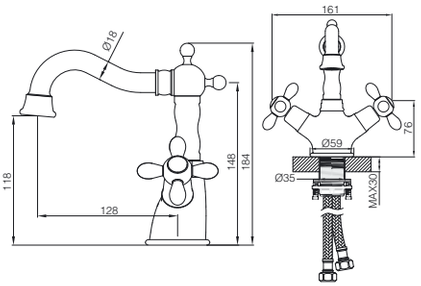






WW-88139020-CR
Хром

88139020-MB	88139020-BGM	88139020-BG	88139020-PG
Черный матовый	Темный графит	Браширование золото	Глянцевое золото



Смеситель для ванны с душем
Материал — латунь
Установка на раковину или столешницу
Гибкая подводка 1/2 дюйма
Керамические кран-буксы
Легкое очищение аэратора

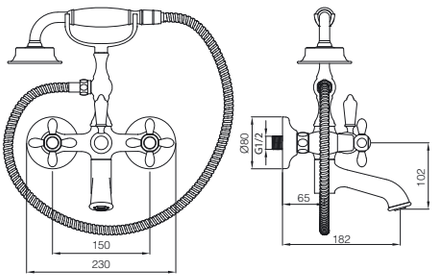






WW-88639020-CR
Хром

88639020-MB	88639020-BGM	88639020-BG	88639020-PG
Черный матовый	Темный графит	Браширование золото	Глянцевое золото



Смеситель для ванны напольного монтажа
Материал — латунь
Напольный монтаж
Керамические кран-буксы
Защита шланга от перекручивания
Защита от обратного потока

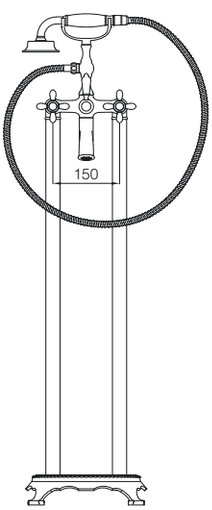

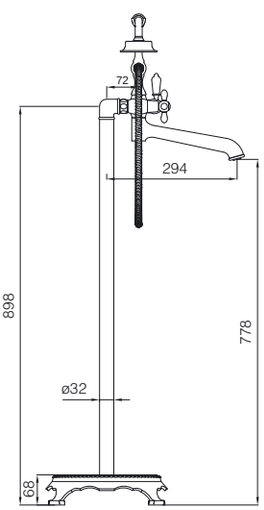






WW-88649020-CR
Хром

88649020-MB	88649020-BGM	88649020-BG	88649020-PG
Черный матовый	Темный графит	Браширование золото	Глянцевое золото





Душевая система
Материал — латунь
Установка на стену
Керамические кран-буксы
Защита шланга от перекручивания
Защита от обратного потока









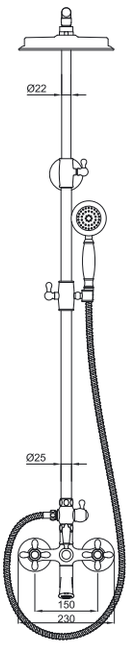

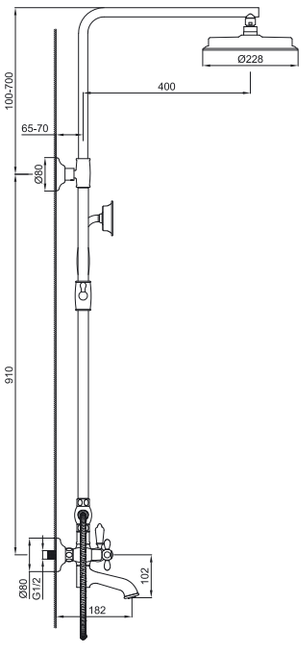

WW-88739020-CR
Хром

88739020-MB	88739020-BGM	88739020-BG	88739020-PG
Черный матовый	Темный графит	Браширование золото	Глянцевое золото



Душевая система с термостатом
Материал — латунь
Установка на стену
Термостатический картридж
Защита шланга от перекручивания
Защита от обратного потока









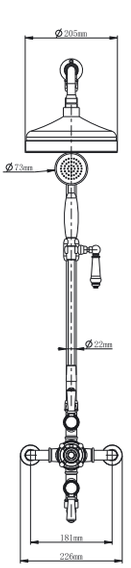

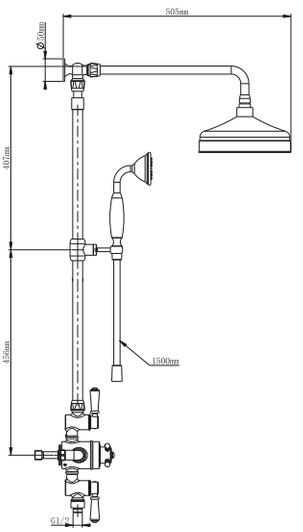

WW-B3041-CR
Хром

B3041-MB	B3041-MW	B3041-BGG	B3041-BG
Черный матовый	Белый матовый	Темный графит	Браширование золото



CLICK

Коллекция CLICK — одновременная отсылка к античной эстетике и современным технологиям. Регулятор температуры выполнен рифленым, в стиле древних колонн, добавляя изысканный штрих классики в минималистичный дизайн. Вся коллекция — сочетание античного искусства и инноваций, где каждая деталь продумана для быстроты и комфорта. Нажмите на кнопку и почувствуйте себя в храме современности.



Смеситель для раковины
Материал — латунь
Установка на раковину
Гибкая подводка 1/2 дюйма
Керамический картридж
Легкое очищение аэратора

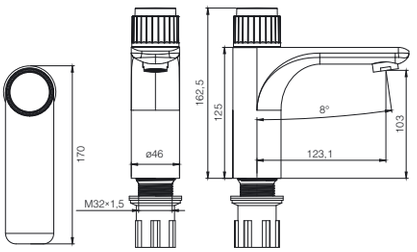



WW-A40412-CR
Хром

A40412-MB
Черный матовый

A40412-MW
Белый матовый

A40412-BGG
Темный графит

A40412-BG
Брашированное золото



Смеситель для ванны с душем
Материал — латунь
Установка на стену
Керамический картридж
Защита шланга от перекручивания
Защита от обратного потока

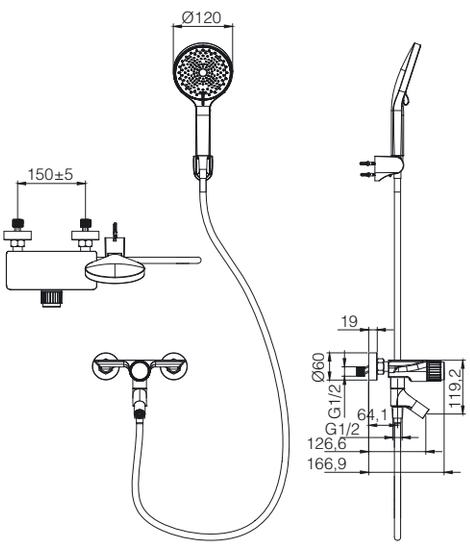



WW-FE05L221-CR
Хром

FE05L221-MB
Черный матовый

FE05L221-MW
Белый матовый

FE05L221-BGG
Темный графит

FE05L221-BG
Брашированное золото





Смеситель для ванны с душевым гарнитуром
Материал — латунь
Установка на стену
Керамический картридж
Защита шланга от перекручивания
Защита от обратного потока

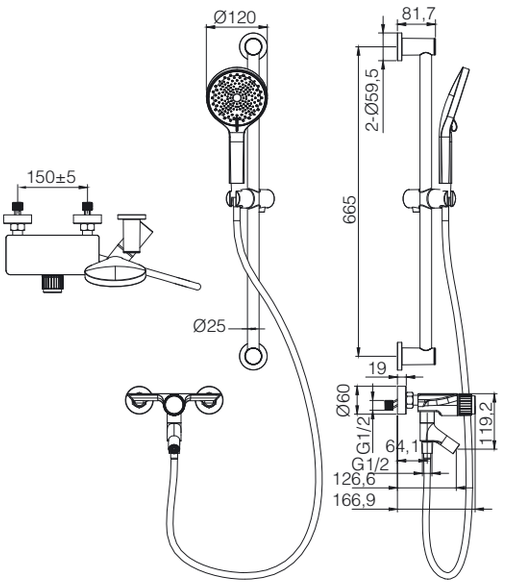



WW-FE05L222-CR
Хром



FE05L222-MB
Черный матовый



FE05L222-MW
Белый матовый



FE05L222-BGG
Темный графит

FE05L222-BG
Браширование золото



Душевая система
Материал — латунь
Установка на стену
Керамический картридж
Защита шланга от перекручивания
Защита от обратного потока

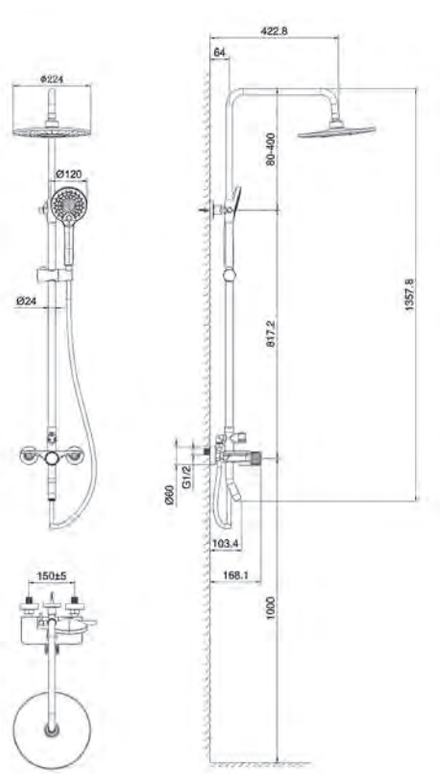



WW-N3S962-CR
Хром



N3S962-MB
Черный матовый



N3S962-MW
Белый матовый



N3S962-BGG
Темный графит

N3S962-BG
Браширование золото



LOOP

Да, все верно! LOOP – это просто изогнутая крашеная труба! Ну иногда — несколько крашеных труб. Плюс идеальный баланс, сбалансированные формы, непривычные, но крайне удобные, элементы управления потоком и еще сотня восторгов, которые поместились в ту самую трубу.
И главное — воде в ней очень нравится!
Коллекция LOOP — номинант премии «iF DESIGN AWARD — 2025».



Смеситель для раковины высокий
Материал — латунь
Установка на раковину или столешницу
Гибкая подводка 1/2 дюйма
Керамический картридж
Легкое очищение аэратора

WW-112-00-508
Черный матовый

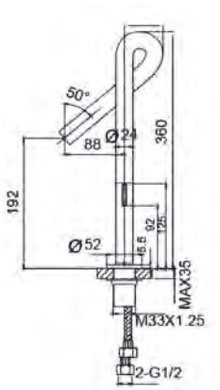



Смеситель для раковины
Материал — латунь
Установка на раковину
Гибкая подводка 1/2 дюйма
Керамический картридж
Легкое очищение аэратора

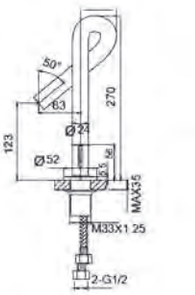

WW-111-00-508
Черный матовый



Смеситель для раковины высокий
Материал — латунь
Установка на раковину или столешницу
Гибкая подводка 1/2 дюйма
Керамические кран-буксы
Легкое очищение аэратора

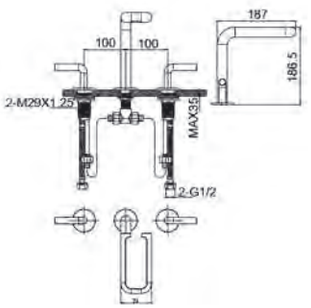

WW-131-00-508
Черный матовый



Смеситель для ванны с душевым гарнитуром и термостатом
Материал — латунь
Установка на стену
Термостатический картридж
Защита шланга от перекручивания
Защита от обратного потока

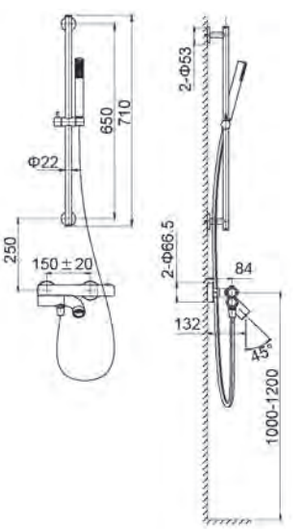

WW-311-00-508
Черный матовый







ALFA

Тонкость и природное изящество. Погрузитесь в мир совершенства с коллекцией «ALFA»! Это не просто сантехника – это симбиоз элегантности и трендов 21 века. Мягкие формы перетекают в графичные плоскости, создавая динамичный и стильный дизайн. «ALFA» — смелый шаг в будущее, где каждая деталь вдохновляет и восхищает.



Смеситель для раковины
Материал — латунь
Установка на раковину
Гибкая подводка 1 / 2 дюйма
Керамический картридж
Легкое очищение аэратора



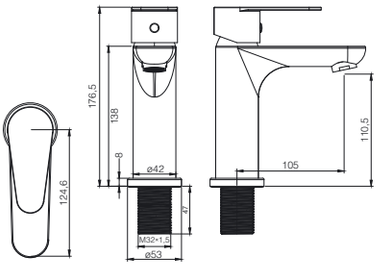

WW-A40202-CR
Хром

A40202-MB	A40202-MW	A40202-BGG	A40202-BG
Черный матовый	Белый матовый	Темный графит	Брашированное золото



Смеситель для раковины высокий
Материал — латунь
Установка на раковину или столешницу
Гибкая подводка 1 / 2 дюйма
Керамический картридж
Легкое очищение аэратора



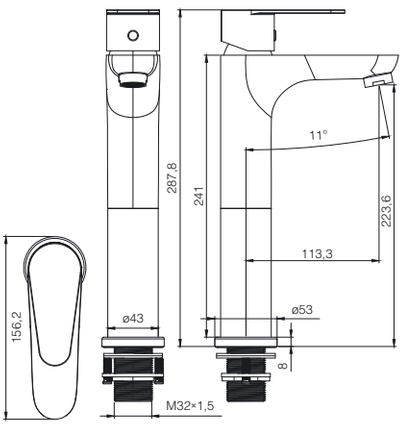

WW-A40232-CR
Хром

A40232-MB	A40232-MW	A40232-BGG	A40232-BG
Черный матовый	Белый матовый	Темный графит	Брашированное золото



Смеситель для душа
Материал — латунь
Установка на стену
Керамический картридж
Защита шланга от перекручивания
Защита от обратного потока



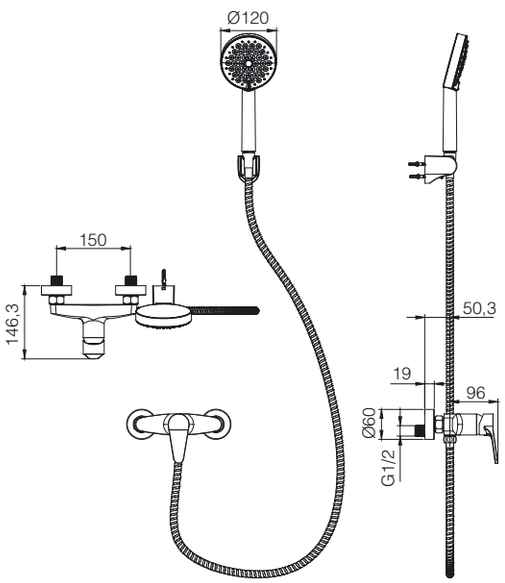

WW-AE3102-CR
Хром

AE3102-MB	AE3102-MW	AE3102-BGG	AE3102-BG
Черный матовый	Белый матовый	Темный графит	Брашированное золото



Смеситель для ванны с душевым гарнитуром
Материал — латунь
Установка на стену
Керамический картридж
Защита шланга от перекручивания
Защита от обратного потока

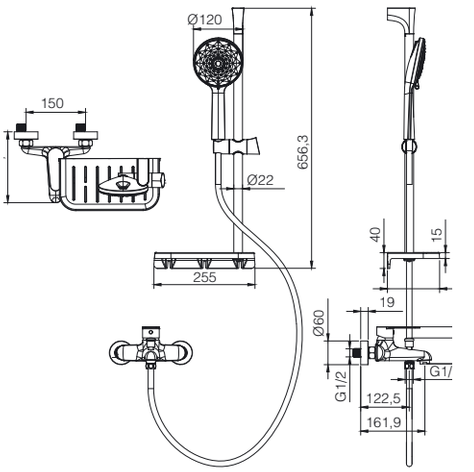



WW-AE3201-CR
Хром



AE3201-MB
Черный матовый



AE3201-MW
Белый матовый



AE3201-BGG
Графит

AE3201-BG
Браширование золото





Смеситель для ванны с душевывм гарнитуром
Материал — латунь
Установка на стену
Керамический картридж
Защита шланга от перекручивания
Защита от обратного потока

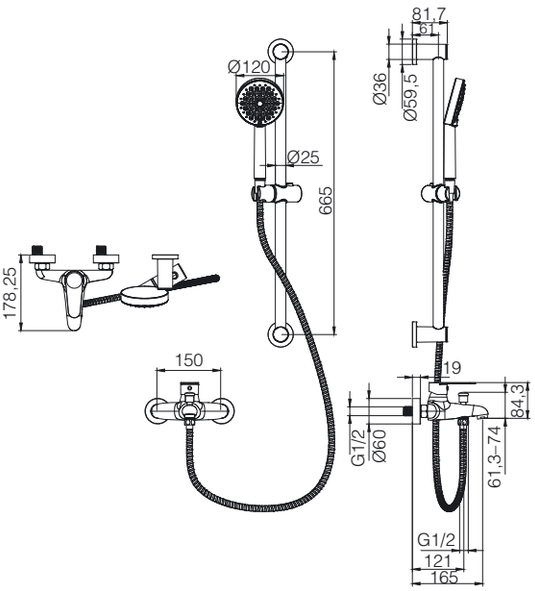



WW-AE3205-CR
Хром

AE3205-MB	AE3205-MW	AE3205-BGG	AE3205-BG
Черный матовый	Белый матовый	Темный графит	Брашированное золото



Смеситель для ванны с душем
Материал — латунь
Установка на стену
Керамический картридж
Защита шланга от перекручивания
Защита от обратного потока

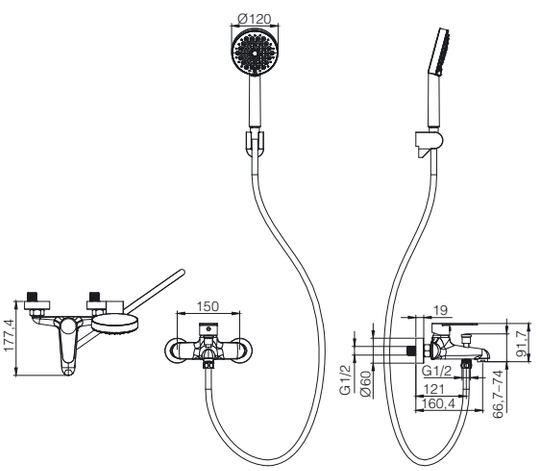



WW-AE3204-CR
Хром

AE3204-MB	AE3204-MW	AE3204-BGG	AE3204-BG
Черный матовый	Белый матовый	Темный графит	Брашированное золото



ARNIE

Коллекция ARNIE — это застывшая поэзия воды, воплощенная в металле. Формы, словно оплавленный лед, плавно перетекая из одной в другую, создают ощущение движения и легкости. Каждая деталь – это искусство, в котором эстетика стоит во главе угла.

ARNIE — не просто сантехника, это само вдохновение для тех, кто ценит уникальный дизайн и стремится к высочайшему уровню любой ценой. С ARNIE вы можете себе это позволить.



Смеситель для раковины
Материал — латунь
Установка на раковину
Гибкая подводка 1/2 дюйма
Керамический картридж
Легкое очищение аэратора



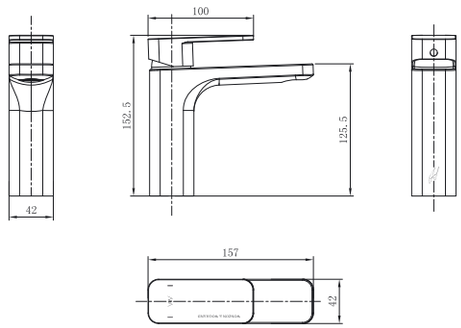

WW-691101-CR
Хром

691101-MB
Черный
матовый



Смеситель для раковины высокий
Материал — латунь
Установка на раковину или столешницу
Гибкая подводка 1/2 дюйма
Керамический картридж
Легкое очищение аэратора



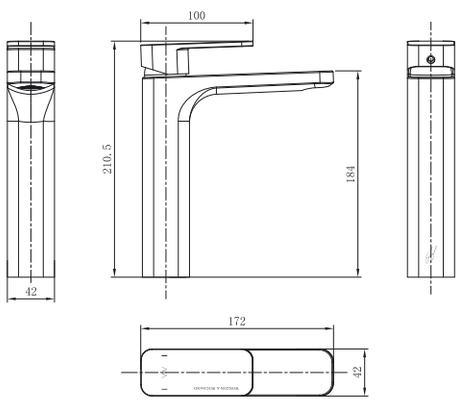

WW-691104-CR
Хром

691104-MB
Черный
матовый



Смеситель для душа
Материал — латунь
Установка на стену
Керамический картридж



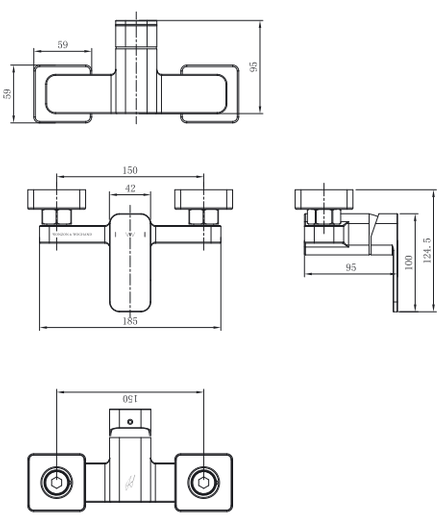

WW-694101-CR
Хром

694101-MB
Черный
матовый



Смеситель для ванны
Материал — латунь
Установка на стену
Керамический картридж



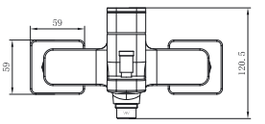

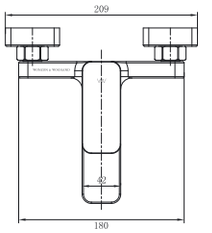

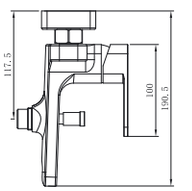

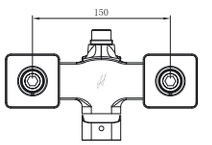

WW-693101-CR
Хром

693101-MB
Черный
матовый



Смеситель для душа встраиваемый
Материал — латунь
Установка в стену (встройка)
Керамический картридж

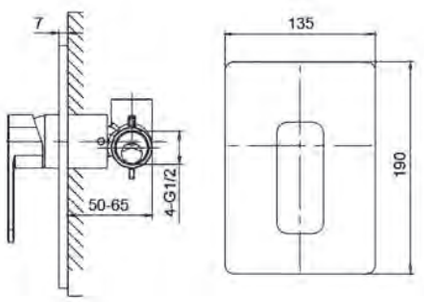

WW-694700-2-CR
Хром



Смеситель для биде
Материал — латунь
Установка на биде
Гибкая подводка 1/2 дюйма
Керамический картридж
Легкое очищение аэратора



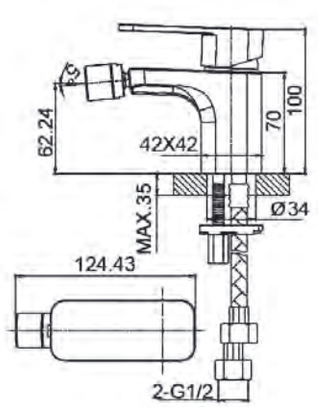

WW-695001-CR
Хром

695001-MB
Черный
матовый



ATHENS

Коллекция ATHENS – это воплощение силы и грации, вдохновленное духом древней Эллады. Мощные, но изящные линии словно переносят вас в эпоху, где боги создавали шедевры. ATHENS – это гармония силы и стремительности, как бег олимпийского атлета! Преобразите своё пространство, где каждая капля воды отныне станет данью вечной красоте и эстетике, достойной богов.





Смеситель для раковины
Материал — латунь
Установка на раковину
Гибкая подводка 1/2 дюйма
Керамический картридж
Легкое очищение аэратора

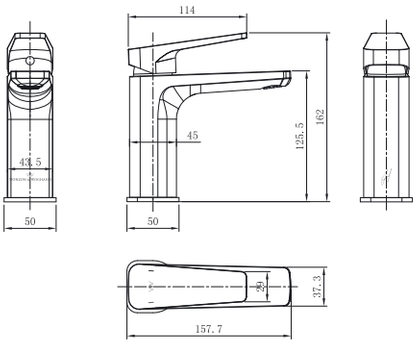

WW-081103-CR
Хром



Смеситель для раковины высокий
Материал — латунь
Установка на раковину или столешницу
Гибкая подводка 1/2 дюйма
Керамический картридж
Легкое очищение аэратора

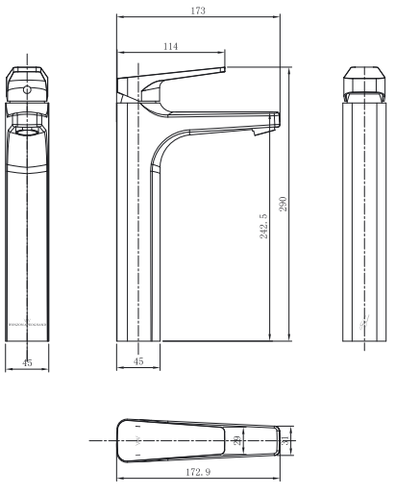

WW-081102-CR
Хром



Смеситель для душа
Материал — латунь
Установка на стену
Керамический картридж

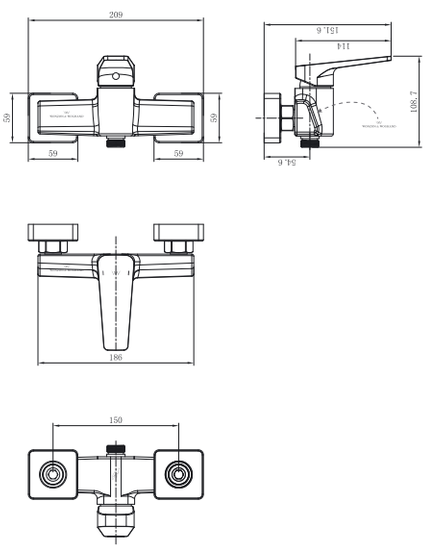

WW-084101-CR
Хром





Смеситель для душа встраиваемый
Материал — латунь
Установка в стену (встройка)
Керамический картридж



WW-084700-CR
Хром



Смеситель для ванны
Материал — латунь
Установка на стену
Керамический картридж

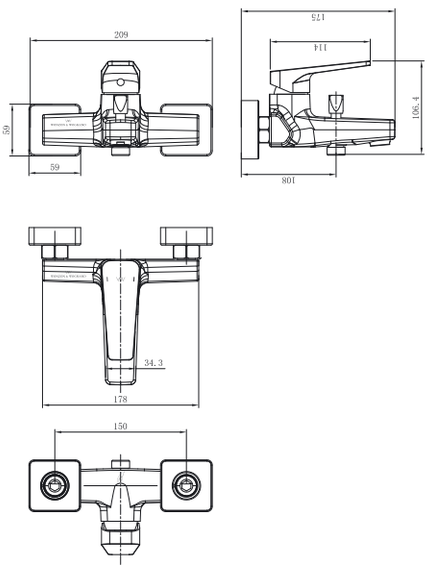

WW-083101-CR
Хром



Смеситель для биде
Материал — латунь
Установка на биде
Гибкая подводка 1/2 дюйма
Керамический картридж

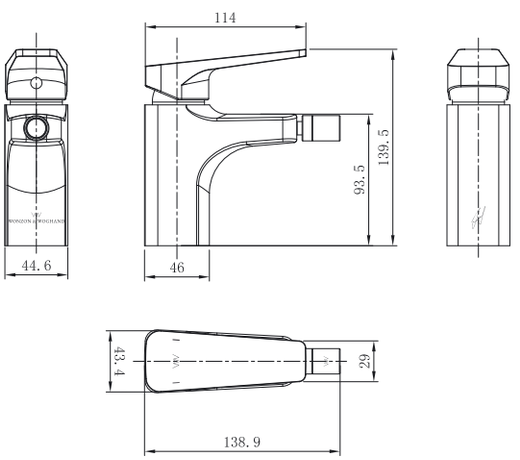

WW-085001-CR
Хром



NAVIA

Коллекция NAVIA – воплощение гармонии моря и ветра. Ее плавные, текучие формы словно вдохновлены волнами и обитателями океана. Каждая линия – это движение, легкость и естественность. NAVIA привносит в ваш интерьер морскую атмосферу, превращая пространство в оазис гармонии и стиля. Она вышла из моря и дышит морем.



Смеситель для раковины
Материал — латунь
Установка на раковину
Гибкая подводка 1/2 дюйма
Керамический картридж
Легкое очищение аэратора

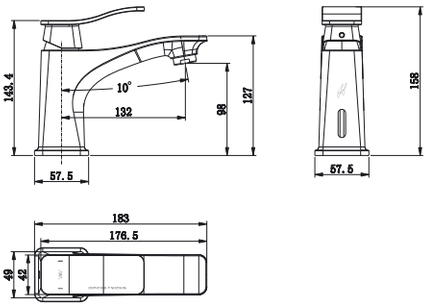

WW-181101-CR
Хром



Смеситель для душа встраиваемый
Материал — латунь
Установка в стену (встройка)
Керамический картридж

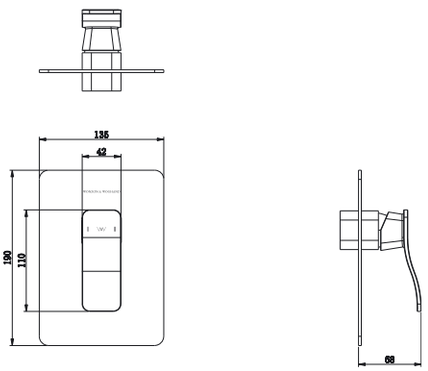

WW-184700-CR
Хром



Смеситель для биде
Материал — латунь
Установка на биде
Гибкая подводка 1/2 дюйма
Керамический картридж
Легкое очищение аэратора

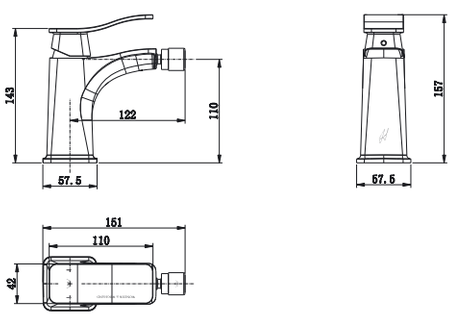

WW-185001-CR
Хром



SHAKESPEARE

Коллекция SHAKESPEAR — воплощение роскоши в ее чистом виде. Изысканные формы и изящные изгибы вдохновлены эпохой великого мастера, напоминая о шляпах и костюмах, которые носили при дворе. Каждая деталь — это атмосфера аристократического шика. SHAKESPEAR легко превратит ваш интерьер в покои, достойные королей. Эту роскошь вы можете себе позволить.





Смеситель для раковины
Материал — латунь
Установка на раковину
Гибкая подводка 1/2 дюйма
Керамические кран-буксы
Легкое очищение аэратора

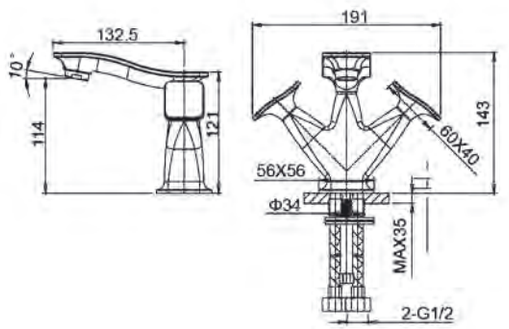

WW-651101-DG
Тёмное золото

651101-CR
Хром





Смеситель для раковины высокий
Материал — латунь
Установка на раковину или столешницу
Гибкая подводка 1/2 дюйма
Керамические кран-буксы
Легкое очищение аэратора

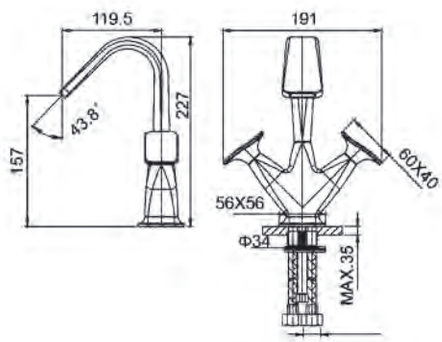

WW-651103-DG
Тёмное золото

651103-CR
Хром





Смеситель для душа
Материал — латунь
Установка на стену
Керамические кран-буксы

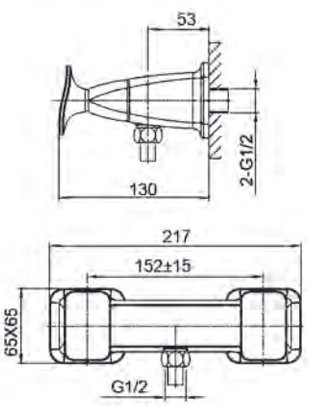

WW-654101-DG
Тёмное золото

654101-CR
Хром





Смеситель для ванны
Материал — латунь
Установка на стену
Керамические кран-буксы

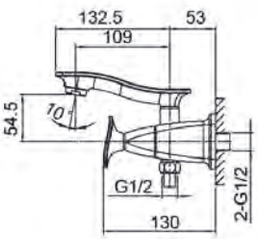

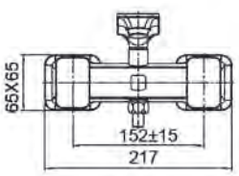



WW-653101-DG
Тёмное золото

WW-653101-CR
Хром



Смеситель для биде
Материал — латунь
Установка на биде
Гибкая подводка 1/2 дюйма
Керамические кран-буксы
Легкое очищение аэратора

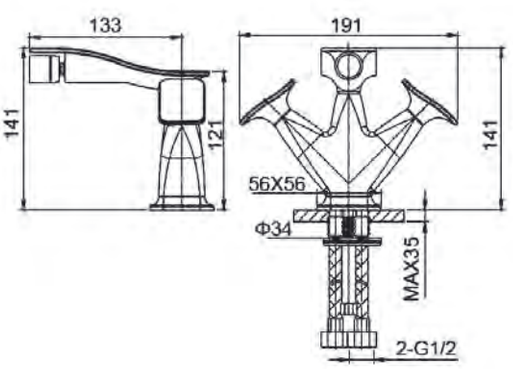



WW-655001-DG
Тёмное золото

WW-655001-CR
Хром





Душевая система
Материал — латунь
Установка на стену
Керамические кран-буксы
Защита шланга от перекручивания
Защита от обратного потока

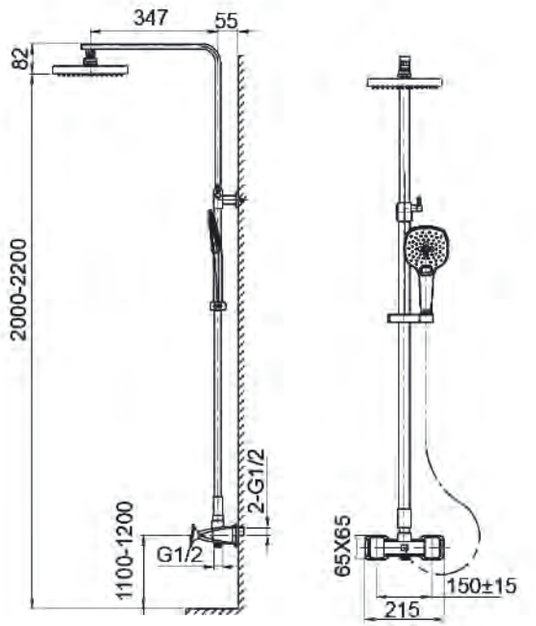

WW-654602-DG
Тёмное золото

654602-CR
Хром





Душевая система встраиваемая
Материал — латунь
Установка в стену (встройка)
Керамические кран-буксы
Защита шланга от перекручивания
Защита от обратного потока

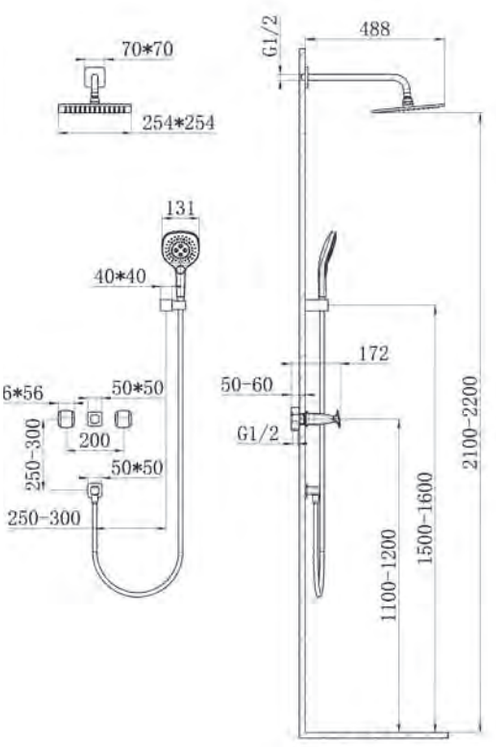

WW-654701-DG
Тёмное золото

WW-654701-CR
Хром



SHARK

Коллекция SHARK — это сила, мощь и стремительность, воплощенные в металле. Подобно морскому хищнику, рассекающему водные просторы, SHARK несет в себе динамичные формы и безапелляционную правоту. Ее смелые линии и агрессивный стиль добавляют интерьеру недостающей иногда энергии. SHARK — для тех, кто ценит силу, скорость и безупречный дизайн.



Смеситель для раковины
Материал — латунь
Установка на раковину
Гибкая подводка 1/2 дюйма
Керамический картридж
Легкое очищение аэратора

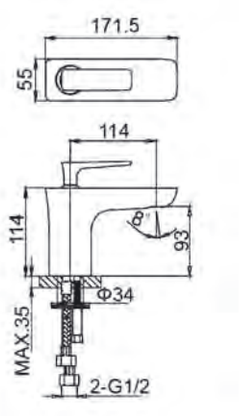

WW-481101-CR
Хром



Смеситель для раковины
Материал — латунь
Установка на раковину
Гибкая подводка 1/2 дюйма
Керамический картридж
Легкое очищение аэратора

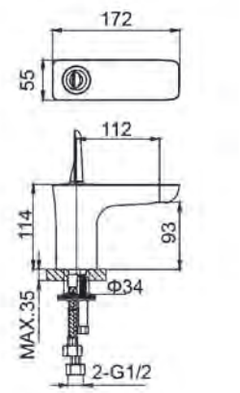

WW-48B1101-CR
Хром



Смеситель для раковины высокий
Материал — латунь
Установка на раковину или столешницу
Гибкая подводка 1/2 дюйма
Керамический картридж
Легкое очищение аэратора

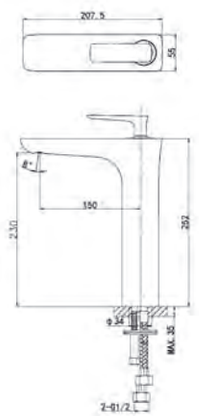

WW-481102-CR
Хром



Смеситель для раковины высокий
Материал — латунь
Установка на раковину или столешницу
Гибкая подводка 1/2 дюйма
Керамический картридж
Легкое очищение аэратора

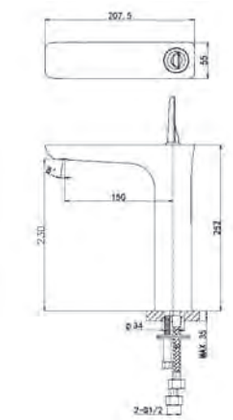

WW-48B1102-CR
Хром



Смеситель для раковины высокий
Материал — латунь
Установка на раковину или столешницу
Гибкая подводка 1/2 дюйма
Керамический картридж
Легкое очищение аэратора

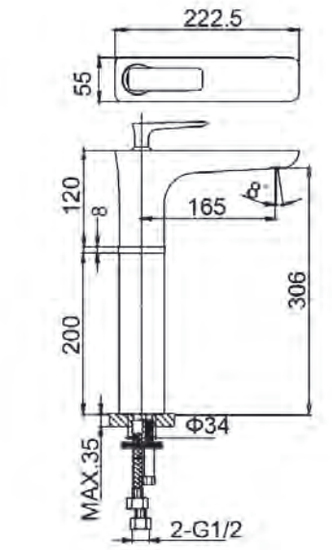

WW-481104-CR
Хром



Смеситель для раковины высокий
Материал — латунь
Установка на раковину или столешницу
Гибкая подводка 1/2 дюйма
Керамический картридж
Легкое очищение аэратора

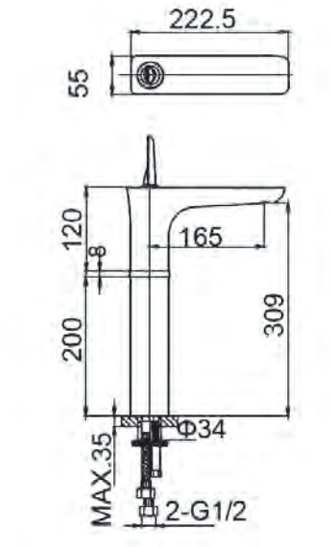

WW-48B1104-CR
Хром



Смеситель для раковины встраиваемый
Материал — латунь
Установка в стену (встройка)
Керамический картридж
Легкое очищение аэратора

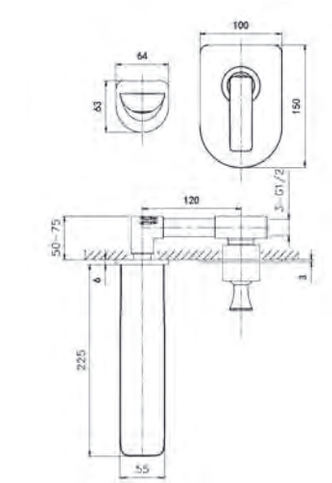

WW-481701-CR
Хром





Смеситель для душа
Материал — латунь
Установка на стену
Керамический картридж

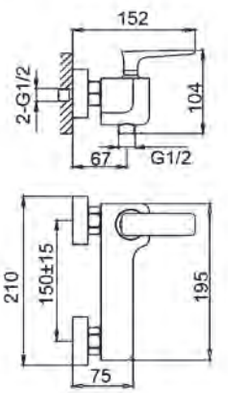

WW-484101-CR
Хром



Смеситель для душа
Материал — латунь
Установка на стену
Керамический картридж

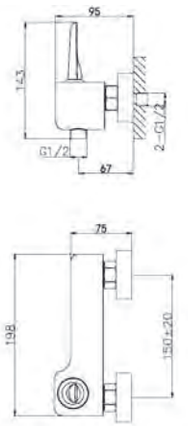

WW-48B4101-CR
Хром



Смеситель для душа встраиваемый
Материал — латунь
Установка в стену (встройка)
Керамический картридж

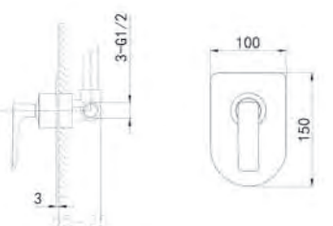

WW-484700-CR
Хром



Смеситель для душа встраиваемый
Материал — латунь
Установка в стену (встройка)
Керамический картридж

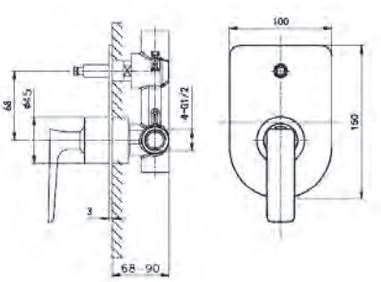

WW-483700-CR
Хром



Смеситель для ванны
Материал — латунь
Установка на стену
Керамический картридж

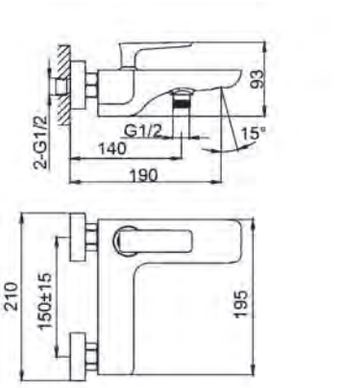

WW-483101-CR
Хром



Смеситель для ванны
Материал — латунь
Установка на стену
Керамический картридж

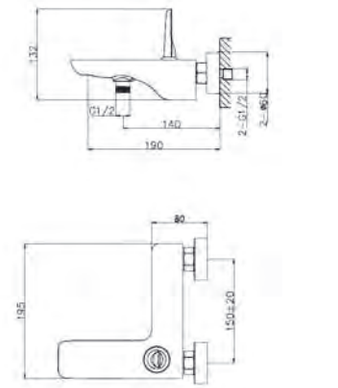

WW-48B3101-CR
Хром



Смеситель для биде
Материал — латунь
Установка на биде
Гибкая подводка 1/2 дюйма
Керамический картридж
Легкое очищение аэратора

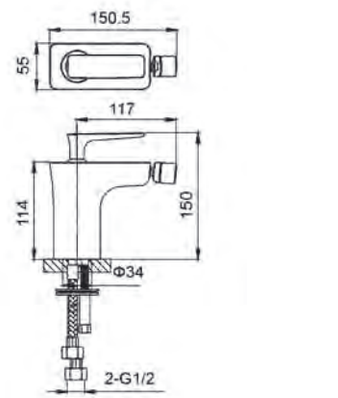

WW-485001-CR
Хром



Смеситель для биде
Материал — латунь
Установка на биде
Гибкая подводка 1/2 дюйма
Керамический картридж
Легкое очищение аэратора

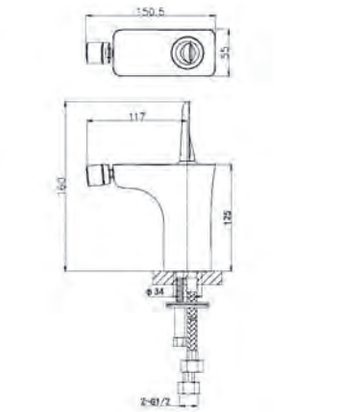

WW-48B5001-CR
Хром



TRIUMPH

Коллекция TRIUMPH — это торжество природных форм и плавных переходов. Чтобы найти на смесителе из коллекции прямую линию надо сильно постараться — только изгибы, волны и силуэты, словно созданные самой водой. Каждая деталь коллекции напоминает о том, как природа формирует свои шедевры: мягко, гармонично и с безупречной точностью. TRIUMPH — это не просто дом для воды, это храм, где каждая линия вдохновлена движением божественной стихии.



Смеситель для раковины
Материал — латунь
Установка на раковину
Гибкая подводка 1/2 дюйма
Керамический картридж
Легкое очищение аэратора

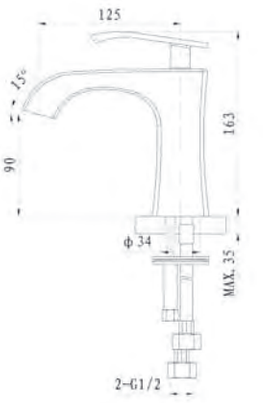

WW-561101-CR
Хром



Смеситель для раковины высокий
Материал — латунь
Установка на раковину или столешницу
Гибкая подводка 1/2 дюйма
Керамический картридж
Легкое очищение аэратора

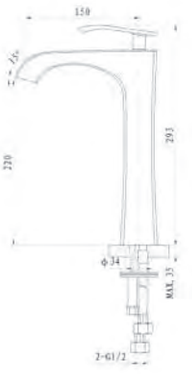

WW-561104-CR
Хром



Смеситель для душа
Материал — латунь
Установка на стену
Керамический картридж



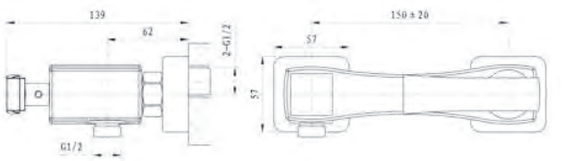

WW-564101-CR
Хром

Смеситель для ванны
Материал — латунь
Установка на стену
Керамический картридж



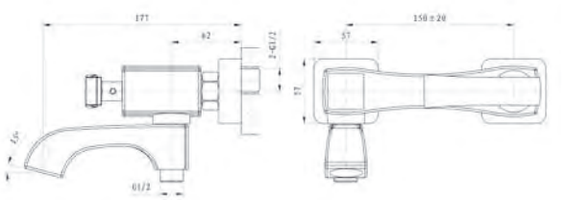

WW-563101-CR
Хром

Смеситель для биде
Материал — латунь
Установка на биде
Гибкая подводка 1/2 дюйма
Керамический картридж
Легкое очищение аэратора



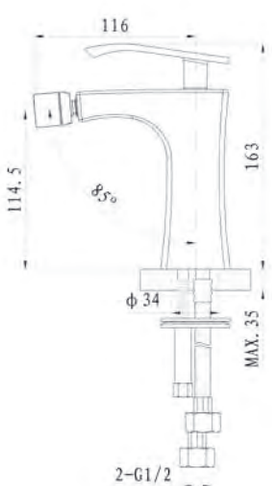

WW-565001-CR
Хром



Душевая система
Материал — латунь
Установка на стену
Керамический картридж
Защита шланга от перекручивания
Защита от обратного потока

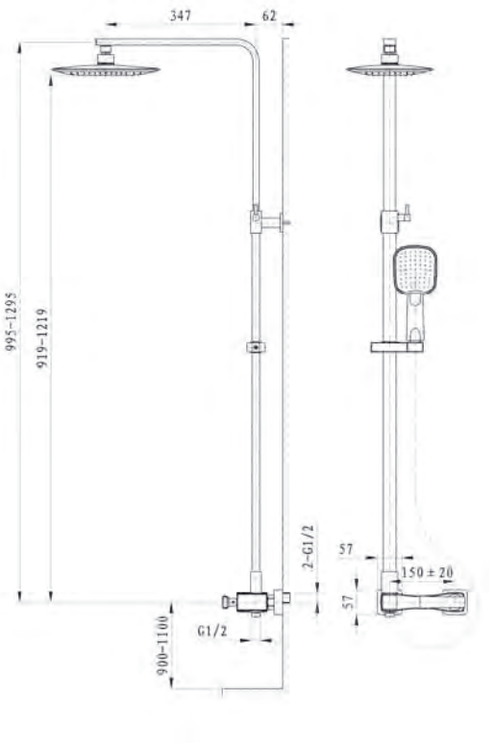

WW-564601-CR
Хром



Душевая система с изливом
Материал — латунь
Установка на стену
Керамический картридж
Защита шланга от перекручивания
Защита от обратного потока

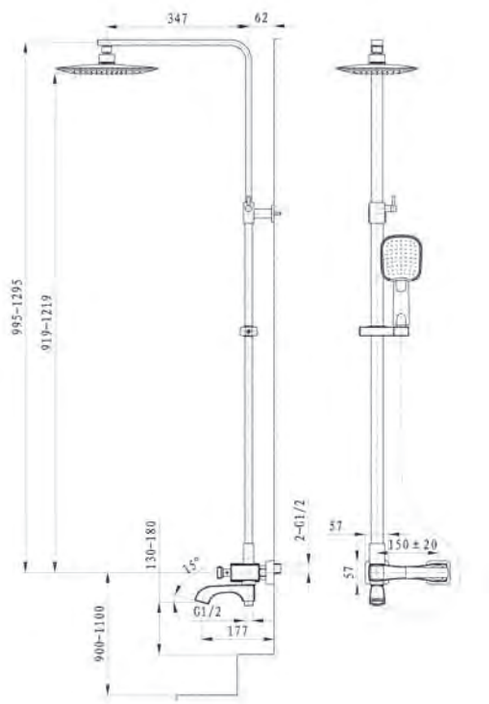

WW-563601-CR
Хром



BALANCE

Коллекция BALANCE – это магия привычного, которая раскрывается в моменте и способна удивить! Казалось бы, классические формы, но стоит представить их на раковине или над ванной – и они оживают, придавая знакомым вещам новое прочтение. Каждая линия, каждый изгиб отточены годами и продуманы до мелочей. Наш BALANCE – это равноправный диалог между традицией и инновацией, эстетикой и функциональностью. Вдохновляйтесь классикой, открывая в ней новое!



WW-051101-CR
Хром

Смеситель для раковины
Материал — латунь
Установка на раковину
Гибкая подводка 1/2 дюйма
Керамический картридж
Легкое очищение аэратора

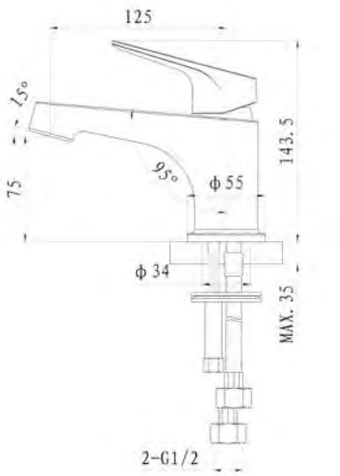



WW-051121-CR/L
Хром

Смеситель для раковины
Материал — латунь
Установка на раковину
Гибкая подводка 1/2 дюйма
Керамический картридж
Легкое очищение аэратора

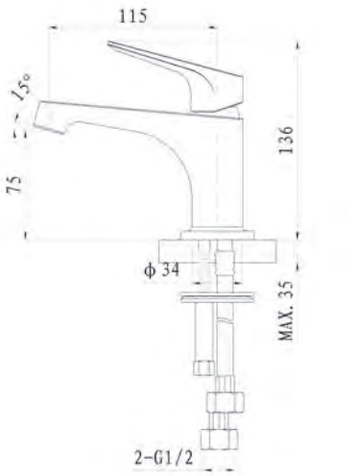



WW-051104-CR
Хром

Смеситель для раковины высокий
Материал — латунь
Установка на раковину или столешницу
Гибкая подводка 1/2 дюйма
Керамический картридж
Легкое очищение аэратора

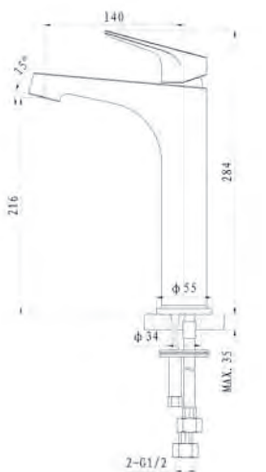





Смеситель для раковины высокий
Материал — латунь
Установка на раковину или столешницу
Гибкая подводка 1/2 дюйма
Керамический картридж
Легкое очищение аэратора

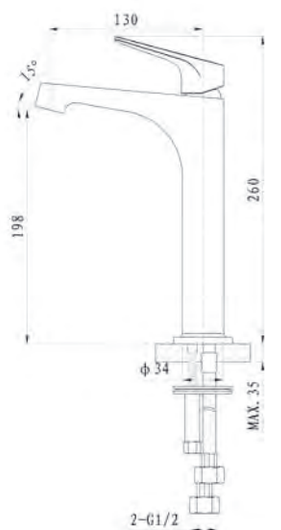

WW-051124-CR/L
Хром



Смеситель для душа
Материал — латунь
Установка на стену
Керамический картридж

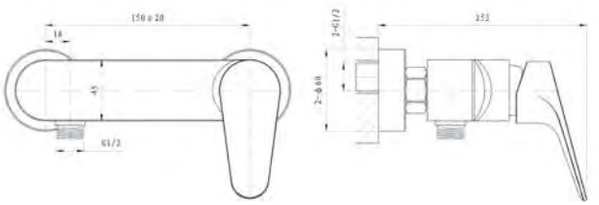

WW-054101-CR
Хром



Смеситель для ванны
Материал — латунь
Установка на стену
Керамический картридж

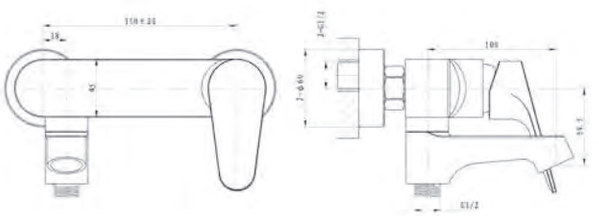

WW-053101-CR
Хром



Душевая система
Материал — латунь
Установка на стену
Керамический картридж
Защита шланга от перекручивания
Защита от обратного потока

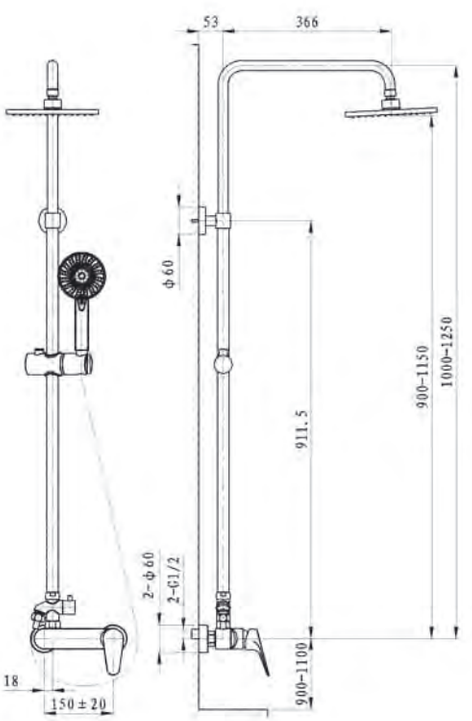

WW-054601-CR
Хром



BAROQUE

Коллекция BAROQUE – это «Барокко» в кавычках. Бунт против излишеств, где красота рождается из чистого рацио. Никаких завитушек – только строгие линии, точные пропорции и безупречная функциональность. Это сантехника, созданная дизайнером–технарём для века техно, где эстетика кроется в простоте и выверенных формах. BAROQUE – это непривычно, но это классика, которая останется актуальной на века. Минимализм, который вдохновляет.



Смеситель для раковины
Материал — латунь
Установка на раковину
Гибкая подводка 1/2 дюйма
Керамический картридж
Легкое очищение аэратора

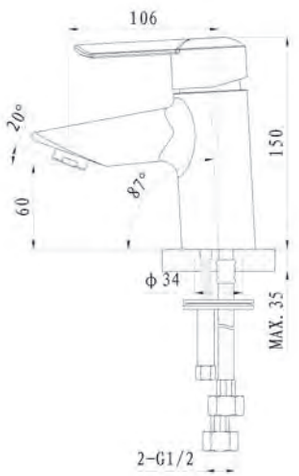

WW-191101-CR
Хром



Смеситель для раковины высокий
Материал — латунь
Установка на раковину или столешницу
Гибкая подводка 1/2 дюйма
Керамический картридж
Легкое очищение аэратора



WW-191104-CR
Хром





Смеситель для душа
Материал — латунь
Установка на стену
Керамический картридж

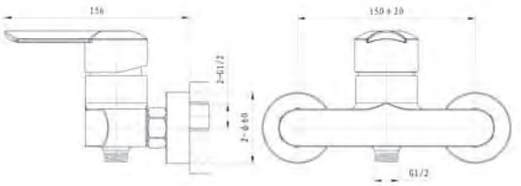

WW-194101-CR
Хром

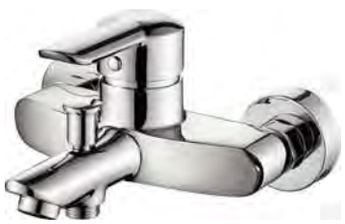

Смеситель для ванны
Материал — латунь
Установка на стену
Керамический картридж

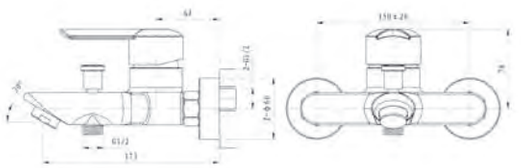

WW-193101-CR
Хром



Смеситель для биде
Материал — латунь
Установка на биде
Гибкая подводка 1/2 дюйма
Керамический картридж
Легкое очищение аэратора

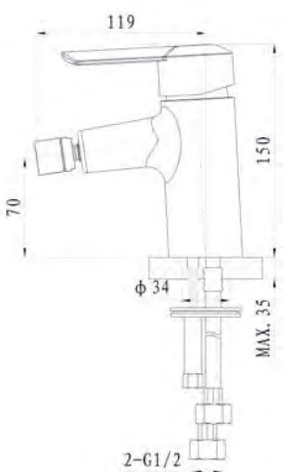

WW-195001-CR
Хром

MUSE

Коллекция MUSE создана, чтобы превратить ежедневную водную процедуру в музыку. Клавишное управление дарит ощущение легкости, темперированности и контроля. Лаконичный дизайн, плавные линии и безупречная эргономика ссылаются на гармонию музыкальных форм. MUSE – симфония комфорта и стиля, которая вдохновляет и расслабляет.





Смеситель для душа со встроенным изливом MUSE CORNO
Материал — латунь
Установка на стену
Керамический картридж
Защита шланга от перекручивания
Защита от обратного потока
Скрытый излив

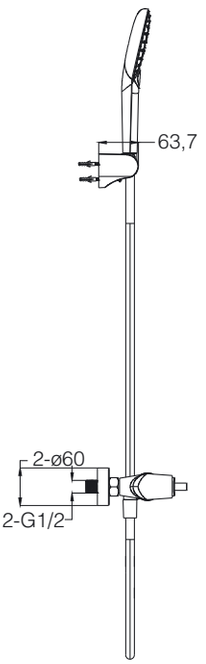

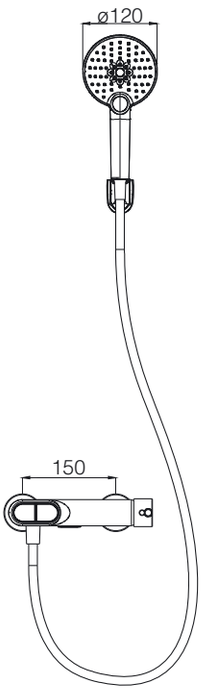









WW-A30902-CR
Хром

A30902-MB
Черный матовый

A30902-MW
Белый матовый

A30902-BGG
Темный графит

A30902-BG
Брашированное золото



Душевая система MUSE CORNO
Материал — латунь
Установка на стену
Керамический картридж
Защита шланга от перекручивания
Защита от обратного потока
Скрытый излив

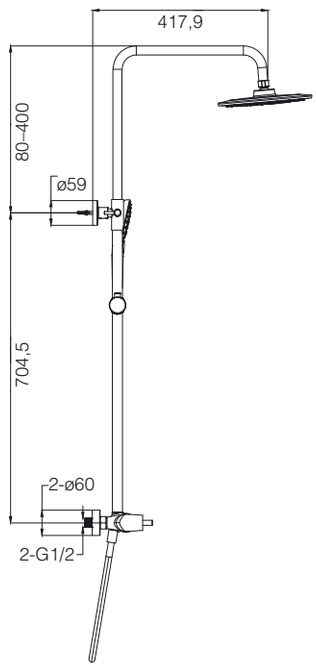

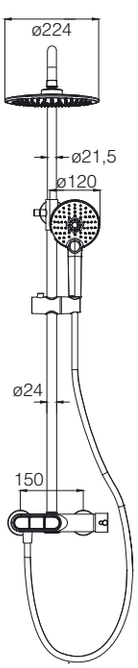









WW-A30653-CR
Хром

A30653-MB
Черный матовый

A30653-MW
Белый матовый

A30653-BGG
Темный графит

A30653-BG
Брашированное золото



Душевая система с термостатом MUSE CORNO
Материал — латунь
Установка на стену
Термостатический картридж
Защита шланга от перекручивания
Защита от обратного потока
Скрытый излив









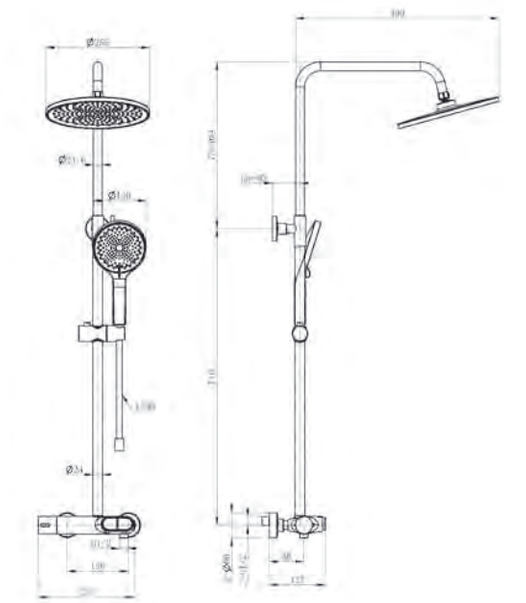

WW-B2091-A-CR
Хром

B2091-A-MB
Черный матовый

B2091-A-MW
Белый матовый

B2091-A-BGG
Темный графит

B2091-A-BG
Браширование золото



Душевая система с термостатом MUSE CORNO
Материал — латунь
Установка на стену
Термостатический картридж
Защита шланга от перекручивания
Защита от обратного потока
Скрытый излив









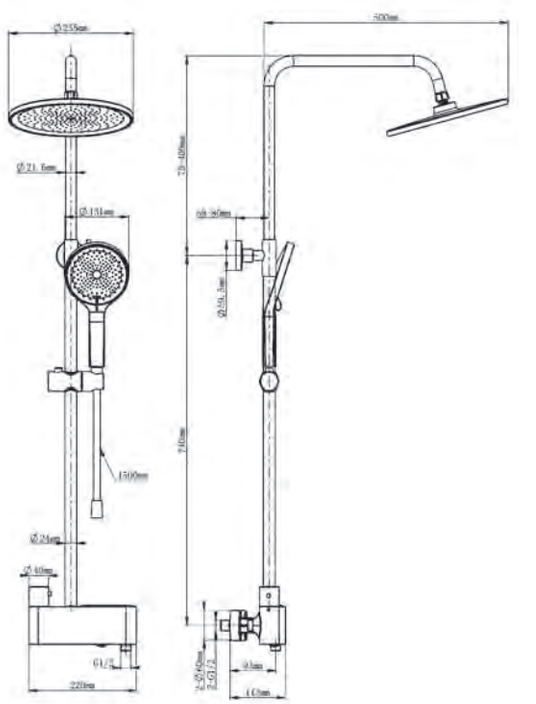

WW-B3110-CR
Хром

B3110-MB
Черный матовый

B3110-MW
Белый матовый

B3110-BGG
Темный графит

B3110-BG
Браширование золото



Душевая система с термостатом
MUSE CORNO

Материал — латунь
Установка на стену
Термостатический картридж
Защита шланга от перекручивания
Защита от обратного потока
Скрытый излив

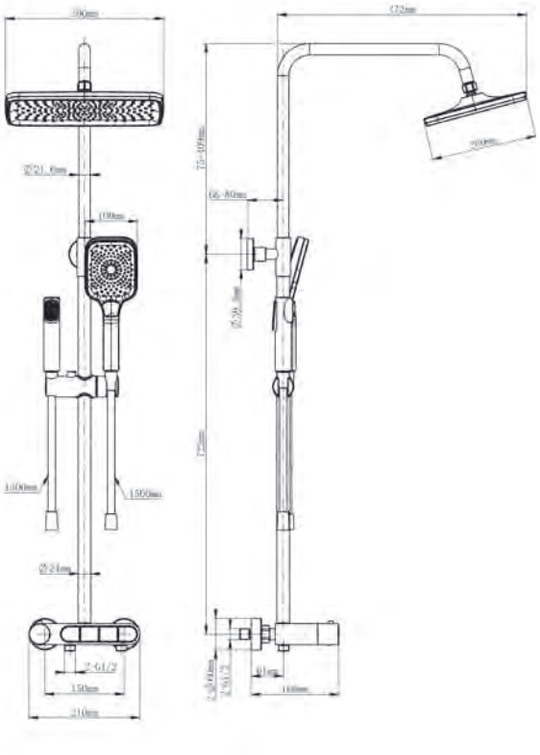



WW-B3112-CR
Хром



B3112-MB
Черный матовый



B3112-MW
Белый матовый



B3112-BGG
Темный графит

B3112-BG
Брашированное золото



Душевая система с термостатом
MUSE PIANO

Материал — латунь
Установка на стену
Термостатический картридж
Защита шланга от перекручивания
Защита от обратного потока
Скрытый излив

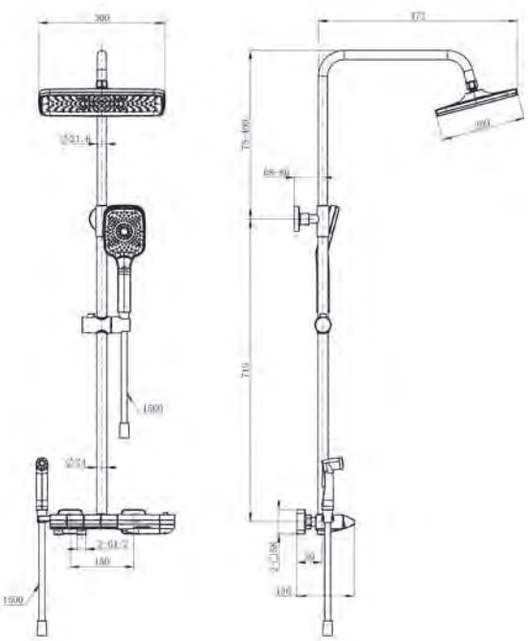



WW-B4132-A-CR
Хром



B4132-A-MB
Черный матовый



B4132-A-MW
Белый матовый



B4132-A-BGG
Темный графит

B4132-A-BG
Брашированное золото



Душевая система с термостатом
MUSE SELESTA
Материал — латунь
Установка на стену
Термостатический картридж
Защита шланга от перекручивания
Защита от обратного потока
Скрытый излив

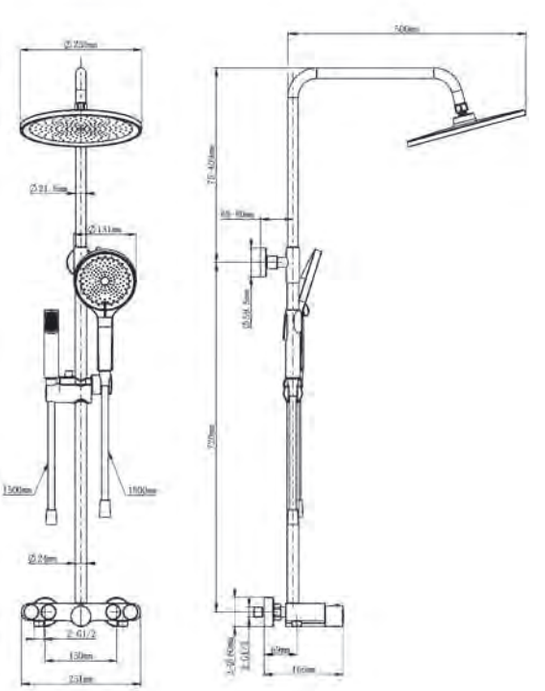



WW-B4113-CR
Хром

B4113-MB
Черный матовый

B4113-MW
Белый матовый

B4113-BGG
Темный графит

B4113-BG
Брашированное золото



Душевая система с термостатом
MUSE LEGATO
Материал — латунь
Установка на стену
Термостатический картридж
Защита шланга от перекручивания
Защита от обратного потока
Скрытый излив

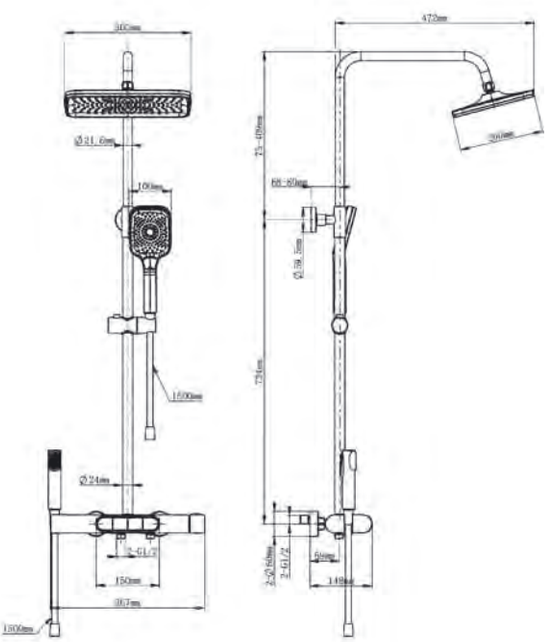



WW-B4129-BGG
Тёмный графит

B4129-MB
Черный матовый

B4129-MW
Белый матовый

B4129-BG
Брашированное золото



Душевая система с термостатом
MUSE LUMIA
Материал — латунь
Установка на стену
Термостатический картридж
Защита шланга от перекручивания
Защита от обратного потока
Скрытый излив

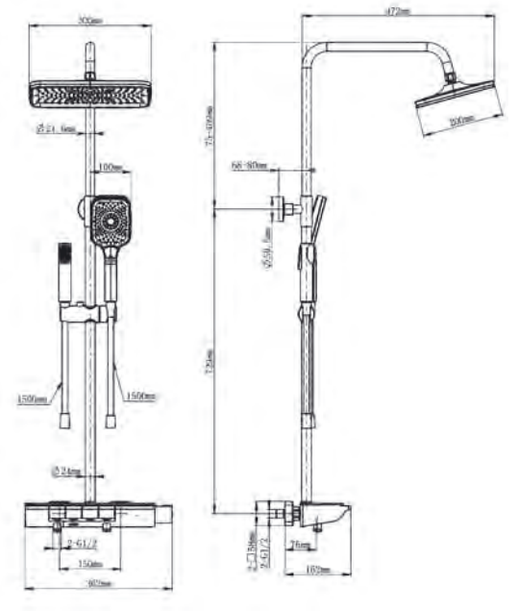









WW-B4174-CR
Хром

B4174-MB
Черный матовый

B4174-MW
Белый матовый

B4174-BGG
Темный графит

B4174-BG
Брашированное золото



Душевая система с термостатом
MUSE FORTE
Материал — латунь
Установка на стену
Термостатический картридж
Защита шланга от перекручивания
Защита от обратного потока
Скрытый излив

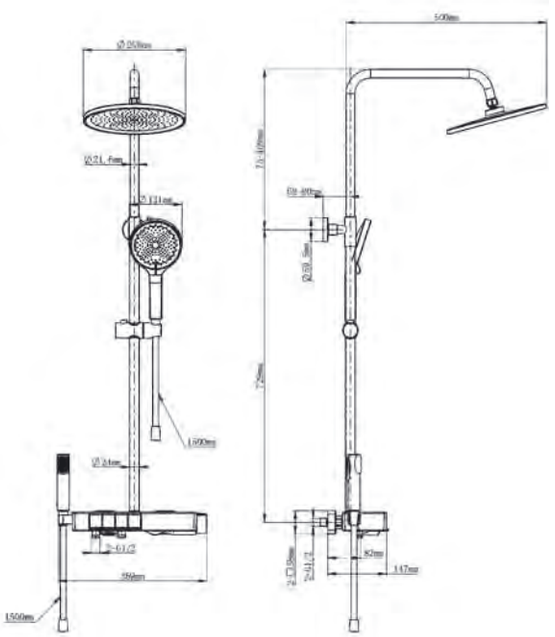









WW-B3580-CR
Хром

B3580-MB
Черный матовый

B3580-MW
Белый матовый

B3580-BGG
Темный графит

B3580-BG
Брашированное золото

INN

Коллекция INN — эстетика, которая подчеркивает стиль любого отеля. Ее мягкие формы и лаконичный дизайн создают атмосферу уюта в номере, гармонично вписываясь в интерьеры от классики до современного минимализма. Душевые системы INN — центральный элемент интерьера, который создает атмосферу уюта и элегантности. Идеальное сочетание красоты и практичности для отелей, где каждая деталь имеет значение.





Смеситель для ванны с душем и термостатом
INN #1

Материал — латунь
Установка на стену
Термостатический картридж
Защита шланга от перекручивания
Защита от обратного потока





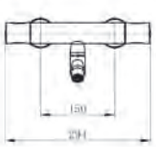

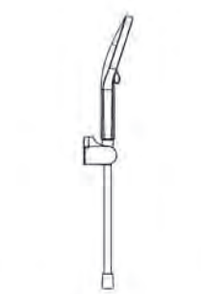

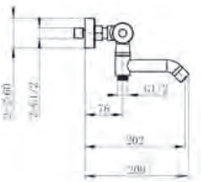

WW-B3013-A1-CR
Хром

B3013-A1-MB	B3013-A1-MW	B3013-A1-BGG	B3013-A1-BG
Черный матовый	Белый матовый	Темный графит	Брашированное золото



Душевая система с термостатом
INN #1

Материал — латунь
Установка на стену
Термостатический картридж
Защита шланга от перекручивания
Защита от обратного потока



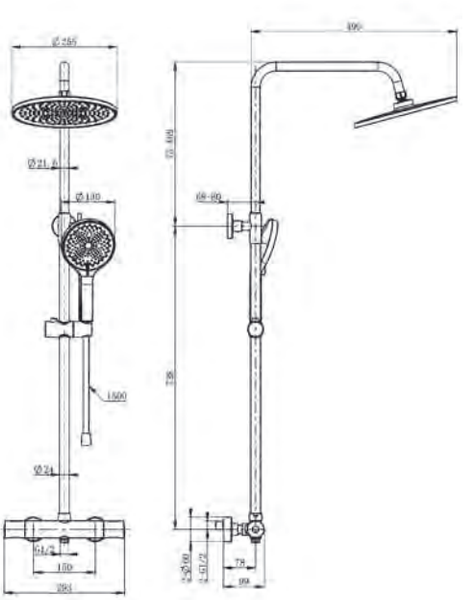

WW-B3013-T1-CR
Хром

B3013-T1-MB	B3013-T1-MW	B3013-T1-BGG	B3013-T1-BG
Черный матовый	Белый матовый	Темный графит	Брашированное золото



Смеситель для душа с термостатом
INN #3
Материал — латунь
Установка на стену
Термостатический картридж
Защита шланга от перекручивания
Защита от обратного потока

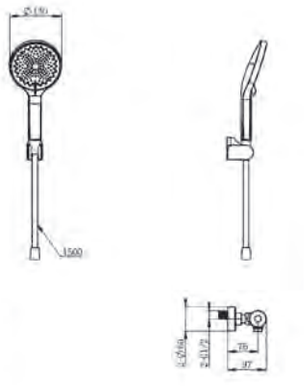



WW-B3013-A-CR
Хром

B3013-A-MB	B3013-A-MW	B3013-A-BGG	B3013-A-BG
Черный матовый	Белый матовый	Тёмный графит	Браширование золото



Смеситель для душа с термостатом
INN #2
Материал — латунь
Установка на стену
Термостатический картридж
Защита шланга от перекручивания
Защита от обратного потока

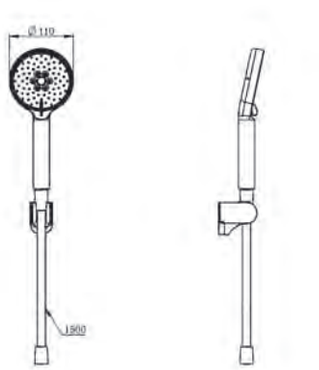





WW-A2006-A-CR
Хром

A2006-A-MB	A2006-A-MW	A2006-A-BGG	A2006-A-BG
Черный матовый	Белый матовый	Темный графит	Браширование золото



Смеситель для ванны с душем и термостатом
INN #2
Материал — латунь
Установка на стену
Термостатический картридж
Защита шланга от перекручивания
Защита от обратного потока



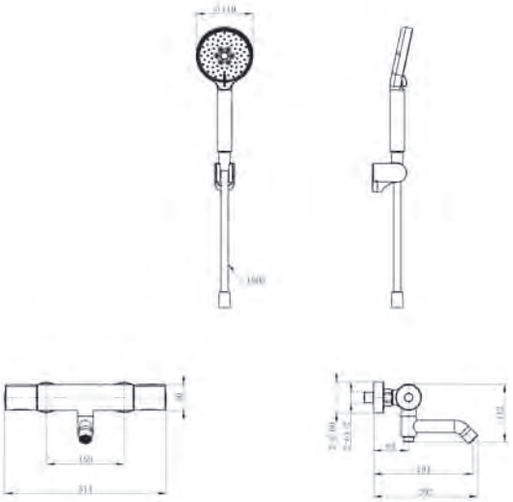

WW-A2006-A1-CR
Хром

A2006-A1-MB	A2006-A1-MW	A2006-A1-BGG	A2006-A1-BG
Черный матовый	Белый матовый	Темный графит	Браширование золото



Душевая система с термостатом
INN #2
Материал — латунь
Установка на стену
Термостатический картридж
Защита шланга от перекручивания
Защита от обратного потока



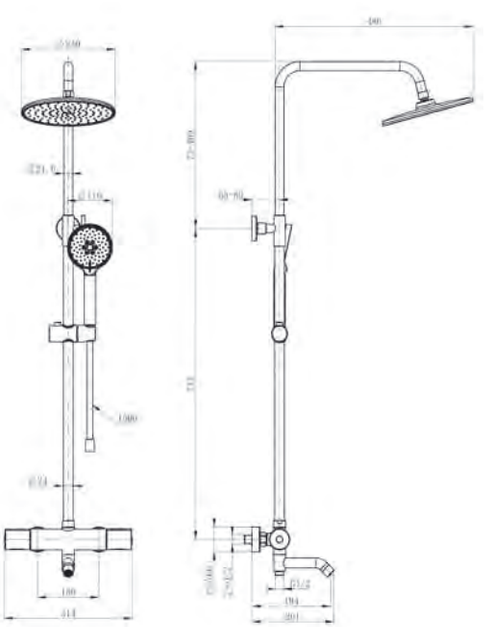

WW-A3006-T1-CR
Хром

A3006-T1-MB	A3006-T1-MW	A3006-T1-BGG	A3006-T1-BG
Черный матовый	Белый матовый	Темный графит	Браширование золото



Смеситель для душа с термостатом
INN #3
Материал — латунь
Установка на стену
Термостатический картридж
Защита шланга от перекручивания
Защита от обратного потока

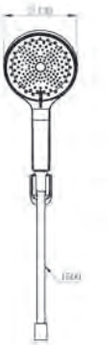

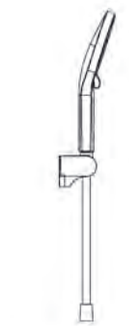



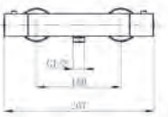









WW-B2003-A-CR
Хром

B2003-A-MB	B2003-A-MW	B2003-A-BGG	B2003-A-BG
Черный матовый	Белый матовый	Темный графит	Браширование золото

Смеситель для душа с термостатом
INN #3
Материал — латунь
Установка на стену
Термостатический картридж
Защита шланга от перекручивания
Защита от обратного потока



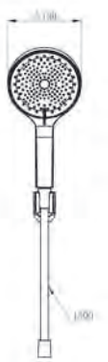

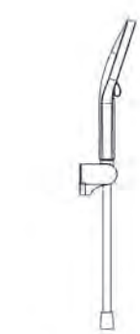



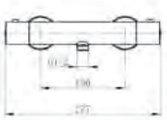









WW-B2065-A-CR
Хром

B2065-A-MB	B2065-A-MW	B2065-A-BGG	B2065-A-BG
Черный матовый	Белый матовый	Темный графит	Браширование золото



Смеситель для душа с термостатом
INN #3
Материал — латунь
Установка на стену
Термостатический картридж
Защита шланга от перекручивания
Защита от обратного потока









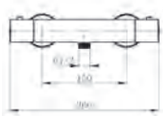





WW-B2012-A-CR
Хром

B2012-A-MB
Черный матовый

B2012-A-MW
Белый матовый

B2012-A-BGG
Темный графит

B2012-A-BG
Браширование золото

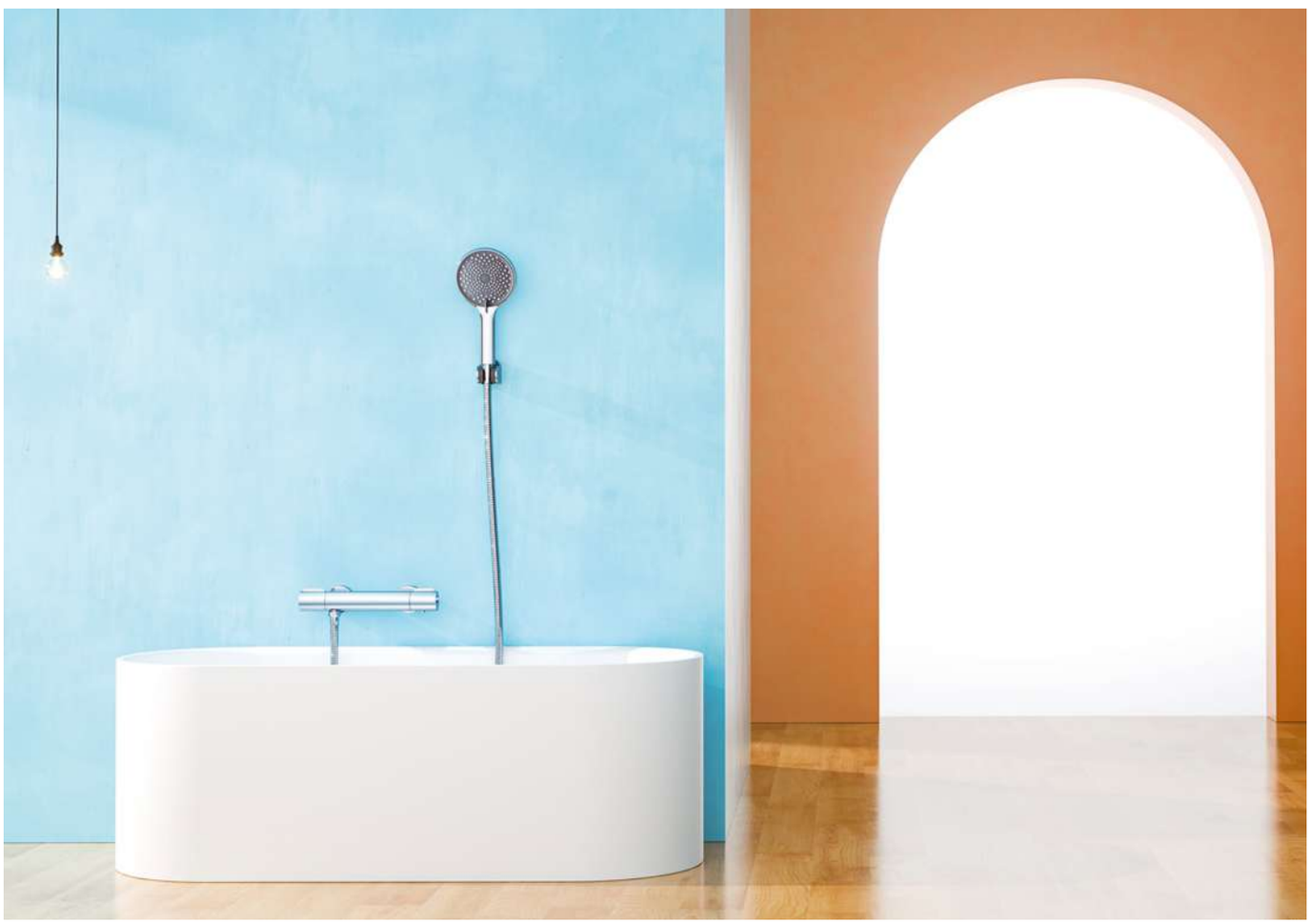



Смеситель для ванны с душем и термостатом
INN #3
Материал — латунь
Установка на стену
Термостатический картридж
Защита шланга от перекручивания
Защита от обратного потока

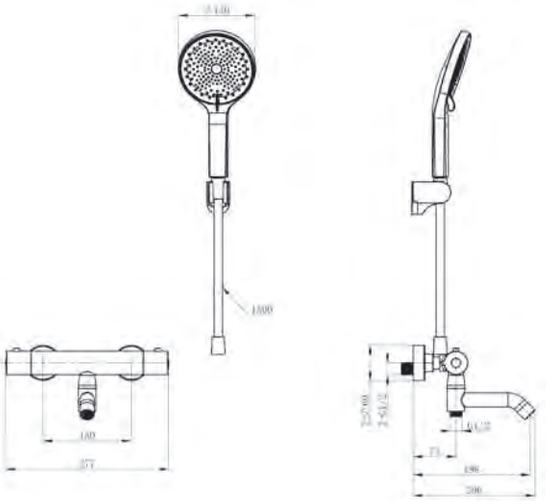



WW-B2065-A1-CR
Хром

B2065-A1-MB	B2065-A1-MW	B2065-A1-BGG	B2065-A1-BG
Черный матовый	Белый матовый	Темный графит	Браширование золото



Душевая система с термостатом
INN #3
Материал — латунь
Установка на стену
Термостатический картридж
Защита шланга от перекручивания
Защита от обратного потока

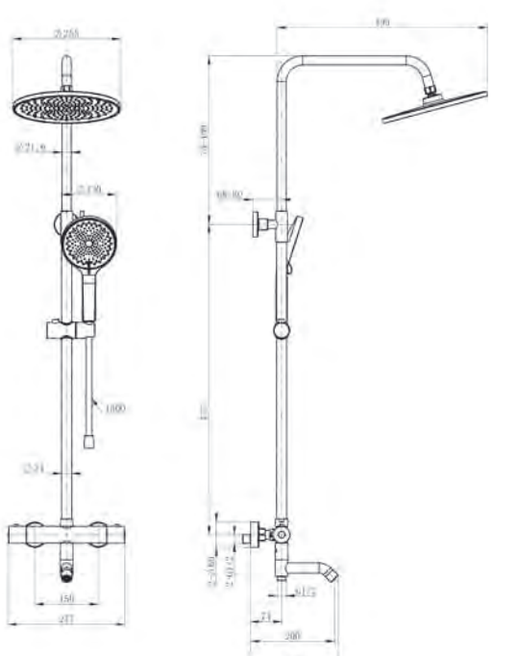



WW-B3065-T1-CR
Хром

B3065-T1-MB	B3065-T1-MW	B3065-T1-BGG	B3065-T1-BG
Черный матовый	Белый матовый	Темный графит	Браширование золото



Душевая система с термостатом
INN #4

Материал — латунь
Установка на стену
Термостатический картридж
Защита шланга от перекручивания
Защита от обратного потока









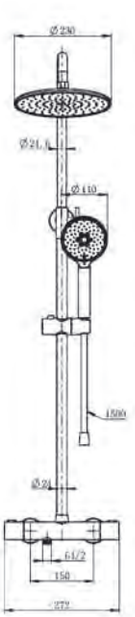

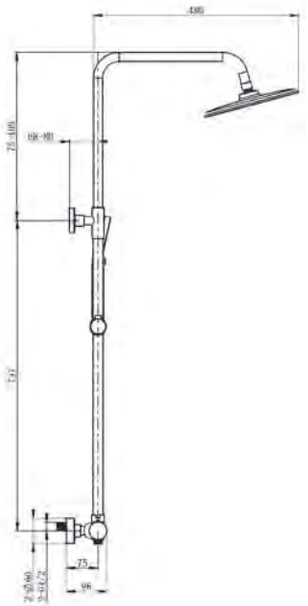

WW-B3047-A-CR
Хром

B3047-A-MB	B3047-A-MW	B3047-A-BGG	B3047-A-BG
Черный матовый	Белый матовый	Темный графит	Брашированное золото



Душевая система с термостатом
INN #4

Материал — латунь
Установка на стену
Термостатический картридж
Защита шланга от перекручивания
Защита от обратного потока









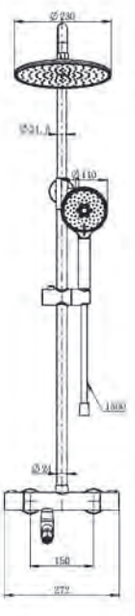

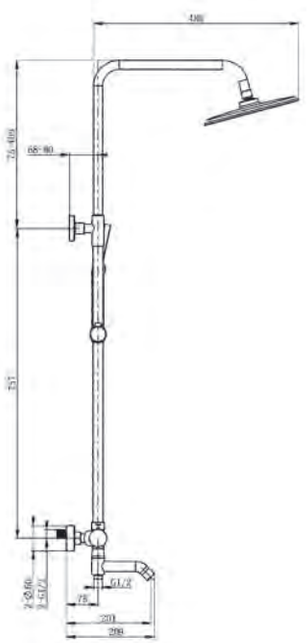

WW-B3047-A1-CR
Хром

B3047-A1-MB	B3047-A1-MW	B3047-A1-BGG	B3047-A1-BG
Черный матовый	Белый матовый	Темный графит	Брашированное золото



Смеситель для душа с термостатом
INN #5
Материал — латунь
Установка на стену
Термостатический картридж
Защита шланга от перекручивания
Защита от обратного потока





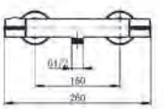









WW-B2063-A-CR
Хром

B2063-A-MB	B2063-A-MW	B2063-A-BGG	B2063-A-BG
Черный матовый	Белый матовый	Темный графит	Брашированное золото



Смеситель для душа с термостатом
INN #5
Материал — латунь
Установка на стену
Термостатический картридж
Защита шланга от перекручивания
Защита от обратного потока





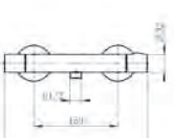









WW-B2005-A-CR
Хром

B2005-A-MB	B2005-A-MW	B2005-A-BGG	B2005-A-BG
Черный матовый	Белый матовый	Темный графит	Брашированное золото



Смеситель для душа с термостатом
INN #5
Материал — латунь
Установка на стену
Термостатический картридж
Защита шланга от перекручивания
Защита от обратного потока





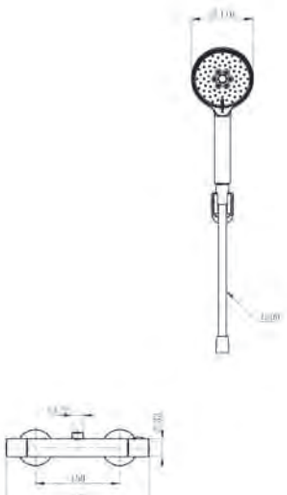

WW-B1005-A-CR
Хром

B1005-A-MB	B1005-A-MW	B1005-A-BGG	B1005-A-BG
Черный матовый	Белый матовый	Темный графит	Брашированное золото



Смеситель для душа с термостатом
INN #6
Материал — латунь
Установка на стену
Термостатический картридж
Защита шланга от перекручивания
Защита от обратного потока





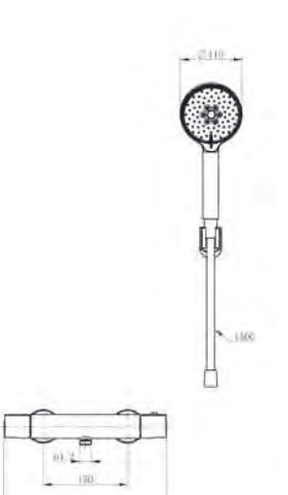

WW-B2029-A-CR
Хром

B2029-A-MB	B2029-A-MW	B2029-A-BGG	B2029-A-BG
Черный матовый	Белый матовый	Темный графит	Брашированное золото

STAY

Коллекция STAY — идеальное решение для современных отелей, где важны строгость и функциональность. Ее квадратные формы подчеркивают лаконичность и универсальность, а легкие вольности в дизайне изливов добавляют изысканности. STAY сочетает в себе надежность, простоту в уходе и современный дизайн, который гармонично впишется в большинство интерьеров. Это выбор для тех, кто ценит практичность и элегантность.





Душевая система с термостатом
STAY #1
Материал — латунь
Установка на стену
Термостатический картридж
Защита шланга от перекручивания
Защита от обратного потока

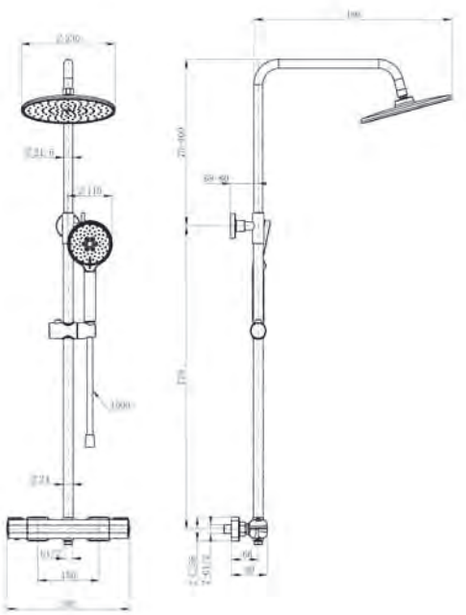



WW-B3051-A-CR
Хром



B3051-A-MB
Черный матовый



B3051-A-MW
Белый матовый



B3051-A-BGG
Темный графит



B3051-A-BG
Брашированное золото



Душевая система с термостатом
STAY #1
Материал — латунь
Установка на стену
Термостатический картридж
Защита шланга от перекручивания
Защита от обратного потока

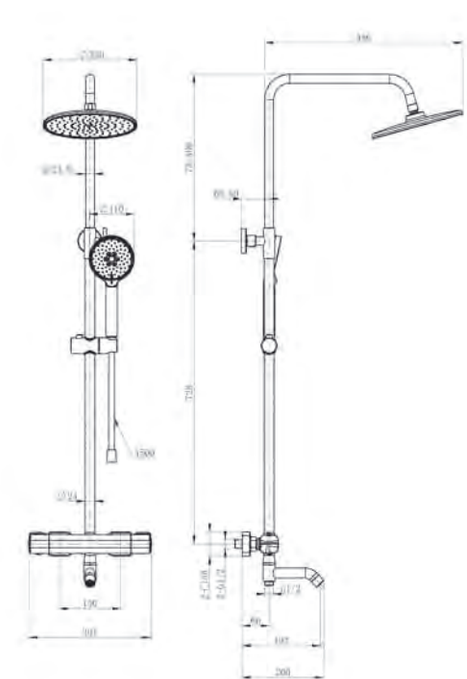



WW-B3035-A1-CR
Хром



B3035-A1-MB
Черный матовый



B3035-A1-MW
Белый матовый



B3035-A1-BGG
Темный графит

B3035-A1-BG
Брашированное золото

Смеситель для ванны с душем и термостатом
STAY #2

Материал — латунь
Установка на стену
Термостатический картридж
Защита шланга от перекручивания
Защита от обратного потока





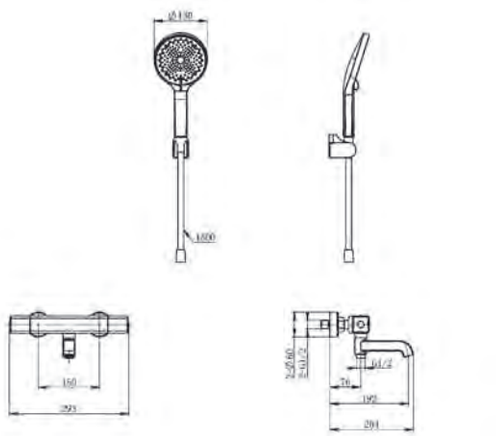

WW-B2016-A1-CR
Хром

B2016-A1-MB	B2016-A1-MW	B2016-A1-BGG	B2016-A1-BG
Черный матовый	Белый матовый	Темный графит	Брашированное золото

Смеситель для душа с термостатом
STAY #2

Материал — латунь
Установка на стену
Термостатический картридж
Защита шланга от перекручивания
Защита от обратного потока





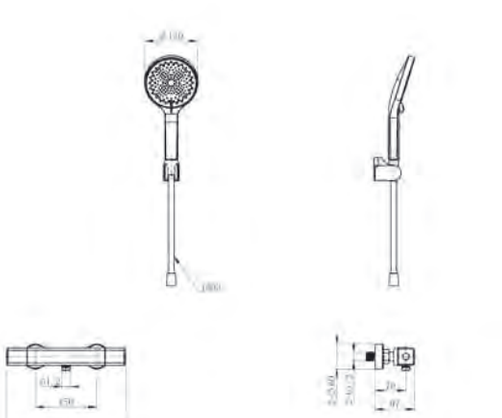

WW-B2016-A-CR
Хром

B2016-A-MB	B2016-A-MW	B2016-A-BGG	B2016-A-BG
Черный матовый	Белый матовый	Темный графит	Брашированное золото



Душевая система с термостатом
STAY #2

Материал — латунь
Установка на стену
Термостатический картридж
Защита шланга от перекручивания
Защита от обратного потока



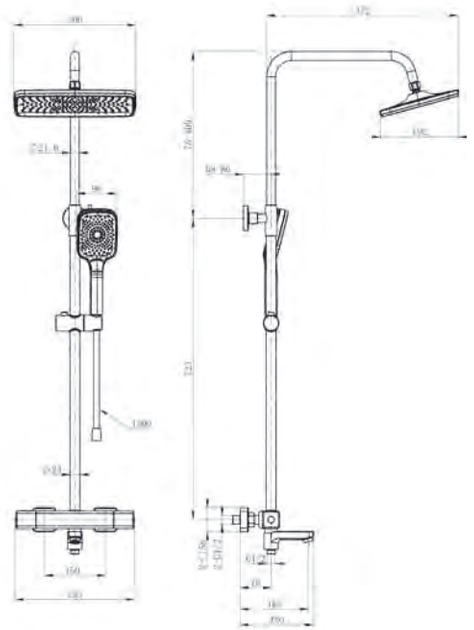

WW-B3016-T1-CR
Хром

B3016-T1-MB	B3016-T1-MW	B3016-T1-BGG	B3016-T1-BG
Черный матовый	Белый матовый	Темный графит	Брашированное золото



Смеситель для душа с термостатом
STAY #3

Материал — латунь
Установка на стену
Термостатический картридж
Защита шланга от перекручивания
Защита от обратного потока



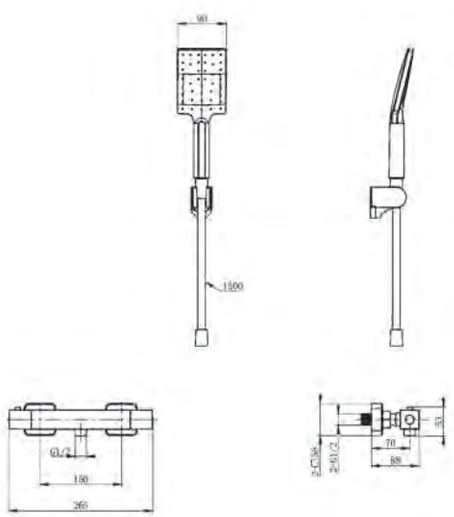

WW-B2062-A-CR
Хром

B2062-A-MB	B2062-A-MW	B2062-A-BGG	B2062-A-BG
Черный матовый	Белый матовый	Темный графит	Брашированное золото

Смеситель для ванны с душем и термостатом
STAY #3

Материал — латунь
Установка на стену
Термостатический картридж
Защита шланга от перекручивания
Защита от обратного потока









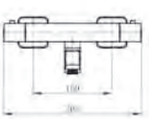

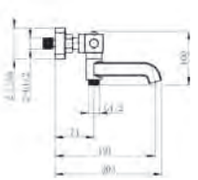

WW-B2026-A1-CR
Хром

B2026-A1-MB	B2026-A1-MW	B2026-A1-BGG	B2026-A1-BG
Черный матовый	Белый матовый	Темный графит	Браширование золото

Смеситель для душа с термостатом
STAY #3

Материал — латунь
Установка на стену
Термостатический картридж
Защита шланга от перекручивания
Защита от обратного потока





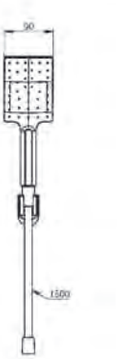



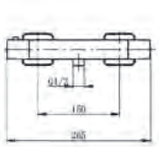

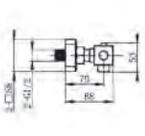

WW-B2026-A-CR
Хром

B2026-A-MB	B2026-A-MW	B2026-A-BGG	B2026-A-BG
Черный матовый	Белый матовый	Темный графит	Браширование золото



Душевая система с термостатом
STAY #3

Материал — латунь
Установка на стену
Термостатический картридж
Защита шланга от перекручивания
Защита от обратного потока

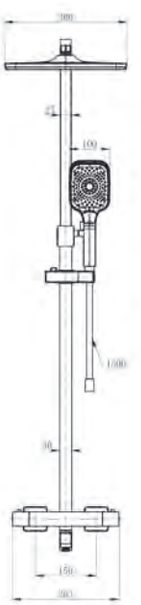

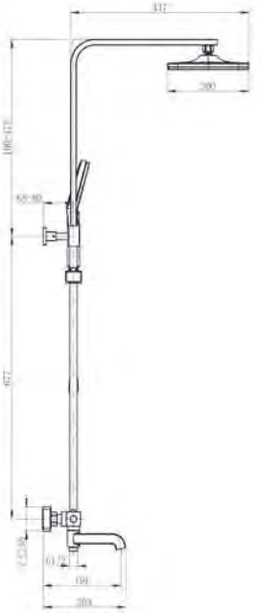









WW-B3026-T1-CR
Хром

B3026-T1-MB
Черный матовый

B3026-T1-MW
Белый матовый

B3026-T1-BGG
Темный графит

B3026-T1-BG
Брашированное золото



Душевая система с термостатом
STAY #4

Материал — латунь
Установка на стену
Термостатический картридж
Защита шланга от перекручивания
Защита от обратного потока

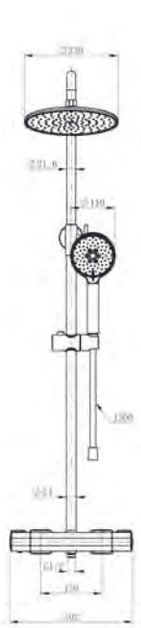

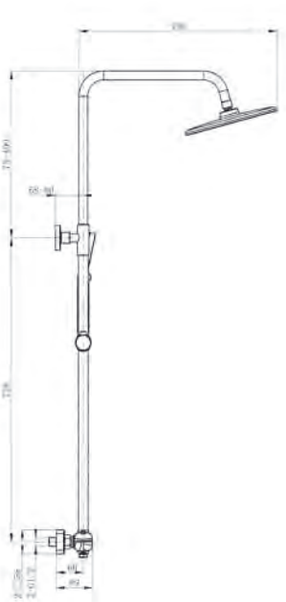









WW-A3007-T1-CR
Хром

A3007-T1-MB
Черный матовый

A3007-T1-MW
Белый матовый

A3007-T1-BGG
Темный графит

A3007-T1-BG
Брашированное золото

СМЕСИТЕЛИ ДЛЯ РАКОВИНЫ







Смеситель для раковины ELBE
Материал — латунь
Установка на раковину
Гибкая подводка 1/2 дюйма
Керамический картридж
Легкое очищение аэратора



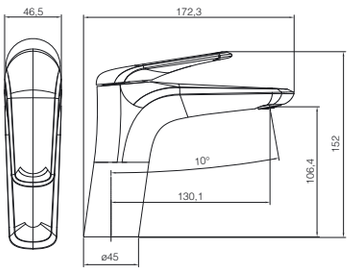

WW-A41222-CR
Хром

A41222-MB	A41222-MW	A41222-BGG	A41222-BG
Чёрный матовый	Белый матовый	Тёмный графит	Брашированное золото



Смеситель для раковины BLEND
Материал — латунь
Установка на раковину
Гибкая подводка 1/2 дюйма
Керамический картридж
Легкое очищение аэратора



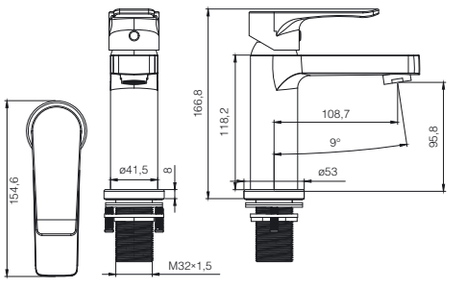

WW-A40222-CR
Хром

A40222-MB	A40222-MW	A40222-BGG	A40222-BG
Чёрный матовый	Белый матовый	Тёмный графит	Брашированное золото



Смеситель для раковины LINE
Материал — латунь
Установка на раковину
Гибкая подводка 1/2 дюйма
Керамический картридж
Легкое очищение аэратора



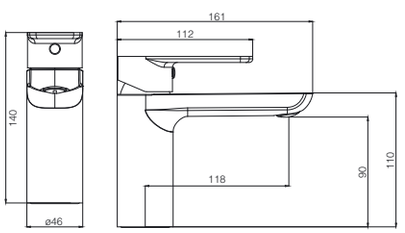

WW-A40732-CR
Хром

A40732-MB	A40732-MW	A40732-BGG	A40732-BG
Чёрный матовый	Белый матовый	Тёмный графит	Брашированное золото



Смеситель для раковины
Материал — латунь
Установка на раковину
Гибкая подводка 1/2 дюйма
Керамический картридж
Легкое очищение аэратора



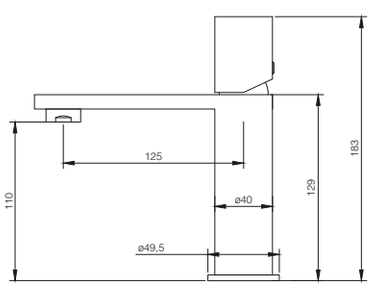

WW-101-BS
Брашированный никель

101-MB	101-MW	101-BGG	101-BG
Чёрный матовый	Белый матовый	Тёмный графит	Брашированное золото



Смеситель для раковины
Материал — латунь
Установка на раковину
Гибкая подводка 1/2 дюйма
Керамический картридж
Легкое очищение аэратора






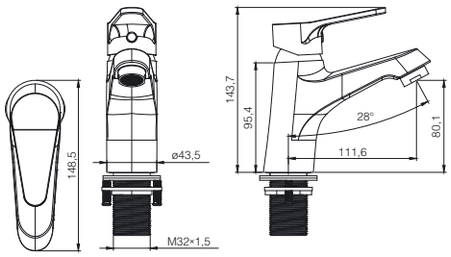

WW-A40212-CR
Хром

A40212-MB	A40212-MW	A40212-BGG	A40212-BG
Чёрный матовый	Белый матовый	Тёмный графит	Брашированное золото



Смеситель для раковины
Материал — латунь
Установка на раковину
Гибкая подводка 1/2 дюйма
Керамический картридж
Легкое очищение аэратора






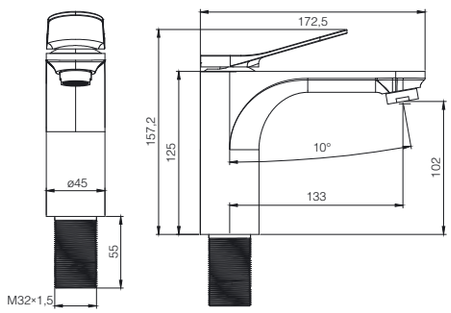

WW-A40482-CR
Хром

A40482-MB	A40482-MW	A40482-BGG	A40482-BG
Чёрный матовый	Белый матовый	Тёмный графит	Брашированное золото



Смеситель для раковины
Материал — латунь
Установка на раковину
Гибкая подводка 1/2 дюйма
Керамический картридж
Легкое очищение аэратора






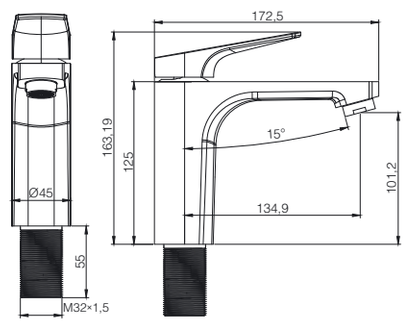

WW-A40492-CR
Хром

A40492-MB	A40492-MW	A40492-BGG	A40492-BG
Чёрный матовый	Белый матовый	Тёмный графит	Брашированное золото



Смеситель для раковины
Материал — латунь
Установка на раковину
Гибкая подводка 1/2 дюйма
Керамический картридж
Легкое очищение аэратора






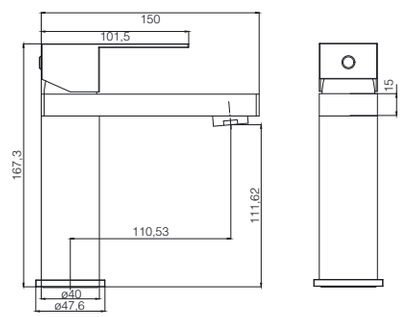

WW-A40982-BS
Брашированный никель

A40982-MB	A40982-MW	A40982-BGG	A40982-BG
Чёрный матовый	Белый матовый	Тёмный графит	Брашированное золото



Смеситель для раковины
Материал — латунь
Установка на раковину
Гибкая подводка 1/2 дюйма
Керамический картридж
Легкое очищение аэратора



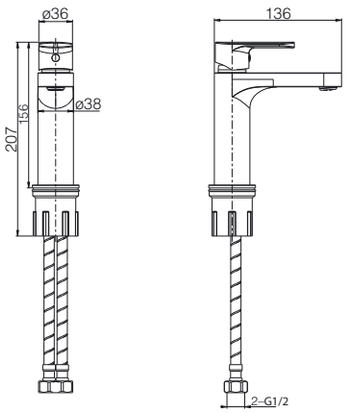

WW-H1032-CR
Хром

H1032-MB	H1032-MW	H1032-BGG	H1032-BG
Чёрный матовый	Белый матовый	Тёмный графит	Брашированное золото



Смеситель для раковины
Материал — латунь
Установка на раковину
Гибкая подводка 1/2 дюйма
Керамический картридж
Легкое очищение аэратора



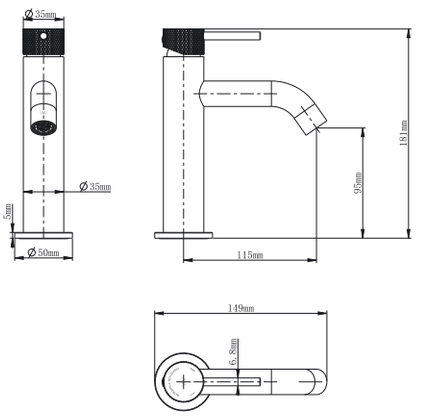

WW-H1061-CR
Хром

H1061-MB	H1061-MW	H1061-BGG	H1061-BG
Чёрный матовый	Белый матовый	Тёмный графит	Брашированное золото



Смеситель для раковины
Материал — латунь
Установка на раковину
Гибкая подводка 1/2 дюйма
Керамический картридж
Легкое очищение аэратора



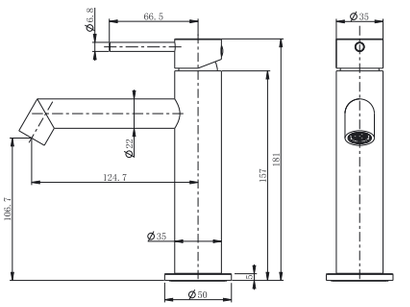

WW-H1063-CR
Хром

H1063-MB	H1063-MW	H1063-BGG	H1063-BG
Чёрный матовый	Белый матовый	Тёмный графит	Брашированное золото



Смеситель для раковины
Материал — латунь
Установка на раковину
Гибкая подводка 1/2 дюйма
Керамический картридж
Легкое очищение аэратора



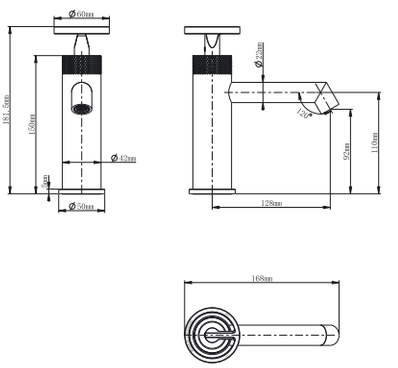

WW-H1065-CR
Хром

H1065-MB	H1065-MW	H1065-BGG	H1065-BG
Чёрный матовый	Белый матовый	Тёмный графит	Брашированное золото



Смеситель для раковины
Материал — латунь
Установка на раковину
Гибкая подводка 1/2 дюйма
Керамический картридж
Легкое очищение аэратора






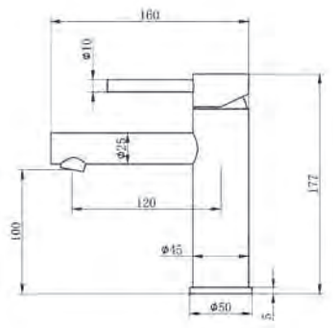

WW-H9089-BS
Брашированный никель

H9089-MB	H9089-MW	H9089-BGG	H9089-BG
Чёрный матовый	Белый матовый	Тёмный графит	Брашированное золото



Смеситель для раковины
Материал — латунь
Установка на раковину
Гибкая подводка 1/2 дюйма
Керамический картридж
Легкое очищение аэратора






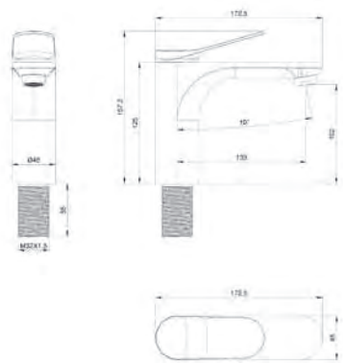

WW-XH-010-CR
Хром

XH-010-MB	XH-010-MW	XH-010-BGG	XH-010-BG
Чёрный матовый	Белый матовый	Тёмный графит	Брашированное золото



Смеситель для раковины
Материал — латунь
Установка на раковину
Гибкая подводка 1/2 дюйма
Керамический картридж
Легкое очищение аэратора






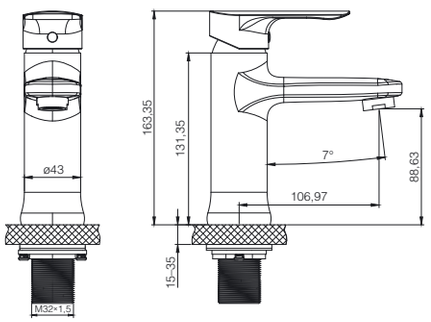

WW-XH-011-CR
Хром

XH-011-MB	XH-011-MW	XH-011-BGG	XH-011-BG
Чёрный матовый	Белый матовый	Тёмный графит	Брашированное золото



Смеситель для раковины
Материал — латунь
Установка на раковину
Гибкая подводка 1/2 дюйма
Керамический картридж
Легкое очищение аэратора






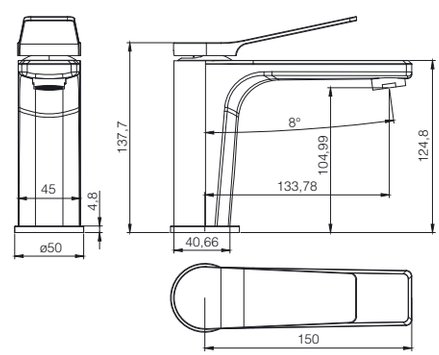

WW-XH-012-CR
Хром

XH-012-MB	XH-012-MW	XH-012-BGG	XH-012-BG
Чёрный матовый	Белый матовый	Тёмный графит	Брашированное золото



Смеситель для раковины с функцией полоскания
Материал — латунь
Установка на раковину
Гибкая подводка 1/2 дюйма
Керамический картридж
Легкое очищение аэратора

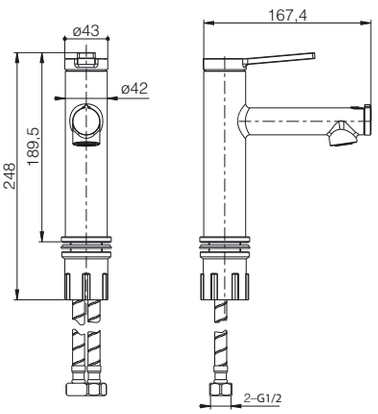



H1017-MB
Чёрный матовый



H1017-MW
Белый матовый



H1017-BGG
Тёмный графит



H1017-BG
Брашированное золото

WW-H1017-CR
Хром



Смеситель для раковины
Материал — латунь
Установка на раковину
Гибкая подводка 1/2 дюйма
Керамический картридж
Легкое очищение аэратора

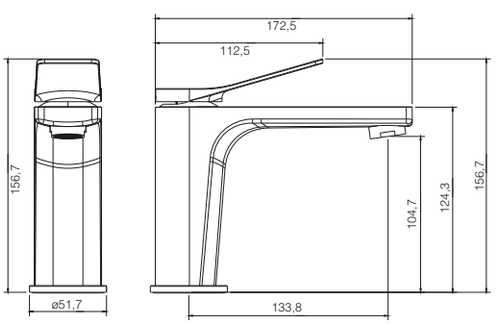



XH-013-MB
Чёрный матовый



XH-013-MW
Белый матовый



XH-013-BGG
Тёмный графит



XH-013-BG
Брашированное золото

WW-XH-013-CR
Хром



Смеситель для раковины высокий
Материал — латунь
Установка на раковину или столешницу
Гибкая подводка 1/2 дюйма
Керамический картридж
Легкое очищение аэратора

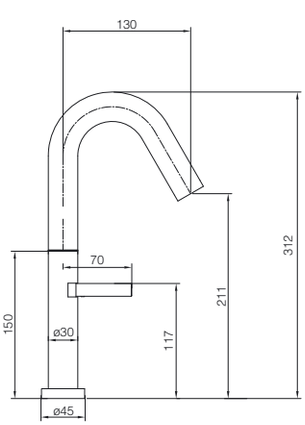



6068-MB
Чёрный матовый



6068-MW
Белый матовый



6068-BGG
Тёмный графит



6068-BG
Брашированное золото

WW-6068-BS
Брашированный никель





Смеситель для раковины высокий
Материал — латунь
Установка на раковину или столешницу
Гибкая подводка 1/2 дюйма
Керамический картридж
Легкое очищение аэратора



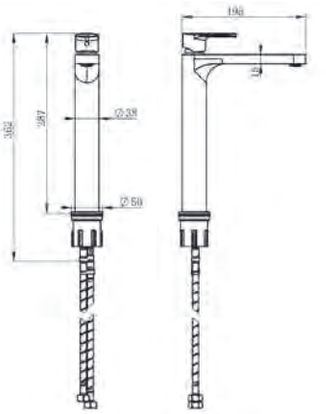

WW-H1034-CR
Хром

H1034-MB	H1034-MW	H1034-BGG	H1034-BG
Чёрный матовый	Белый матовый	Тёмный графит	Браширование золото



Смеситель для раковины высокий
Материал — латунь
Установка на раковину или столешницу
Гибкая подводка 1/2 дюйма
Керамический картридж
Легкое очищение аэратора



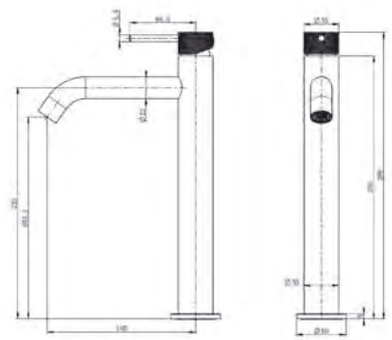

WW-H1062-CR
Хром

H1062-MB	H1062-MW	H1062-BGG	H1062-BG
Чёрный матовый	Белый матовый	Тёмный графит	Браширование золото



Смеситель для раковины высокий
Материал — латунь
Установка на раковину или столешницу
Гибкая подводка 1/2 дюйма
Керамический картридж
Легкое очищение аэратора



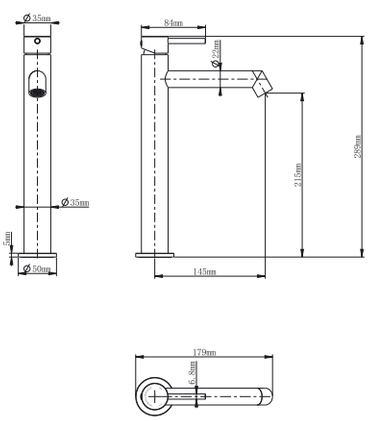

WW-H1064-CR
Хром

H1064-MB	H1064-MW	H1064-BGG	H1064-BG
Чёрный матовый	Белый матовый	Тёмный графит	Браширование золото



Смеситель для раковины с выдвижным изливом
Материал — латунь
Установка на раковину или столешницу
Гибкая подводка 1/2 дюйма
Керамический картридж
Легкое очищение аэратора



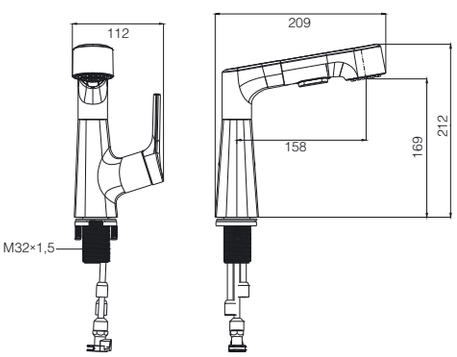

WW-121B108-CR
Хром

121B108-MB	121B108-MW	121B108-BGG	121B108-BG
Чёрный матовый	Белый матовый	Тёмный графит	Браширование золото



Смеситель для раковины с выдвижным изливом
Материал — латунь
Установка на раковину или столешницу
Гибкая подводка 1/2 дюйма
Керамический картридж
Легкое очищение аэратора






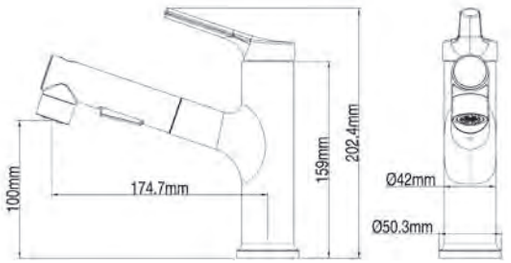

WW-A40862-CR
Хром

A40862-MB	A40862-MW	A40862-BGG	A40862-BG
Чёрный матовый	Белый матовый	Тёмный графит	Брашированное золото



Смеситель для раковины с выдвижным изливом
Материал — латунь
Установка на раковину или столешницу
Гибкая подводка 1/2 дюйма
Керамический картридж
Легкое очищение аэратора






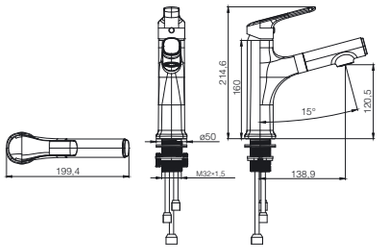

WW-AE4151-CR
Хром

AE4151-MB	AE4151-MW	AE4151-BGG	AE4151-BG
Чёрный матовый	Белый матовый	Тёмный графит	Брашированное золото



Смеситель для раковины с выдвижным изливом
Материал — латунь
Установка на раковину или столешницу
Гибкая подводка 1/2 дюйма
Керамический картридж
Легкое очищение аэратора






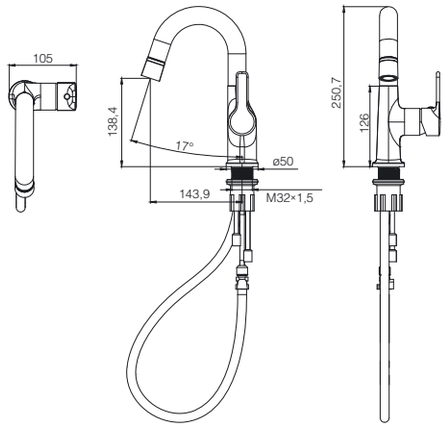

WW-FE01L212-CR
Хром

FE01L212-MB	FE01L212-MW	FE01L212-BGG	FE01L212-BG
Чёрный матовый	Белый матовый	Тёмный графит	Брашированное золото



Смеситель для раковины встраиваемый
Материал — латунь
Установка в стену (встройка)
Керамический картридж
Легкое очищение аэратора






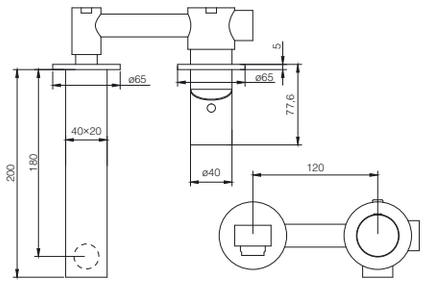

WW-105-BS
Брашированный никель

105-MB	105-MW	105-BGG	105-BG
Чёрный матовый	Белый матовый	Тёмный графит	Брашированное золото

СМЕСИТЕЛИ ДЛЯ КУХНИ

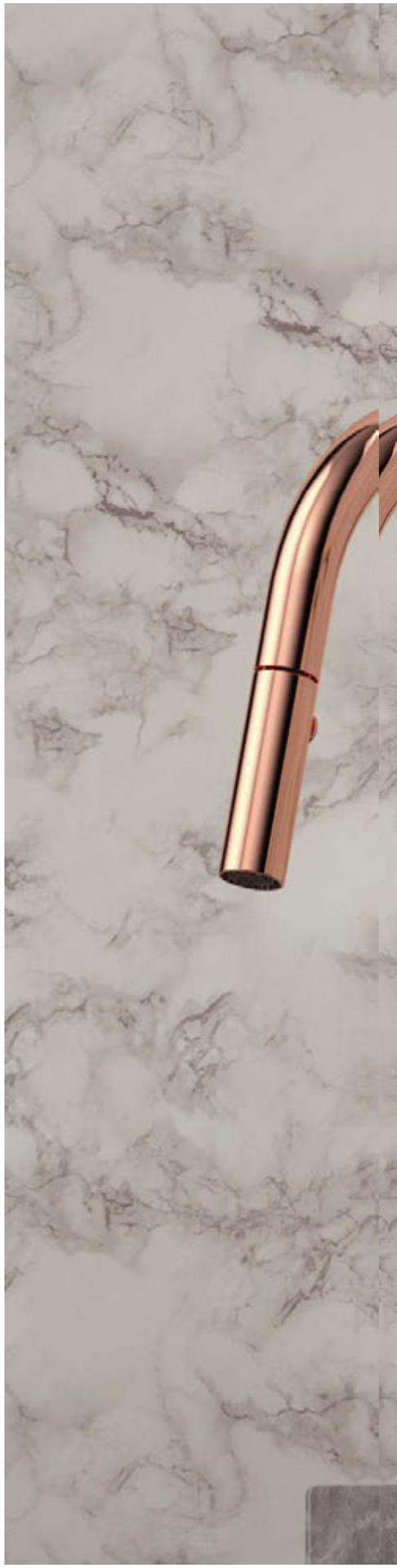





Смеситель для кухни
Материал — латунь
Установка на раковину или столешницу
Гибкая подводка 1/2 дюйма
Керамический картридж
Легкое очищение аэратора









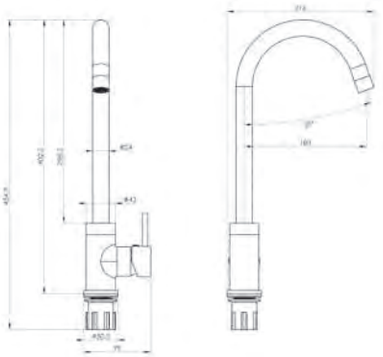

WW-A21102-CR
Хром

A21102-MB	A21102-MW	A21102-BGG	A21102-BG
Чёрный матовый	Белый матовый	Тёмный графит	Брашированное золото



Смеситель для кухни
Материал — латунь
Установка на раковину или столешницу
Гибкая подводка 1/2 дюйма
Керамический картридж
Легкое очищение аэратора









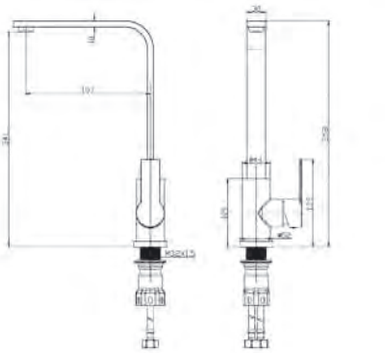

WW-AE4550-BS
Брашированный никель

AE4550-MB	AE4550-MW	AE4550-BGG	AE4550-BG
Чёрный матовый	Белый матовый	Тёмный графит	Брашированное золото



Смеситель для кухни
Материал — латунь
Установка на раковину или столешницу
Гибкая подводка 1/2 дюйма
Керамический картридж
Легкое очищение аэратора









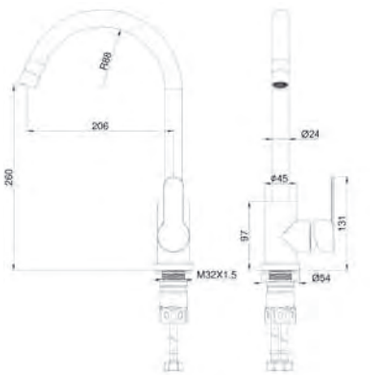

WW-AE4554-BS
Брашированный никель

AE4554-MB	AE4554-MW	AE4554-BGG	AE4554-BG
Чёрный матовый	Белый матовый	Тёмный графит	Брашированное золото



Смеситель для кухни
Материал — латунь
Установка на раковину или столешницу
Гибкая подводка 1/2 дюйма
Керамический картридж
Легкое очищение аэратора









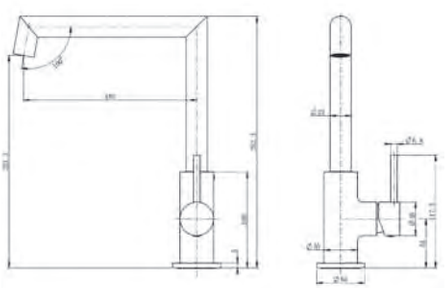

WW-L1005-CR
Хром

L1005-MB	L1005-MW	L1005-BGG	L1005-BG
Чёрный матовый	Белый матовый	Тёмный графит	Брашированное золото



Смеситель для кухни
Материал — латунь
Установка на раковину или столешницу
Гибкая подводка 1/2 дюйма
Керамический картридж
Легкое очищение аэратора






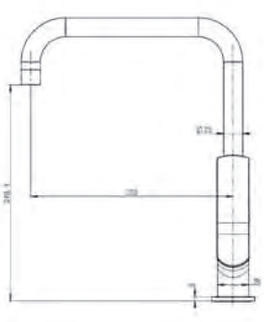

WW-L1006-CR
Хром

L1006-MB
Чёрный матовый

L1006-MW
Белый матовый

L1006-BGG
Тёмный графит

L1006-BG
Брашированное золото



Смеситель для кухни ARNIE
Материал — латунь
Установка на раковину или столешницу
Гибкая подводка 1/2 дюйма
Керамический картридж
Легкое очищение аэратора



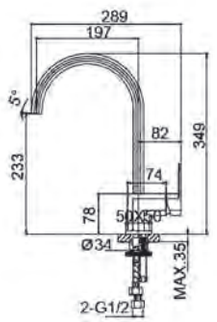

WW-692101-CR
Хром

692101-MB
Черный матовый



Смеситель для кухни ARNIE
Материал — латунь
Установка на раковину или столешницу
Гибкая подводка 1/2 дюйма
Керамический картридж
Легкое очищение аэратора



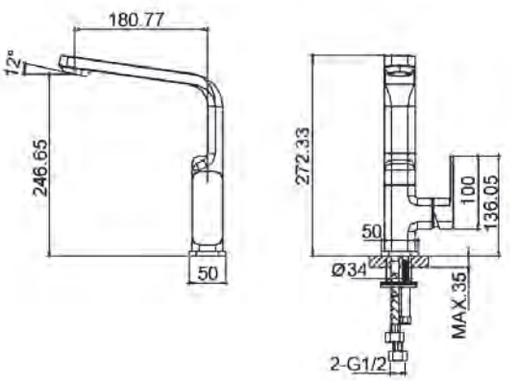

WW-692102-CR
Хром

692102-MB
Черный матовый



Смеситель для кухни ATHENS
Материал — латунь
Установка на раковину или столешницу
Гибкая подводка 1/2 дюйма
Керамический картридж
Легкое очищение аэратора

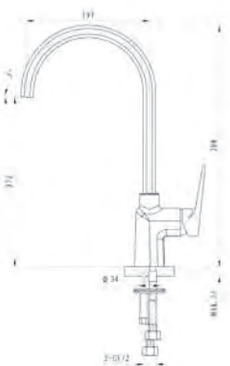

WW-082101-CR
Хром



Смеситель для кухни NAVIA
Материал — латунь
Установка на раковину или столешницу
Гибкая подводка 1/2 дюйма
Керамический картридж
Легкое очищение аэратора

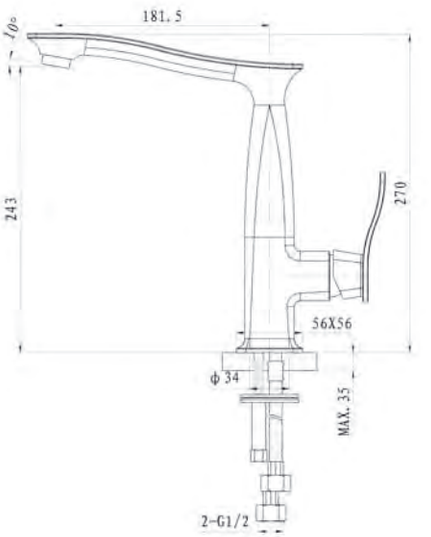

WW-182101-CR
Хром



Смеситель для кухни BALANCE
Материал — латунь
Установка на раковину или столешницу
Гибкая подводка 1/2 дюйма
Керамический картридж
Легкое очищение аэратора

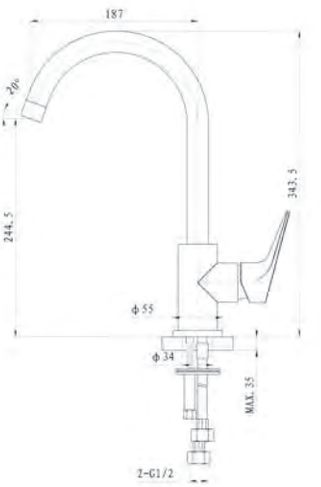

WW-052101-CR
Хром



Смеситель для кухни BAROQUE
Материал — латунь
Установка на раковину или столешницу
Гибкая подводка 1/2 дюйма
Керамический картридж
Легкое очищение аэратора

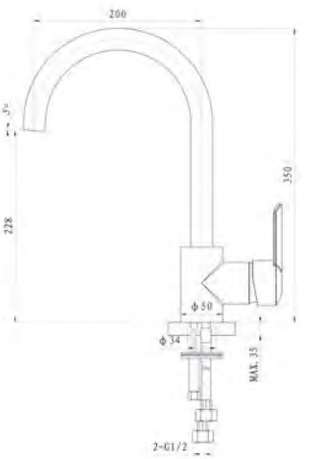

WW-192101-CR
Хром



Смеситель для кухни TRIUMPH
Материал — латунь
Установка на раковину или столешницу
Гибкая подводка 1/2 дюйма
Керамический картридж
Легкое очищение аэратора

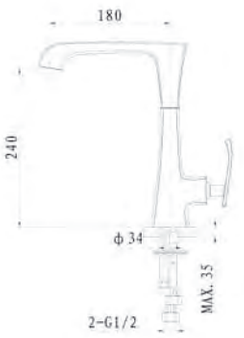

WW-562101-CR
Хром





Смеситель для кухни с выдвижным изливом
Материал — латунь
Установка на раковину или столешницу
Гибкая подводка 1/2 дюйма
Керамический картридж
Легкое очищение аэратора



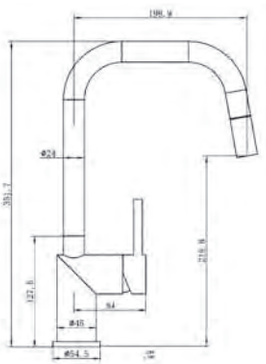

WW-6018-BS
Брашированный никель

6018-MB
Чёрный матовый

6018-MW
Белый матовый

6018-BGG
Тёмный графит

6018-BG
Брашированное золото



Смеситель для кухни с выдвижным изливом
Материал — латунь
Установка на раковину или столешницу
Гибкая подводка 1/2 дюйма
Керамический картридж
Легкое очищение аэратора



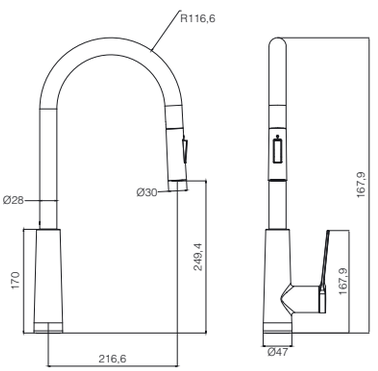

WW-A20782-CR
Хром

A20782-MB
Чёрный матовый

A20782-MW
Белый матовый

A20782-BGG
Тёмный графит

A20782-BG
Брашированное золото



Смеситель для кухни с выдвижным изливом
Материал — латунь
Установка на раковину или столешницу
Гибкая подводка 1/2 дюйма
Керамический картридж
Легкое очищение аэратора



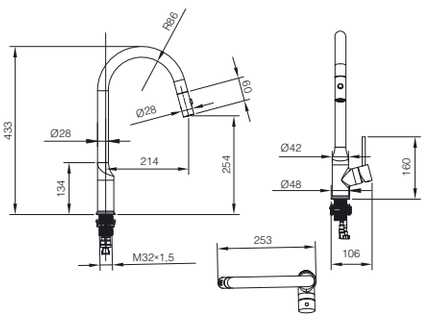

WW-A21252-BS
Брашированный никель

A21252-MB
Чёрный матовый

A21252-MW
Белый матовый

A21252-BGG
Тёмный графит

A21252-BG
Брашированное золото



Смеситель для кухни с выдвижным изливом
Материал — латунь
Установка на раковину или столешницу
Гибкая подводка 1/2 дюйма
Керамический картридж
Легкое очищение аэратора



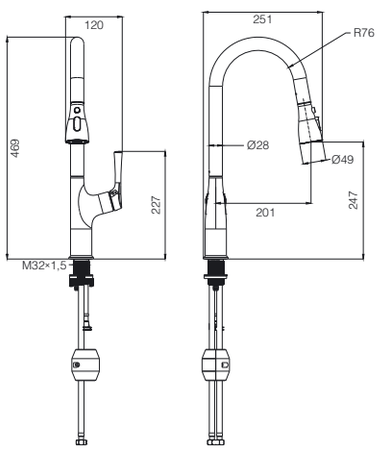

WW-AE54123-CR
Хром

AE54123-MB
Чёрный матовый

AE54123-MW
Белый матовый

AE54123-BGG
Тёмный графит

AE54123-BG
Брашированное золото



Смеситель для кухни с выдвижным изливом
Материал — латунь
Установка на раковину или столешницу
Гибкая подводка 1/2 дюйма
Керамический картридж
Легкое очищение аэратора






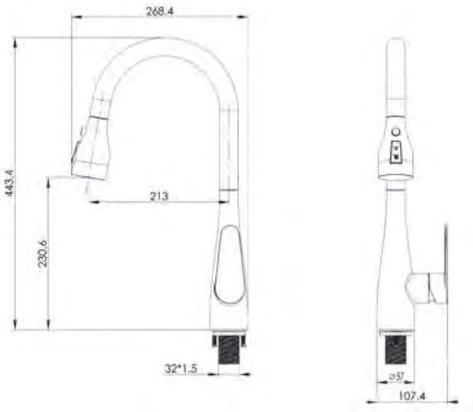

WW-121E201B-CR
Хром

121E201B-MB	121E201B-MW	121E201B-BGG	121E201B-BG
Чёрный матовый	Белый матовый	Тёмный графит	Брашированное золото



Смеситель для кухни с выдвижным изливом
Материал — латунь
Установка на раковину или столешницу
Гибкая подводка 1/2 дюйма
Керамический картридж
Легкое очищение аэратора






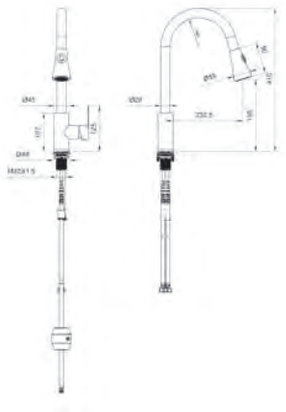

WW-121E201L-BS
Брашированный никель

121E201L-MB	121E201L-MW	121E201L-BGG	121E201L-BG
Чёрный матовый	Белый матовый	Тёмный графит	Брашированное золото



Смеситель для кухни с выдвижным изливом
Материал — латунь
Установка на раковину или столешницу
Гибкая подводка 1/2 дюйма
Керамический картридж
Легкое очищение аэратора

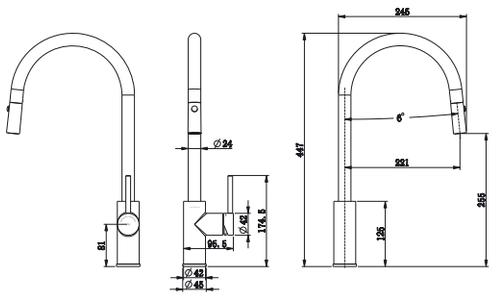

WW-422902-CR
Хром



Смеситель для кухни с выдвижным изливом
Материал — латунь
Установка на раковину или столешницу
Гибкая подводка 1/2 дюйма
Керамический картридж
Легкое очищение аэратора



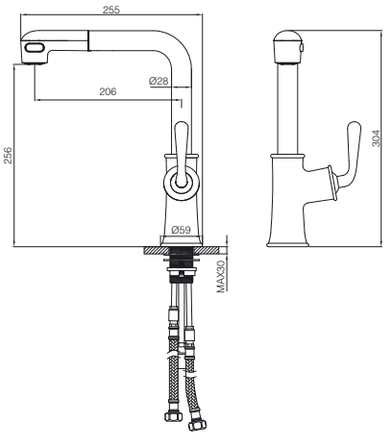

WW-88439008A-CR
Хром

88439008A-MB
Чёрный матовый



Смеситель для кухни
с подключением фильтра
Материал — латунь
Установка на раковину или столешницу
Гибкая подводка 1/2 дюйма
Керамический картридж
Легкое очищение аэратора



3211-MB
Чёрный матовый



3211-MW
Белый матовый



3211-BGG
Тёмный графит



3211-BG
Брашированное золото

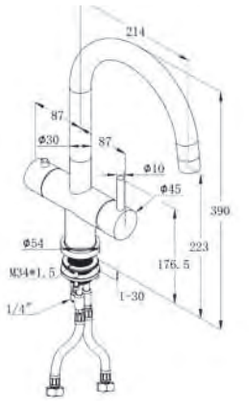

WW-3211-BS
Брашированный никель



Смеситель для кухни
с подключением фильтра
Материал — латунь
Установка на раковину или столешницу
Гибкая подводка 1/2 дюйма
Керамический картридж
Легкое очищение аэратора



88458003-MB
Чёрный матовый



88458003-BGM
Тёмный графит



88458003-BG
Брашированное золото

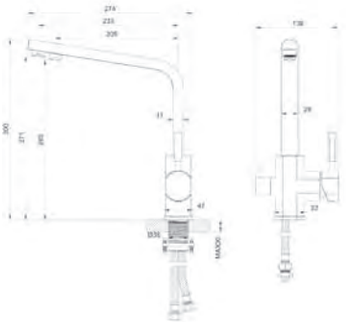

WW-88458003-CR
Хром



Смеситель для кухни
с подключением фильтра
Материал — латунь
Установка на раковину или столешницу
Гибкая подводка 1/2 дюйма
Керамический картридж
Легкое очищение аэратора



88458004-MB
Чёрный матовый



88458004-BGM
Тёмный графит



88458004-BG
Брашированное золото

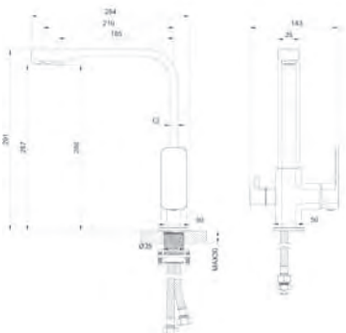

WW-88458004-CR
Хром



Смеситель для кухни
с подключением фильтра
Материал — латунь
Установка на раковину или столешницу
Гибкая подводка 1/2 дюйма
Керамический картридж
Легкое очищение аэратора



88458005-MB
Чёрный матовый



88458005-BGM
Тёмный графит



88458005-BG
Брашированное золото

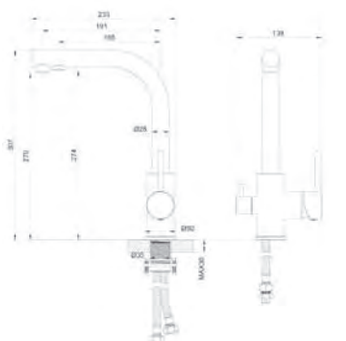

WW-88458005-CR
Хром



Смеситель для кухни
с подключением фильтра
Материал — латунь
Установка на раковину или столешницу
Гибкая подводка 1/2 дюйма
Керамический картридж
Легкое очищение аэратора

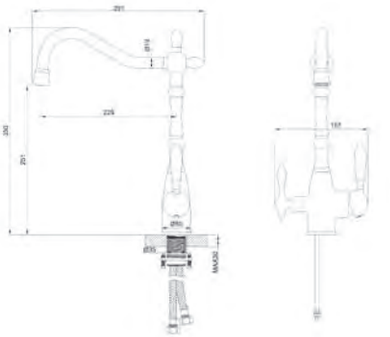







WW-88458006-CR
Хром

88458006-MB
Чёрный матовый

88458006-BGM
Тёмный графит

88458006-BG
Брашированное золото



Смеситель для кухни
с подключением фильтра
Материал — латунь
Установка на раковину или столешницу
Гибкая подводка 1/2 дюйма
Керамический картридж
Легкое очищение аэратора

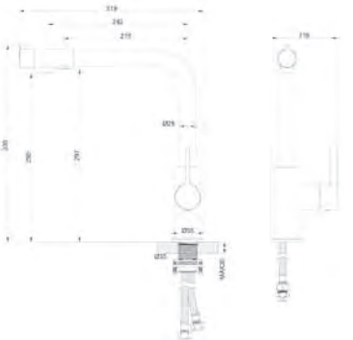







WW-88458008-CR
Хром

88458008-MB
Чёрный матовый

88458008-BGM
Тёмный графит

88458008-BG
Брашированное золото



Смеситель для кухни с гибким изливом
и подключением фильтра
Материал — латунь
Установка на раковину или столешницу
Гибкая подводка 1/2 дюйма
Керамический картридж
Легкое очищение аэратора

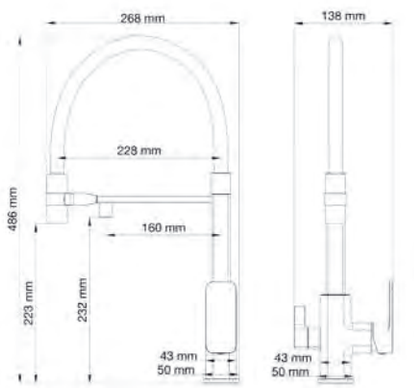







WW-88458012-CR
Хром

88458012-MB
Чёрный матовый

88458012-BGM
Тёмный графит

88458012-BG
Брашированное золото



Смеситель для кухни с гибким изливом
и подключением фильтра
Материал — латунь
Установка на раковину или столешницу
Гибкая подводка 1/2 дюйма
Керамический картридж
Легкое очищение аэратора

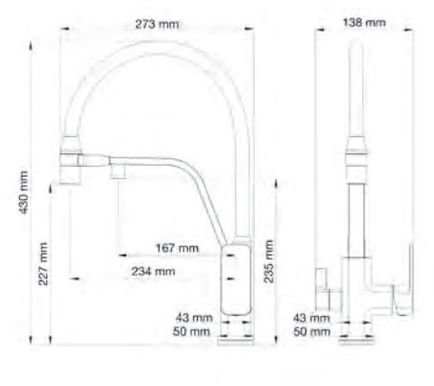







WW-88458013-CR
Хром

88458013-MB
Чёрный матовый

88458013-BGM
Тёмный графит

88458013-BG
Брашированное золото



Смеситель для кухни с гибким изливом и подключением фильтра
Материал — латунь
Установка на раковину или столешницу
Гибкая подводка 1/2 дюйма
Керамический картридж
Легкое очищение аэратора



WW-88458007-BN
Брашированный никель



88458007-MB
Чёрный матовый



88458007-BGM
Тёмный графит

88458007-BG
Брашированное золото

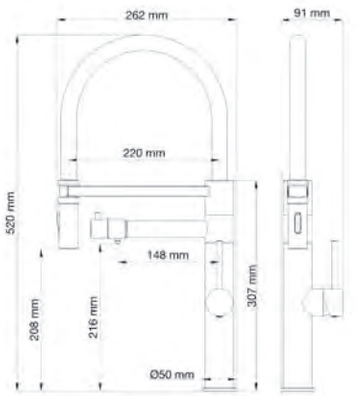





Смеситель для кухни с гибким изливом
Материал — латунь
Установка на раковину или столешницу
Гибкая подводка 1/2 дюйма
Керамический картридж
Легкое очищение аэратора





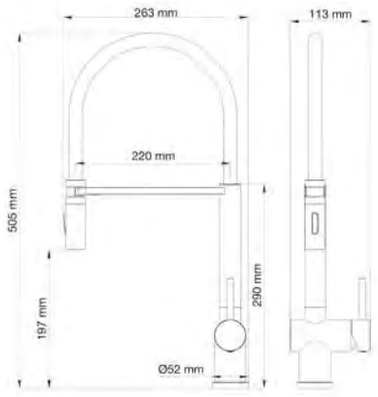

WW-88438003-BN
Брашированный никель

88438003-MB	88438003-BGM	88438003-BG
Чёрный матовый	Тёмный графит	Брашированное золото



Смеситель для кухни с гибким изливом и подключением фильтра
Материал — латунь
Установка на раковину или столешницу
Гибкая подводка 1/2 дюйма
Керамический картридж
Легкое очищение аэратора





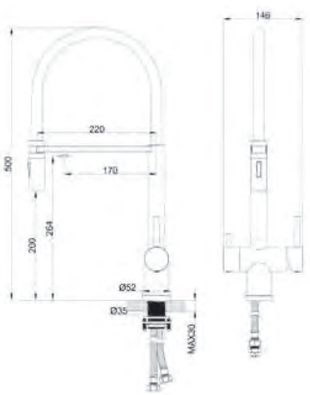

WW-88458009-BN
Брашированный никель

88458009-MB	88458009-BGM	88458009-BG
Чёрный матовый	Тёмный графит	Брашированное золото



Смеситель для кухни высокий с выдвижным изливом
Материал — латунь
Установка на раковину или столешницу
Гибкая подводка 1/2 дюйма
Керамический картридж
Легкое очищение аэратора

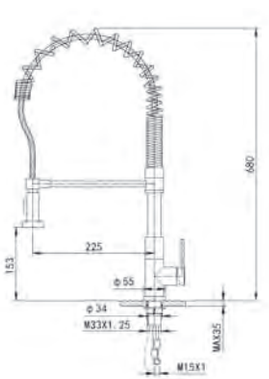

WW-422903-CR
Хром



Смеситель для фильтра
Установка на раковину/столешницу






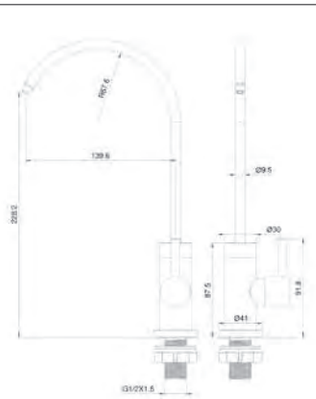

WW-AE4587-BS
Брашированный никель

AE4587-MB	AE4587-MW	AE4587-BGG	AE4587-BG
Чёрный матовый	Белый матовый	Тёмный графит	Брашированное золото

СМЕСИТЕЛИ ДЛЯ ВАННОЙ







Смеситель для ванны с душем
Материал — латунь
Установка на стену
Керамический картридж
Защита шланга от перекручивания
Защита от обратного потока



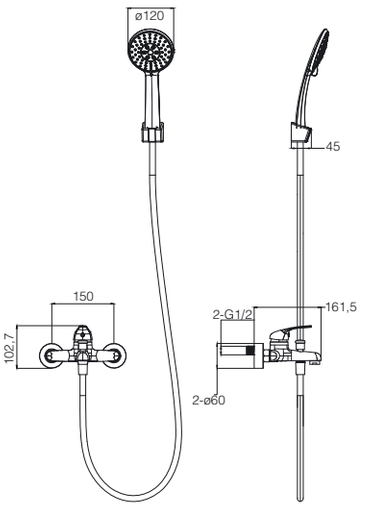

WW-4530-CR
Хром

4530-MB	4530-MW	4530-BGG	4530-BG
Черный матовый	Белый матовый	Темный графит	Браширование золото



Смеситель для ванны с душем
Материал — латунь
Установка на стену
Керамический картридж
Защита шланга от перекручивания
Защита от обратного потока



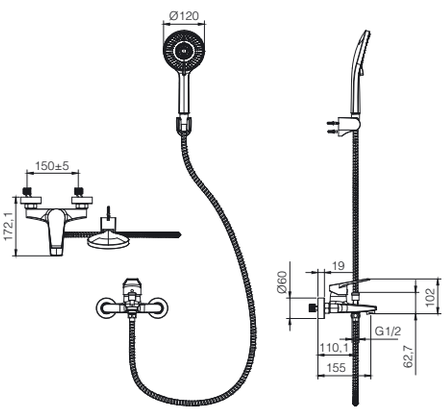

WW-A30891-CR
Хром

A30891-MB	A30891-MW	A30891-BGG	A30891-BG
Черный матовый	Белый матовый	Темный графит	Браширование золото



Смеситель для ванны с душевым гарнитуром
Материал — латунь
Установка на стену
Керамический картридж
Защита шланга от перекручивания
Защита от обратного потока



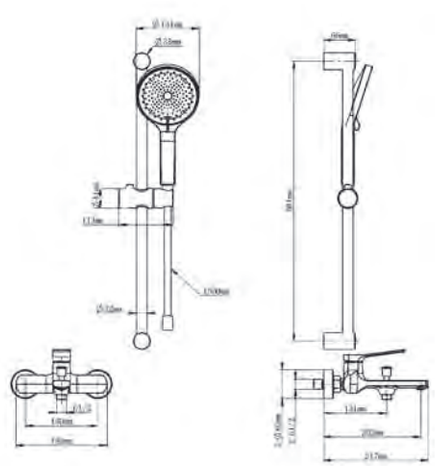

WW-C2036-CR
Хром

C2036-MB	C2036-MW	C2036-BGG	C2036-BG
Черный матовый	Белый матовый	Тёмный графит	Браширование золото



Смеситель для ванны с душевым гарнитуром
Материал — латунь
Установка на стену
Керамический картридж
Защита шланга от перекручивания
Защита от обратного потока



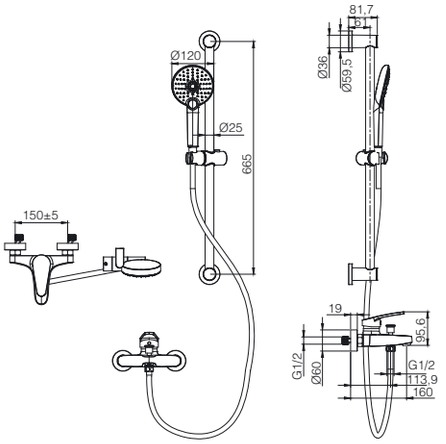

WW-C2501-CR
Хром

C2501-MB	C2501-MW	C2501-BGG	C2501-BG
Черный матовый	Белый матовый	Темный графит	Брашированное золото



Смеситель для ванны с душевым гарнитуром
Материал — латунь
Установка на стену
Керамический картридж
Защита шланга от перекручивания
Защита от обратного потока



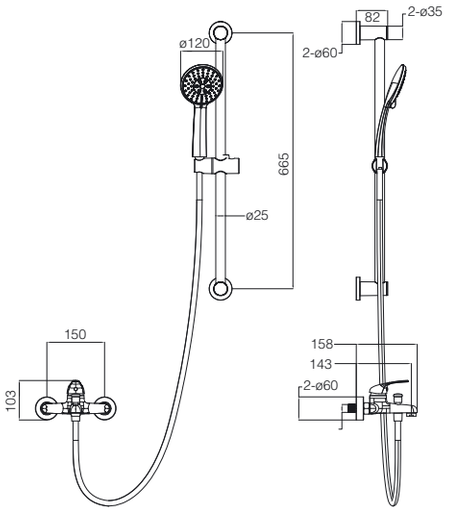

WW-4560-CR
Хром

4560-MB	4560-MW	4560-BGG	4560-BG
Черный матовый	Белый матовый	Темный графит	Брашированное золото



Смеситель для ванны с душевым гарнитуром
Материал — латунь
Установка на стену
Керамический картридж
Защита шланга от перекручивания
Защита от обратного потока



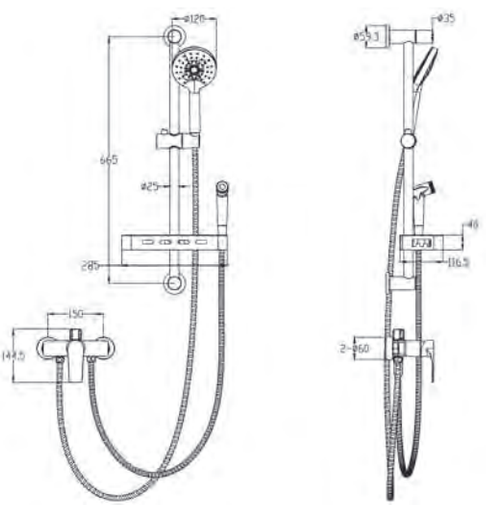

WW-A31003-CR
Хром

A31003-MB	A31003-MW	A31003-BGG	A31003-BG
Черный матовый	Белый матовый	Темный графит	Брашированное золото



Смеситель для ванны с термостатом и душевым гарнитуром PLATE

Материал — латунь
Установка на стену
Термостатический картридж
Защита шланга от перекручивания
Защита от обратного потока



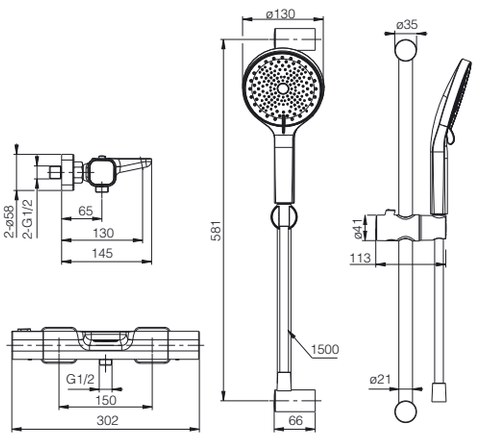

WW-C2017-A-CR
Хром

C2017-MB	C2017-MW	C2017-BGG	C2017-BG
Черный матовый	Белый матовый	Темный графит	Браширование золото



Смеситель для ванны с душевым гарнитуром и термостатом ONIX

Материал — латунь
Установка на стену
Термостатический картридж
Защита шланга от перекручивания
Защита от обратного потока



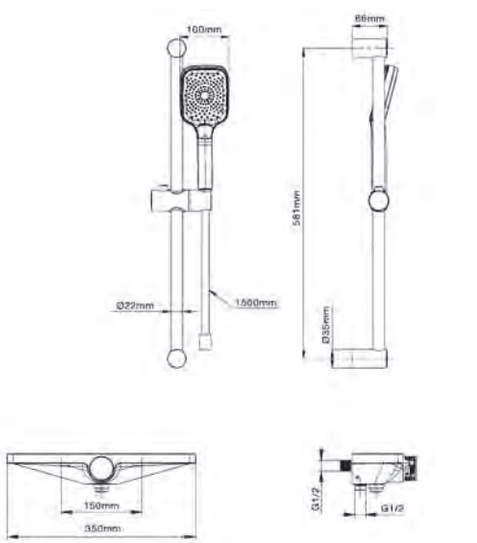

WW-B2551-A-CR
Хром

B2551-A-MB	B2551-A-MW	B2551-A-BGG	B2551-A-BG
Черный матовый	Белый матовый	Тёмный графит	Браширование золото



Смеситель для ванны с душевым гарнитуром и термостатом SOLID

Материал — латунь
Установка на стену
Термостатический картридж
Защита шланга от перекручивания
Защита от обратного потока



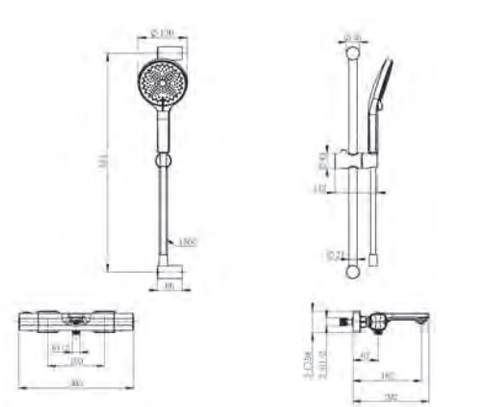

WW-C2011-A-CR
Хром

C2011-A-MB	C2011-A-MW	C2011-A-BGG	C2011-A-BG
Черный матовый	Белый матовый	Тёмный графит	Браширование золото





Смеситель для ванны с душем и термостатом
SHELF

Материал — латунь
Установка на стену
Термостатический картридж
Защита шланга от перекручивания
Защита от обратного потока



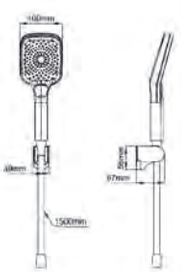

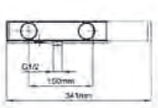

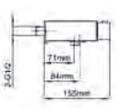

WW-B2551-BGG
Тёмный графит

B2551-MB
Черный
матовый

B2551-MW
Белый
матовый

B2551-BG
Брашированное
золото



Смеситель для ванны с душем и термостатом
Материал — латунь
Установка на стену
Термостатический картридж
Защита шланга от перекручивания
Защита от обратного потока



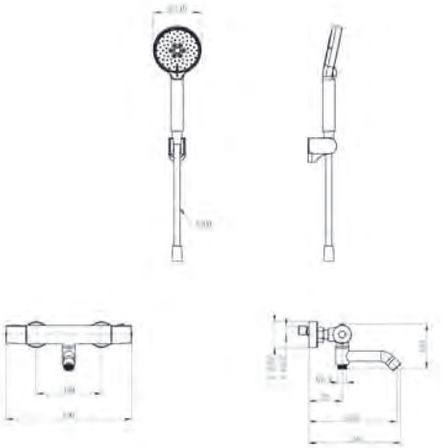

WW-B3029-A1-CR
Хром

B3029-A1-MB	B3029-A1-MW	B3029-A1-BGG	B3029-A1-BG
Черный матовый	Белый матовый	Темный графит	Браширование золото



Смеситель для ванны с душевым гарнитуром и термостатом
Материал — латунь
Установка на стену
Термостатический картридж
Защита шланга от перекручивания
Защита от обратного потока



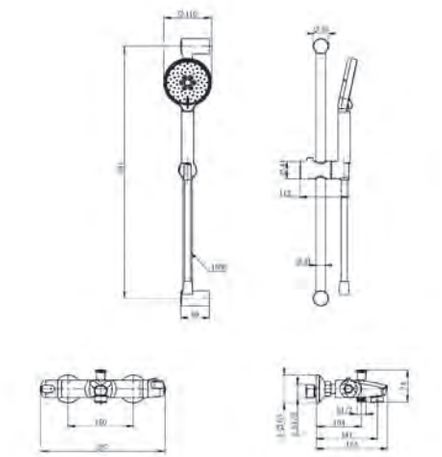

WW-C2001-A-CR
Хром

C2001-A-MB	C2001-A-MW	C2001-A-BGG	C2001-A-BG
Черный матовый	Белый матовый	Темный графит	Браширование золото



Смеситель для ванны с душевым гарнитуром и термостатом
Материал — латунь
Установка на стену
Термостатический картридж
Защита шланга от перекручивания
Защита от обратного потока



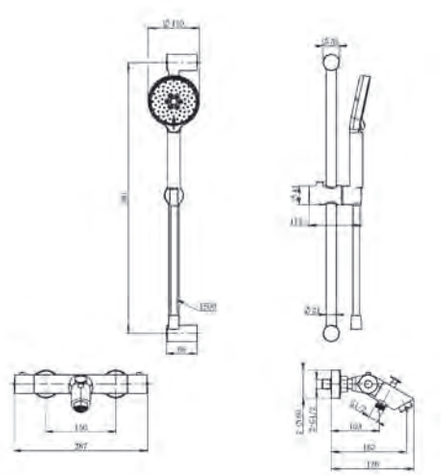

WW-C2002-A-CR
Хром

C2002-A-MB	C2002-A-MW	C2002-A-BGG	C2002-A-BG
Черный матовый	Белый матовый	Темный графит	Браширование золото



Смеситель для ванны с душевым гарнитуром и термостатом

Материал — латунь
Установка на стену
Термостатический картридж
Защита шланга от перекручивания
Защита от обратного потока



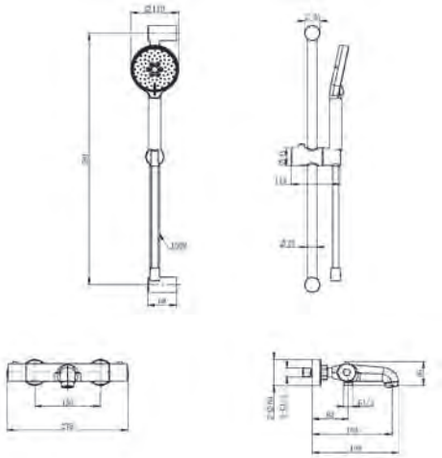

WW-C2006-A-CR
Хром

C2006-A-MB	C2006-A-MW	C2006-A-BGG	C2006-A-BG
Черный матовый	Белый матовый	Темный графит	Браширование золото



Смеситель для ванны с душевым гарнитуром и термостатом

Материал — латунь
Установка на стену
Термостатический картридж
Защита шланга от перекручивания
Защита от обратного потока



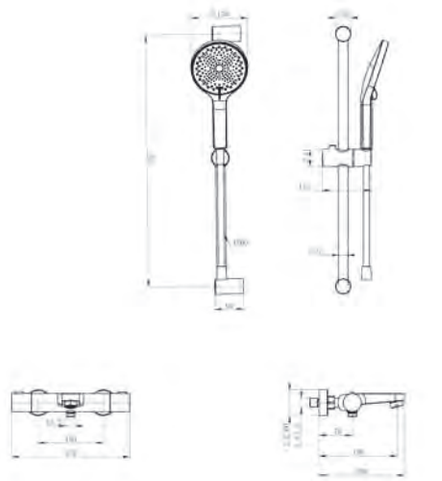

WW-C2018-A-CR
Хром

C2018-A-MB	C2018-A-MW	C2018-A-BGG	C2018-A-BG
Черный матовый	Белый матовый	Темный графит	Браширование золото



Смеситель для ванны с душевым гарнитуром и термостатом

Материал — латунь
Установка на стену
Термостатический картридж
Защита шланга от перекручивания
Защита от обратного потока



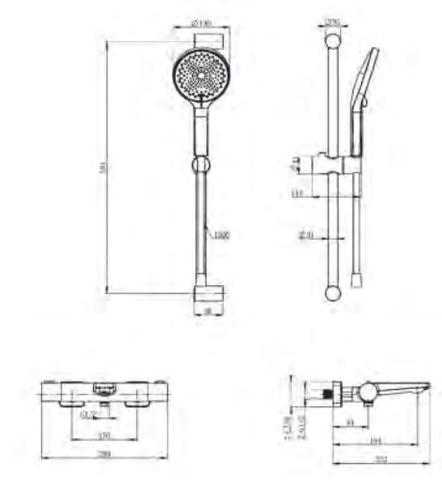

WW-C2021-A-CR
Хром

C2021-A-MB	C2021-A-MW	C2021-A-BGG	C2021-A-BG
Черный матовый	Белый матовый	Темный графит	Браширование золото

СМЕСИТЕЛИ ДЛЯ ДУША







Смеситель для душа
Материал — латунь
Установка на стену
Керамический картридж
Защита шланга от перекручивания
Защита от обратного потока



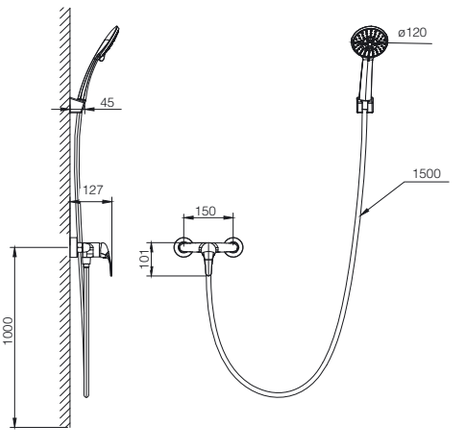

WW-4540-CR
Хром

4540-MB	4540-MW	4540-BGG	4540-BG
Черный матовый	Белый матовый	Тёмный графит	Браширование золото



Смеситель для душа
Материал — латунь
Установка на стену
Керамический картридж
Защита шланга от перекручивания
Защита от обратного потока



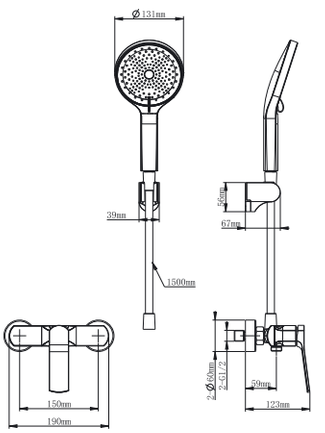

WW-B2585-CR
Хром

B2585-MB	B2585-MW	B2585-BGG	B2585-BG
Черный матовый	Белый матовый	Тёмный графит	Браширование золото



Смеситель для душа с гарнитуром CLICKPLATE
Материал — латунь
Установка на стену
Керамический картридж
Защита шланга от перекручивания
Защита от обратного потока



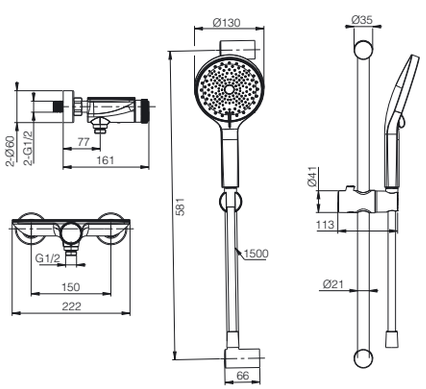

WW-B2052-A-CR
Хром

B2052-A-MB	B2052-A-MW	B2052-A-BGG	B2052-A-BG
Черный матовый	Белый матовый	Темный графит	Браширование золото



Смеситель для душа с гарнитуром
Материал — латунь
Установка на стену
Керамический картридж
Защита шланга от перекручивания
Защита от обратного потока



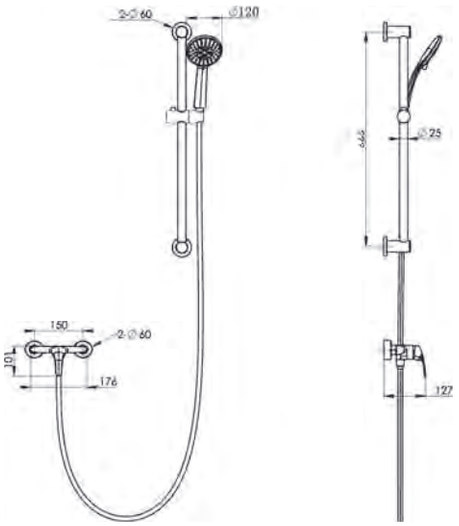

WW-4570-CR
Хром

4570-MB	4570-MW	4570-BGG	4570-BG
Черный матовый	Белый матовый	Тёмный графит	Браширование золото



Смеситель для душа с гарнитуром
Материал — латунь
Установка на стену
Керамический картридж
Защита шланга от перекручивания
Защита от обратного потока



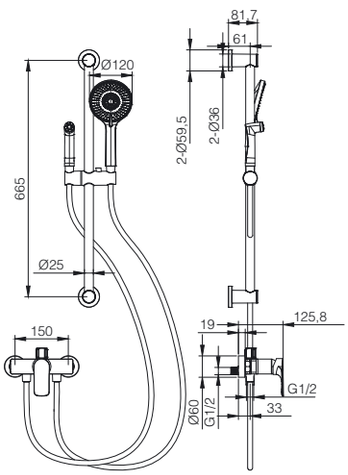

WW-A4888-CR
Хром

A4888-MB	A4888-MW	A4888-BGG	A4888-BG
Черный матовый	Белый матовый	Тёмный графит	Браширование золото



Смеситель для душа с гарнитуром
Материал — латунь
Установка на стену
Керамический картридж
Защита шланга от перекручивания
Защита от обратного потока



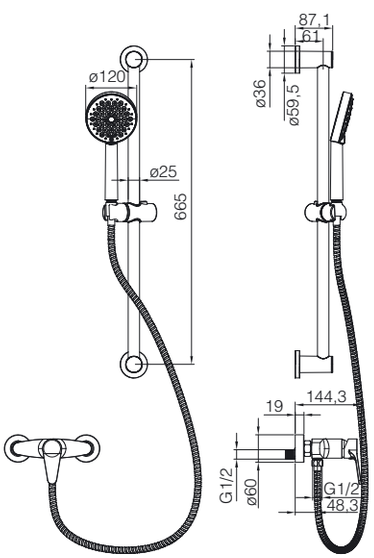

WW-AE3103-CR
Хром

AE3103-MB	AE3103-MW	AE3103-BGG	AE3103-BG
Черный матовый	Белый матовый	Тёмный графит	Браширование золото



Смеситель для душа с термостатом STRATO

Материал — латунь
Установка на стену
Термостатический картридж
Защита шланга от перекручивания
Защита от обратного потока



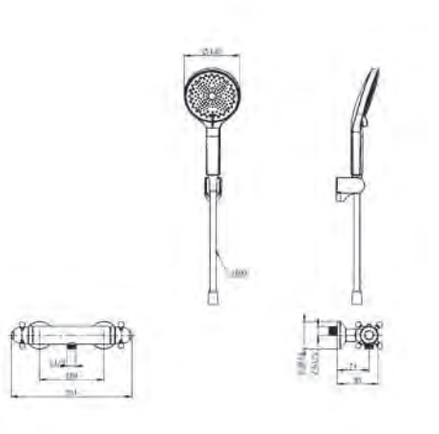

WW-B2048-A-CR
Хром

B2048-A-MB	B2048-A-MW	B2048-A-BGG	B2048-A-BG
Черный матовый	Белый матовый	Тёмный графит	Браширование золото



Смеситель для душа с термостатом T-1000

Материал — латунь
Установка на стену
Термостатический картридж
Защита шланга от перекручивания
Защита от обратного потока



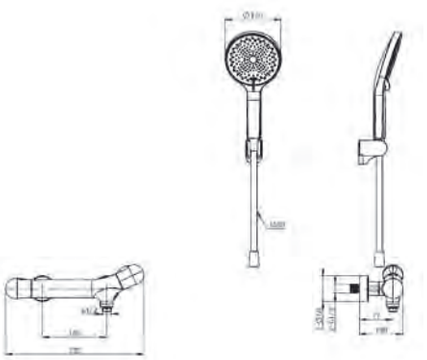

WW-B2057-A-CR
Хром

B2057-A-MB	B2057-A-MW	B2057-A-BGG	B2057-A-BG
Черный матовый	Белый матовый	Тёмный графит	Браширование золото



Смеситель для душа с термостатом TWIST

Материал — латунь
Установка на стену
Термостатический картридж
Защита шланга от перекручивания
Защита от обратного потока



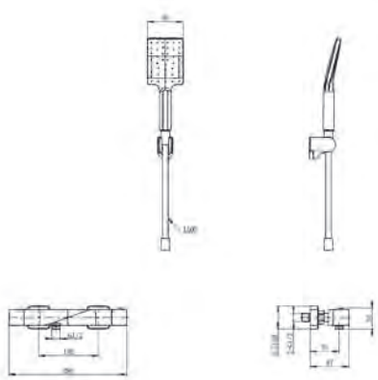

WW-B2025-A-CR
Хром

B2025-A-MB	B2025-A-MW	B2025-A-BGG	B2025-A-BG
Черный матовый	Белый матовый	Темный графит	Браширование золото



Смеситель для душа с термостатом встраиваемый

Материал — латунь
Установка в стену (встройка)
Термостатический картридж
Защита шланга от перекручивания
Защита от обратного потока

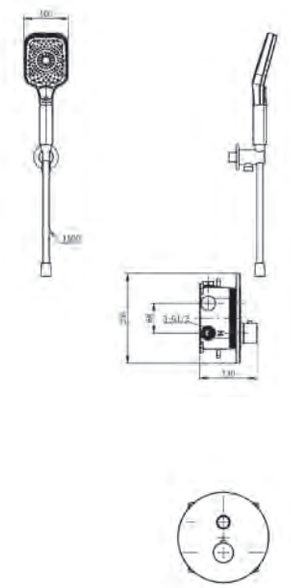



WW-D1017-A-CR
Хром

D1017-A-MB	D1017-A-MW	D1017-A-BGG	D1017-A-BG
Черный матовый	Белый матовый	Тёмный графит	Браширование золото



Смеситель для душа с термостатом встраиваемый

Материал — латунь
Установка в стену (встройка)
Термостатический картридж
Защита шланга от перекручивания
Защита от обратного потока

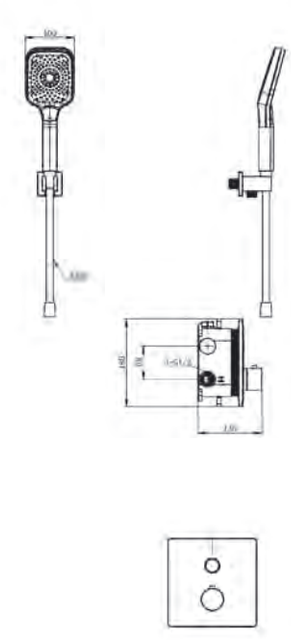



WW-D1017-B-CR
Хром

D1017-B-MB	D1017-B-MW	D1017-B-BGG	D1017-B-BG
Черный матовый	Белый матовый	Тёмный графит	Браширование золото

ДУШЕВЫЕ СИСТЕМЫ







Душевая система
BLEND

Материал — латунь
Установка на стену
Термостатический картридж
Защита шланга от перекручивания
Защита от обратного потока









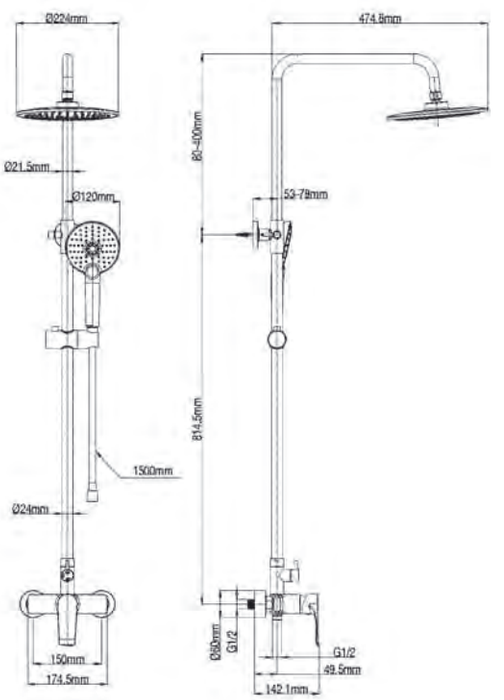

WW-A30103-CR
Хром

A30103-MB	A30103-MW	A30103-BGG	A30103-BG
Черный матовый	Белый матовый	Тёмный графит	Брашированное золото



Душевая система с термостатом
CAPSULE

Материал — латунь
Установка на стену
Термостатический картридж
Защита шланга от перекручивания
Защита от обратного потока









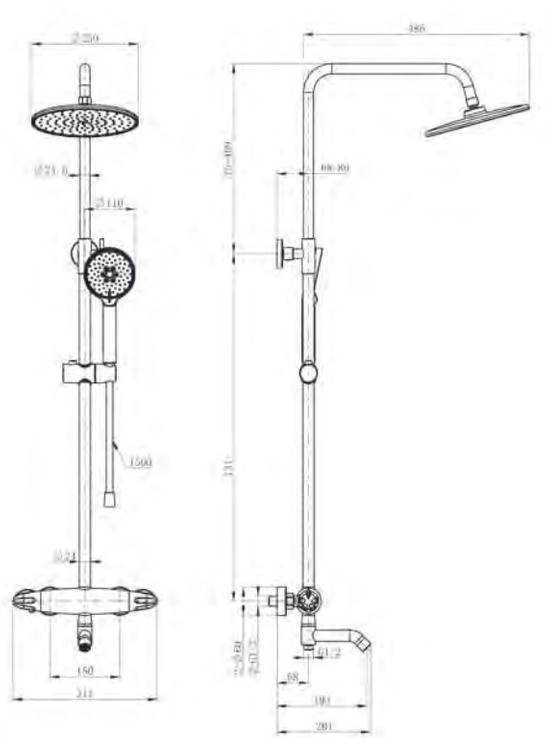

WW-B3031-A1-CR
Хром

B3031-A1-MB	B3031-A1-MW	B3031-A1-BGG	B3031-A1-BG
Черный матовый	Белый матовый	Темный графит	Брашированное золото



Душевая система с термостатом CAPSULE

Материал — латунь
Установка на стену
Термостатический картридж
Защита шланга от перекручивания
Защита от обратного потока









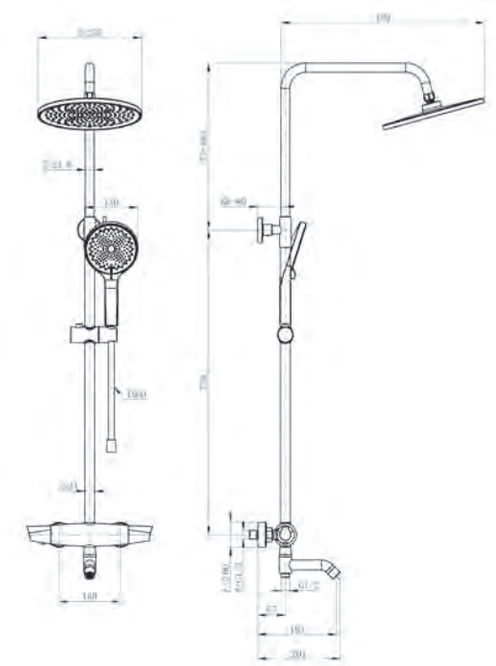

WW-B3031-A2-CR
Хром

B3031-A2-MB
Черный матовый

B3031-A2-MW
Белый матовый

B3031-A2-BGG
Темный графит

B3031-A2-BG
Брашированное золото



Душевая система с термостатом CAPSULE

Материал — латунь
Установка на стену
Термостатический картридж
Защита шланга от перекручивания
Защита от обратного потока









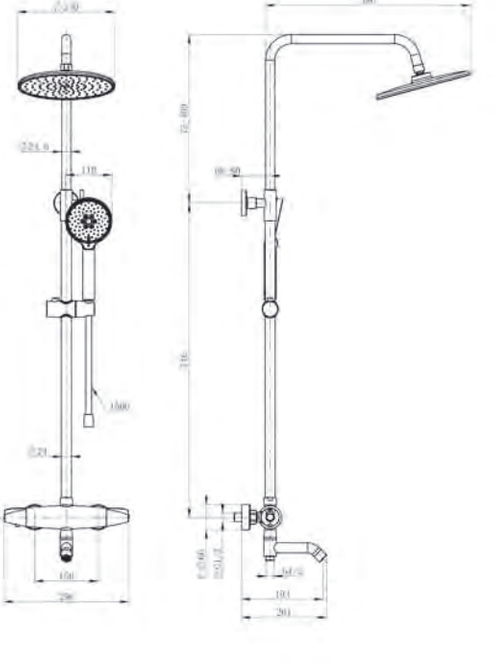

WW-B3031-A3-CR
Хром

B3031-A3-MB
Черный матовый

B3031-A3-MW
Белый матовый

B3031-A3-BGG
Темный графит

B3031-A3-BG
Брашированное золото



Душевая система с термостатом CAPSULE

Материал — латунь
Установка на стену
Термостатический картридж
Защита шланга от перекручивания
Защита от обратного потока

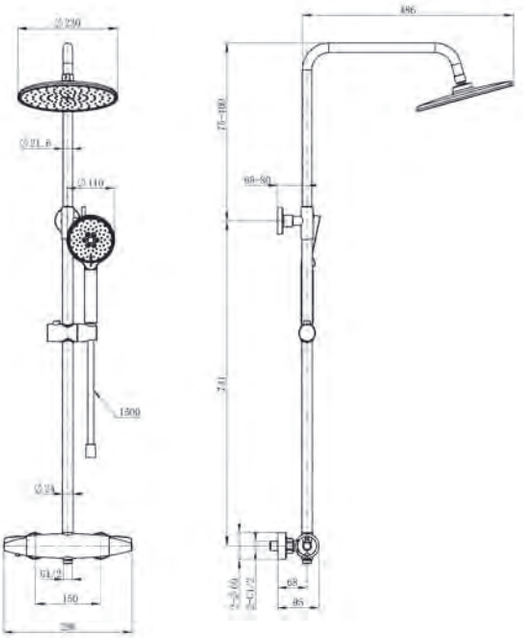







WW-B3031-A-CR
Хром

B3031-A-MB
Черный матовый

B3031-A-MW
Белый матовый

B3031-A-BG
Брашированное золото



Душевая система LINE

Материал — латунь
Установка на стену
Термостатический картридж
Защита шланга от перекручивания
Защита от обратного потока

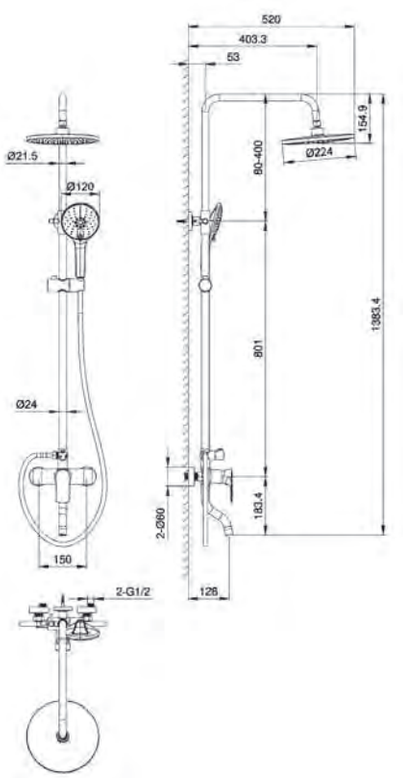









WW-AE3354-CR
Хром

AE3354-MB
Черный матовый

AE3354-MW
Белый матовый

AE3354-BGG
Тёмный графит

AE3354-BG
Брашированное золото



Душевая система с термостатом NEO

Материал — латунь
Установка на стену
Термостатический картридж
Защита шланга от перекручивания
Защита от обратного потока

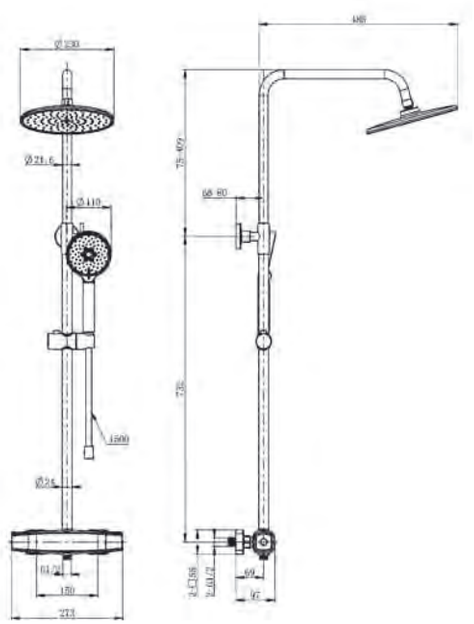



WW-B3035-A-CR
Хром



B3035-A-MB
Черный матовый



B3035-A-MW
Белый матовый



B3035-A-BGG
Темный графит

B3035-A-BG
Брашированное золото



Душевая система с термостатом NEO

Материал — латунь
Установка на стену
Термостатический картридж
Защита шланга от перекручивания
Защита от обратного потока

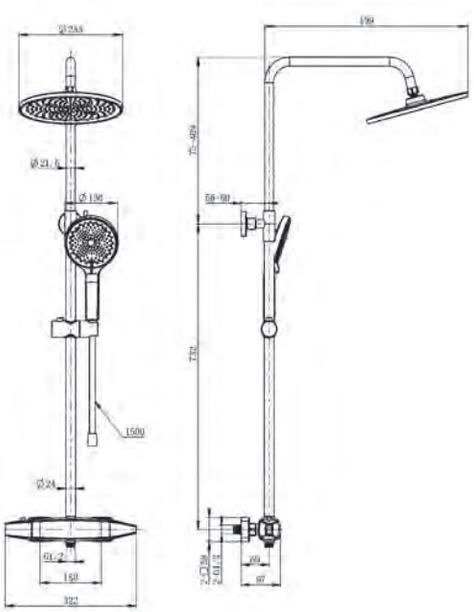



WW-B3035-A1-CR
Хром



B3035-A1-MB
Черный матовый



B3035-A1-MW
Белый матовый



B3035-A1-BGG
Темный графит

B3035-A1-BG
Брашированное золото



Душевая система с термостатом NEO

Материал — латунь
Установка на стену
Термостатический картридж
Защита шланга от перекручивания
Защита от обратного потока



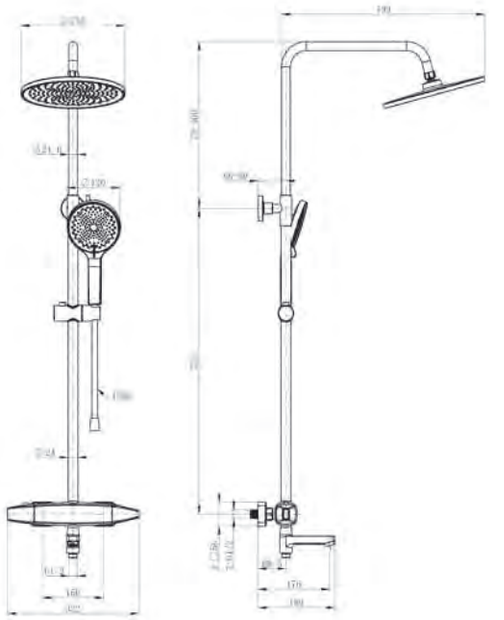

WW-B3035-A2-CR
Хром

B3035-A2-MB	B3035-A2-MW	B3035-A2-BGG	B3035-A2-BG
Черный матовый	Белый матовый	Темный графит	Брашированное золото



Душевая система с термостатом NEO

Материал — латунь
Установка на стену
Термостатический картридж
Защита шланга от перекручивания
Защита от обратного потока



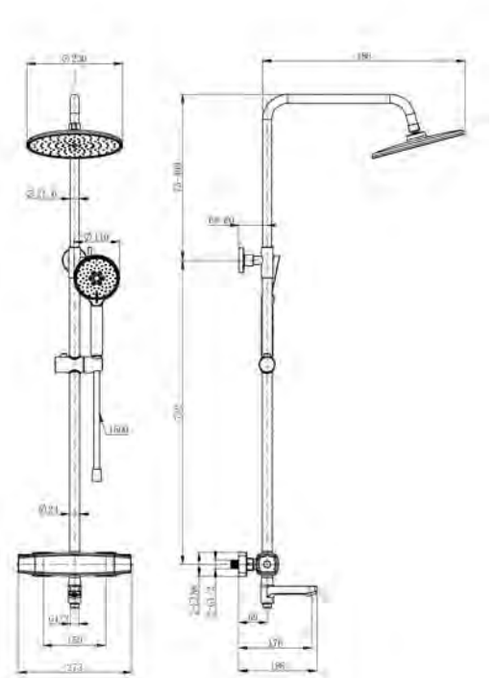

WW-B3035-A3-CR
Хром

B3035-A3-MB	B3035-A3-MW	B3035-A3-BGG	B3035-A3-BG
Черный матовый	Белый матовый	Темный графит	Брашированное золото



Душевая система с термостатом NEO

Материал — латунь
Установка на стену
Термостатический картридж
Защита шланга от перекручивания
Защита от обратного потока









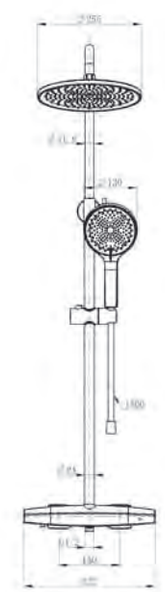

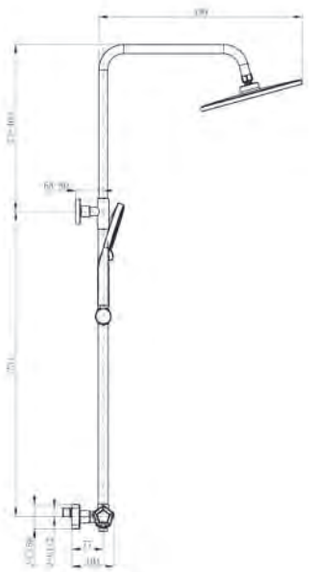

WW-B3045-A-CR
Хром

B3045-A-MB
Черный матовый

B3045-A-MW
Белый матовый

B3045-A-BGG
Темный графит

B3045-A-BG
Брашированное золото



Душевая система с термостатом NEO

Материал — латунь
Установка на стену
Термостатический картридж
Защита шланга от перекручивания
Защита от обратного потока











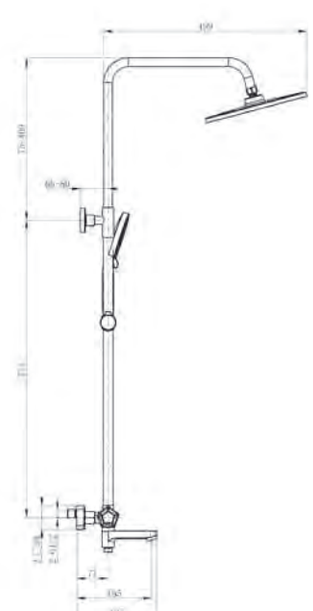

WW-B3046-A1-CR
Хром

B3046-A1-MB
Черный матовый

B3046-A1-MW
Белый матовый

B3046-A1-BGG
Темный графит

B3046-A1-BG
Брашированное золото





Душевая система с термостатом SHELF

Материал — латунь
Установка на стену
Термостатический картридж
Защита шланга от перекручивания
Защита от обратного потока







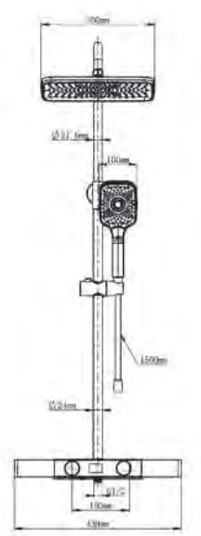

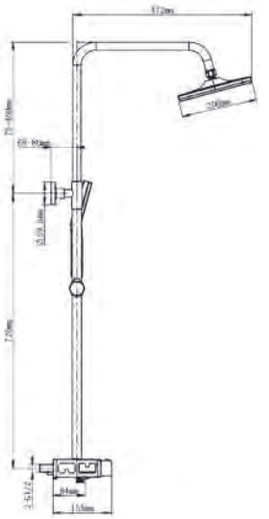

WW-B3552-BGG
Тёмный графит

B3552-MB
Черный матовый

B3552-MW
Белый матовый

B3552-BG
Брашированное золото

Душевая система с термостатом SHELF

Материал — латунь
Установка на стену
Термостатический картридж
Защита шланга от перекручивания
Защита от обратного потока









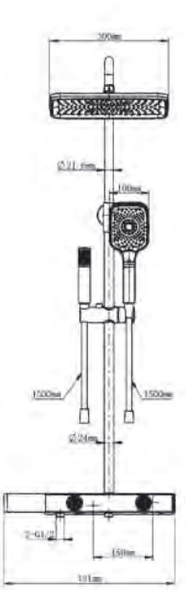

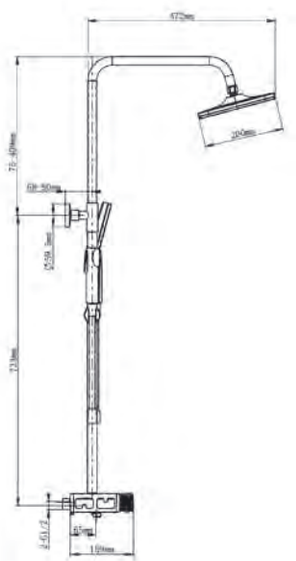

WW-B4161-BGG
Тёмный графит

B4161-MB
Черный матовый

B4161-MW
Белый матовый

B4161-BG
Брашированное золото



Душевая система с термостатом PLATE
Материал — латунь
Установка на стену
Термостатический картридж
Защита шланга от перекручивания
Защита от обратного потока

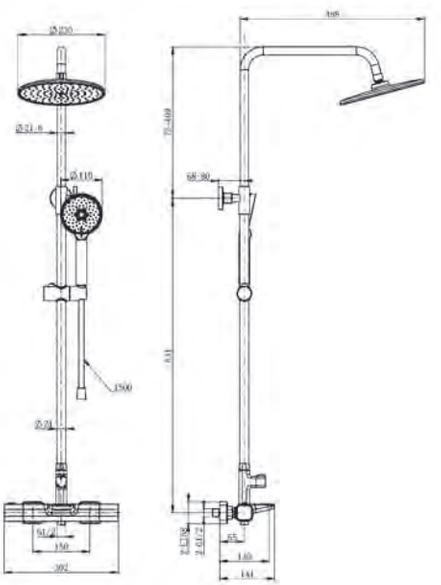









WW-C3017-A-CR
Хром

C3017-A-MB
Черный матовый

C3017-A-MW
Белый матовый

C3017-A-BGG
Тёмный графит

C3017-A-BG
Брашированное золото



Душевая система с термостатом PLATE
Материал — латунь
Установка на стену
Термостатический картридж
Защита шланга от перекручивания
Защита от обратного потока

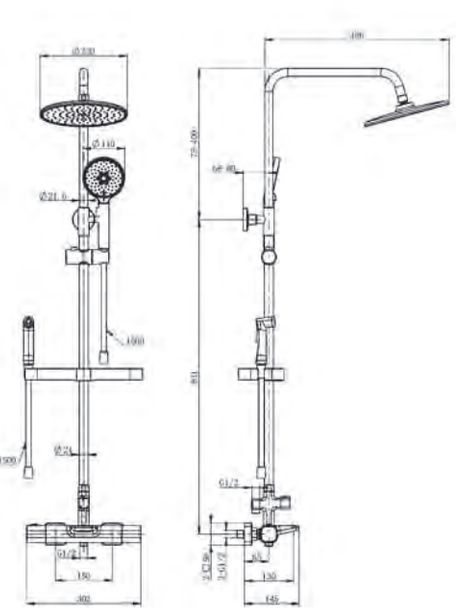









WW-C3017-A1-CR
Хром

C3017-A1-MB
Черный матовый

C3017-A1-MW
Белый матовый

C3017-A1-BGG
Тёмный графит

C3017-A1-BG
Брашированное золото



Душевая система с термостатом
T-1000

Материал — латунь
Установка на стену
Термостатический картридж
Защита шланга от перекручивания
Защита от обратного потока









WW-B3057-A-CR
Хром

B3057-A-MB	B3057-A-MW	B3057-A-BGG	B3057-A-BG
Черный матовый	Белый матовый	Тёмный графит	Брашированное золото



Душевая система с термостатом
THERMOKLICK

Материал — латунь
Установка на стену
Термостатический картридж
Защита шланга от перекручивания
Защита от обратного потока
Скрытый излив






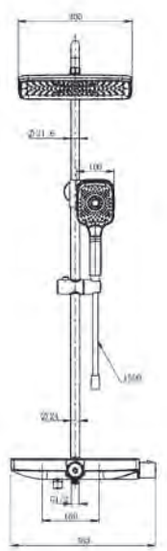
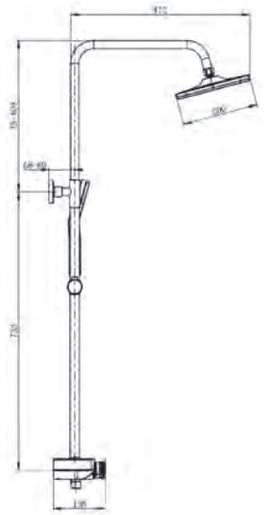

WW-B3098-A-CR
Хром

B3098-A-MB	B3098-A-MW	B3098-A-BGG	B3098-A-BG
Черный матовый	Белый матовый	Тёмный графит	Брашированное золото



Душевая система
Материал — латунь
Установка на стену
Керамический картридж
Защита шланга от перекручивания
Защита от обратного потока

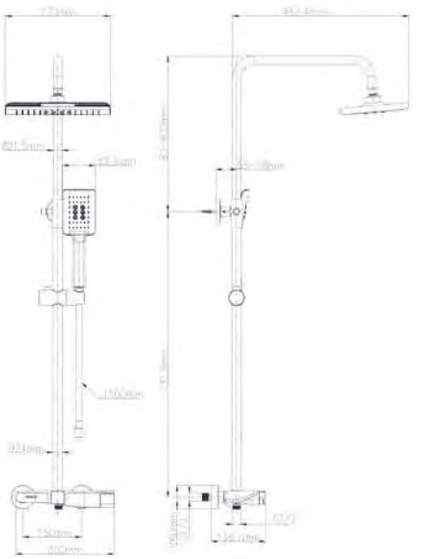









WW-AE33110-CR
Хром

AE33110-MB	AE33110-MW	AE33110-BGG	AE33110-BG
Черный матовый	Белый матовый	Тёмный графит	Брашированное золото



Душевая система
Материал — латунь
Установка на стену
Керамический картридж
Защита шланга от перекручивания
Защита от обратного потока

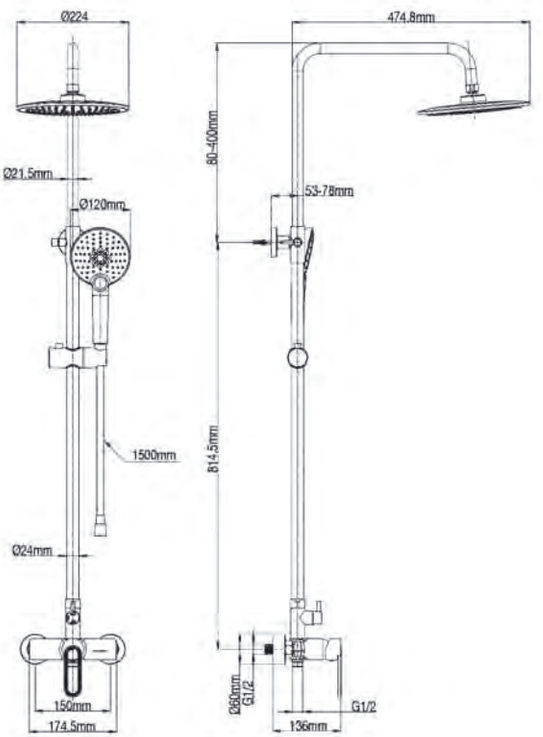









WW-B2166-A-CR
Хром

B2166-A-MB	B2166-A-MW	B2166-A-BGG	B2166-A-BG
Черный матовый	Белый матовый	Темный графит	Брашированное золото



Душевая система
Материал — латунь
Установка на стену
Керамический картридж
Защита шланга от перекручивания
Защита от обратного потока

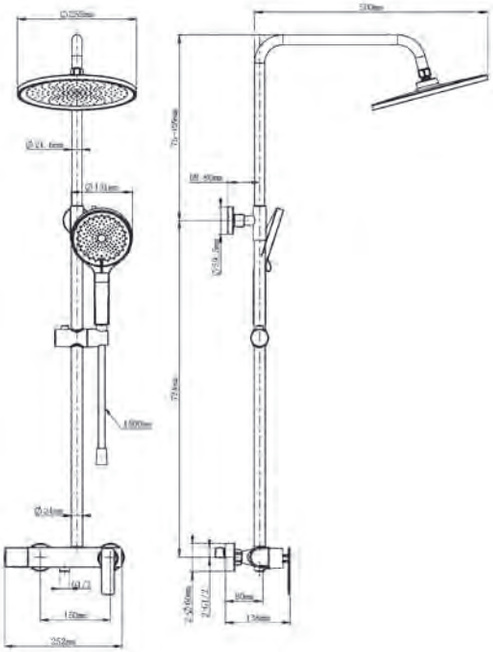



B3517-MB
Черный матовый



B3517-MW
Белый матовый



B3517-BGG
Темный графит



B3517-BG
Брашированное золото

WW-B3517-CR
Хром



Душевая система
Материал — латунь
Установка на стену
Керамический картридж
Защита шланга от перекручивания
Защита от обратного потока

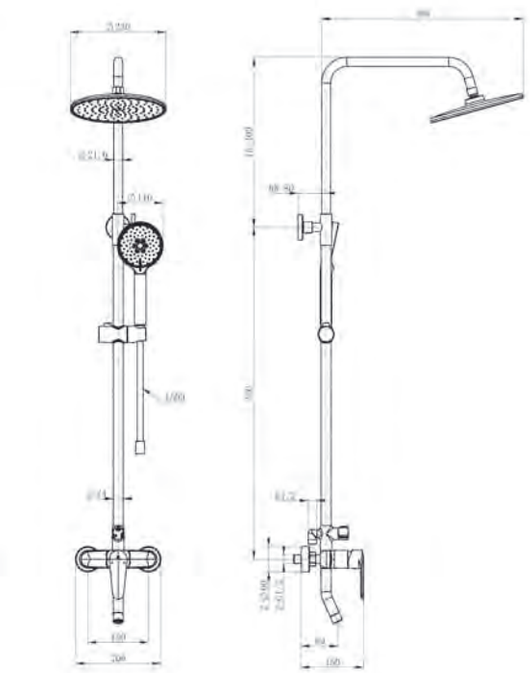



B2168-A-MB
Черный матовый



B2168-A-MW
Белый матовый



B2168-A-BGG
Темный графит



B2168-A-BG
Брашированное золото

WW-B2168-A-CR
Хром



Душевая система
Материал — латунь
Установка на стену
Керамический картридж
Защита шланга от перекручивания
Защита от обратного потока

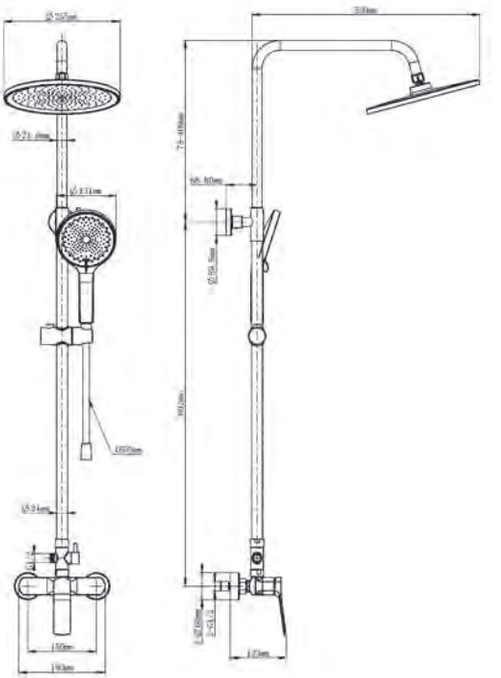









WW-B3200-CR
Хром

B3200-MB
Черный матовый

B3200-MW
Белый матовый

B3200-BGG
Темный графит

B3200-BG
Брашированное золото



Душевая система с техническим душем
Материал — латунь
Установка на стену
Керамический картридж
Защита шланга от перекручивания
Защита от обратного потока

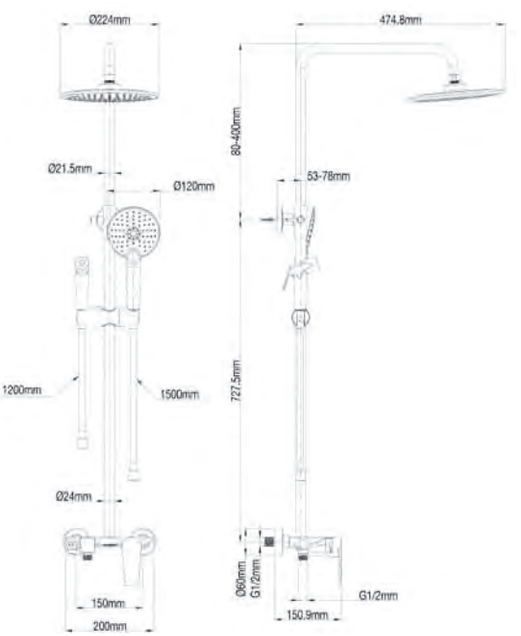









WW-A30874-CR
Хром

A30874-MB
Черный матовый

A30874-MW
Белый матовый

A30874-BGG
Темный графит

A30874-BG
Брашированное золото



Душевая система с техническим душем и термостатом
Материал — латунь
Установка на стену
Термостатический картридж
Защита шланга от перекручивания
Защита от обратного потока

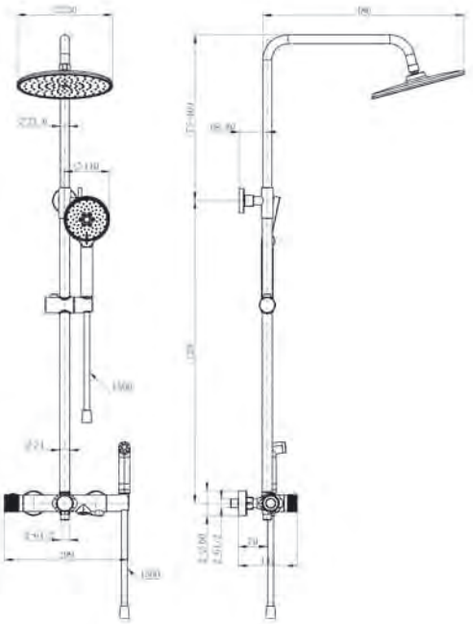









WW-B3097-A-CR
Хром

B3097-A-MB
Черный матовый

B3097-A-MW
Белый матовый

B3097-A-BGG
Темный графит

B3097-A-BG
Брашированное золото



Душевая система с термостатом
Материал — латунь
Установка на стену
Термостатический картридж
Защита шланга от перекручивания
Защита от обратного потока

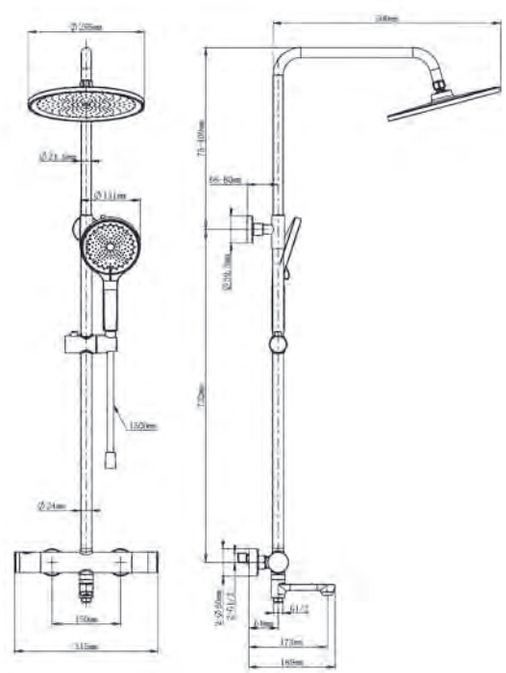









WW-B3069-CR
Хром

B3069-MB
Черный матовый

B3069-MW
Белый матовый

B3069-BGG
Темный графит

B3069-BG
Брашированное золото



Душевая система с термостатом
Материал — латунь
Установка на стену
Термостатический картридж
Защита шланга от перекручивания
Защита от обратного потока







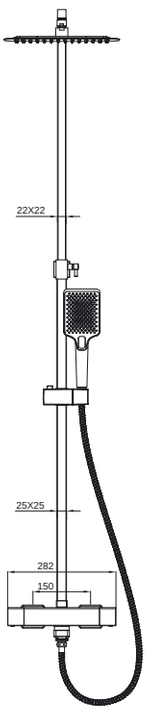

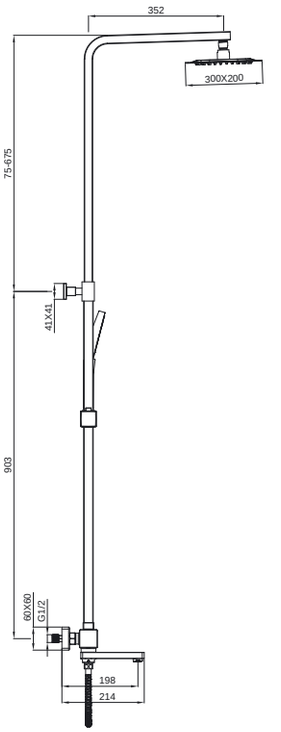

WW-88739901-CR
Хром

88739901-MB	88739901-BGM	88739901-BG
Черный матовый	Темный графит	Брашированное золото



Душевая система с термостатом
Материал — латунь
Установка на стену
Термостатический картридж
Защита шланга от перекручивания
Защита от обратного потока







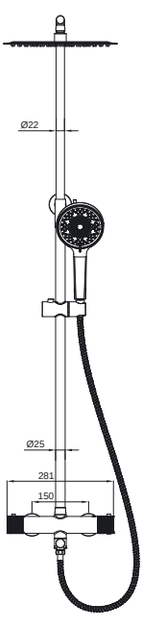

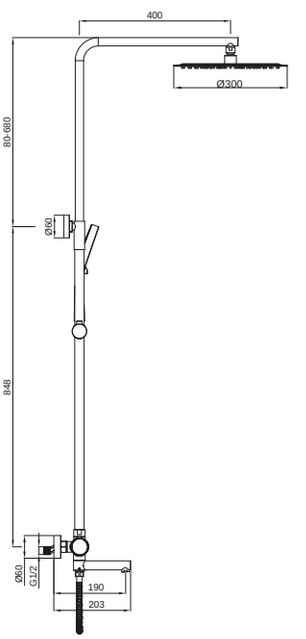

WW-88739902-CR
Хром

88739902-MB	88739902-BGM	88739902-BG
Черный матовый	Темный графит	Брашированное золото



Душевая система с термостатом
Материал — латунь
Установка на стену
Термостатический картридж
Защита шланга от перекручивания
Защита от обратного потока

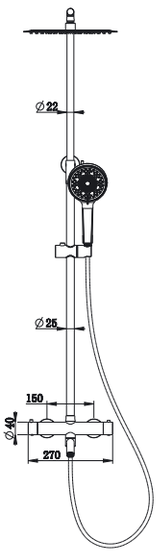

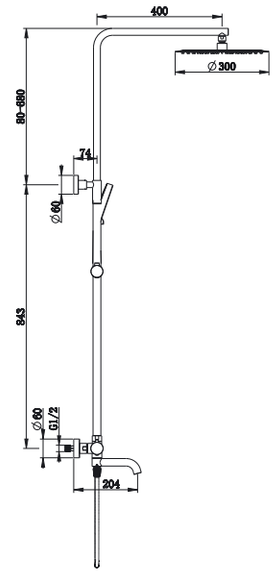







WW-88739903-CR
Хром

88739903-MB
Черный матовый

88739903-BGM
Темный графит

88739903-BG
Браширование золото





Душевая система с термостатом SOLID
Материал — латунь
Установка на стену
Термостатический картридж
Защита шланга от перекручивания
Защита от обратного потока



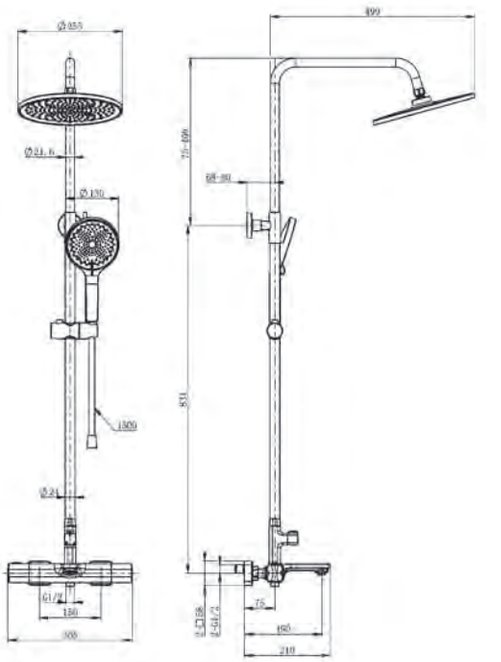

WW-C3011-A-CR
Хром

C3011-A-MB
Черный матовый

C3011-A-MW
Белый матовый

C3011-A-BGG
Тёмный графит

C3011-A-BG
Брашированное золото



Душевая система с термостатом SOLID
Материал — латунь
Установка на стену
Термостатический картридж
Защита шланга от перекручивания
Защита от обратного потока



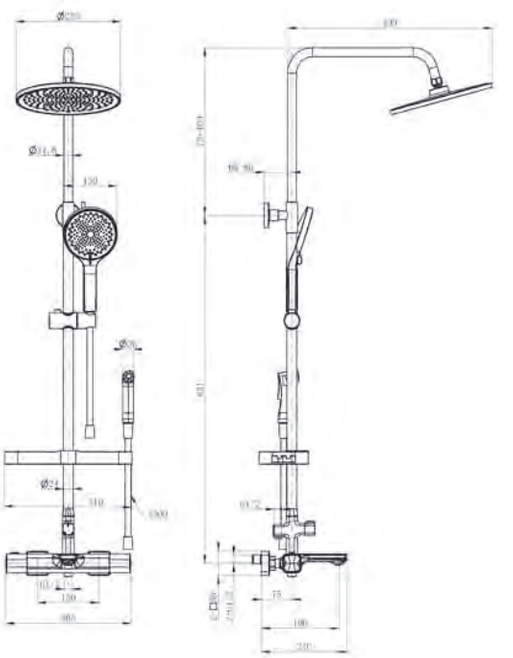

WW-C3011-A1-CR
Хром

C3011-A1-MB
Черный матовый

C3011-A1-MW
Белый матовый

C3011-A1-BGG
Тёмный графит

C3011-A1-BG
Брашированное золото



Душевая система с термостатом
Материал — латунь
Установка на стену
Термостатический картридж
Защита шланга от перекручивания
Защита от обратного потока

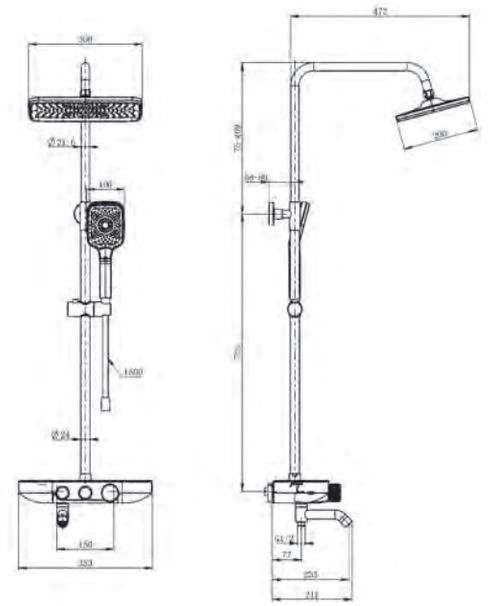









WW-B3099-A-CR
Хром

B3099-A-MB
Черный матовый

B3099-A-MW
Белый матовый

B3099-A-BGG
Темный графит

B3099-A-BG
Брашированное золото



Душевая система с техническим душем и термостатом
Материал — латунь
Установка на стену
Термостатический картридж
Защита шланга от перекручивания
Защита от обратного потока

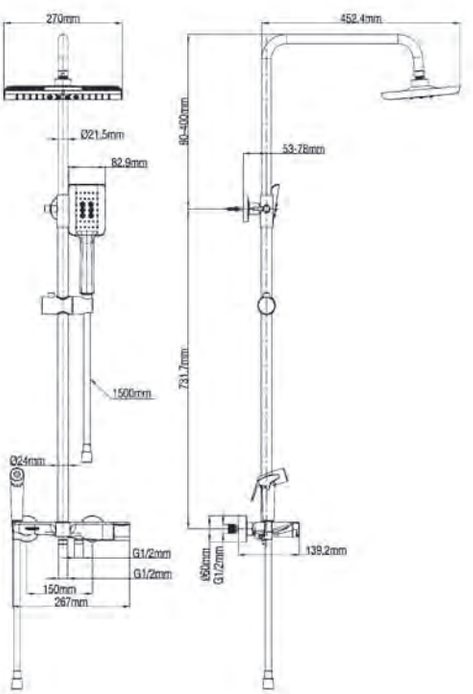









WW-B3310-CR
Хром

B3310-MB
Черный матовый

B3310-MW
Белый матовый

B3310-BGG
Темный графит

B3310-BG
Брашированное золото



Душевая система с термостатом встраиваемая
Материал — латунь
Установка на стену
Термостатический картридж
Защита шланга от перекручивания
Защита от обратного потока



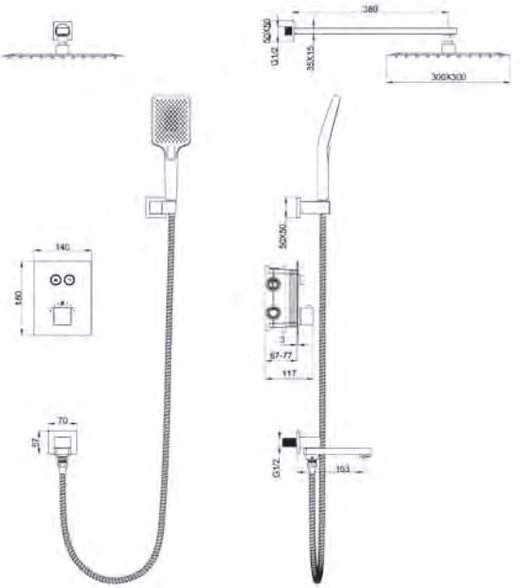

WW-88929003-CR
Хром

88929003-MB
Черный матовый

88929003-BGM
Темный графит

88929003-BG
Брашированное золото

Душевая система с термостатом встраиваемая
Материал — латунь
Установка на стену
Термостатический картридж
Защита шланга от перекручивания
Защита от обратного потока





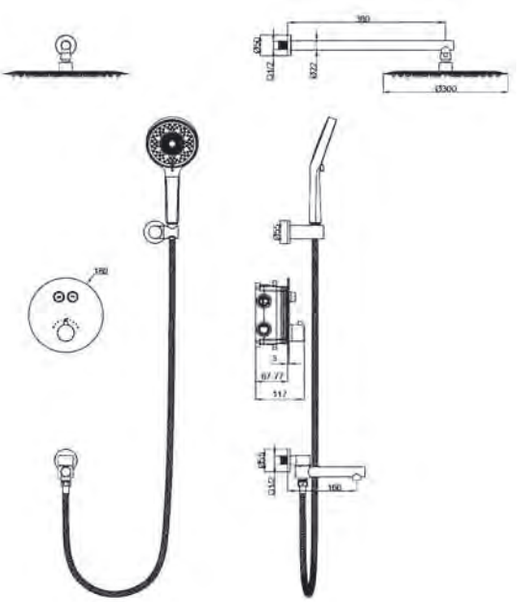

WW-88929010-CR
Хром

88929010-MB
Черный матовый

88929010-BGM
Темный графит

88929010-BG
Брашированное золото



Душевая система с термостатом встраиваемая
Материал — латунь
Установка на стену
Термостатический картридж
Защита шланга от перекручивания
Защита от обратного потока



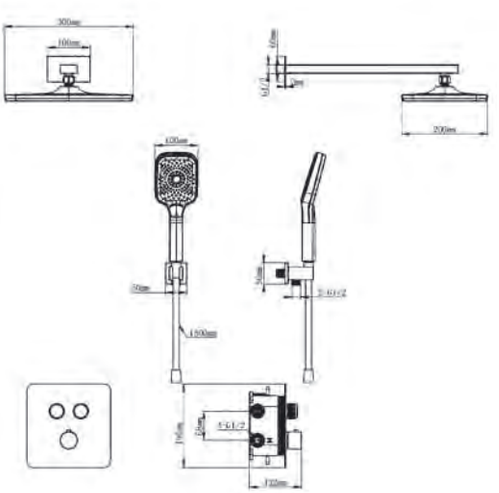



WW-B4003-CR
Хром

B4003-MB	B4003-MW	B4003-BGG	B4003-BG
Черный матовый	Белый матовый	Темный графит	Брашированное золото



Душевая система с термостатом встраиваемая с изливом
Материал — латунь
Установка на стену
Термостатический картридж
Защита шланга от перекручивания
Защита от обратного потока



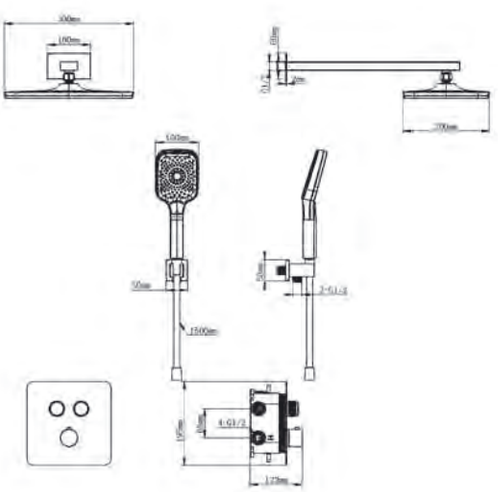



WW-B4005-CR
Хром

B4005-MB	B4005-MW	B4005-BGG	B4005-BG
Черный матовый	Белый матовый	Темный графит	Брашированное золото



Душевая система с термостатом встраиваемая
Материал — латунь
Установка в стену (встройка)
Термостатический картридж
Защита шланга от перекручивания
Защита от обратного потока

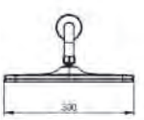

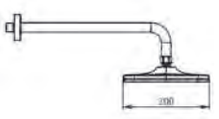



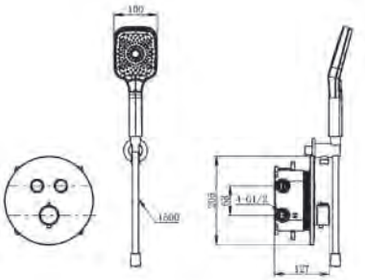

















WW-D2017-A-CR
Хром

D2017-A-MB	D2017-A-MW	D2017-A-BGG	D2017-A-BG
Черный матовый	Белый матовый	Темный графит	Брашированное золото



Душевая система с термостатом встраиваемая
Материал — латунь
Установка в стену (встройка)
Термостатический картридж
Защита шланга от перекручивания
Защита от обратного потока







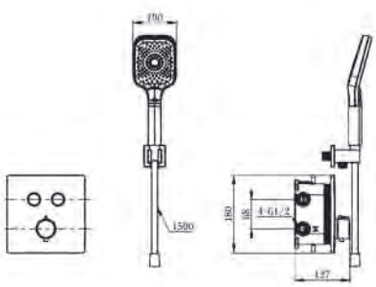

















WW-D2017-B-CR
Хром

D2017-B-MB	D2017-B-MW	D2017-B-BGG	D2017-B-BG
Черный матовый	Белый матовый	Темный графит	Брашированное золото



Душевая система с термостатом встраиваемая
Материал — латунь
Установка в стену (встройка)
Термостатический картридж
Защита шланга от перекручивания
Защита от обратного потока





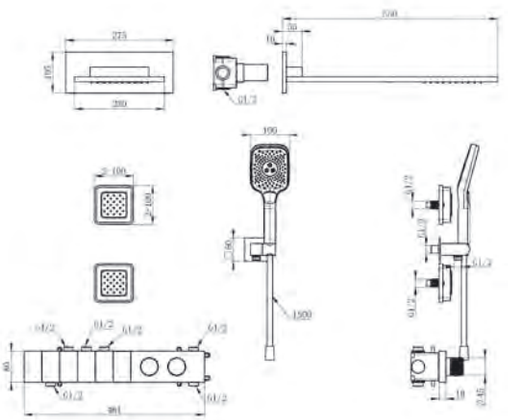

WW-D4538-A-CR
Хром

D4538-A-MB	D4538-A-MW	D4538-A-BGG	D4538-A-BG
Черный матовый	Белый матовый	Темный графит	Брашированное золото



Душевая система с термостатом встраиваемая
Материал — латунь
Установка в стену (встройка)
Термостатический картридж
Защита шланга от перекручивания
Защита от обратного потока





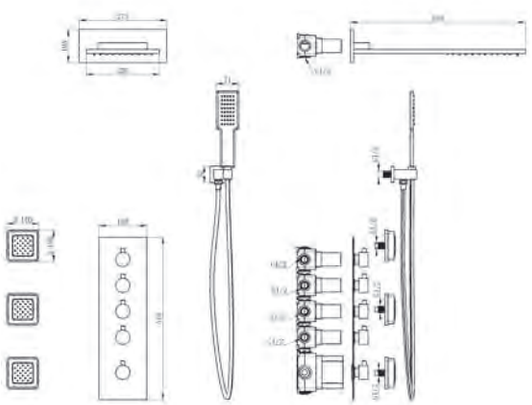

WW-D4100-CR
Хром

D4100-MB	D4100-MW	D4100-BGG	D4100-BG
Черный матовый	Белый матовый	Темный графит	Брашированное золото

СМЕСИТЕЛИ С ГИГИЕНИЧЕСКИМ ДУШЕМ




ON



Смеситель с гигиеническим душем встраиваемый
Материал — латунь
Установка в стену (встройка)
Керамический картридж

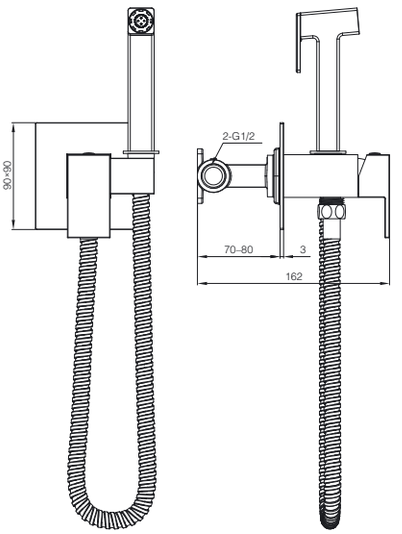





WW-88829903-CR
Хром

88829903-MB
Черный матовый

88829903-BGM
Тёмный графит

88829903-BG
Браширование золото



Смеситель с гигиеническим душем и термостатом встраиваемый
Материал — латунь
Установка в стену (встройка)
Термостатический картридж

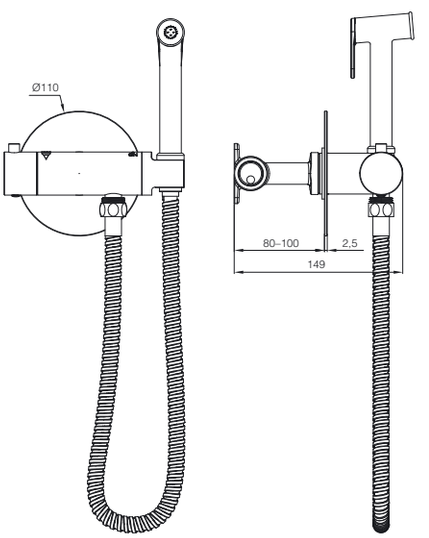





WW-88819902-CR
Хром

88819902-MB
Черный матовый

88819902-BGM
Тёмный графит

88819902-BG
Браширование золото



Смеситель с гигиеническим душем и термостатом встраиваемый
Материал — латунь
Установка в стену (встройка)
Термостатический картридж

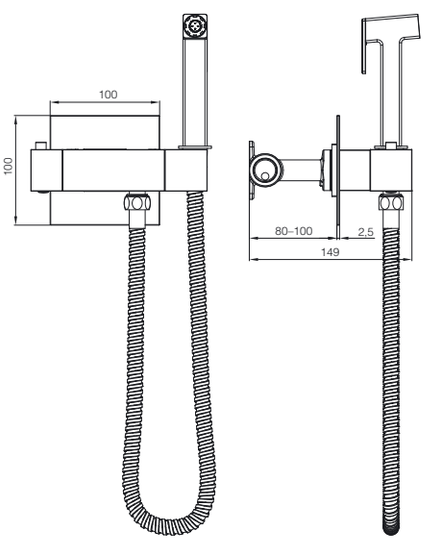





WW-88819903-CR
Хром

88819903-MB
Черный матовый

88819903-BGM
Тёмный графит

88819903-BG
Браширование золото

Смеситель с гигиеническим душем и термостатом встраиваемый
Материал — латунь
Установка в стену (встройка)
Термостатический картридж



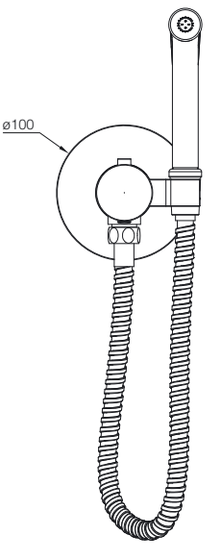

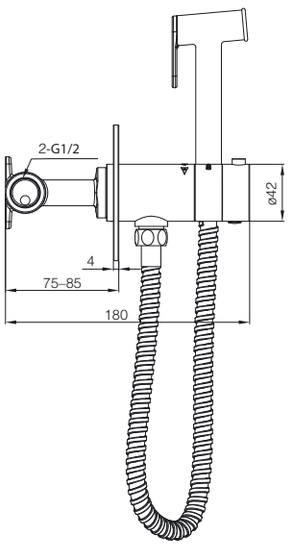









WW-88829909-CR
Хром

88829909-MB	88829909-MW	88829909-BGM	88829909-BG
Черный матовый	Белый матовый	Тёмный графит	Брашированное золото

Смеситель с гигиеническим душем и термостатом встраиваемый
Материал — латунь
Установка в стену (встройка)
Термостатический картридж



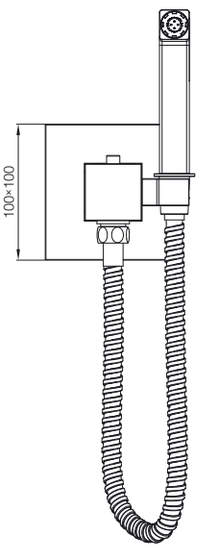

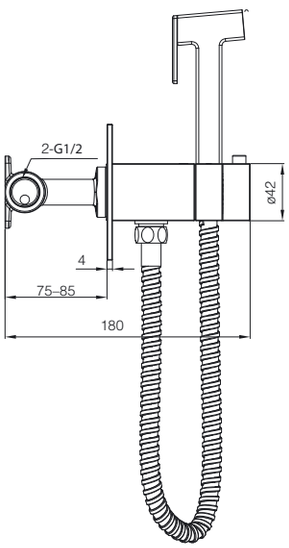









WW-88829910-CR
Хром

88829910-MB	88829910-MW	88829910-BGM	88829910-BG
Черный матовый	Белый матовый	Тёмный графит	Брашированное золото

ДУШЕВЫЕ ТРАПЫ

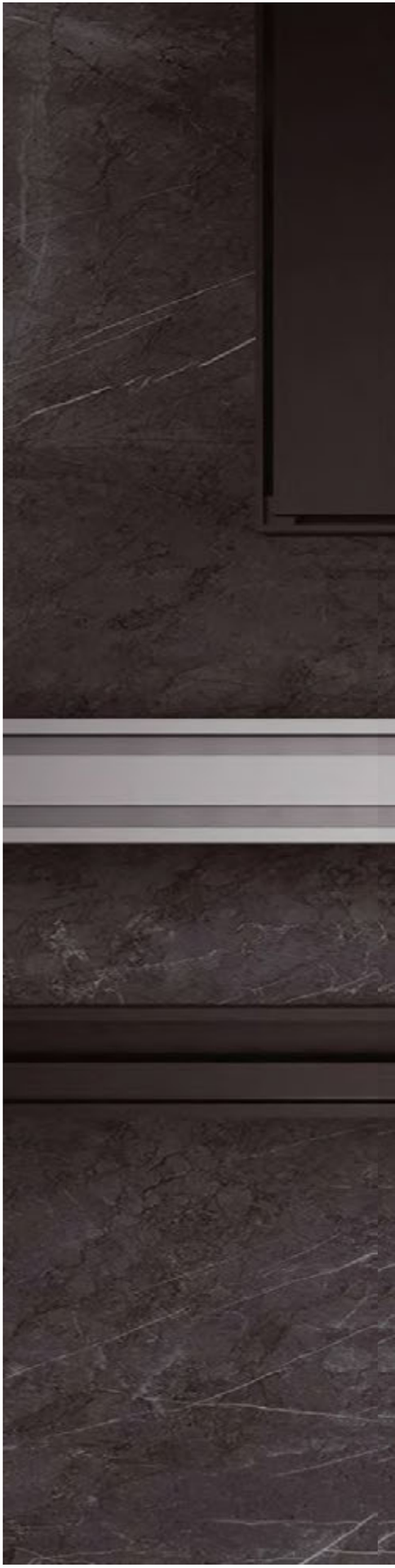





Душевой трап
Монтаж в пол (встраиваемый)
Максимальная пропускная способность 48 л/м
Размер: 600 × 32 × 80 мм
Комбинированный затвор



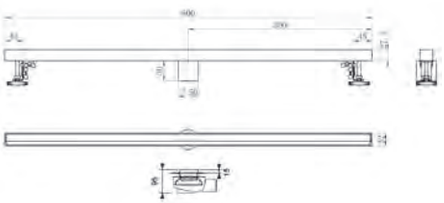

WW-65406M-BR
Брашированный никель

65406M-GM	65406M-BG
Тёмный графит	Браширование золото



Душевой трап
Монтаж в пол (встраиваемый)
Максимальная пропускная способность 48 л/м
Размер: 900 × 32 × 80 мм
Комбинированный затвор



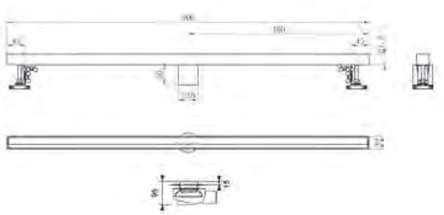

WW-65409M-BR
Брашированный никель

65409M-GM	65409M-BG
Тёмный графит	Браширование золото



Душевой трап
Монтаж в пол (встраиваемый)
Максимальная пропускная способность 48 л/м
Размер: 600 × 32 × 80 мм
Комбинированный затвор



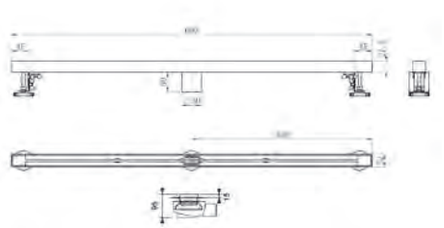

WW-65406T-BR
Брашированный никель

65406T-GM	65406T-BG
Тёмный графит	Браширование золото



Душевой трап
Монтаж в пол (встраиваемый)
Максимальная пропускная способность 48 л/м
Размер: 900 × 32 × 80 мм
Комбинированный затвор



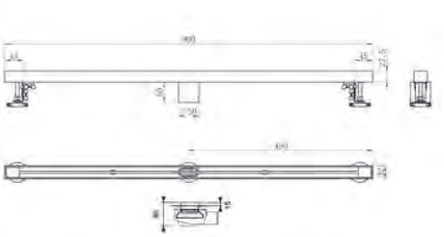

WW-65409T-BR
Брашированный никель

65409T-GM	65409T-BG
Тёмный графит	Браширование золото



ЭЛЕКТРИЧЕСКИЕ ПОЛОТЕНЦЕ-СУШИТЕЛИ

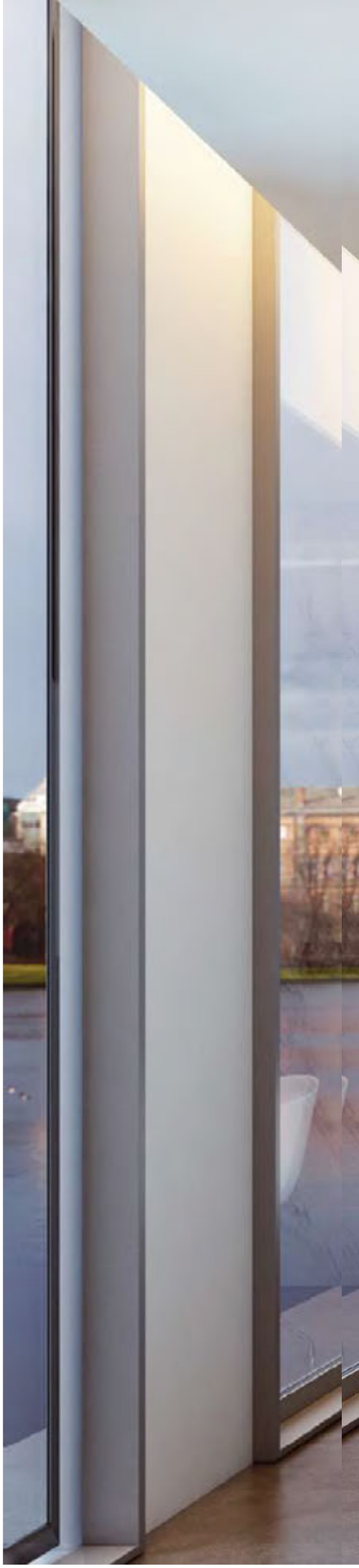



BONN

Классическая «лесенка» с круглыми греющими элементами и стойками, а также идеально проработанными сопряжениями деталей. Основной материал – нержавеющая сталь. Коллекция включает в себя пять основных декоров и несколько типоразмеров, что позволяет ей стать универсальным решением для ванных комнат любой стилистики.





Электрический полотенцесушитель
Автоотключение при нагреве
Терморегулятор
Сенсорное управление
Таймер



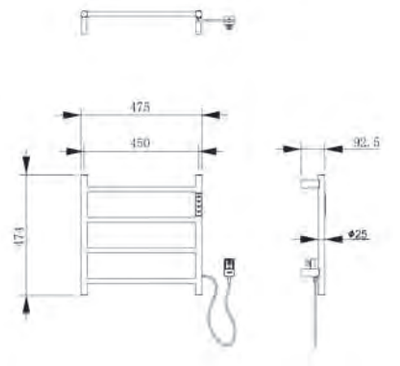

WW-AL404-BR
Брашированный никель

AL404-GM
Тёмный графит



Электрический полотенцесушитель
Автоотключение при нагреве
Терморегулятор
Сенсорное управление
Таймер







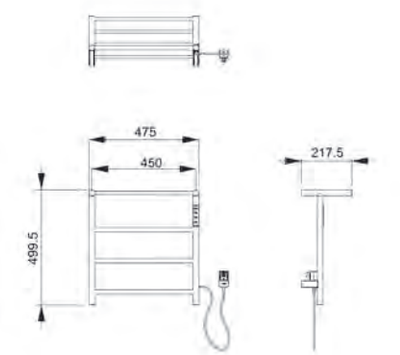

WW-AL402-BR
Брашированный никель

AL402-MB
Черный матовый

AL402-CR
Хром

AL402-GM
Тёмный графит



Электрический полотенцесушитель
Автоотключение при нагреве
Терморегулятор
Сенсорное управление
Таймер





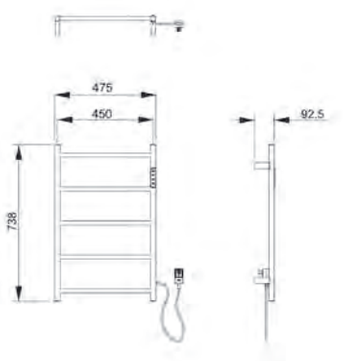

WW-AL405-BR
Брашированный никель

AL405-GM
Тёмный графит

AL405-BG
Брашированное золото



Электрический полотенцесушитель
Автоотключение при нагреве
Терморегулятор
Сенсорное управление
Таймер

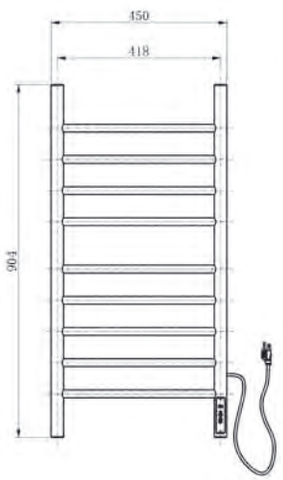

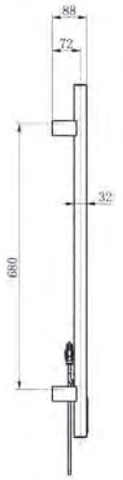

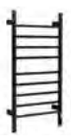

WW-AL409-BR
Браширований никель



AL409-MB
Черный матовый



AL409-MW
Белый матовый



AL409-GM
Тёмный графит



AL409-CR
Хром

AL409-BG
Браширование золото



Электрический полотенцесушитель
Автоотключение при нагреве
Терморегулятор
Сенсорное управление
Таймер

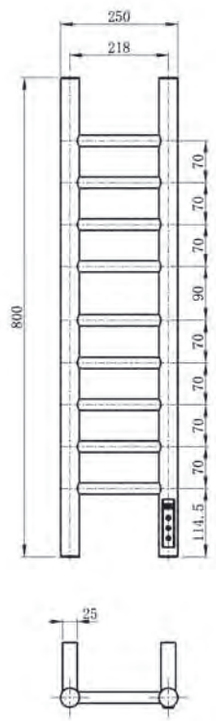

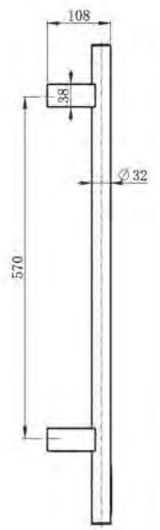



WW-AL4092-CR
Хром



AL4092-MB
Черный матовый



AL4092-GM
Тёмный графит

AL4092-BG
Браширование золото



KÖLN

Замкнутая сверху «лесенка» из нержавеющей стали с плоскими греющими элементами, удобным горизонтальным пультом управления, невероятной стойкостью к окружающей среде – все это коллекция KÖLN. Особый шарм коллекции придают контрастные рифленые вставки. Универсальное и удивительно стильное решение.

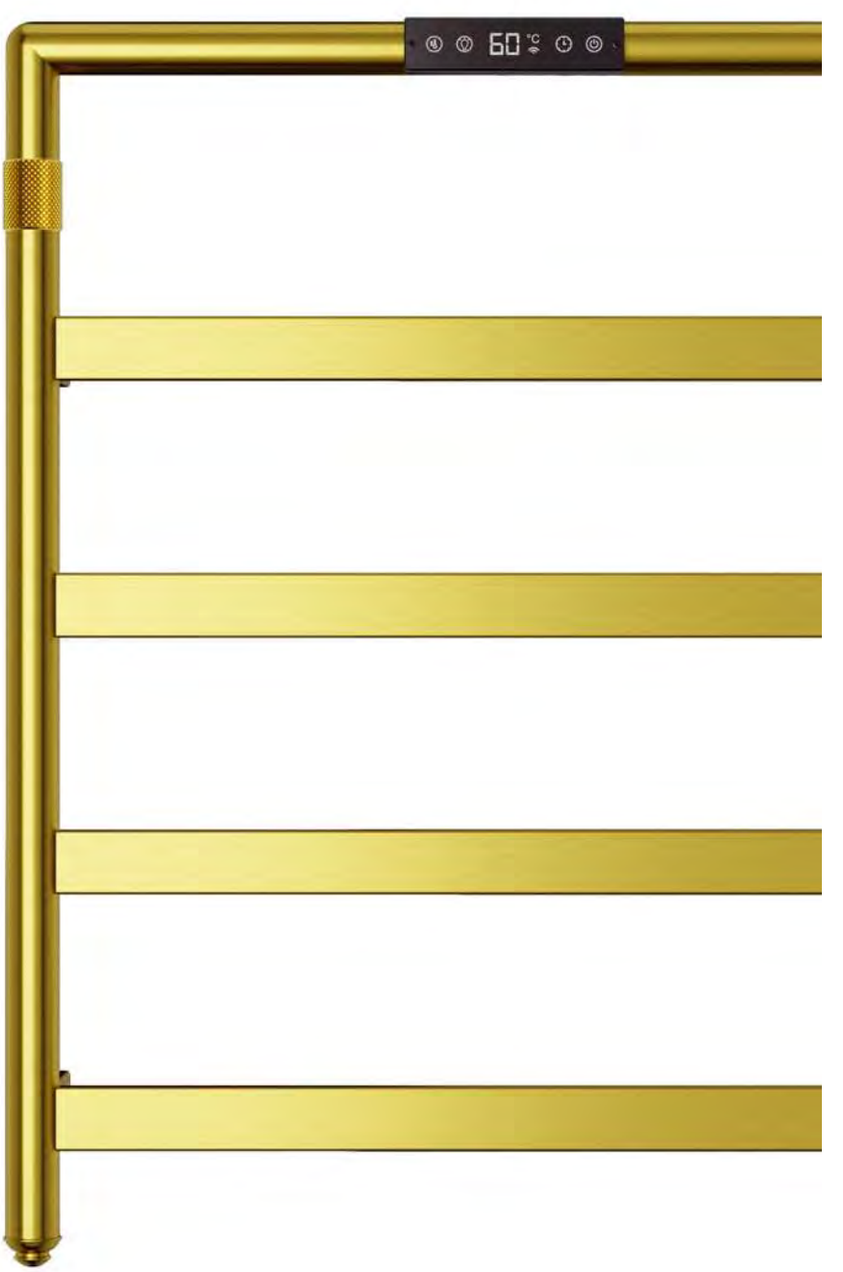



Электрический полотенцесушитель
Автоотключение при нагреве
Терморегулятор
Сенсорное управление
Таймер

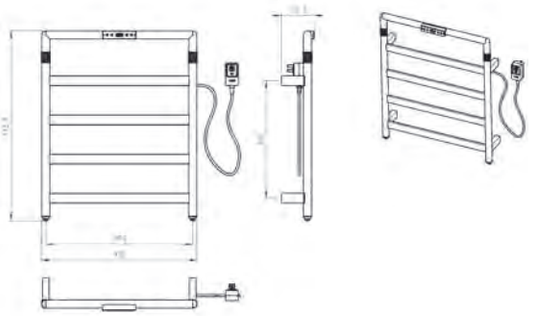



WW-A6014-GM
Тёмный графит

A6014-BG
Брашированное золото



Электрический полотенцесушитель
Автоотключение при нагреве
Терморегулятор
Сенсорное управление
Таймер

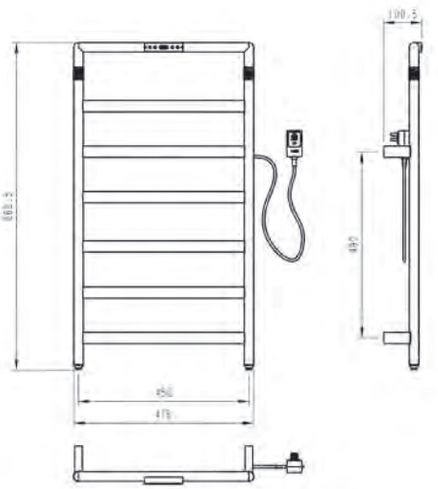



WW-A6016-BR
Брашированный никель

A6016-BG
Брашированное золото

DÜSSELDORF

Круглые замкнутые стойки, плоские перекладины – основная черта коллекции полотенцесушителей DÜSSELDORF. Во всех пяти декорах, в массе типоразмеров, эта коллекция стала одной из самых востребованных в нашей компании. Ну и, как всегда, высокая энергоэффективность, надежность и удобство в использовании.

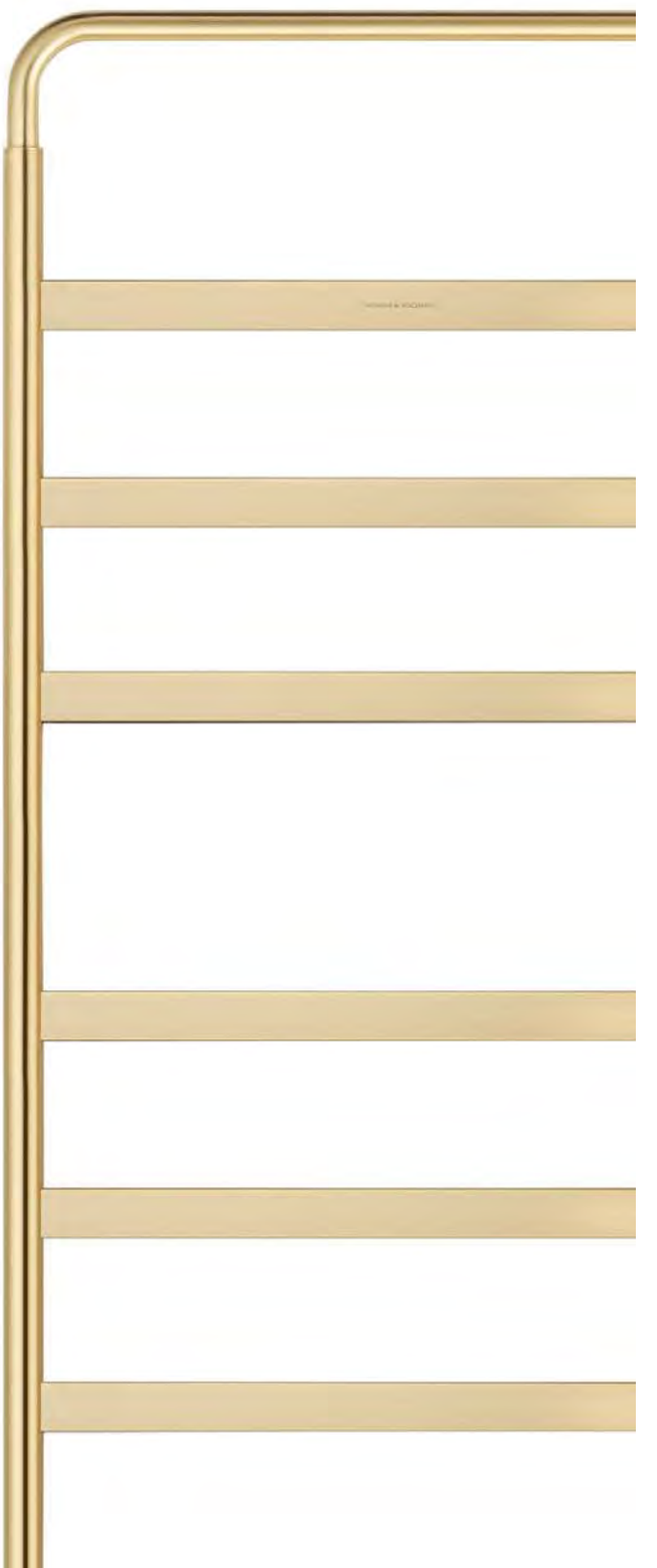



Электрический полотенцесушитель
Автоотключение при нагреве
Терморегулятор
Сенсорное управление
Таймер

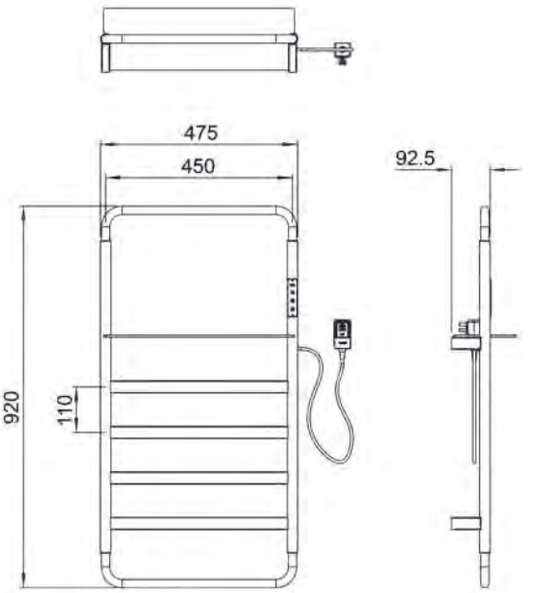







WW-A203-BR

Брашированный никель

A203-MB
Чёрный матовый

A203-GM
Тёмный графит

A203-BG
Брашированное золото



Электрический полотенцесушитель
Автоотключение при нагреве
Терморегулятор
Сенсорное управление
Таймер

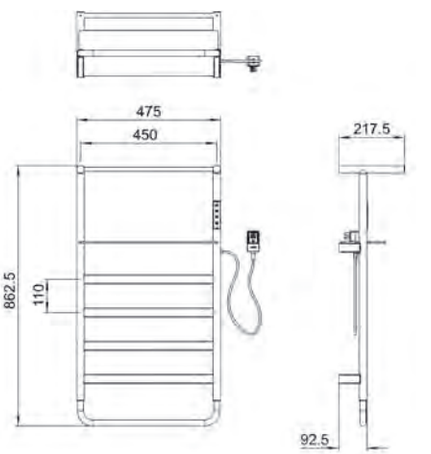









WW-A208-BR

Брашированный никель

A208-MB
Чёрный матовый

A208-CR
Хром

A208-GM
Тёмный графит

A208-BG
Брашированное золото



Электрический полотенцесушитель
Автоотключение при нагреве
Терморегулятор
Сенсорное управление
Таймер

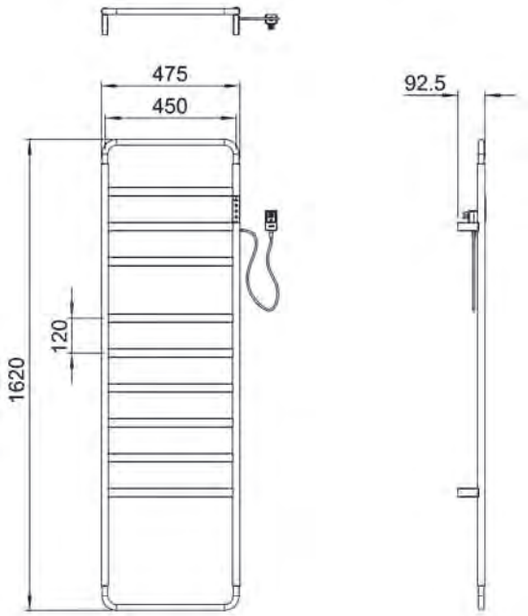

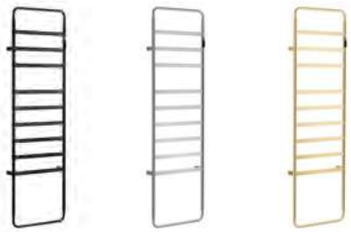

WW-A204-BR
Браширований никель

A204-MB
Черный матовый

A204-GM
Тёмный графит

A204-BG
Браширование золото



Электрический полотенцесушитель
Автоотключение при нагреве
Терморегулятор
Сенсорное управление
Таймер

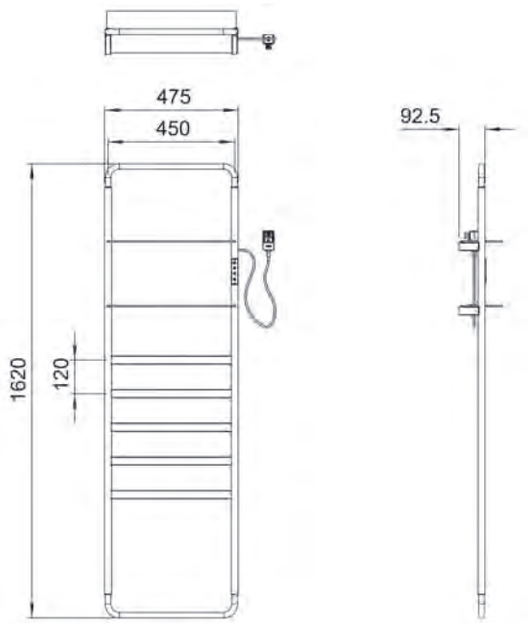



WW-A205-BR
Браширований никель

A205-MB
Черный матовый

A205-GM
Тёмный графит

A205-BG
Браширование золото



WISMAR

Как и города в Германии, наши коллекции WISMAR и DÜSSELDORF практически побратимы.
WISMAR имеет более широкие и плоские перекладины греющих элементов, что чуть повышает его энергоэффективность и способность обогревать помещение. В остальном – тот же стиль, удобство и надежность.

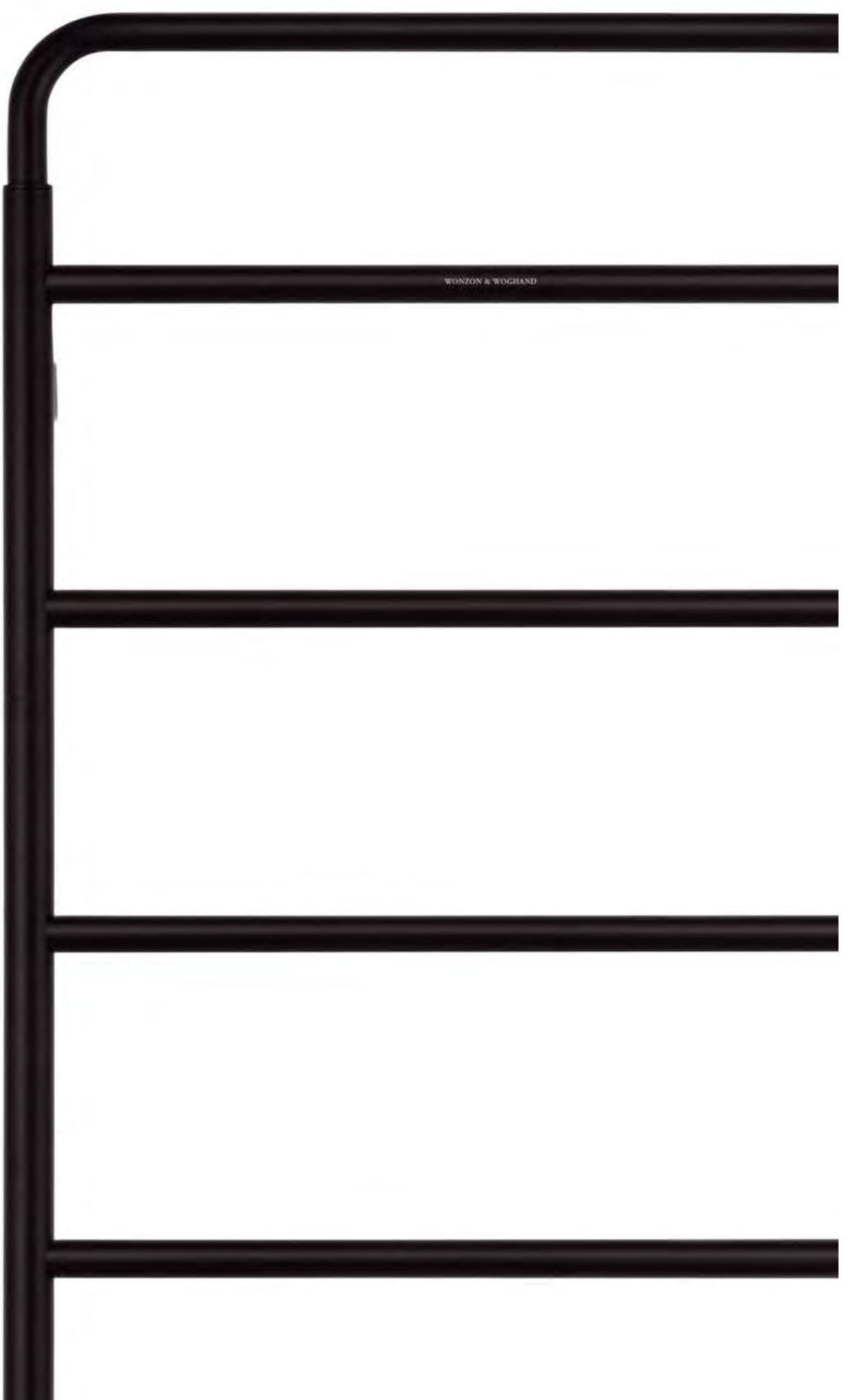



Электрический полотенцесушитель
Автоотключение при нагреве
Терморегулятор
Сенсорное управление
Таймер

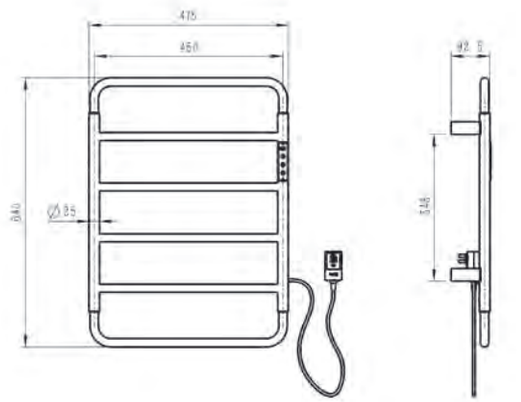



WW-AL201-BR
Брашированный никель

AL201-MB
Чёрный матовый

AL201-GM
Тёмный графит

AL201-BG
Брашированное золото



Электрический полотенцесушитель
Автоотключение при нагреве
Терморегулятор
Сенсорное управление
Таймер

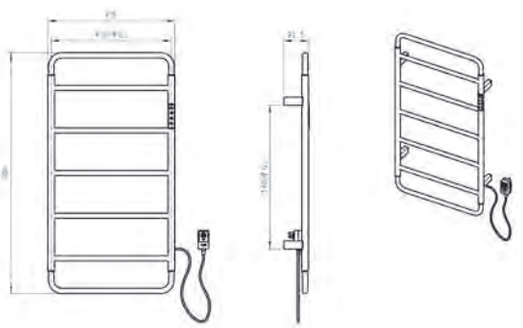

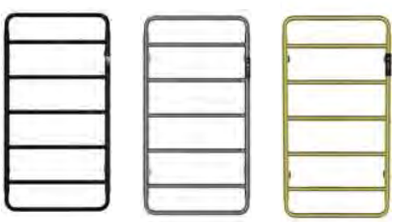

WW-AL202-BR
Брашированный никель

AL202-MB
Чёрный матовый

AL202-GM
Тёмный графит

AL202-BG
Брашированное золото

BREMEN

Коллекция BREMEN – это семейство приставных полотенцесушителей, по праву получившее статус предмета роскоши и стиля. Высококачественные материалы и современные технологии отделки, легкость и ажурность форм, драгоценные породы дерева – далеко не полный список достоинств данной коллекции. О ней нет смысла говорить – надо увидеть вживую.



WW-A207-BG

Браширование
золото



Электрический полотенцесушитель напольный
Автоотключение при нагреве
Терморегулятор
Сенсорное управление
Таймер

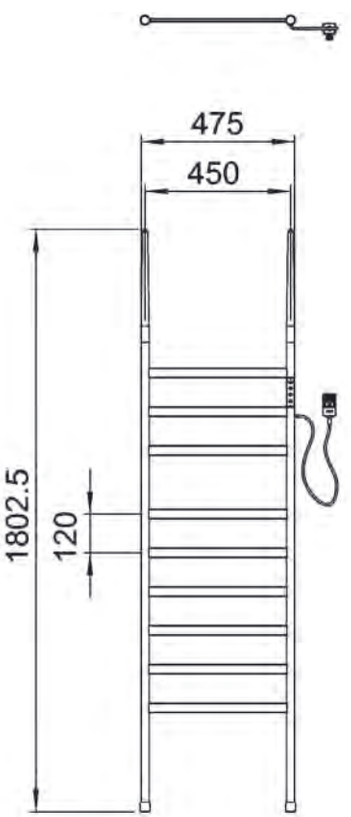



WW-A207-GM
Тёмный графит



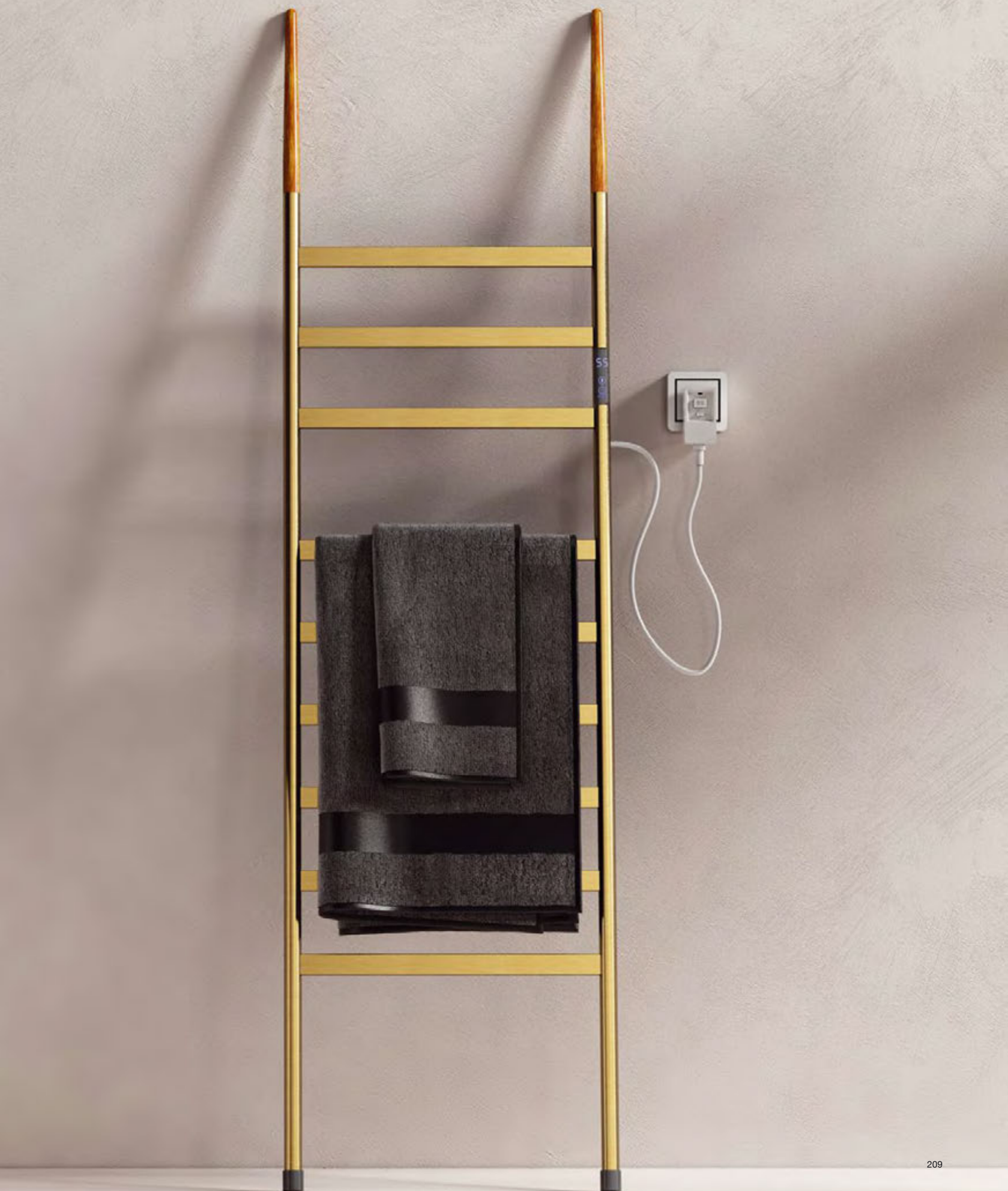

FRANKFURT

Современный Франкфурт – город прямых углов. Особенно в архитектуре деловых кварталов. Немецкая строгость и прямота во всем – это стилистика коллекции электрических полотенцесушителей FRANKFURT. Изготовленные из латуни, изделия этой коллекции являются воплощением стиля, надежности и энергоэффективности.



Электрический полотенцесушитель
Автоотключение при нагреве
Терморегулятор
Сенсорное управление
Таймер

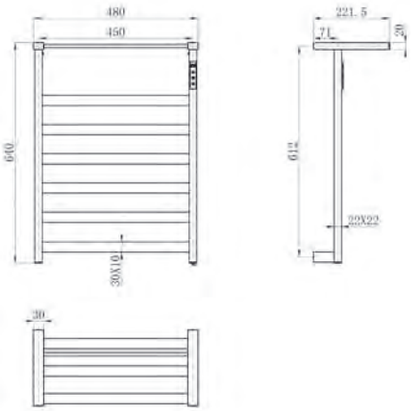



WW-A1026-GM
Тёмный графит

A1026-MB	A1026-CR	A1026-BR	A1026-BG
Чёрный матовый	Хром	Брашированный никель	Брашированное золото



Электрический полотенцесушитель
Автоотключение при нагреве
Терморегулятор
Сенсорное управление
Таймер

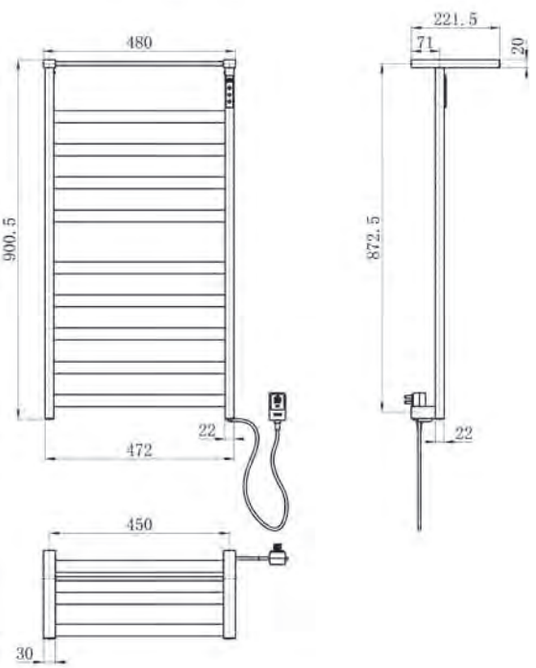



WW-1029-GM
Тёмный графит

1029-MB	1029-BG
Чёрный матовый	Брашированное золото

LEIPZIG

Неукротимая страсть к творчеству, красоте и гармонии – основные черты Лепцига, которые унаследовала коллекция вертикальных электрических полотенцесушителей LEIPZIG. Красота и утилитарность во всем. Выступающий над крепежным цилиндром греющий элемент позволяет эффективно высушить халат, а нижняя горизонтальная часть дает возможность разместить даже совсем небольшие предметы.



WW-AL3621-BG

Браширование
золото

Электрический полотенцесушитель
Автоотключение при нагреве
Терморегулятор
Сенсорное управление
Таймер

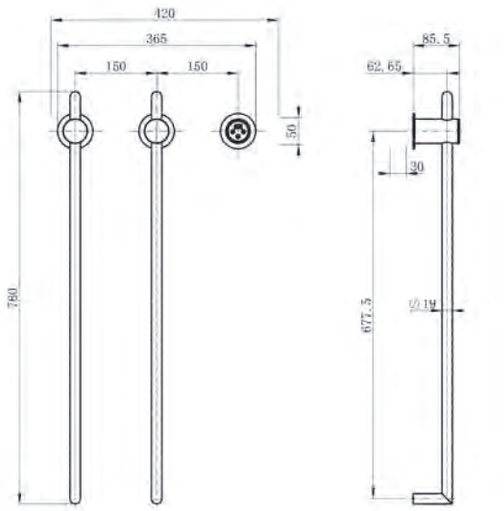



WW-AL3621-GM
Тёмный графит



WW-AL3621-MB
Чёрный матовый

ESSEN

Коллекция ESSEN – торжество рацио! Круглые, мягкие стойки и прямоугольные, почти острые, перекладины. Нержавеющая сталь прекрасно приняла на себя все нагрузки, а гибкие греющие элементы от ведущих европейских производителей обеспечили высокую энергоэффективность и надежность. Кроме того, в этой коллекции есть невероятно стильная напольная модель!





Электрический полотенцесушитель
Автоотключение при нагреве
Терморегулятор
Сенсорное управление
Таймер



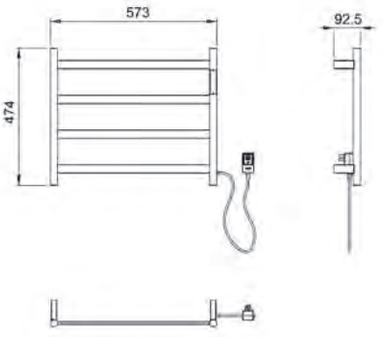

WW-A404-BR
Брашированный никель

A404-GM
Тёмный графит



Электрический полотенцесушитель
Автоотключение при нагреве
Терморегулятор
Сенсорное управление
Таймер



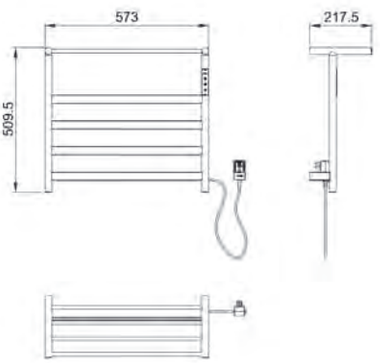

WW-A402-BR
Брашированный никель

A402-GM
Тёмный графит



Электрический полотенцесушитель
Автоотключение при нагреве
Терморегулятор
Сенсорное управление
Таймер



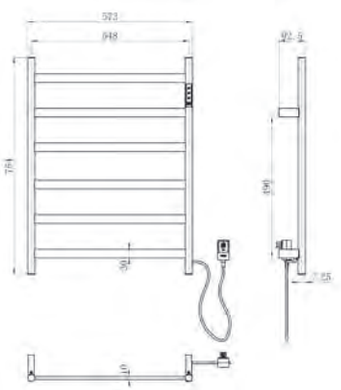

WW-A405-BR
Брашированный никель

A405-MB
Чёрный матовый

A405-GM
Тёмный графит

A405-BG
Брашированное золото



Электрический полотенцесушитель
Автоотключение при нагреве
Терморегулятор
Сенсорное управление
Таймер



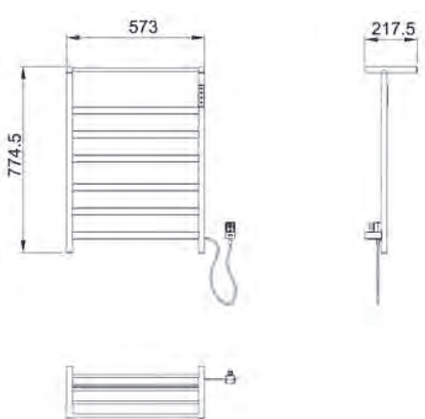

WW-A403-BR
Брашированный никель

A403-MW
Чёрный матовый

A403-GM
Тёмный графит

A403-BG
Брашированное золото



Электрический полотенцесушитель
Автоотключение при нагреве
Терморегулятор
Сенсорное управление
Таймер

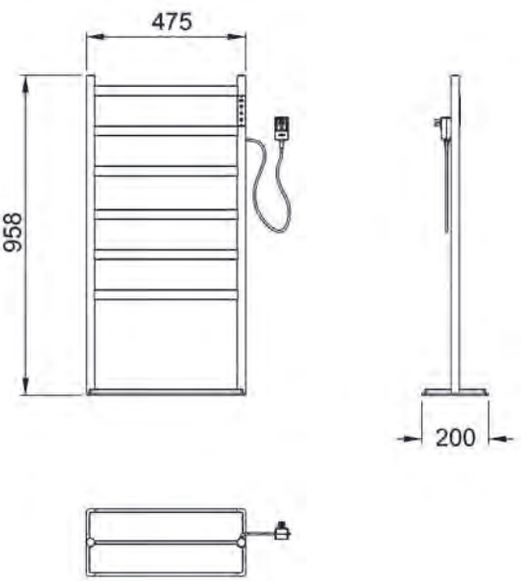



WW-A406-BR

Брашированный никель

A406-MB
Черный матовый

A406-GM
Тёмный графит

A406-BG
Брашированное золото



Электрический полотенцесушитель
Автоотключение при нагреве
Терморегулятор
Сенсорное управление
Таймер

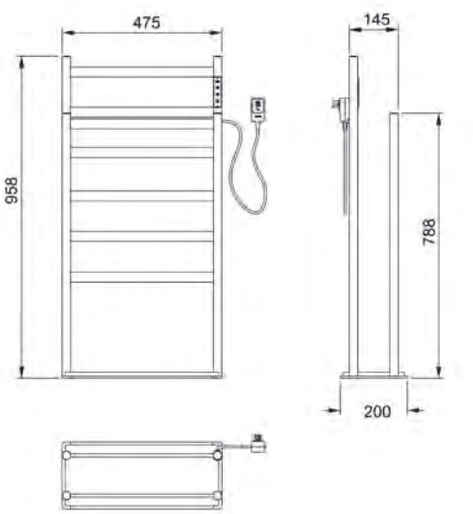



WW-A407-BR

Брашированный никель

A407-MB
Черный матовый

A407-GM
Тёмный графит

A407-BG
Брашированное золото





STUTTGART

Полотенцесушители с мраморной греющей плитой… Эту заветную мечту многих осуществила удивительно простая на вид, но технически максимально продвинутая коллекция STUTTGART. Одиночные или рамочные поворотные держатели, несколько размеров, премиальные материалы и божественный стиль. И все это с минимальной потребляемой мощностью. Так же невероятно, как и красиво.



Электрический полотенцесушитель
Автоотключение при нагреве
Терморегулятор
Сенсорное управление
Таймер

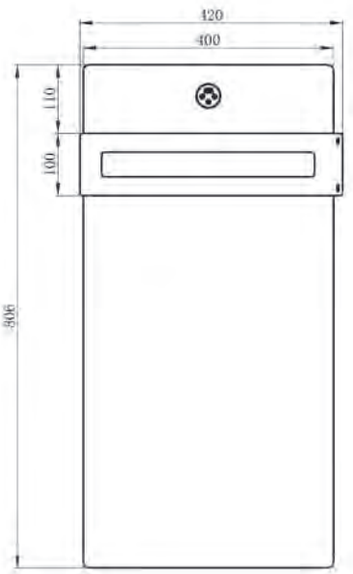



WW-A501-BR
Брашированный никель

A501-GM
Тёмный графит



Электрический полотенцесушитель
Автоотключение при нагреве
Терморегулятор
Сенсорное управление
Таймер

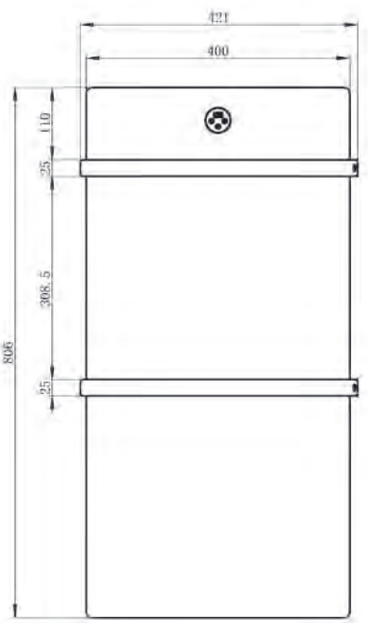



WW-A502-BR
Брашированный никель

A502-GM
Тёмный графит



Электрический полотенцесушитель
Автоотключение при нагреве
Терморегулятор
Сенсорное управление
Таймер

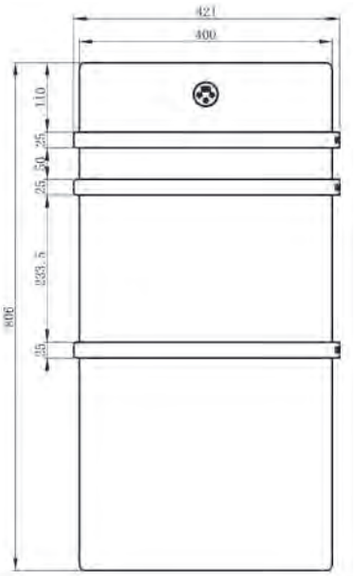



WW-A503-BR
Брашированный никель

A503-GM
Тёмный графит

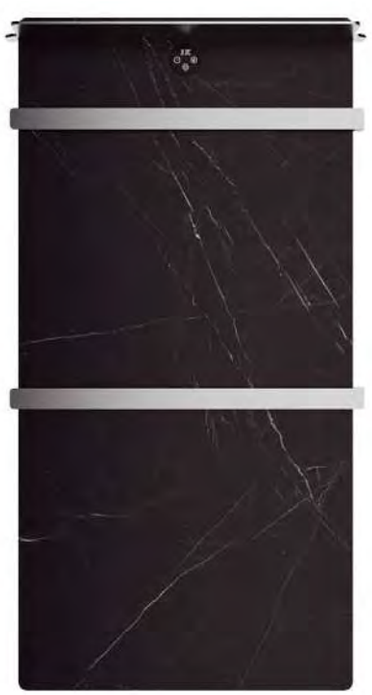

Электрический полотенцесушитель
Автоотключение при нагреве
Терморегулятор
Сенсорное управление
Таймер

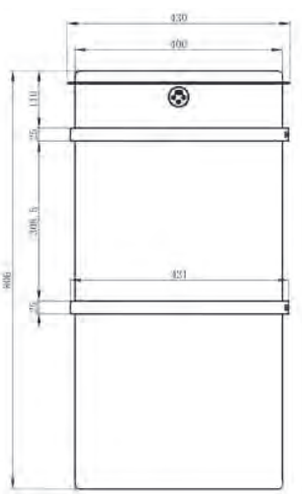





WW-A504-BR
Брашированный никель

A504-GM
Тёмный графит



BADEN

BADEN – коллекция встраиваемых электрических полотенцесушителей Wonzon & Woghand изготовленных из высококачественной нержавеющей стали AISI-304 со стойкими PVD покрытиями. Визитная карточка бренда – уникальный способ крепления греющих элементов, обеспечивающий непревзойденную прочность соединений и долгий срок службы. Доступны в трех основных декорах.

Электрический полотенцесушитель
Автоотключение при нагреве
Терморегулятор
Сенсорное управление
Таймер





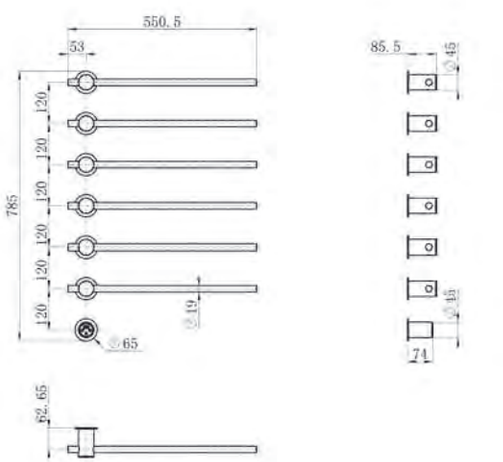

WW-AL366-BR
Браширование никель

AL366-MB
Чёрный матовый

AL366-GM
Тёмный графит









HAMBURG

Коллекция HAMBURG – воплощение классики встраиваемых полотенцесушителей. Даже не верится, что еще год назад никто и представить себе такого не мог! Корпус из нержавеющей стали, продуманные сочленения элементов, самое низкое в классе энергопотребление, продуманное и эргономичное управление. Все это – современная классика от Wonzon & Woghand.

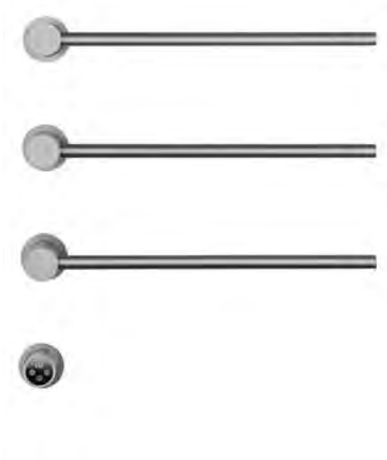

Электрический полотенцесушитель
Автоотключение при нагреве
Терморегулятор
Сенсорное управление
Таймер

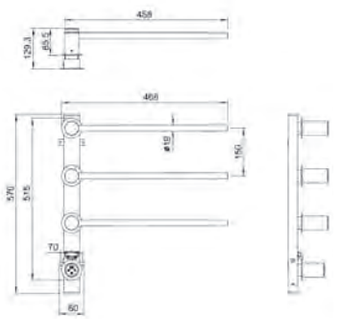



WW-AL313-BR
Брашированный никель

AL313-MB	AL313-CR	AL313-GM	AL313-BG
Чёрный матовый	Хром	Тёмный графит	Браширование золото

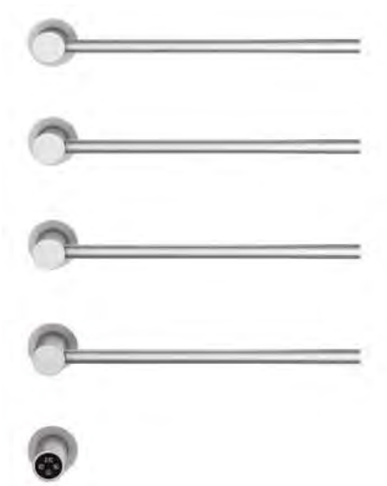

Электрический полотенцесушитель
Автоотключение при нагреве
Терморегулятор
Сенсорное управление
Таймер

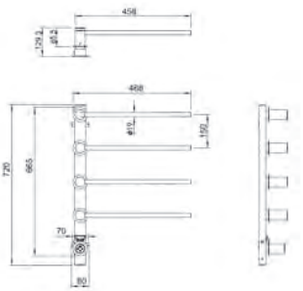



WW-AL314-BR
Брашированный никель

AL314-MB	AL314-CR	AL314-GM	AL314-BG	AL314-G
Чёрный матовый	Хром	Тёмный графит	Браширование золото	Золото

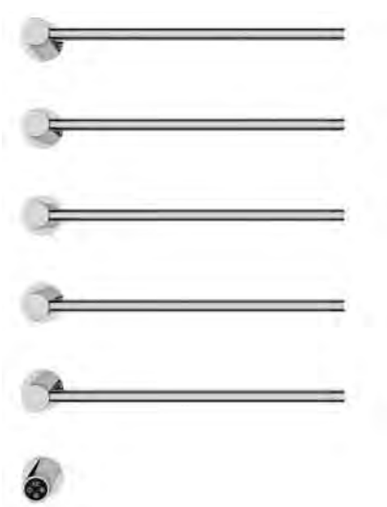

Электрический полотенцесушитель
Автоотключение при нагреве
Терморегулятор
Сенсорное управление
Таймер

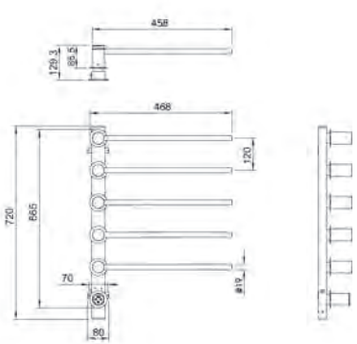

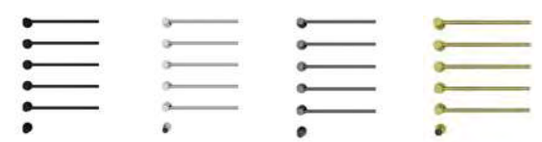

WW-AL315-BR
Брашированный никель

AL315-MB	AL315-CR	AL315-GM	AL315-BR
Чёрный матовый	Хром	Тёмный графит	Браширование золото







DORTMUND

Применение латуни в электрических полотенцесушителях еще год назад казалось иррациональным. Просто не было нужды. Но сегодня, когда от каждой детали интерьера мы ждем максимальной функциональности, эффективности и оправданных дизайнерских изысков, без латуни никуда! В других материалы попросту невозможно воплотить такие смелые и эффектные идеи. DORTMUND – первый, но крайне успешный шаг Wonzon & Woghand на этом пути.





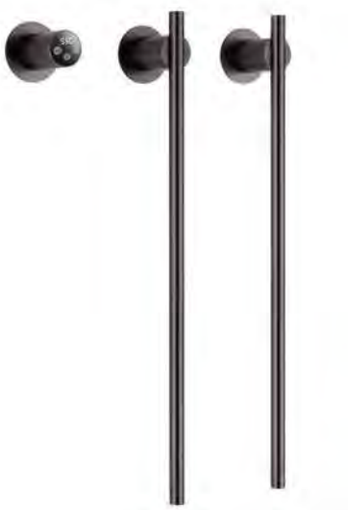

Электрический полотенцесушитель
Автоотключение при нагреве
Терморегулятор
Сенсорное управление
Таймер

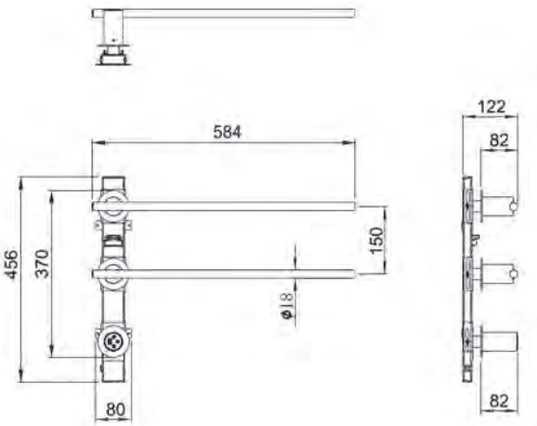



WW-A362-GM
Тёмный графит

A362-MW
Чёрный матовый

A362-CR
Хром



Электрический полотенцесушитель
Автоотключение при нагреве
Терморегулятор
Сенсорное управление
Таймер

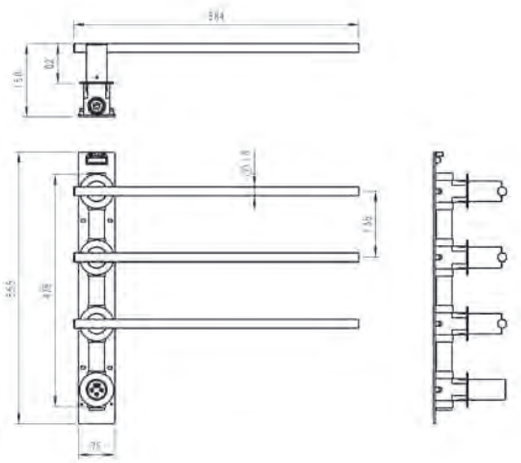



WW-A363-GM
Тёмный графит

A363-MB
Чёрный матовый

A363-BG
Браширование золото



Электрический полотенцесушитель
Автоотключение при нагреве
Терморегулятор
Сенсорное управление
Таймер

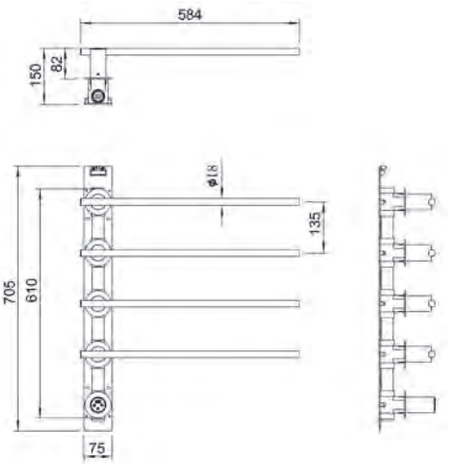



WW-A364-GM

Тёмный графит

A364-MB	A364-MW	A364-BR	A364-BG
Чёрный матовый	Белый матовый	Брашированный никель	Брашированное золото



Электрический полотенцесушитель
Автоотключение при нагреве
Терморегулятор
Сенсорное управление
Таймер

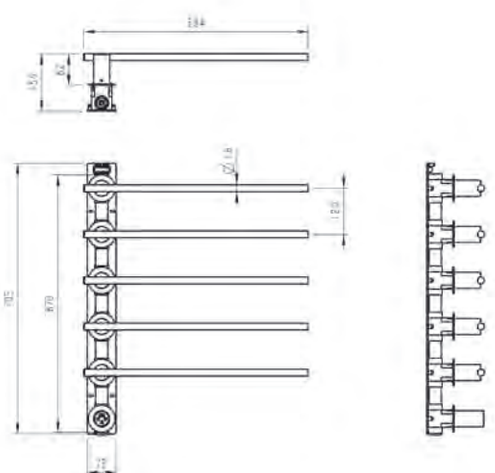



WW-A365-GM

Тёмный графит

A365-BR	A365-BG
Брашированный никель	Брашированное золото



NÜRNBERG

Коллекция NÜRNBERG – решение для тех, кто не имеет возможности или желания работать со встройкой, но сохранить при этом внешнюю стилистику, внутреннее содержание, эффективность и надежность полотенцесушителей Wonzon & Woghand. Четыре самых востребованных декора и четыре типоразмера – практически универсальное решение для любой ванной комнаты.

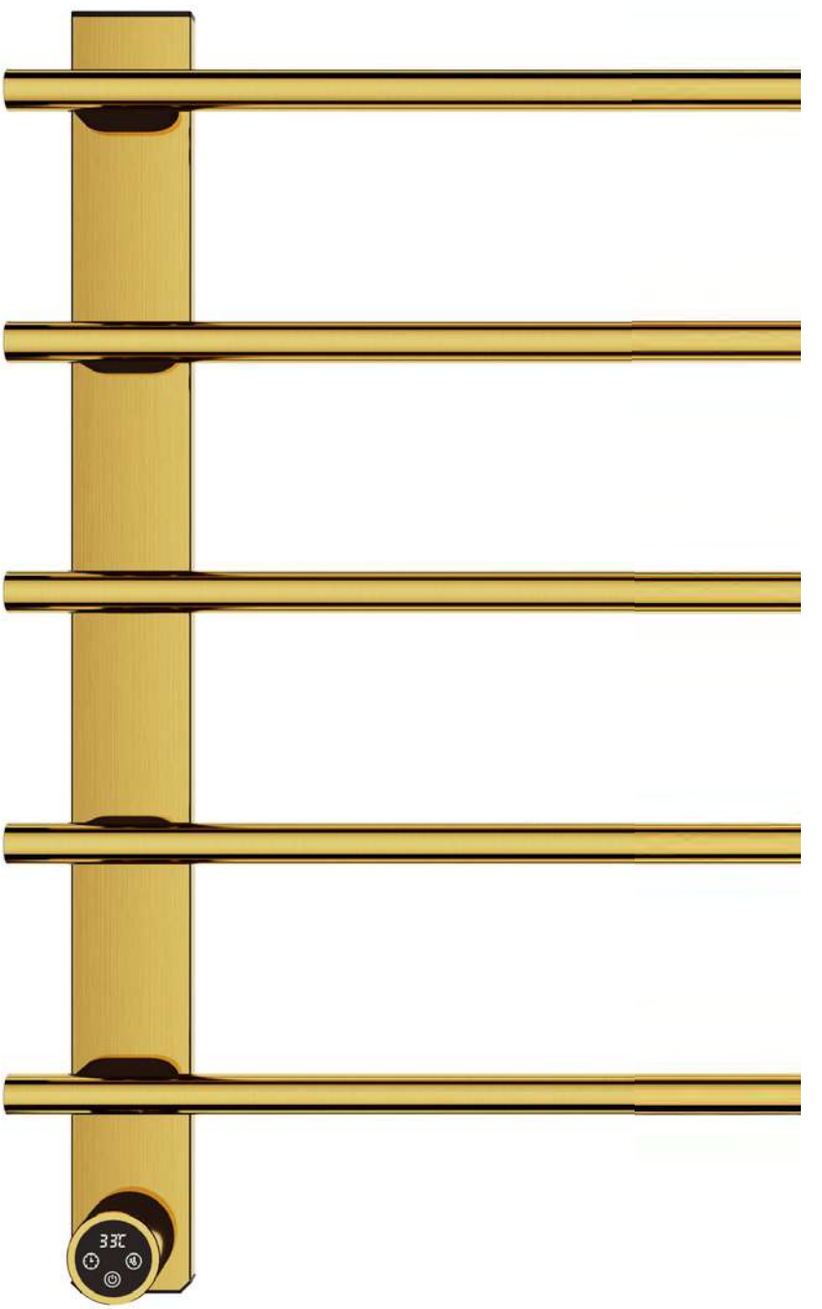

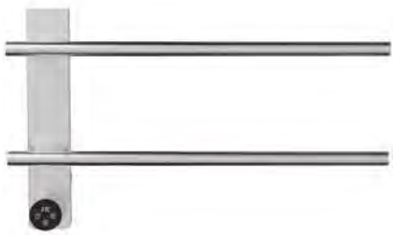

Электрический полотенцесушитель
Автоотключение при нагреве
Терморегулятор
Сенсорное управление
Таймер

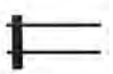





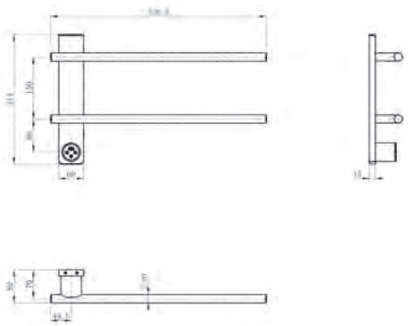

WW-AL342-BR
Брашированный никель

AL342-MB
Чёрный матовый

AL342-GM
Тёмный графит

AL342-BG
Брашированное золото



Электрический полотенцесушитель
Автоотключение при нагреве
Терморегулятор
Сенсорное управление
Таймер

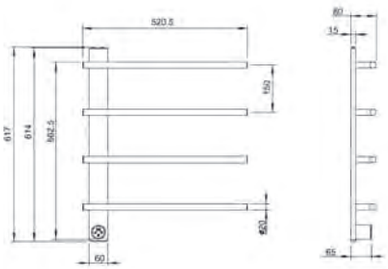



WW-AL344-BR
Брашированный никель

AL344-MB
Чёрный матовый

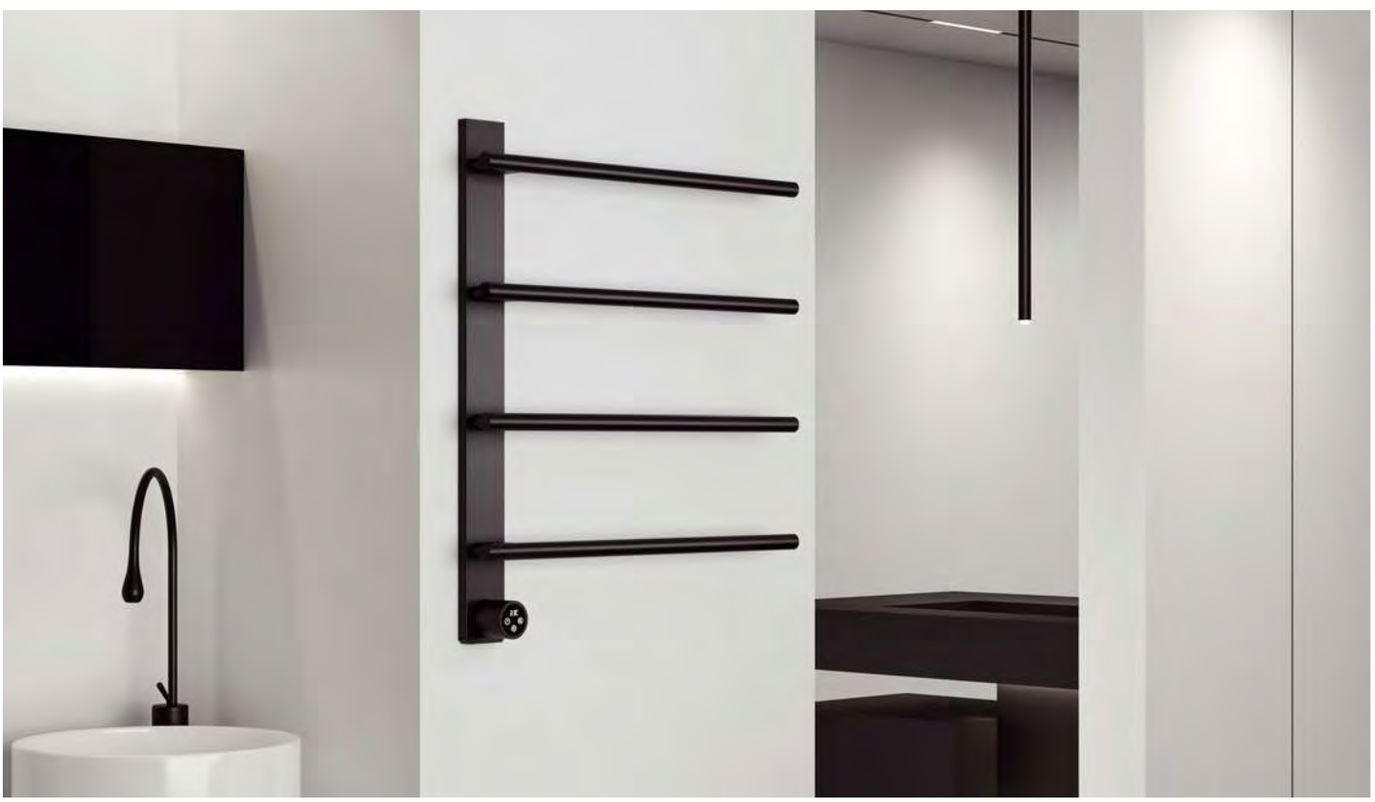

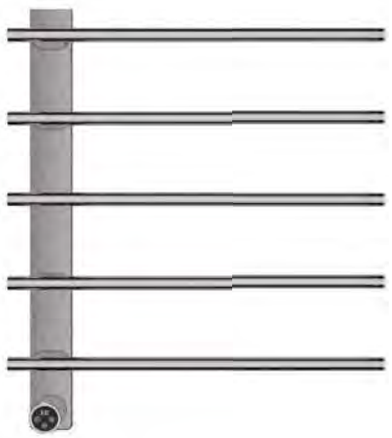

Электрический полотенцесушитель
Автоотключение при нагреве
Терморегулятор
Сенсорное управление
Таймер

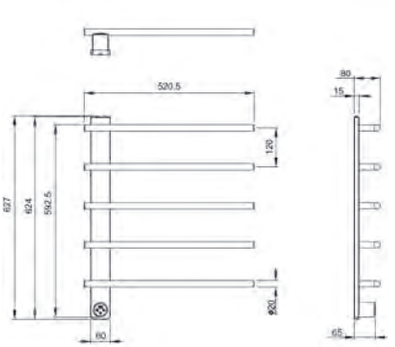







WW-AL345-BR
Брашированный никель

AL345-MB
Чёрный матовый

AL345-GM
Тёмный графит

AL345-BG
Брашированное золото

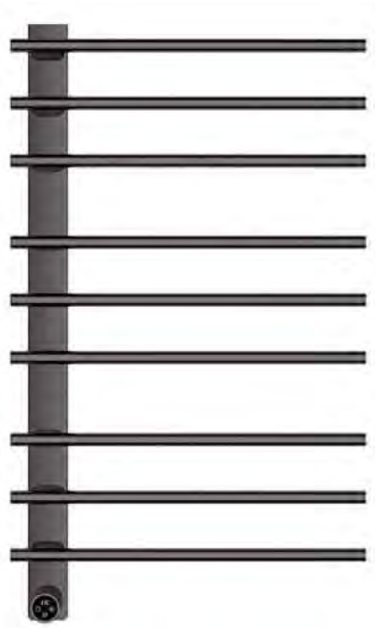

Электрический полотенцесушитель
Автоотключение при нагреве
Терморегулятор
Сенсорное управление
Таймер

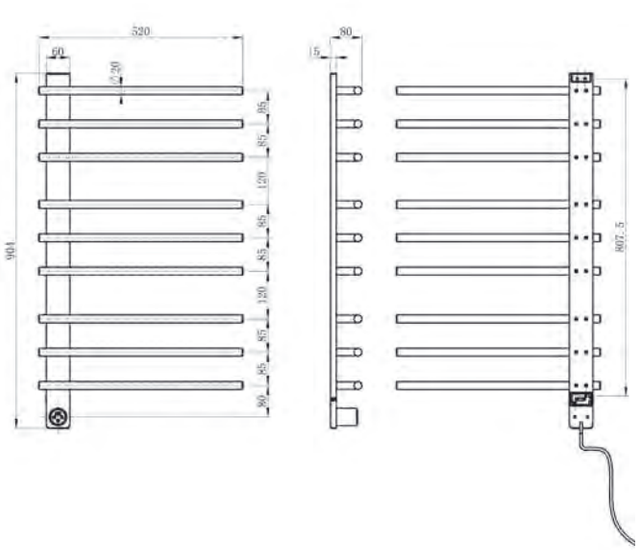



WW-AL349-GM
Тёмный графит

AL349-BG
Брашированное золото





MÜNCHEN



Баварцы – люди, которые очень себя ценят и согласны только на лучшее! Коллекция Munchen – это продуманность во всем. Рифленые поверхности отдельных элементов, разнообразие декоров и типоразмеров позволяют исполнить практически любую дизайнерскую идею. Ну а латунное исполнение гарантирует удобство и стойкость декоров на долгие годы.





Электрический полотенцесушитель
Автоотключение при нагреве
Терморегулятор
Сенсорное управление
Таймер

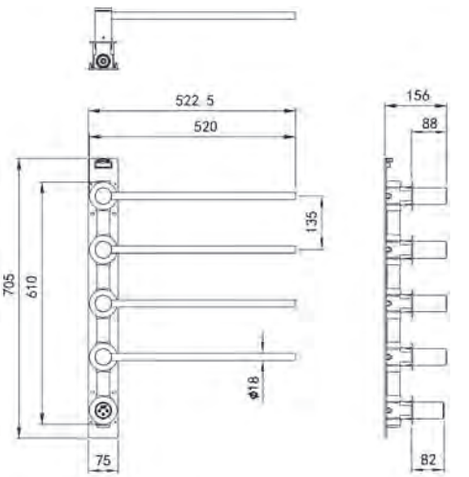



WW-A354-GM
Тёмный графит

A354-MB
Чёрный матовый

A354-BG
Брашированное золото



Электрический полотенцесушитель
Автоотключение при нагреве
Терморегулятор
Сенсорное управление
Таймер

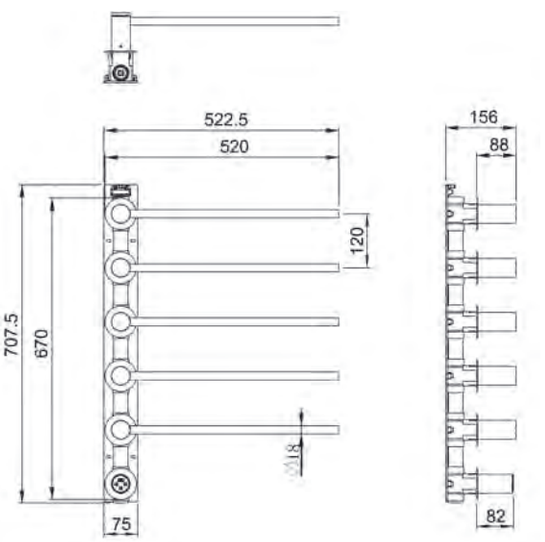



WW-A355-GM
Тёмный графит

A355-MB
Чёрный матовый

A355-BG
Брашированное золото

АКСЕССУАРЫ ДЛЯ ВАННЫХ КОМНАТ





LOTTE

Хромированные или в золотые полосы различной кривизны, их сочетания, рождаемые мыслью дизайнера, и ограниченные лишь соображениями эстетики и эргономики – это коллекция аксессуаров LOTTE. Корпуса из латуни, идеальная полировка и PVD покрытия идеально сочетаются с элементами из закаленного сатинированного стекла.



WW-8381A
Хром/Браширование золото

Вешалка для полотенец с перекладиной
Материал: латунь
Размер: 600 × 254,2 × 109,5 мм



WW-8311A
Хром/Браширование золото

Двойная вешалка для полотенец
Материал: латунь
Размер: 450/600 × 129,2 мм



WW-8312A
Хром/Браширование золото

Вешалка для полотенец
Материал: латунь
Размер: 450/600 × 79,2 мм



WW-8331
Хром/Браширование золото

Регулируемая вешалка для полотенец
Материал: латунь
Размер: 398,5 × 47,2 × 83 мм



WW-8341
Хром/Браширование золото

Регулируемая вешалка для полотенец
Материал: латунь
Размер: 398,5 × 47,2 × 116 мм



WW-8313
Хром/Браширование золото

Кольцо для полотенца
Материал: латунь
Размер: 200 × 82,2 мм



WW-8315
Хром/Браширование золото

Одинарный крючок для ванной
Материал: латунь
Размер: 25 × 38,3 × 65 мм



WW-8315A
Хром/Браширование золото

Одинарный крючок для ванной
Материал: латунь
Размер: 25 × 31,8 × 66,5 мм



WW-8325
Хром/Браширование золото

Двойной крючок для ванной
Материал: латунь
Размер: 83 × 31 × 46 мм



WW-8345
Хром/Браширование золото

Планка с 4 крючками для ванной
Материал: латунь
Размер: 205 × 31 × 46 мм



WW-8327A
Хром/Браширование золото

Полка для ванной стеклянная
Материал: латунь, стекло
Размер: 600 × 118,2 мм



WW-8324
Хром/Браширование золото

Мыльница с держателем
Материал: латунь
Размер: 158 × 100 мм



WW-8332
Хром/Браширование золото

Мыльница с держателем
Материал: латунь
Размер: 245 × 100 мм



WW-8322
Хром/Браширование золото

Мыльница с держателем
Материал: латунь, стекло
Размер: 103 × 109 × 47,5 мм



WW-8333
Хром/Браширование золото

Дозатор мыла с держателем
Материал: латунь, стекло
Размер: 75 × 104 × 165,5 мм



WW-8321
Хром/Браширование золото

Стакан для зубных щеток с держателем
Материал: латунь, стекло
Размер: 75 × 95 × 102 мм



WW-8338
Хром/Браширование золото

Три стакана для зубных щеток с держателем
Материал: латунь, стекло
Размер: 75 × 104 × 165,5 мм



WW-8316
Хром/Браширование золото

Держатель для туалетной бумаги без крышки
Материал: латунь
Размер: 128 × 82,2 мм



WW-8336
Хром/Браширование золото

Держатель для туалетной бумаги с полкой
Материал: латунь
Размер: 158 × 100 × 90 мм



WW-8326
Хром/Браширование золото

Держатель для туалетной бумаги с крышкой
Материал: латунь
Размер: 128 × 125 × 72,3 мм



WW-8329
Хром/Браширование золото

Туалетный ершик в комплекте
Материал: латунь, стекло
Размер: 82 × 98,5 × 370 мм



WW-8356
Хром/Браширование золото

Двойной держатель для туалетной бумаги с полкой
Материал: латунь
Размер: 252 × 100 × 87,5 мм



WW-8356A
Хром/Браширование золото

Двойной держатель для туалетной бумаги с полкой
Материал: латунь
Размер: 252 × 100 × 94,5 мм


iPhone

STILL

Нержавеющая сталь – основной материал коллекции STILL. Она подарила изделиям долговечность, высокую стойкость покрытия (существует исключительно в «хроме»), высокую прочность, но главное – стальной характер, которого нам так часто не хватает. Классические формы позволяют данной коллекции прекрасно сочетаться в интерьере с большинством изделий Wonzon & Woghand.



WW-6681
Хром

Вешалка для полотенец с перекладиной
Материал: латунь,
нержавеющая сталь
Размер: 600 × 220 × 109,5 мм



WW-6611
Хром

Двойная вешалка для полотенец
Материал: латунь,
нержавеющая сталь
Размер: 600 × 119,5 мм



WW-6612
Хром

Вешалка для полотенец
Материал: латунь,
нержавеющая сталь
Размер: 600 × 69,5 мм



WW-6641
Хром

Регулируемая вешалка для полотенец
Материал: латунь,
нержавеющая сталь
Размер: 370 × 46 × 129,8 мм



WW-6661
Хром

Регулируемая вешалка для полотенец
Материал: латунь,
нержавеющая сталь
Размер: 374 × 41 × 167 мм



WW-6613
Хром

Кольцо для полотенца
Материал: латунь,
нержавеющая сталь
Размер: 160 × 46 × 161,5 мм



WW-6605
Хром

Одинарный крючок для ванной
Материал: нержавеющая сталь
Размер: 47 × 35,5 × 49 мм



WW-6625
Хром

Двойной крючок для ванной
Материал: нержавеющая сталь
Размер: 74 × 46 × 47 мм



WW-6635
Хром

Планка с 3 крючками для ванной
Материал: латунь
Размер: 174 × 36 × 40,5 мм



WW-6645
Хром

Планка с 4 крючками для ванной
Материал: латунь
Размер: 242 × 36 × 40,5 мм



WW-6655
Хром

Планка с 5 крючками для ванной
Материал: латунь
Размер: 310 × 36 × 40,5 мм



WW-6627
Хром

Полка для ванной стеклянная
Материал: латунь, стекло
Размер: 600 × 128,5 мм



WW-6621
Хром

Стакан для зубных щеток с держателем
Материал: латунь, стекло
Размер: 63,5 × 95,3 × 107,5 мм



WW-6628
Хром

Два стакана для зубных щеток с держателем
Материал: латунь, стекло
Размер: 160,5 × 80,8 × 107,5 мм



WW-6622
Хром

Мыльница с держателем
Материал: латунь, стекло
Размер: 103 × 115 × 53 мм



WW-6624
Хром

Мыльница с держателем
Материал: латунь
Размер: 120 × 107,3 × 47 мм



WW-6633
Хром

Дозатор мыла с держателем
Материал: латунь, стекло, пластик
Размер: 63,5 × 110 × 176 мм



WW-6616
Хром

Держатель для туалетной бумаги без крышки
Материал: латунь, нержавеющая сталь
Размер: 143 × 69,5 × 47 мм



WW-6626
Хром

Держатель для туалетной бумаги с крышкой
Материал: латунь,
нержавеющая сталь
Размер: 139,5 × 77,1 × 160,1 мм



WW-6629
Хром

Туалетный ершик в комплекте
Материал: латунь, стекло, пластик
Размер: 76 × 101,5 × 377,5 мм



SIMPLE

Коллекция SIMPLE – идеальная простота и удобство. Классические формы, существующие в нашем воображении десятилетиями, идеально сочетаются с тысячью мелочей, рожденных дизайнерами аксессуаров во всем мире на протяжении последних 5 лет. Рулон не улетит, полотенце не упадет, а зубная щетка не станет жить своей собственной жизнью. Удобство и стиль. Навсегда.



WW-6581
Хром

Вешалка для полотенец с перекладиной
Материал: латунь,
нержавеющая сталь
Размер: 600 × 220 × 109,5 мм



WW-6511
Хром

Двойная вешалка для полотенец
Материал: латунь,
нержавеющая сталь
Размер: 600 × 130 мм



WW-6512
Хром

Вешалка для полотенец
Материал: латунь,
нержавеющая сталь
Размер: 600 × 72 мм



WW-6513
Хром

Кольцо для полотенца
Материал: латунь,
нержавеющая сталь
Размер: 213 × 72 × 124 мм



WW-6515
Хром

Одинарный крючок для ванной
Материал: латунь,
нержавеющая сталь
Размер: 48 × 72 × 48 мм



WW-6525
Хром

Двойной крючок для ванной
Материал: латунь,
нержавеющая сталь
Размер: 60 × 74,5 × 48 мм



WW-6527
Хром

Полка для ванной стеклянная
Материал: латунь, стекло
Размер: 520 × 133,5 × 58 мм



WW-6521
Хром

Стакан для зубных щеток с держателем
Материал: латунь, стекло
Размер: 115,5 × 99,5 × 96 мм



WW-6522
Хром

Мыльница с держателем
Материал: латунь, стекло
Размер: 135 × 119 × 50 мм



WW-6516
Хром

Держатель для туалетной бумаги без крышки
Материал: латунь,
нержавеющая сталь
Размер: 48 × 72 × 48 мм



WW-6526
Хром

Держатель для туалетной бумаги с крышкой
Материал: латунь,
нержавеющая сталь
Размер: 135,5 × 96 × 153 мм



WW-6529
Хром

Туалетный ершик в комплекте
Материал: латунь, стекло, пластик
Размер: 152,5 × 122 × 350 мм

GRAFFITY

Аксессуары для ванной из коллекции GRAFFITY – квинтэссенция направления хай-тек. Каждое изделие будто не произведено на земной фабрике, а вышло из синтезатора 22 века, где мысль дизайнера не ограничена технологиями. Гармоничное сочетание форм, премиальные материалы и прекрасная сочетаемость с большинством оборудования в декоре «темный графит».



WW-9381
Тёмный графит

Вешалка для полотенец с перекладиной
Материал: латунь
Размер: 472/572 × 220 × 150 мм



WW-9311
Тёмный графит

Двойная вешалка для полотенец
Материал: латунь
Размер: 500/600 × 120 мм



WW-9312
Тёмный графит

Вешалка для полотенец
Материал: латунь
Размер: 500/600 × 70 мм



WW-9331
Тёмный графит

Регулируемая вешалка для полотенец
Материал: латунь
Размер: 406,5 × 46,5 × 74 мм



WW-9313
Тёмный графит

Кольцо для полотенец
Материал: латунь
Размер: 160 × 46,5 × 157,5 мм



WW-9315
Тёмный графит

Одинарный крючок для ванной
Материал: латунь
Размер: 58 × 41,3 × 42 мм



WW-9335
Тёмный графит

Планка с 3 крючками для ванной
Материал: латунь
Размер: 174 × 41,2 мм



WW-9355
Тёмный графит

Планка с 5 крючками для ванной
Материал: латунь
Размер: 290 × 41,2 мм



WW-9361
Тёмный графит

Кольцо для полотенца с 2 крючками
Материал: латунь
Размер: 416 × 73 мм



WW-9327
Тёмный графит

Полка для ванной стеклянная
Материал: латунь, стекло
Размер: 600 × 129 мм



WW-9324
Тёмный графит

Мыльница с держателем
Материал: латунь
Размер: 121,5 × 113 мм



WW-9322
Тёмный графит

Мыльница с держателем
Материал: латунь, стекло
Размер: 110 × 126 × 47,5 мм



WW-9333
Тёмный графит

Дозатор мыла с держателем
Материал: латунь, стекло, пластик
Размер: 71,5 × 104,8 × 145 мм



WW-9321
Тёмный графит

Стакан для зубных щеток с держателем
Материал: латунь, стекло
Размер: 67 × 89,5 × 96 мм



WW-9328
Тёмный графит

Два стакана для зубных щеток с держателем
Материал: латунь, стекло
Размер: 166 × 83 × 96 мм



WW-9336
Тёмный графит

Держатель для туалетной бумаги с полкой
Материал: латунь
Размер: 158 × 100 × 90 мм



WW-9326
Тёмный графит

Держатель для туалетной бумаги с полкой
Материал: латунь, стекло
Размер: 150 × 123,5 × 90 мм



WW-9316
Тёмный графит

Держатель для туалетной бумаги без крышки
Материал: латунь
Размер: 149,5 × 70 × 39 мм



WW-9329
Тёмный графит

Туалетный ершик в комплекте
Материал: латунь, стекло
Размер: 113 × 126,5 × 375 мм



CARBON

Коллекция CARBON — стильные аксессуары для ванной из латуни в черном цвете. Элегантный дизайн, устойчивость к нагрузкам, царапинам и влаге, долговечность. Идеально для современного интерьера. Черный цвет — тренд, который никогда не выйдет из моды.



WW-7781
Чёрный

Вешалка для полотенец с перекладиной
Материал: латунь
Размер: 600 × 226 × 119 мм



WW-7711
Чёрный

Двойная вешалка для полотенец
Материал: латунь
Размер: 600 × 115 мм



WW-7712
Чёрный

Вешалка для полотенец
Материал: латунь
Размер: 600 × 70 мм



WW-7731
Чёрный

Регулируемая вешалка для полотенец
Материал: латунь
Размер: 374,7 × 45 × 137 мм



WW-7713
Чёрный

Кольцо для полотенца
Материал: латунь
Размер: 300 × 70 мм



WW-7715
Чёрный

Одинарный крючок для ванной
Материал: латунь
Размер: 30 × 39 × 58 мм





WW-7725
Чёрный

Двойной крючок для ванной
Материал: латунь
Размер: 100 × 38,2 × 46 мм



WW-7735
Чёрный

Планка с 3 крючками для ванной
Материал: латунь
Размер: 180 × 38,2 × 46 мм



WW-7755
Чёрный

Планка с 5 крючками для ванной
Материал: латунь
Размер: 320 × 38,2 × 46 мм



WW-7727
Чёрный

Полка для ванной стеклянная
Материал: латунь, стекло
Размер: 600 × 115 мм



WW-7721
Чёрный

Стакан для зубных щеток с держателем
Материал: латунь, стекло
Размер: 68 × 91 × 95,5 мм



WW-7722
Чёрный

Мыльница с держателем
Материал: латунь, стекло
Размер: 110 × 112 × 41 мм



WW-7732
Чёрный

Мыльница с держателем
Материал: латунь
Размер: 158 × 100



WW-7716
Чёрный

Держатель для туалетной бумаги без крышки
Материал: латунь
Размер: 168 × 70 мм



WW-7726
Чёрный

Держатель для туалетной бумаги с полкой
Материал: латунь
Размер: 68 × 91 × 95,5 мм



WW-7729
Чёрный

Туалетный ершик в комплекте
Материал: латунь, стекло
Размер: 97 × 118,5 × 380 мм



ECLIPSE

Прямые, чуть смягченные углы,
плоские прочные ленты держателей,
консольный принцип крепления
– основные черты коллекции
ECLIPSE. А еще корпуса из прочной
латуни, стойкие покрытия и кое-где
закаленное сатинированное стекло.
Всегда в наличии 4 основных декора.



WW-9181
Хром/Черный/Золото/Тёмный графит

Вешалка для полотенец с перекладиной
Материал: латунь
Размер: 600 × 220 × 106 мм



WW-9111
Хром/Черный/Золото/Тёмный графит

Двойная вешалка для полотенец
Материал: латунь
Размер: 600 × 115 × 20,5 мм



WW-9112
Хром/Черный/Золото/Тёмный графит

Вешалка для полотенец
Материал: латунь
Размер: 600 × 70 × 20,5 мм



WW-9131
Хром/Черный/Золото/Тёмный графит

Регулируемая вешалка для полотенец
Материал: латунь
Размер: 950 × 60 × 510 мм



WW-9113
Хром/Черный/Золото/Тёмный графит

Вешалка для полотенец
Материал: латунь
Размер: 272 × 70 × 20 мм



WW-9125
Хром/Черный/Золото/Тёмный графит

Двойной крючок для ванной
Материал: латунь
Размер: 60 × 42 × 21 мм





WW-9135
Хром/Черный/Золото/Тёмный графит

Планка с 3 крючками для ванной
Материал: латунь
Размер: 160 × 42 × 21 мм



WW-9155
Хром/Черный/Золото/Тёмный графит

Планка с 5 крючками для ванной
Материал: латунь
Размер: 308 × 42 × 21 мм



WW-9127
Хром/Черный/Золото/Тёмный графит

Полка
Материал: латунь
Размер: 500 × 100 × 20 мм



WW-9124
Хром/Черный/Золото/Тёмный графит

Мыльница с держателем
Материал: латунь
Размер: 100 × 100 × 20 мм



WW-9122
Хром/Черный/Золото/Тёмный графит

Мыльница с держателем
Материал: латунь, стекло
Размер: 103 × 110,5 × 42,5 мм



WW-9133
Хром/Черный/Золото/Тёмный графит

Дозатор мыла с держателем
Материал: латунь, стекло
Размер: 63,5 × 105,5 × 160,5 мм



WW-9121
Хром/Черный/Золото/Тёмный графит

Стакан для зубных щеток с держателем
Материал: латунь, стекло
Размер: 63,5 × 100 × 97 мм



WW-9128
Хром/Черный/Золото/Тёмный графит

Два стакана для зубных щеток с держателем
Материал: латунь, стекло
Размер: 150 × 100 × 97 мм



WW-9116
Хром/Черный/Золото/Тёмный графит

Держатель для туалетной бумаги без крышки
Материал: латунь
Размер: 158 × 70 × 28 мм



WW-9126
Хром/Черный/Золото/Тёмный графит

Держатель для туалетной бумаги с полкой
Материал: латунь
Размер: 158 × 100 × 83 мм



WW-9156
Хром/Черный/Золото/Тёмный графит

Двойной держатель для туалетной бумаги с полкой
Материал: латунь, стекло
Размер: 252 × 100 × 86 мм



WW-9129
Хром/Черный/Золото/Тёмный графит

Туалетный ершик в комплекте
Материал: латунь, стекло
Размер: 82 × 100 × 365 мм



MAJESTIC

Золото с черным, текстурированные элементы, матовые поверхности и невероятный шик – основные черты коллекции аксессуаров MAJESTIC. Здесь невозможно ничего добавить или отнять, упростить или добавить украшений. Поистине королевский стиль.



WW-9281
Черный+золотой

Вешалка для полотенец с перекладиной
Материал: латунь
Размер: 600 × 224 × 133,7 мм



WW-9211
Черный+золотой

Двойная вешалка для полотенец 60 см
Материал: латунь
Размер: 600 × 124 мм



WW-9212
Черный+золотой

Вешалка для полотенец
Материал: латунь
Размер: 600 × 82 мм



WW-9231
Черный+золотой

Регулируемая вешалка для полотенец
Материал: латунь, стекло
Размер: 406 × 50 × 53 мм



WW-9213
Черный+золотой

Кольцо для полотенца
Материал: латунь
Размер: 213 × 63 × 126,5 мм



WW-9227
Черный+золотой

Полка для ванной стеклянная
Материал: латунь, стекло
Размер: 600 × 124,5 мм



WW-9225
Черный+золотой

Двойной крючок для ванной
Материал: латунь
Размер: 65 × 65,5 × 53 мм



WW-9222
Черный+золотой

Мыльница с держателем
Материал: латунь, стекло
Размер: 131 × 59 мм



WW-9223
Черный+золотой

Дозатор мыла с держателем
Материал: латунь, стекло
Размер: 131 × 59 мм



WW-9221
Черный+золотой

Стакан для зубных щеток с держателем
Материал: латунь, стекло
Размер: 110,25 × 123 мм



WW-9226
Черный+золотой

Держатель для туалетной бумаги с полкой
Материал: латунь
Размер: 158 × 100 × 87,4 мм



WW-9216
Черный+золотой

Держатель для туалетной бумаги без крышки
Материал: латунь
Размер: 158,5 × 87 мм



WW-9229
Черный+золотой

Туалетный ершик в комплекте
Материал: латунь, стекло
Размер: 128 × 370 мм

PORTO

Коллекция PORTO, пока
только в хроме, - эхо
средиземноморского стиля, форм
и настроения. Изготовленная из
высококачественной латуни она
является дополнением для целого
ряда коллекций Wonzon & Woghand.
При этом каждый элемент PORTO
остается носителем присущего только
ему шарма и индивидуальности.
Истинный португалец.



WW-1001
Хром

Двойная вешалка для полотенец
Материал: латунь,
нержавеющая сталь
Размер: 644,5 × 113,5 мм



WW-1002
Хром

Вешалка для полотенец 60 см
Материал: латунь,
нержавеющая сталь
Размер: 644,5 × 67 мм



WW-1003
Хром

Кольцо для полотенца
Материал: латунь,
нержавеющая сталь
Размер: 215 × 65 × 181,3 мм



WW-1503
Хром

Планка с 3 крючками для ванной
Материал: латунь,
нержавеющая сталь
Размер: 326 × 43,5 мм



WW-1501
Хром

Двойной крючок для ванной
Материал: латунь,
нержавеющая сталь
Размер: 69 × 50,5 × 64,5 мм



WW-1701
Хром

Полка для ванной стеклянная
Материал: латунь,
стекло
Размер: 520 × 138 мм



WW-1201
Хром

Мыльница с держателем
Материал: латунь,
стекло
Размер: 110 × 135 × 64,4 мм



WW-1101
Хром

Стакан для зубных щеток с держателем
Материал: латунь, стекло
Размер: 68 × 114 × 96 мм



WW-1801
Хром

Два стакана для зубных щеток с держателем
Материал: латунь, стекло
Размер: 184 × 81,5 × 96 мм



WW-1401
Хром

Дозатор мыла с держателем
Материал: латунь,
стекло, пластик
Размер: 68 × 114 × 155 мм



WW-1301A
Хром

Мыльница с держателем
Материал: латунь
Размер: 120 × 108,5 × 64,5 мм



WW-1901
Хром

Туалетный ершик в комплекте
Материал: латунь, стекло,
пластик
Размер: 115 × 153,5 × 350 мм



WW-1601
Хром

Держатель для туалетной бумаги с крышкой
Материал: латунь,
нержавеющая сталь
Размер: 156 × 66 × 48 мм



WW-1611
Хром

Держатель для туалетной бумаги без крышки
Материал: латунь,
нержавеющая сталь
Размер: 208 × 67 × 64,5 мм

FIRST

Коллекция FIRST, выполненная из латуни, полностью ориентирована на овальные формы. Как в креплениях, так и в основных элементах. В остальном, это непреходящая классика, которая прекрасно гармонирует с оборудованием в декоре «хром», но еще более интересна в глянцевом золоте.



WW-8481
Хром/Золото

Вешалка для полотенец с перекладиной
Материал: латунь
Размер: 665,6 × 216,3 × 123,5 мм



WW-8411
Хром/Золото

Двойная вешалка для полотенец
Материал: латунь
Размер: 665,6 × 112,8 мм



WW-8412
Хром/Золото

Вешалка для полотенец
Материал: латунь
Размер: 665,6 × 67,8 мм



WW-8423
Хром/Золото

Кольцо для полотенца
Материал: латунь
Размер: 210 × 59,8 × 153,5 мм



WW-8413
Хром/Золото

Кольцо для полотенца
Материал: латунь
Размер: 200 × 52,3 × 113,5 мм



WW-8415
Хром/Золото

Одинарный крючок для ванной
Материал: латунь
Размер: 56 × 52,8 × 46,5 мм



WW-8425
Хром/Золото

Двойной крючок для ванной
Материал: латунь
Размер: 60 × 52,8 × 35 мм



WW-8427
Хром/Золото

Полка для ванной стеклянная
Материал: латунь, стекло
Размер: 600 × 115 мм



WW-8424
Хром/Золото

Мыльница с держателем
Материал: латунь
Размер: 150,5 × 122,8 × 47,5 мм



WW-8421
Хром/Золото

Стакан для зубных щеток с держателем
Материал: латунь, стекло
Размер: 129,5 × 86,8 × 95,5 мм



WW-8428
Хром/Золото

Двойной держатель для стаканов
Материал: латунь, стекло
Размер: 175 × 86,8 × 95,5 мм



WW-8422
Хром/Золото

Мыльница с держателем
Материал: латунь, стекло
Размер: 150,5 × 122,8 × 47,5 мм



WW-8426
Хром/Золото

Держатель для туалетной бумаги с крышкой
Материал: латунь
Размер: 136 × 59,8 × 119,5 мм



WW-8416
Хром/Золото

Держатель для туалетной бумаги без крышки
Материал: латунь
Размер: 166,2 × 67,8 мм



WW-8429
Хром/Золото

Туалетный ершик в комплекте
Материал: латунь, стекло, пластик
Размер: 163 × 122,3 × 395 мм

POLO

Основания и кронштейны в кубическом стиле плюс круглые держатели и перекладины полок - образ коллекции POLO. Смешение стилей – спорт, техно, утилитарность и стиль. Поверхности и декоры 21 века плюс непреходящий классический шарм. Гармонично смотрится абсолютно со всей продукцией Wonzon & Woghand соответствующих декоров: «брашированный никель», «хром» и «темное золото».



WW-8981
Хром/Тёмное золото/Никель

Вешалка для полотенец с перекладиной
Материал: латунь
Размер: 607 × 218 × 96 мм



WW-8911
Хром/Тёмное золото/Никель

Двойная вешалка для полотенец
Материал: латунь
Размер: 493/643 × 128 мм



WW-8912
Хром/Тёмное золото/Никель

Вешалка для полотенец
Материал: латунь
Размер: 493/643 × 72 мм



WW-8931
Хром/Тёмное золото/Никель

Регулируемая вешалка для полотенец
Материал: латунь
Размер: 406 × 50 × 53 мм



WW-8913
Хром/Тёмное золото/Никель

Кольцо для полотенца
Материал: латунь
Размер: 165 × 15 × 166,5 мм



WW-8915
Хром/Тёмное золото/Никель

Одинарный крючок для ванной
Материал: латунь
Размер: 53 × 62 × 53 мм



WW-8925
Хром/Тёмное золото/Никель

Двойной крючок для ванной
Материал: латунь
Размер: 92 × 50 × 53 мм



WW-8927
Хром/Тёмное золото/Никель

Полка для ванной стеклянная
Материал: латунь
Размер: 600 × 123 мм



WW-8922
Хром/Тёмное золото/Никель

Мыльница с держателем
Материал: латунь
Размер: 110 × 139,5 × 54,5 мм



WW-8924
Хром/Тёмное золото/Никель

Мыльница с держателем
Материал: латунь
Размер: 121,5 × 137 × 53 мм



WW-8944
Хром/Тёмное золото/Никель

Угловая полка
Материал: латунь
Размер: 223,2 × 223,2 × 63 мм



WW-8932
Хром/Тёмное золото/Никель

Дозатор мыла с держателем
Материал: латунь
Размер: 53 × 99 × 168 мм



WW-8921
Хром/Тёмное золото/Никель

Стакан для зубных щеток с держателем
Материал: латунь, стекло
Размер: 68 × 118,5 × 96 мм



WW-8928
Хром/Тёмное золото/Никель

Два стакана для зубных щеток с держателем
Материал: латунь
Размер: 166 × 76 × 96 мм



WW-8923
Хром/Тёмное золото/Никель

Стеклоочиститель, водосгон
Материал: латунь, силикон
Размер: 258 × 52 × 175,5 мм



WW-8926
Хром/Тёмное золото/Никель

Держатель для туалетной бумаги с крышкой
Материал: латунь
Размер: 142 × 50 × 126,5 мм



WW-8916
Хром/Тёмное золото/Никель

Держатель для туалетной бумаги без крышки
Материал: латунь, стекло
Размер: 142 × 50 × 106,5 мм



WW-8906
Хром/Тёмное золото/Никель

Держатель для туалетной бумаги без крышки
Материал: латунь, стекло
Размер: 163,5 × 72,5 × 53 мм



WW-8919
Хром/Тёмное золото/Никель

Туалетный ершик в комплекте
Материал: латунь, стекло, пластик
Размер: 115 × 165,5 × 350 мм



WW-8929
Хром/Тёмное золото/Никель

Туалетный ершик в комплекте
Материал: латунь, пластик
Размер: 93 × 106 × 370 мм

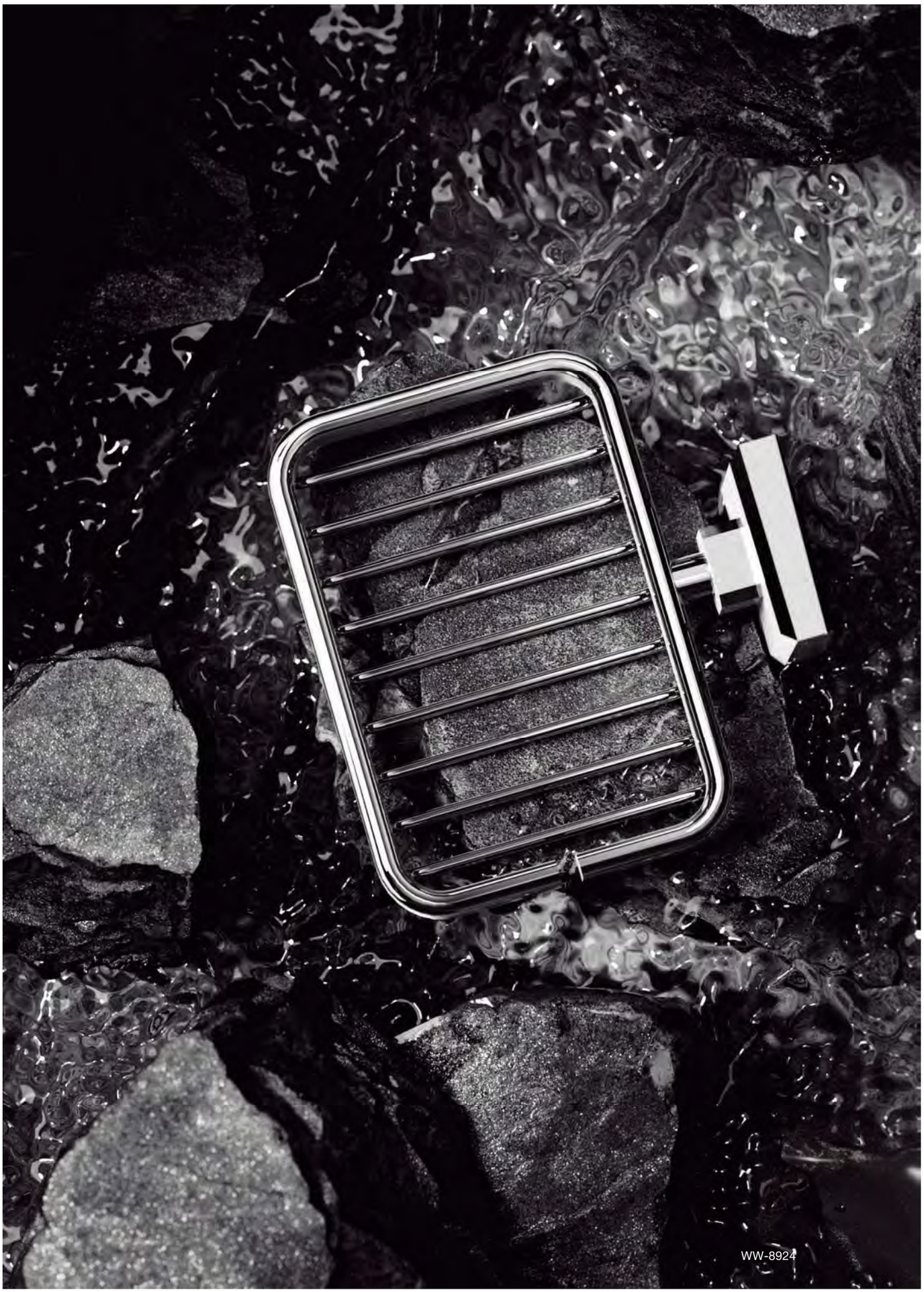
WW-8924

FLAT

Коллекция FLAT – торжество плоскостей, прямых соединений и непревзойденного качества обработки поверхностей. Латунная основа и стойкое PVD покрытие при должном уходе гарантируют долгий срок службы и безупречный внешний вид. Идеально сочетается с интерьерами в стиле хай-тек. Существует только в декоре «хром».



WW-9781
Хром

Вешалка для полотенец с перекладиной
Материал: латунь
Размер: 610 × 243,2 × 101,5 мм



WW-9711-45CM
Хром

Двойная вешалка для полотенец
Материал: латунь
Размер: 450 × 122,2 мм



WW-9711-60CM
Хром

Двойная вешалка для полотенец
Материал: латунь
Размер: 610 × 122,2 мм



WW-9712-45CM
Хром

Вешалка для полотенец
Материал: латунь
Размер: 450 × 66,2 мм



WW-9712-60CM
Хром

Вешалка для полотенец
Материал: латунь
Размер: 610 × 66,2 мм



WW-9731
Хром

Регулируемая вешалка для полотенец
Материал: латунь
Размер: 413 × 50,2 × 60 мм



WW-9713
Хром

Кольцо для полотенца
Материал: латунь
Размер: 210 × 50,2 × 118 мм



WW-9715
Хром

Одинарный крючок для ванной
Материал: латунь
Размер: 54 × 55,2 × 36 мм



WW-9725
Хром

Двойной крючок для ванной
Материал: латунь
Размер: 88 × 50,2 × 36 мм



WW-9721
Хром

Стакан для зубных щеток с держателем
Материал: латунь, стекло
Размер: 63,5 × 86,7 × 102 мм



WW-9727
Хром

Полка для ванной стеклянная
Материал: латунь, стекло
Размер: 607 × 140,7 × 48,5 мм



WW-9722
Хром

Мыльница с держателем
Материал: латунь, стекло
Размер: 105 × 112,5 × 46,5 мм



WW-9733
Хром

Дозатор для мыла
Материал: латунь, стекло
Размер: 63,5 × 107 × 175 мм



WW-9724
Хром

Мыльница с держателем
Материал: латунь
Размер: 121,5 × 110,7 мм



WW-9746
Хром

Двойной держатель для туалетной бумаги
Материал: латунь
Размер: 278 × 43 × 66,2 мм



WW-9716
Хром

Держатель для туалетной бумаги без крышки
Материал: латунь
Размер: 165 × 66,2 × 43 мм



WW-9736
Хром

Держатель для туалетной бумаги с полкой
Материал: латунь, стекло
Размер: 158 × 100 × 83,7 мм



WW-9726
Хром

Держатель для туалетной бумаги с крышкой
Материал: латунь
Размер: 136 × 58,2 × 133,8 мм



WW-9729
Хром

Туалетный ершик в комплекте
Материал: латунь, стекло, пластик
Размер: 93 × 116,7 × 375 мм



EASY

Все гениальное просто! Коллекция аксессуаров для ванной комнаты EASY яркое тому подтверждение. Общая концепция – круглые сечения, прямые линии, отсутствие острых углов. EASY прекрасно сочетается с большинством коллекций сантехники в декоре «хром».



WW-8181
Хром

Вешалка для полотенец с перекладиной
Материал: латунь



WW-8111
Хром

Двойная вешалка для полотенец 60 см
Материал: латунь



WW-8112
Хром

Вешалка для полотенец 60 см
Материал: латунь



WW-8141
Хром

Регулируемая вешалка для полотенец
Материал: латунь
Размер: 399 × 50,5 × 140 мм



WW-8131
Хром

Регулируемая вешалка для полотенец
Материал: латунь
Размер: 406 × 50 × 53 мм



WW-8113
Хром

Кольцо для полотенца
Материал: латунь
Размер: 170 × 15 × 191,5 мм



WW-8105
Хром

Одинарный крючок для ванной
Материал: латунь
Размер: 53 × 50 × 53 мм



WW-8125
Хром

Двойной крючок для ванной
Материал: латунь
Размер: 92 × 50 × 53 мм



WW-8158
Хром

Поворотное зеркало
Материал: латунь, стекло
Размер: 250 × 49,5 × 289 мм



WW-8105-1
Хром

Крючок для ванной
Материал: латунь
Размер: 16 × 16 × 30 мм



WW-8105-2
Хром

Крючок для ванной
Материал: латунь
Размер: 16 × 16 × 52 мм



WW-8155
Хром

Держатель для фена
Материал: латунь
Размер: 93 × 125,5 × 102 мм



WW-8127
Хром

Полка для ванной стеклянная
Материал: латунь, стекло
Размер: 600 × 126 мм



WW-8117
Хром

Полка для ванной стеклянная
Материал: латунь, стекло
Размер: 260 × 260 × 53 мм



WW-8123
Хром

Стеклоочиститель, водосгон
Материал: латунь, силикон
Размер: 258 × 52 × 175,5 мм



WW-8122
Хром

Мыльница с держателем
Материал: латунь, стекло
Размер: 110 × 139 × 54,5 мм



WW-8124
Хром

Мыльница с держателем
Материал: латунь
Размер: 112 × 160,5 × 53 мм



WW-8144
Хром

Мыльница с держателем
Материал: латунь
Размер: 223,2 × 223,2 × 63 мм



WW-8132
Хром

Дозатор мыла с держателем
Материал: латунь
Размер: 53 × 99 × 168 мм



WW-8133
Хром

Дозатор мыла с держателем
Материал: латунь, стекло
Размер: 71,5 × 130 × 148,5 мм



WW-8121
Хром

Стакан для зубных щеток с держателем
Материал: латунь, стекло
Размер: 68 × 118 × 96 мм



WW-8128
Хром

Двойной держатель для стаканов
Материал: латунь, стекло
Размер: 166 × 75 × 96 мм



WW-8126
Хром

Держатель для туалетной бумаги с крышкой
Материал: латунь
Размер: 142 × 50 × 126 мм



WW-8156
Хром

Держатель для туалетной бумаги без крышки
Материал: латунь
Размер: 163,5 × 74,5 × 53 мм



WW-8119
Хром

Туалетный ершик в комплекте
Материал: латунь
Размер: 93 × 106 × 370 мм



WW-8129
Хром

Туалетный ершик в комплекте
Материал: латунь, стекло, пластик
Размер: 113 × 153,5 × 395 мм



WW-8106
Хром

Держатель для запасного рулона туалетной бумаги
Материал: латунь
Размер: 53 × 129,5 ×53 мм



WW-8116
Хром

Держатель для туалетной бумаги без крышки
Материал: латунь
Размер: 142 × 50 × 106,5 мм



ROMA

Классические формы, изгибы,
орнаментные группы в сочетании
с римской сдержанностью и скупой
красотой — это коллекция ROMA.
Изготовленная из латуни,
она существует исключительно
в декоре «бронза». Впрочем, в каком
еще цвете может быть исполнен
символ древней столицы мира?



WW-7281
Бронза

Вешалка для полотенец с перекладиной
Материал: латунь
Размер: 645 × 216 × 140 мм



WW-7211
Бронза

Двойная вешалка для полотенец 60 см
Материал: латунь
Размер: 645 × 127 мм



WW-7212
Бронза

Вешалка для полотенец 60 см
Материал: латунь
Размер: 645 × 62 мм



WW-7213
Бронза

Кольцо для полотенца
Материал: латунь
Размер: 145 × 61 × 167,5 мм



WW-7215
Бронза

Одинарный крючок для ванной
Материал: латунь
Размер: 53 × 61 × 53 мм



WW-7225
Бронза

Двойной крючок для ванной
Материал: латунь
Размер: 92 × 61 × 53 мм







WW-7227
Бронза

Полка для ванной стеклянная
Материал: латунь, стекло
Размер: 600 × 124,5 мм



WW-7222
Бронза

Мыльница с держателем
Материал: латунь, стекло
Размер: 103 × 123,3 × 56 мм



WW-7224
Бронза

Мыльница с держателем
Материал: латунь
Размер: 121,5 × 114,5 × 53 мм



WW-7221
Бронза

Стакан для зубных щеток с держателем
Материал: латунь, стекло
Размер: 63,5 × 90,5 × 110,5 мм



WW-7228
Бронза

Два стакана для зубных щеток с держателем
Материал: латунь, стекло
Размер: 174 × 82,8 × 110,5 мм



WW-7232
Бронза

Дозатор мыла с держателем
Материал: латунь
Размер: 53 × 98 × 168 мм



WW-7216
Бронза

Держатель для туалетной бумаги без крышки
Материал: латунь
Размер: 144 × 71 × 106 мм



WW-7226
Бронза

Держатель для туалетной бумаги с крышкой
Материал: латунь
Размер: 139,5 × 61 × 139 мм



WW-7236
Бронза

Держатель для туалетной бумаги с полкой
Материал: латунь
Размер: 158 × 100 × 90 мм



WW-7229
Бронза

Туалетный ершик в комплекте
Материал: латунь, стекло, пластик
Размер: 93 × 120,5 × 375 мм

УНИВЕРСАЛЬНЫЕ АКСЕССУАРЫ ДЛЯ ВАННЫХ КОМНАТ



WW-9581
Хром

Вешалка для полотенец с перекладиной
Материал: латунь
Размер: 586 × 220 × 130 мм



WW-9511
Хром

Двойная вешалка для полотенец
Материал: латунь
Размер: 600 × 115 мм



WW-9512
Хром

Вешалка для полотенец 60 см
Материал: латунь
Размер: 600 × 70 мм



WW-9535
Хром

Планка с 3 крючками для ванной
Материал: латунь
Размер: 174 × 37,5 мм



WW-9555
Хром

Планка с 5 крючками для ванной
Материал: латунь
Размер: 310 × 37,5 мм



WW-9561
Хром

Кольцо для полотенца с 2 крючками
Материал: латунь
Размер: 416 × 70 мм



WW-9531
Хром

Регулируемая вешалка для полотенец
Материал: латунь
Размер: 392 × 50 мм



WW-9513
Хром

Кольцо для полотенца
Материал: латунь
Размер: 300 × 70 мм



WW-9525
Хром

Двойной крючок для ванной
Материал: латунь
Размер: 50 × 36 мм



WW-9381-2
Хром

Двойной крючок для ванной
Материал: латунь
Размер: 50 × 36 мм





WW-9380–3
Хром

Планка с 3 крючками для ванной
Материал: латунь
Размер: 260 × 40 мм



WW-9380–4
Хром

Планка с 4 крючками для ванной
Материал: латунь
Размер: 340 × 40 мм



WW-9380–5
Хром

Планка с 5 крючками для ванной
Материал: латунь
Размер: 420 × 40 мм



WW-9380–6
Хром

Планка с 6 крючками для ванной
Материал: латунь
Размер: 500 × 40 мм



WW-9381–3
Хром

Планка с 3 крючками для ванной
Материал: латунь
Размер: 260 × 39,8 мм



WW-9381–4
Хром

Планка с 4 крючками для ванной
Материал: латунь
Размер: 340 × 39,8 мм



WW-9381–5
Хром

Планка с 5 крючками для ванной
Материал: латунь
Размер: 420 × 39,8 мм



WW-9381–6
Хром

Планка с 6 крючками для ванной
Материал: латунь
Размер: 500 × 39,8 мм



WW-9382–4
Хром

Планка с 4 крючками для ванной
Материал: латунь
Размер: 181 × 75 мм



WW-9382–5
Хром

Планка с 5 крючками для ванной
Материал: латунь
Размер: 232 × 75 мм



WW-9382–6
Хром

Планка с 6 крючками для ванной
Материал: латунь
Размер: 283 × 75 мм

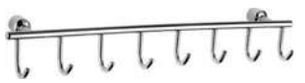

WW-9382–8
Хром

Планка с 8 крючками для ванной
Материал: латунь
Размер: 385 × 75 мм



WW-9384–3
Хром

Планка с 3 крючками для ванной
Материал: латунь
Размер: 198 × 39,5 мм



WW-9384–4
Хром

Планка с 4 крючками для ванной
Материал: латунь
Размер: 258 × 39,5 мм



WW-9384–5
Хром

Планка с 5 крючками для ванной
Материал: латунь
Размер: 318 × 39,5 мм



WW-9384–6
Хром

Планка с 6 крючками для ванной
Материал: латунь
Размер: 378 × 39,5 мм



WW-9385–3
Хром

Планка с 3 крючками для ванной
Материал: латунь
Размер:162 × 30,3 мм



WW-9385–4
Хром

Планка с 4 крючками для ванной
Материал: латунь
Размер: 232 × 30,3 мм



WW-9385–5
Хром

Планка с 5 крючками для ванной
Материал: латунь
Размер: 302 × 30,3 мм



WW-9385–6
Хром

Планка с 6 крючками для ванной
Материал: латунь
Размер: 372 × 30,3 мм



WW-4101
Хром

Корзина
Материал: латунь
Размер: 245 × 120 × 37 мм

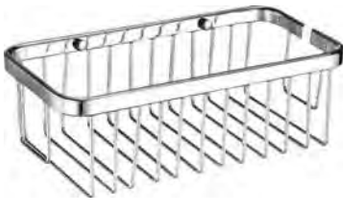

WW-4102
Хром

Корзина
Материал: латунь
Размер: 245 × 120 × 80 мм



WW-4118
Хром

Корзина
Материал: латунь
Размер: 210 × 210 × 56 мм



WW-4119
Хром

Корзина
Материал: латунь
Размер: 195 × 195 × 54 мм



WW-4131
Хром

Корзина
Материал: латунь, нержавеющая сталь
Размер: 245 × 120 × 63,2 мм



WW-4132
Хром

Корзина
Материал: латунь, нержавеющая сталь
Размер: 300 × 220 × 63,2 мм



WW-4128
Хром

Двойная корзина
Материал: латунь
Размер: 210 × 210 × 275 мм



WW-4141
Хром

Двойная корзина
Материал: латунь, нержавеющая сталь
Размер: 245 × 125,8 × 380 мм



WW-4142
Хром

Двойная корзина
Материал: латунь, нержавеющая сталь
Размер: 300 × 220 × 380 мм



WW-9524
Хром

Мыльница с держателем
Материал: латунь
Размер: 158 × 100 мм



WW-9536
Хром

Держатель для туалетной бумаги с полкой
Материал: латунь
Размер: 158 × 100 × 90 мм





WW-V3101
Хром/Чёрный

Вешалка для полотенец
Материал: нержавеющая сталь
Размер: 600 × 60 ×17 мм



WW-V1101
Хром/Брашированное золото/Тёмный графит

Вешалка для полотенец
Материал: нержавеющая сталь
Размер: 601 × 76 мм



WW-V1102
Хром/Брашированное золото/Тёмный графит

Вешалка для полотенец с двумя перекладинами
Материал: нержавеющая сталь
Размер: 601 ×120 мм



WW-V1901
Хром/Брашированное золото/Тёмный графит

Вешалка для полотенец с перекладиной
Материал: нержавеющая сталь
Размер: 601 × 227,5 мм



WW-V2901
Хром/Чёрный матовый

Вешалка для полотенец с перекладиной
Материал: нержавеющая сталь
Размер: 599 × 210 × 90 мм



WW-V3901
Хром/Чёрный матовый

Вешалка для полотенец с перекладиной
Материал: латунь
Размер: 600 × 195 мм



WW-V3902
Хром/Чёрный матовый

Вешалка для полотенец с перекладиной
Материал: латунь
Размер: 600 × 195 мм



WW-V2102
Хром/Чёрный матовый

Вешалка для полотенец с двумя перекладинами
Материал: нержавеющая сталь
Размер: 599 × 124,4 мм



WW-V2101
Хром/Чёрный матовый

Вешалка для полотенец
Материал: нержавеющая сталь
Размер: 599 × 80 мм



WW-V3102
Хром/Чёрный матовый

Вешалка для полотенец с двумя перекладинами
Материал: латунь
Размер: 600 × 106 мм



WW-V3701
Хром/Чёрный матовый

Полка раздвижная
Материал: латунь
Размер: 600 × 106 мм



WW-V2201
Хром/Чёрный матовый

Кольцо для полотенец
Материал: нержавеющая сталь



WW-V4901
Хром/Тёмный графит

Напольная вешалка для полотенец
Материал: нержавеющая сталь
Размер: 475 × 200 × 788 мм

Дозатор для моющего средства



WW-88SD01-CR
Хром



88SD01-MB
Чёрный матовый



88SD01-BG
Браширование золото



88SD01-BGM
Графит



88SC01-MW
Белый матовый



88SC01-BN
Никель

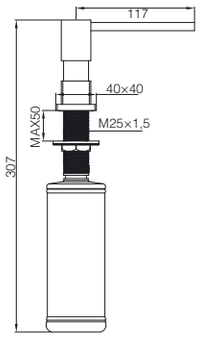

Дозатор для моющего средства



WW-88SD02-CR
Хром



88SD02-MB
Чёрный матовый



88SD02-BG
Браширование золото



88SD02-BGM
Графит



88SC02-MW
Белый матовый



88SC02-BN
Никель

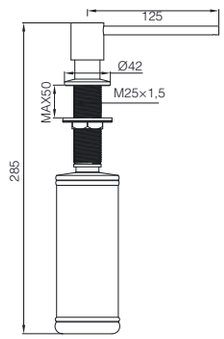

Дозатор для моющего средства



WW-88SD03-CR
Хром



88SD03-MB
Чёрный матовый



88SD03-BG
Браширование золото



88SD03-BGM
Графит



88SC03-MW
Белый матовый



88SC03-BN
Никель

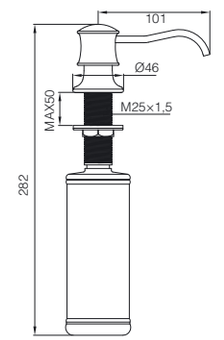

Дозатор мыла с держателем



WW-5251-CR
Хром



5251-BL
Чёрный



5251-BG
Браширование золото



5251-GM
Тёмный графит

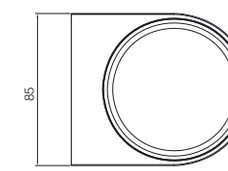

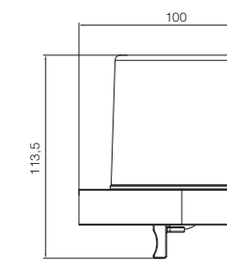

Дозатор мыла с держателем



WW-5252-CR
Хром



5252-BL
Чёрный



5252-BG
Браширование золото



5252-GM
Тёмный графит

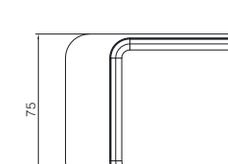

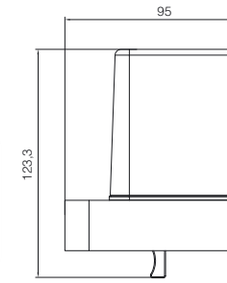



WW-V2801
Хром/Чёрный матовый

Держатель для туалетной бумаги
Материал: нержавеющая сталь
Размер: 250 × 100 мм



WW-V3801
Хром/Чёрный матовый

Держатель туалетной бумаги
Материал: латунь
Размер: 147,5 × 60 × 87,5 мм



WW-V3802
Хром/Чёрный матовый

Двойной держатель для туалетной бумаги
Материал: латунь
Размер: 250 × 100 мм



WW-V1802
Хром/Брашированное золото/Чёрный матовый

Держатель для туалетной бумаги
Материал: нержавеющая сталь
Размер: 130 × 154,5 × 68,2 мм



WW-V4301
Хром/Брашированное золото/Тёмный графит
Брашированный никель/Чёрный матовый

Крючок для одежды
Материал: нержавеющая сталь
Размер: 15 × 35 × 64 мм



WW-V3301
Хром/Чёрный матовый

Крючок для одежды
Материал: латунь
Размер: 17 × 50 × 30 мм



WW-V2301
Хром/Чёрный матовый

Крючок для одежды
Материал: нержавеющая сталь
Размер: 20 × 40 × 55 мм



WW-V1301
Хром/Брашированное золото/Тёмный графит

Крючок для одежды
Материал: нержавеющая сталь
Размер: 53 × 66 × 53 мм



WW-V4306
Графит

Вешалка для одежды
Материал: нержавеющая сталь
Размер: 1712,5 мм



WW-V4601
Хром/Брашированное золото/Тёмный графит/Белый матовый
Брашированный никель/Чёрный матовый

Туалетный ершик в комплекте
Материал: нержавеющая сталь
Размер: 70 × 80,5 × 381 мм



WW-V4602
Хром/Брашированное золото/Тёмный графит/белый матовый
Брашированный никель/Чёрный матовый

Напольный держатель туалетной бумаги
Материал: нержавеющая сталь
Размер: 70 × 710 мм



WW-8100
Хром/Брашированное золото/Тёмный графит/Чёрный матовый

Набор аксессуаров из 3 предметов
Материал: латунь, пластик



КОМПЛЕКТУЮЩИЕ



Донный клапан для раковины
Материал: латунь



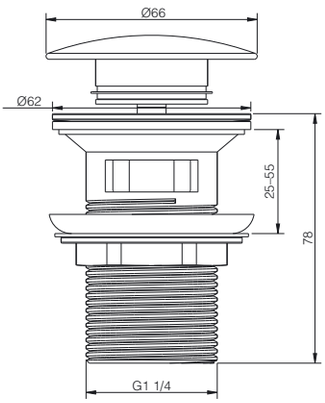

WW-88SS01-BG
Брашированное золото

88SS01-MB	88SS01-CR	88SS01-BGM	88SS01-MW
Чёрный матовый	Хром	Тёмный графит	Белый матовый



Донный клапан для раковины
Материал: латунь



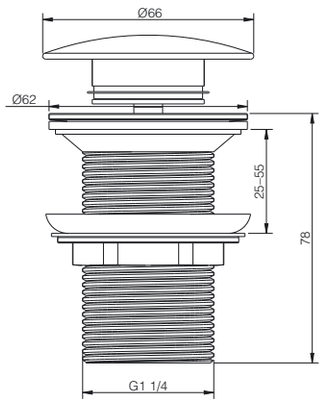

WW-88SS02-MB
Чёрный матовый

88SS02-BG	88SS02-CR	88SS02-BGM	88SS02-MW
Брашированное золото	Хром	Тёмный графит	Белый матовый



Донный клапан для раковины с переливом
Материал: латунь



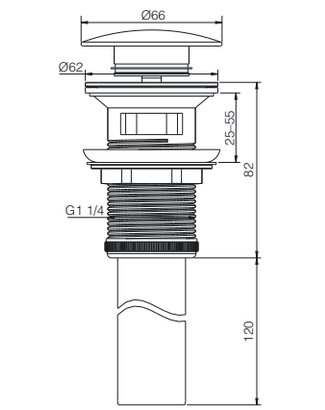

WW-88SS03-MB
Чёрный матовый

88SS03-BG	88SS03-CR	88SS03-BGM
Брашированное золото	Хром	Тёмный графит



Донный клапан для раковины
Материал: латунь



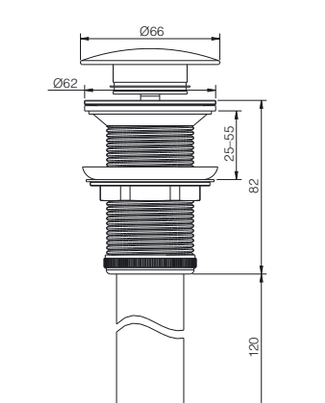

WW-88SS04-BG
Брашированное золото

88SS04-MB	88SS04-CR	88SS04-BGM
Чёрный матовый	Хром	Тёмный графит



Донный клапан для раковины
Материал: латунь






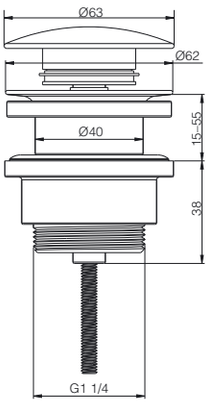

WW-88SS07-BG
Брашированное золото

88SS07-MB	88SS07-CR	88SS07-BGM	88SS07-MW
Чёрный матовый	Хром	Тёмный графит	Белый матовый



Донный клапан для раковины
Материал: латунь






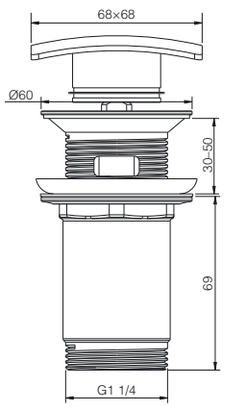

WW-88SS08-MB
Чёрный матовый

88SS08-BG	88SS08-CR	88SS082-BGM	88SS082-MW
Брашированное золото	Хром	Тёмный графит	Белый матовый



Донный клапан для раковины
Материал: латунь






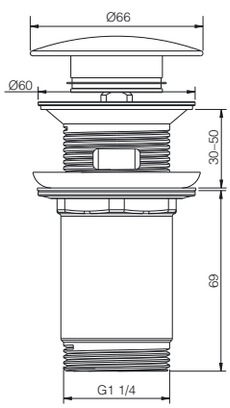

WW-88SS09-BG
Брашированное золото

88SS09-MB	88SS09-CR	88SS09-BGM	88SS09-MW
Чёрный матовый	Хром	Тёмный графит	Белый матовый



Донный клапан для раковины
Материал: латунь






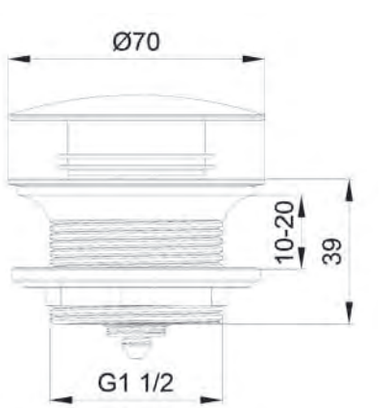

WW-SS105-MB
Чёрный матовый

SS105-BG	SS105-CR	SS105-BGM	SS105-MW
Брашированное золото	Хром	Тёмный графит	Белый матовый



Сифон для раковины
Материал: латунь



WW-88SS101-MB
Чёрный матовый



88SS101-BG
Брашированное золото



88SS101-CR
Хром



88SS101-BGM
Тёмный графит

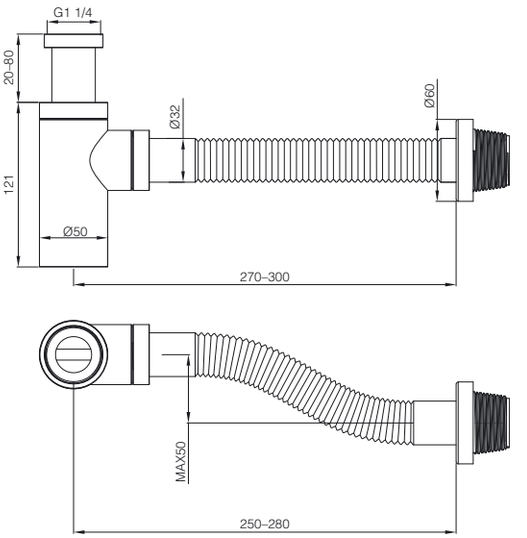

Сифон для раковины
Материал: латунь



WW-88SS102-MB
Чёрный матовый



88SS102-BG
Брашированное золото



88SS102-CR
Хром



88SS102-BGM
Тёмный графит

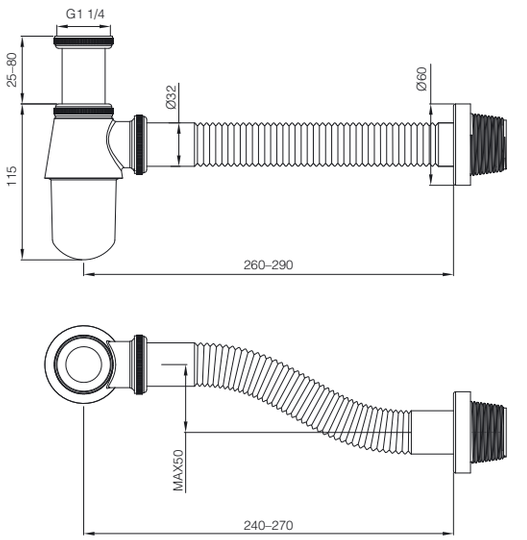

Шланг для душа 1500 мм
Усиленный



WW-995203-CR
Хром



995203-DG
Тёмное золото



995203-MB
Чёрный матовый

Шланг для душа 800 мм, 1000 мм, 1200 мм, 1500 мм, 1800 мм, 2000 мм
Защита от перекручивания



WW-RG01-CR
Хром



RG01-BG
Брашированное золото



RG01-MB
Чёрный матовый



RG01-BGM
Тёмный графит

Шланг для душа 1500 мм
Защита от перекручивания



WW-88RG02-1500-CR
Хром



88RG02-1500-BG
Брашированное золото



88RG02-1500-MB
Чёрный матовый



88RG02-1500-BGM
Тёмный графит



Лейка для душа
Защита от обратного потока
Подключение: 1/2 дюйма



88SC02-MB
Чёрный матовый



88SC02-CR
Хром



88SC02-BGM
Тёмный графит

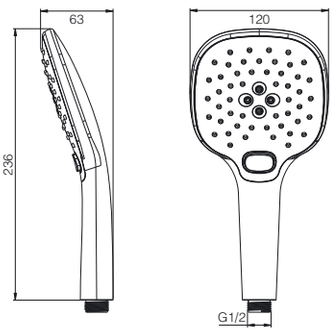

WW-88SC02-BG
Браширование золото



Лейка для душа
Защита от обратного потока
Подключение: 1/2 дюйма



88SC03-MB
Чёрный матовый



88SC03-CR
Хром



88SC03-BGM
Тёмный графит

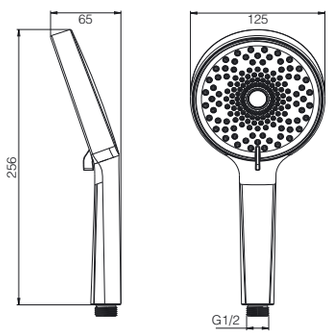

WW-88SC03-BG
Браширование золото



Лейка для душа
Защита от обратного потока
Подключение: 1/2 дюйма



88SC04-MB
Чёрный матовый



88SC04-CR
Хром



88SC04-BGM
Тёмный графит

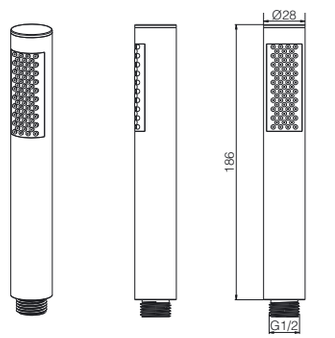

WW-88SC04-BG
Браширование золото



Лейка для душа
Защита от обратного потока
Подключение: 1/2 дюйма



88SC06-MB
Чёрный матовый



88SC06-CR
Хром



88SC06-BGM
Тёмный графит

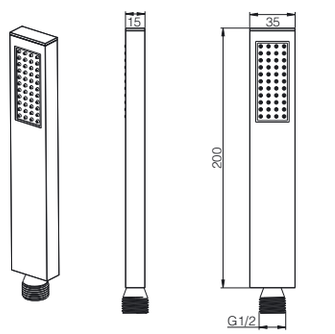

WW-88SC06-BG
Браширование золото



Лейка для душа
Защита от обратного потока
Подключение: 1/2 дюйма



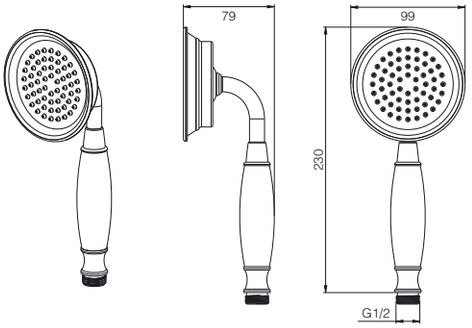

WW-88SC07-CR
Хром

88SC07-MB	88SC07-BG	88SC07-BGM
Чёрный матовый	Брашированное золото	Тёмный графит



Лейка для душа
Защита от обратного потока
Подключение: 1/2 дюйма



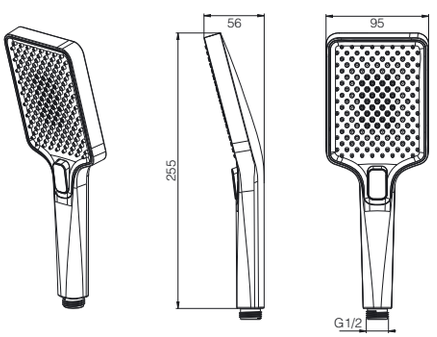

WW-88SC08-CR
Хром

88SC08-MB	88SC08-BG	88SC08-BGM
Чёрный матовый	Брашированное золото	Тёмный графит



Лейка для душа
Защита от обратного потока
Подключение: 1/2 дюйма



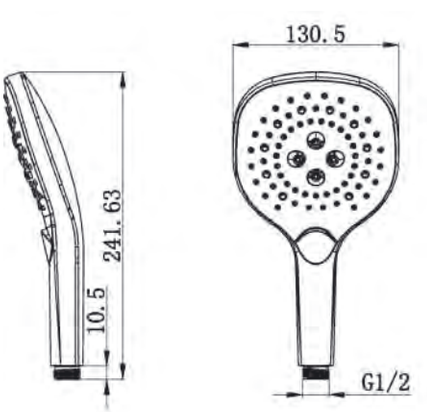

WW-981358-CR
Хром

981358-MB	981358-DG
Чёрный матовый	Тёмное золото



Лейка для душа
Защита от обратного потока
Подключение: 1/2 дюйма

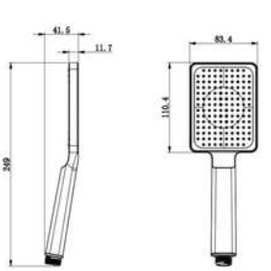

WW-981353-CR
Хром



Лейка для душа
Защита от обратного потока
Подключение: 1/2 дюйма

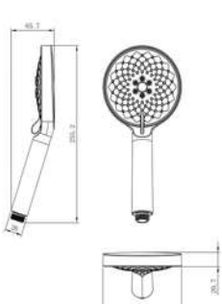

WW-981361-CR
Хром



Лейка для гигиенического душа
Защита от обратного потока
Подключение: 1/2 дюйма



WW-88PQ01-CR
Хром



88PQ01-MB
Чёрный матовый



88PQ01-BG
Брашированное золото

88PQ01-BGM
Тёмный графит



Лейка для гигиенического душа
Защита от обратного потока
Подключение: 1/2 дюйма



WW-88PQ02-CR
Хром



88PQ02-MB
Чёрный матовый

88PQ02-BG
Брашированное золото



88PQ02-BGM
Графит



Верхний душ

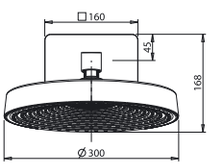

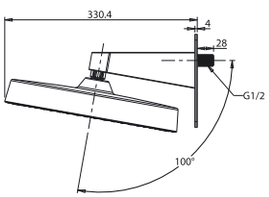



WW-HS099-CR
Хром



HS099-MB
Чёрный матовый

HS099-BG
Брашированное золото



HS099-BGG
Тёмный графит



HS099-MW
Белый матовый



Верхний душ

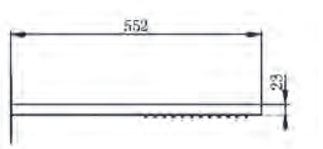

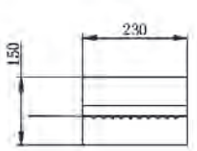



WW-HS101-CR
Хром



HS101-MB
Чёрный матовый

HS101-BG
Брашированное золото



HS101-BGG
Тёмный графит



HS101-MW
Белый матовый



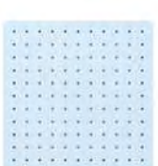

Верхний душ

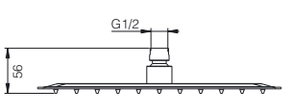

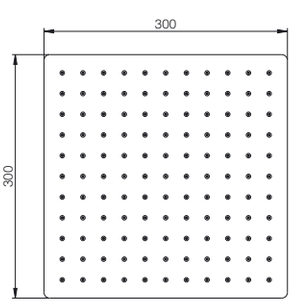



WW-88DP02-CR
Хром

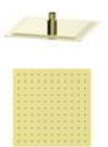

88DP02-MB
Чёрный матовый

88DP02-BG
Брашированное золото



88DP02-BGM
Тёмный графит



Верхний душ

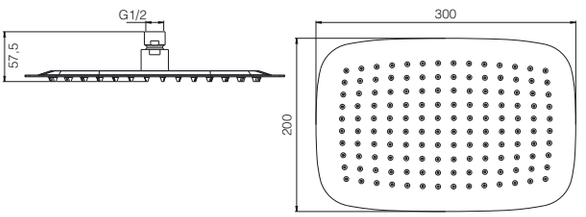



WW-88DP03-CR
Хром

88DP03-MB	88DP03-BG	88DP03-BGM
Чёрный матовый	Браширование золото	Тёмный графит



Верхний душ

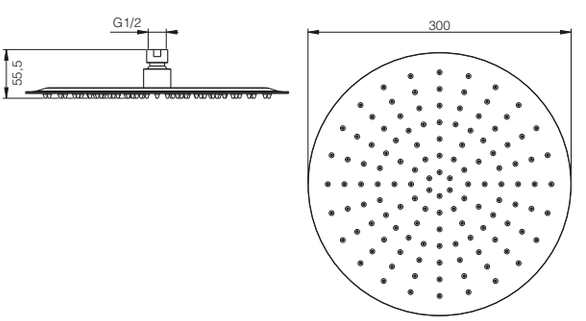



WW-88DP04-CR
Хром

88DP04-MB	88DP04-BG	88DP04-BGM
Чёрный матовый	Браширование золото	Тёмный графит



Верхний душ

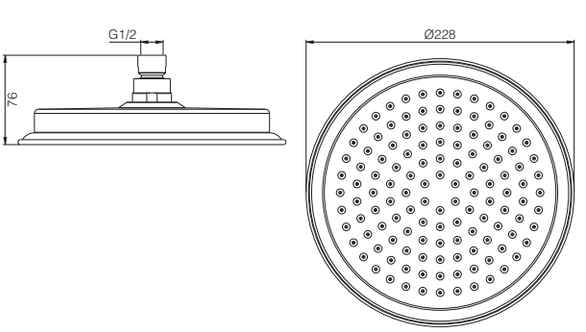



WW-88DP05-CR
Хром

88DP05-MB	88DP05-BG	88DP05-BGM
Чёрный матовый	Браширование золото	Тёмный графит



Верхний душ

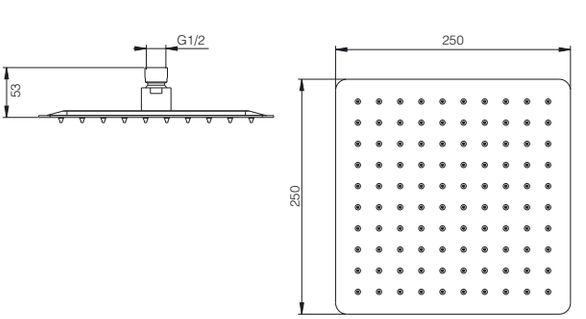



WW-88DP06-CR
Хром

88DP06-MB	88DP06-BG	88DP06-BGM
Чёрный матовый	Браширование золото	Тёмный графит



Потолочная трубка



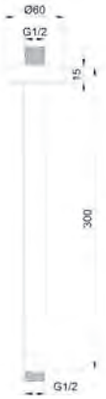

WW-SA06-30-BG
Брашированное золото

SA06-30-MB	SA06-30-CR	SA06-30-BGM	SA06-30-MW
Чёрный матовый	Хром	Тёмный графит	Белый матовый



Потолочная трубка





WW-SA07-30-BG
Брашированное золото

SA07-30-MB	SA07-30-CR	SA07-30-BGM	SA07-30-MW
Чёрный матовый	Хром	Тёмный графит	Белый матовый

Настенный кронштейн для верхнего душа







WW-SA09-40-BG
Брашированное золото

SA09-40-MB	SA09-40-CR	SA09-40-BGM	SA09-40-MW
Чёрный матовый	Хром	Тёмный графит	Белый матовый

Настенный кронштейн для верхнего душа







WW-SA10-40-BG
Брашированное золото

SA10-40-MB	SA10-40-CR	SA10-40-BGM	SA10-40-MW
Чёрный матовый	Хром	Тёмный графит	Белый матовый



Шланговое подключение с держателем
Материал: латунь



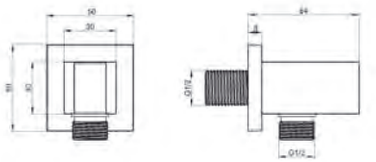

WW-HZ2312-CR
Хром

HZ2312-MB	HZ2312-BG	HZ2312-BGM	HZ2312-MW	HZ2312-BN
Чёрный матовый	Браширование золото	Тёмный графит	Белый матовый	Браширование никель



Шланговое подключение с держателем
Материал: латунь



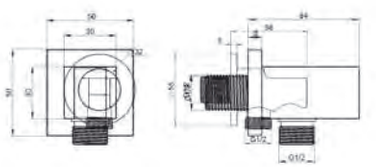

WW-HZ2319-CR
Хром

HZ2319-MB	HZ2319-BG	HZ2319-BGM	HZ2319-MW	HZ2319-BN
Чёрный матовый	Браширование золото	Тёмный графит	Белый матовый	Браширование никель



Настенный держатель
Материал: латунь



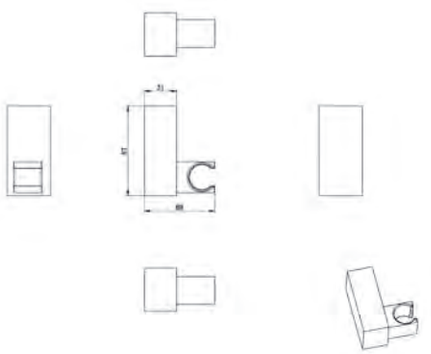

WW-994201-CR
Хром

994201-MB	994201-BG
Чёрный матовый	Браширование золото



Настенный держатель
Материал: латунь



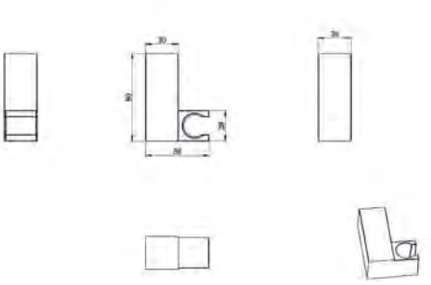

WW-994220-CR
Хром

994220-MB	994220-BG
Чёрный матовый	Браширование золото



Настенный держатель
Материал: латунь





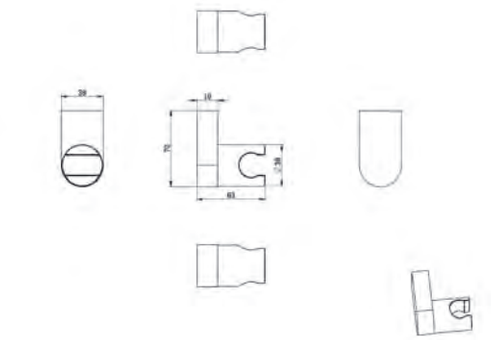

WW-994207-CR
Хром

994207-MB
Чёрный матовый

994207-BG
Браширование золото



Настенный держатель
Материал: латунь

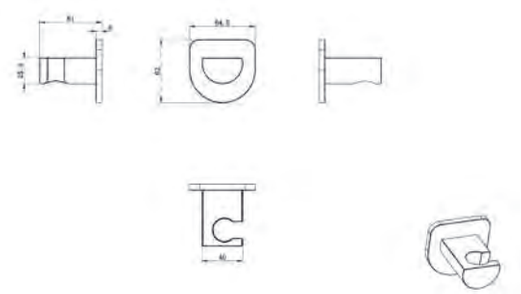

WW-994216-CR
Хром



Настенный держатель
Материал: латунь

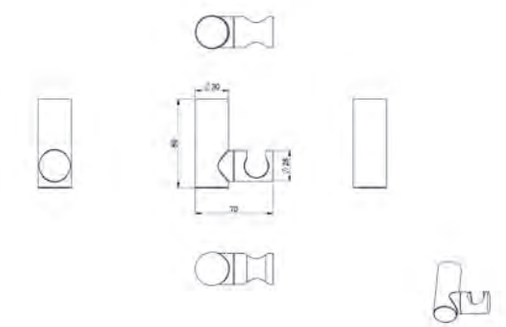

WW-994219-CR
Хром



Настенный держатель
Материал: латунь

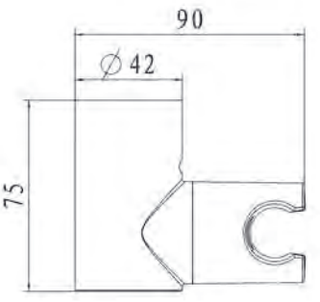

WW-994224-CR
Хром

Душевая штанга
Материал: латунь





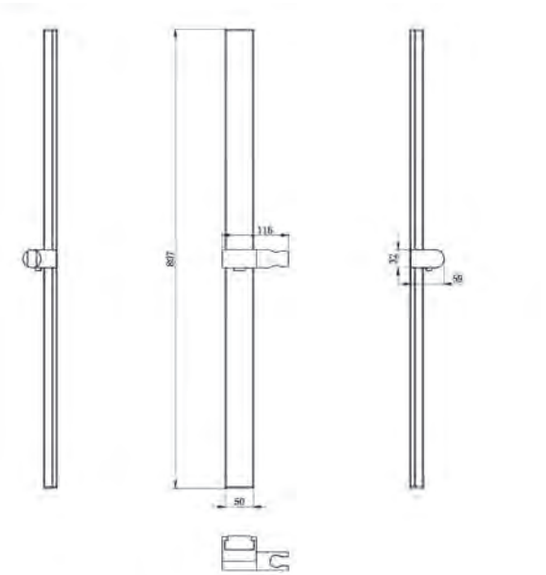

WW-986210-CR
Хром

986210-MB	986210-BG	986210-BGM
Чёрный матовый	Браширование золото	Тёмный графит

Душевая штанга
Материал: нержавеющая сталь





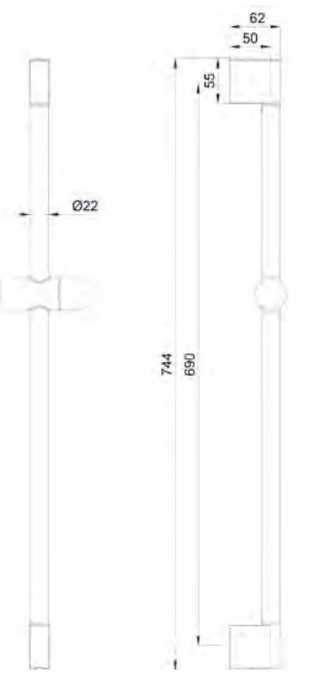

WW-SL03-CR
Хром

SL03-MB	SL03-BG	SL03-BGM	SL03-MW
Чёрный матовый	Браширование золото	Тёмный графит	Белый матовый



Душевая штанга
Материал: нержавеющая сталь

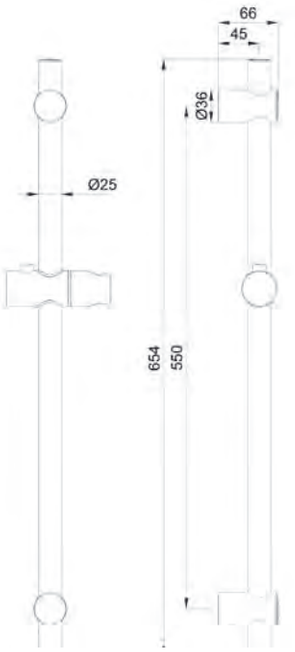



WW-SL04-CR
Хром

SL04-MB	SL04-BG	SL04-BGM	SL04-MW
Чёрный матовый	Брашированное золото	Тёмный графит	Белый матовый



Душевая штанга
Материал: нержавеющая сталь

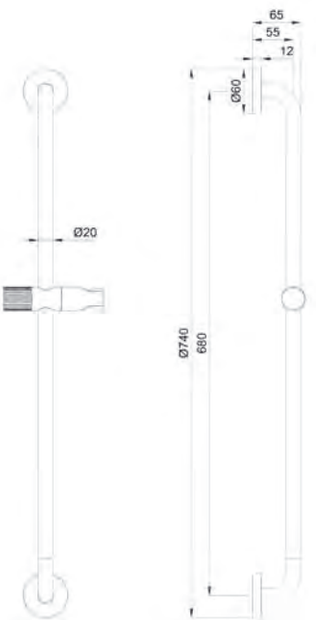



WW-SL05-CR
Хром

SL05-MB	SL05-BG	SL05-BGM	SL05-MW
Чёрный матовый	Брашированное золото	Тёмный графит	Белый матовый

НОВЫЕ МОДЕЛИ ИНСТАЛЛЯЦИЙ

Передовые технологии, качество материалов и лояльная ценовая политика.

Важный, пусть и невидимый, элемент инновационных и функциональных проектов. Инсталляции Wonzon & Woghand — новый взгляд на привычные вещи.





© 2025 Wonzon & Woghand